PLANOS DE FABRICACIÓN

CV-LBP-5000 · MOVEX 530 LBP 18 IN × 5.0 M

ENSAMBLE	lbp530_5m.json (formato foto3d-cad, capa user)
PIEZAS TOTALES	64
ÍTEMS DISTINTOS	25
PLANOS DE FABRICACIÓN	14 (LB-01 … LB-14)
NORMALIZADAS / CONJUNTOS	11
NORMA DE LÁMINAS	ISO 5457 (marco) · 7200 (cajetín) · 129 (cotas) · 5456-2 (1er diedro)
TOLERANCIA GENERAL	ISO 2768-mK salvo indicación; ajustes por asiento en cada plano
UNIDADES	mm · proyección primer diedro
FECHA	—

foto3d — método algorítmico fotos?3D · diseño (capa user), no medición.

Verificar dimensiones nominales con la unidad real antes de cortar/mecanizar.

DESPIECE / LISTA DE MATERIALES (1/1)

ÍTEM	DESIGNACIÓN	CANT	TIPO	MATERIAL / NORMA	PLANO
1	FAB · Soporte tipo ZP2026 203×95×3 + nivelador	6	FABRICADA	Acero S275JR	LB-01
2	FAB · Placa lateral libre PL6 L=5000	1	FABRICADA	Acero S275JR	LB-02
3	FAB · Placa lateral motriz PL6 L=5000	1	FABRICADA	Acero S275JR	LB-03
4	FAB · Rodillo retorno Ø63.5 eje muerto Ø15 — 2× 6202-2RS sellados, perno hex M8/lado	8	FABRICADA	POR DEFINIR — tubo de acero, espesor sin declarar	LB-04
5	NORM · Rodillos LBP Ø12.2 POM rojo (97 filas × 12)	1	NORMALIZADA	COMERCIAL	—
6	FAB · Cabezal porta-nosebar descarga PL6 470×90	1	FABRICADA	Acero	LB-05
7	FAB · Cabezal porta-nosebar entrada PL6 470×90	1	FABRICADA	Acero	LB-06
8	FAB · EJE MOTRIZ cuadrado 38.1 — L=681 (muñones Ø30 j6)	1	FABRICADA	Acero	LB-07
9	FAB · EJE TENSOR cuadrado 38.1 — L=566 (muñones Ø30 j6)	1	FABRICADA	Acero	LB-08
10	FAB · Guarda inferior motriz — artesa U chapa 1.5	1	FABRICADA	Acero	LB-09
11	FAB · Guarda inferior tensor — artesa U chapa 1.5	1	FABRICADA	Acero	LB-10
12	FAB · Mecha porta-chumacera PL8 motriz 320×322	2	FABRICADA	Acero	LB-11
13	FAB · Mecha porta-chumacera PL8 tensor 320×212	2	FABRICADA	Acero	LB-12
14	FAB · Riostra de soportes (tipo ZP2026)	3	FABRICADA	Acero S275JR	LB-13
15	FAB · Travesaño tipo ZP2026 — C 88×40×3	5	FABRICADA	Acero S275JR	LB-14
16	NORM · Banda Movex 530 LBP 18 in — lazo 10.88 m	1	NORMALIZADA	COMERCIAL	—
17	NORM · Chumacera UCF206 Ø30	4	NORMALIZADA	COMERCIAL	—
18	NORM · Collarín P21703Y (fija el sprocket central)	2	NORMALIZADA	COMERCIAL	—
19	NORM · Guía de apoyo: pletina 12×30 + BAR CAP 17.53×19.05	10	NORMALIZADA	COMERCIAL	—
20	NORM · Guía lateral conical rail L 1¼ in + escuadras	2	NORMALIZADA	COMERCIAL	—
21	NORM · Motorreductor eje hueco Ø30 + brazo de torque	1	NORMALIZADA	Motorreductor ~0.18 kW i?6.3	—
22	NORM · Nosebar descarga 18 in (3× K6 in, montaje IDLER=acumulación) — P22868 — nosebar 530 LBP h19 C/RODAMIENTOS, L=6 in, 6 forai, BluLub (cotización)	1	NORMALIZADA	COMERCIAL	—
23	NORM · Nosebar entrada 18 in (3× K6 in, montaje IDLER=acumulación) — P22868 — nosebar 530 LBP h19 C/RODAMIENTOS, L=6 in, 6 forai, BluLub (cotización)	1	NORMALIZADA	COMERCIAL	—
24	NORM · Sprocket P158808YF moldeado Z-32, bore cuadrado 1.5 in, grano M8 (cotización 26012937)	5	NORMALIZADA	COMERCIAL	—
25	NORM · Sprocket Z32 loco (flotante +0.4/+0.3, grano suelto)	2	NORMALIZADA	COMERCIAL	—

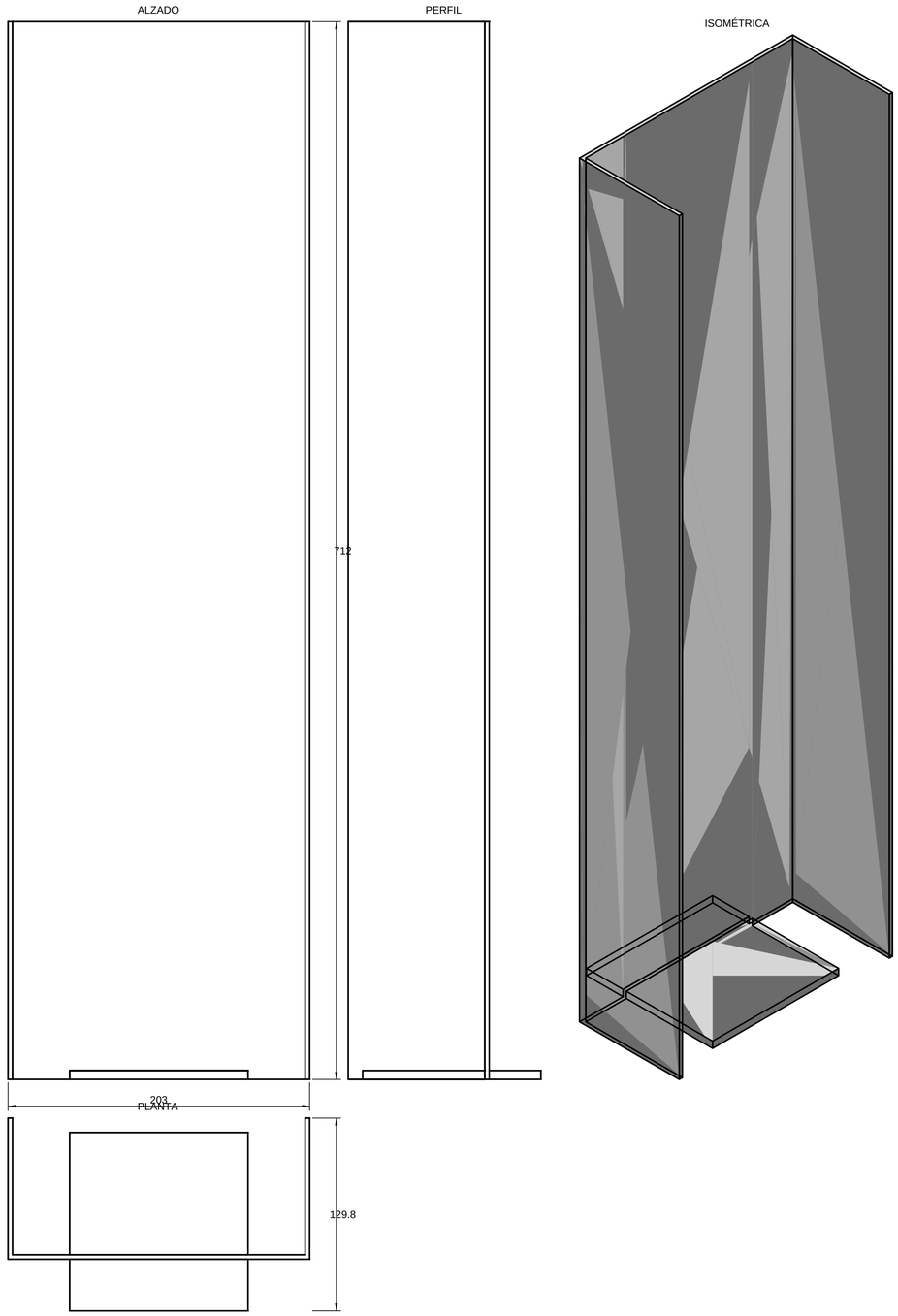

foto3d CAD · DISEÑO CAPA USER ISO 5457 · 7200 · 129 · 5456-2	DESIGNACIÓN FAB · Soporte tipo ZP2026 203×95×3 + nivelador		ESCALA 1:2
	PROYECTO CV-LBP-5000 · MOVEX 530 LBP 18 IN × 5.0…	FUENTE diseño paramétrico — capa user	FORMATO A1 / LÁMINA 1 / 1
PROYECCIÓN — PRIMER DIEDRO	VERIFICACIÓN DE ESCALA CAD EN MM (CAPA USER)	PIEZAS 6	FECHA — / UNIDADES mm
	NOTA Material: Acero S275JR · tol. gral. ISO 2768-mK		Nº DE PLANO LB-01

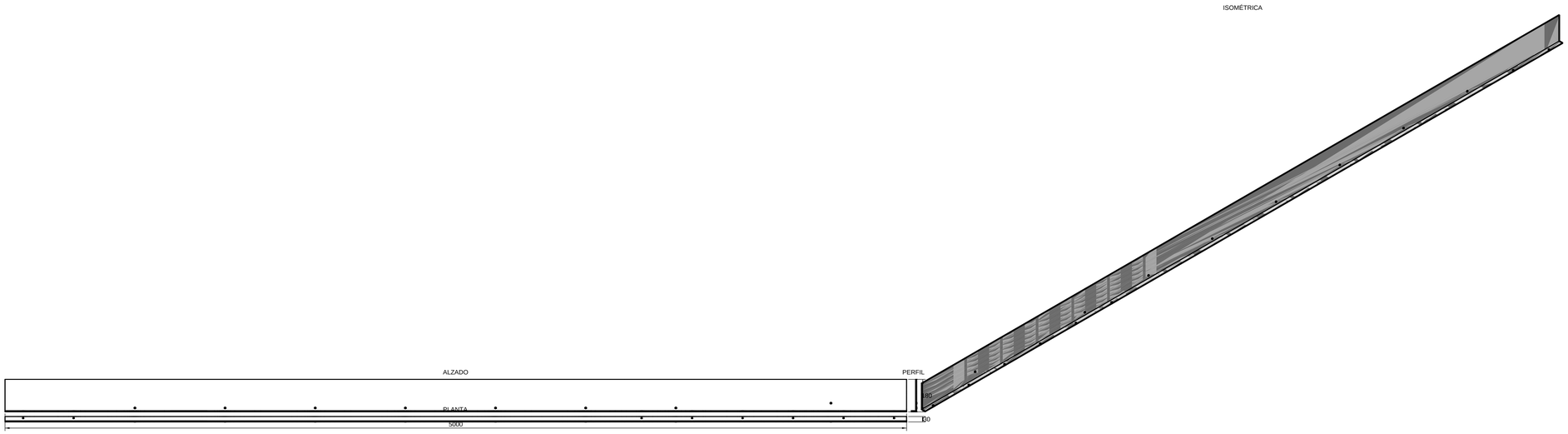

foto3d CAD - DISEÑO CAPA USER ISO 9001 - TÜV - CE - Lista 2	DESIGNACIÓN FAB - Placa lateral libre PL6 L=5000		ESCALA 1:10
	PROYECTO CV-LBP-5000 - MOVEX 530 LBP 18 IN + 5.0...	PLANTA diseño paramétrico --- capa user	FORMATO A0 / LÁMINA 1 / 1
PROYECCIÓN – PRIMER DIEDRO	VERIFICACIÓN DE ESCALA CAD EN MM (CAPA USER)	PIEZAS 1	FECHA --- / UNIDADES mm
	NOTA Material: Acero S275JR - tol. gral. ISO 2768-mK		NO DE PLANO LB-02

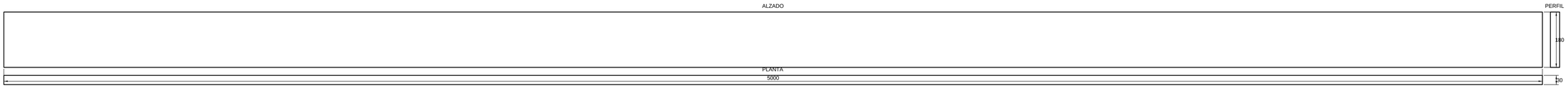

foto3d CAD · DISEÑO CAPA USER ISO 9001 · TÜV · CE · MAN 2	DESIGNACIÓN FAB - Placa lateral motriz PL6 L=5000		ESCALA 1:5
	PROYECTO CV-LBP-5000 - MOVEX 530 LBP 18 IN + 5.0...	PLANTA diseño paramétrico --- capa user	FORMATO A0 · LÁMINA 1 / 1
PROYECCIÓN — PRIMER DISEÑO	VERIFICACIÓN DE ESCALA ENVOLVENTE (MALLA COMPLEJA)	PIEZAS 1	FECHA --- · UNIDADES mm
	NOTA Material: Acero S275JR - tol. gral. ISO 2768-mK - vistas envolventes --- ver features en el JSON.		Nº DE PLANO LB-03

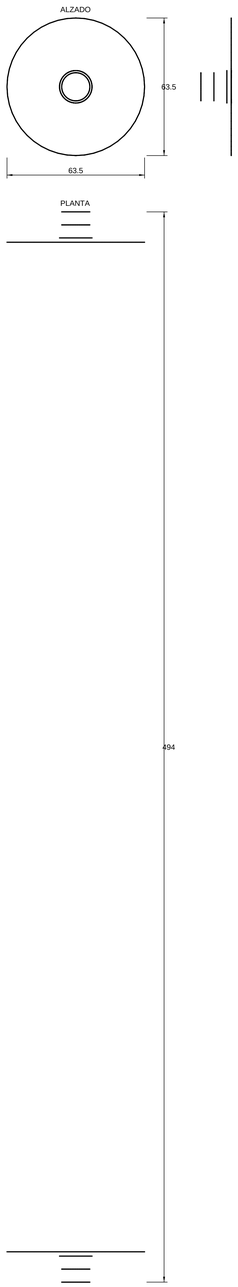

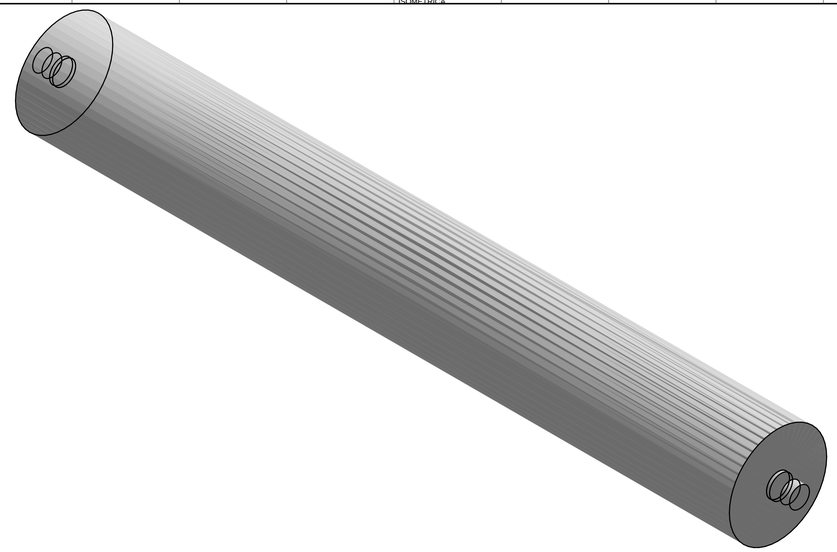

foto3d CAD - DISEÑO CAPA USER ISO 9001 - TÜV - LGA - Intra 2	DESIGNACIÓN F.AB - Rodillo retorno Ø63.5 eje muerto Ø15 --- 2× 6202-2RS sellados, perno hex M8/fado		ESCALA 1:1
	PROYECTO CV-LBP-5000 - MOVEX 530 LBP 18 IN × 5.0...	PLANTA diseño paramétrico --- capa user	FORMATO A0 / LÁMINA 1 / 1
PROYECCIÓN – PRIMER DISEÑO	VERIFICACIÓN DE ESCALA CAD EN MM (CAPA USER)	PIEZAS 8	FECHA --- / UNIDADES mm
	NOTA Material: POR DEFINIR --- tubo de acero, espesor sin declarar - tol. gral. ISO 2768-mK		Nº DE PLANO LB-04

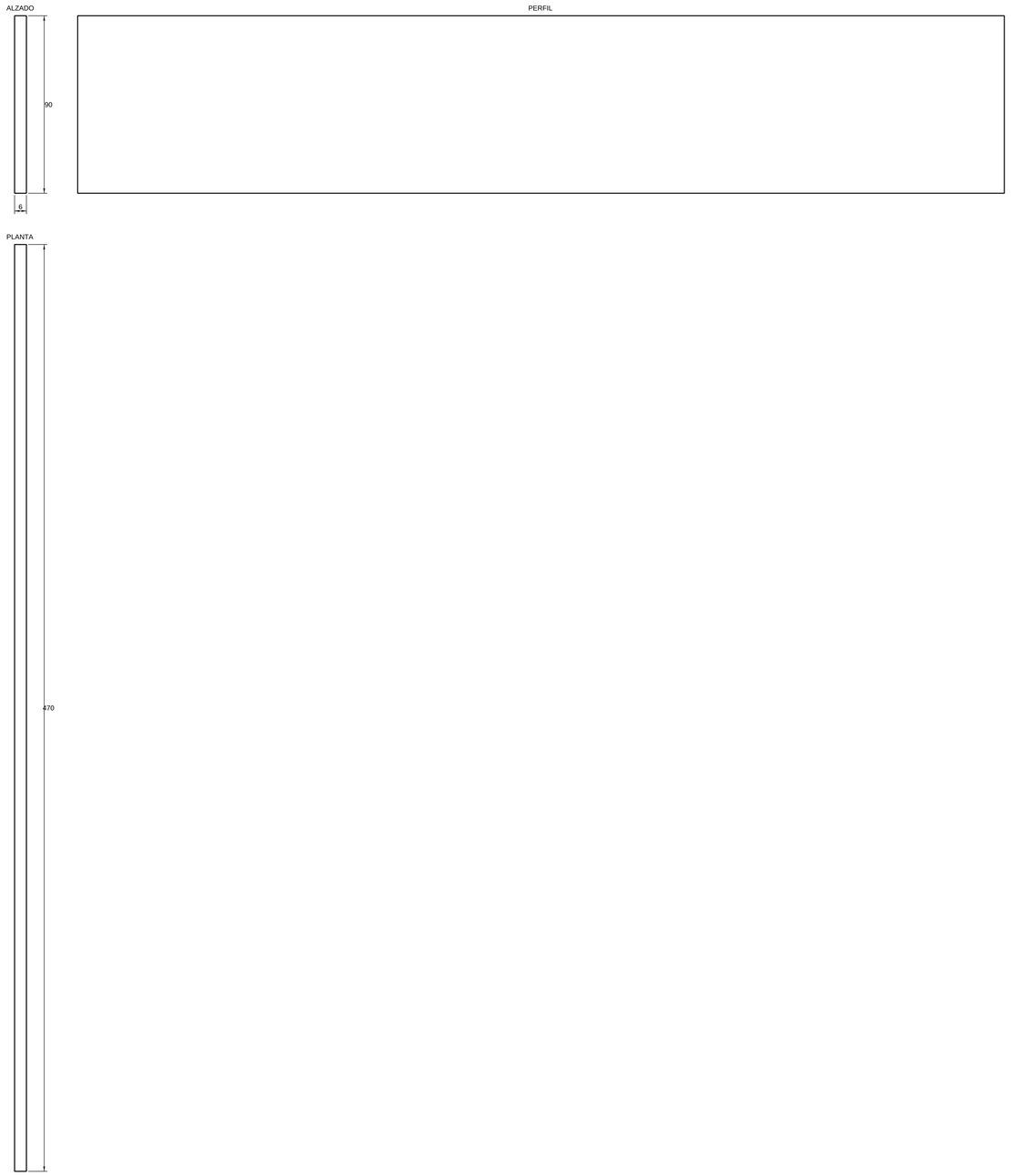

foto3d CAD · DISEÑO CAPA USER ISO 9001 · TÜV · CE · Serie 2	DESIGNACIÓN FAB · Cabezal porta-nosebar descarga PL6 470×90		ESCALA 1:1
	PROYECTO CV-LBP-5000 · MOVEX 530 LBP 18 IN + 5.0...	FUENTE diseño paramétrico — capa user	FORMATO A0 · LÁMINA 1 / 1
PROYECCIÓN — PRIMER DISEÑO	VERIFICACIÓN DE ESCALA ENVOLVENTE (MALLA COMPLEJA)	PIEZAS 1	FECHA — · UNIDADES mm
	NOTA Material: Acero · tol. gral. ISO 2768-mK · vistas envolventes — ver features en el JSON		Nº DE PLANO LB-05

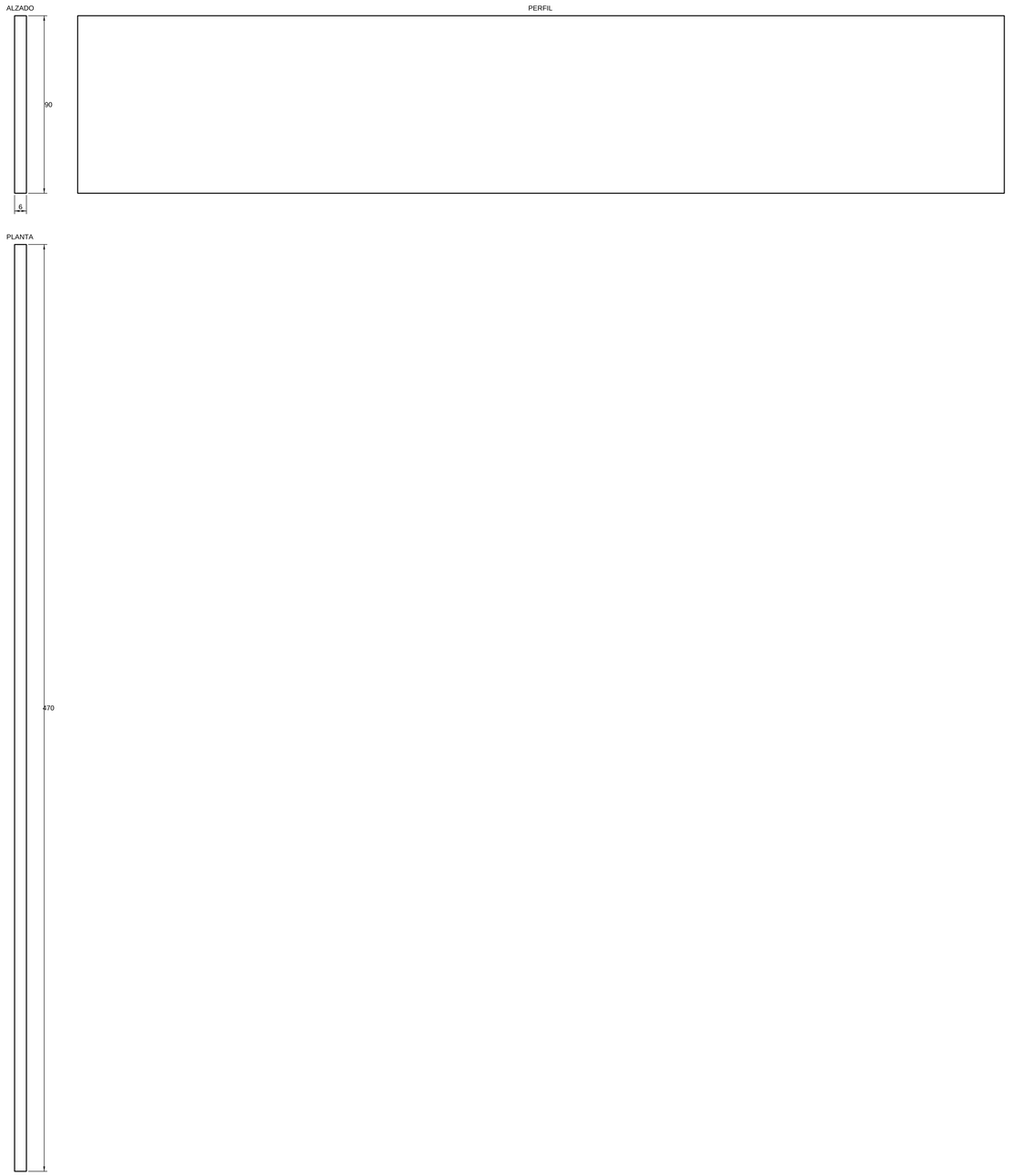

foto3d CAD · DISEÑO CAPA USER ISO 9001 · TÜV · CE · MAN 2	DESIGNACIÓN FAB - Cabezal porta-nosebar entrada PL6 470×…		ESCALA 1:1
	PROYECTO CV-LBP-5000 - MOVEX 530 LBP 18 IN + 5.0…	FUENTE diseño paramétrico — capa user	FORMATO A0 · LÁMINA 1 / 1
PROYECCIÓN – PRIMER DISEÑO	VERIFICACIÓN DE ESCALA ENVOLVENTE (MALLA COMPLEJA)	PIEZAS 1	FECHA — · UNIDADES mm
	NOTA Material: Acero - tol. gral. ISO 2768-mK - vistas envolventes — ver features en el JSON		N° DE PLANO LB-06

ISOMÉTRICA

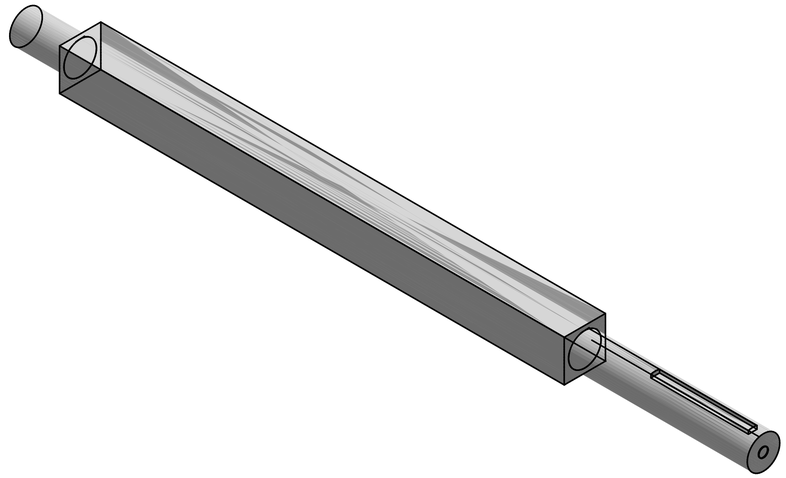

ALZADO

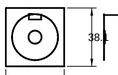

PERFIL

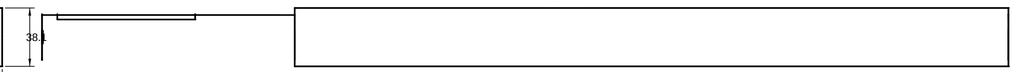

PLANTA

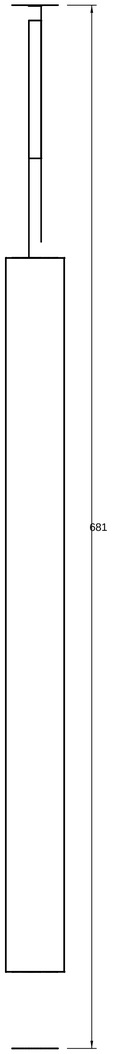

foto3d CAD · DISEÑO CAPA USER ISO 5457 · 7200 · 129 · 5456-2	DESIGNACIÓN FAB · EJE MOTRIZ cuadrado 38.1 — L=681 (muñones Ø30 j6)		ESCALA 1:2
	PROYECTO CV-LBP-5000 · MOVEX 530 LBP 18 IN × 5.0…	FUENTE diseño paramétrico — capa user	FORMATO A1 / LÁMINA 1 / 1
PROYECCIÓN — PRIMER DIEDRO	VERIFICACIÓN DE ESCALA CAD EN MM (CAPA USER)	PIEZAS 1	FECHA — / UNIDADES mm
	NOTA Material: Acero · tol. gral. ISO 2768-mK		Nº DE PLANO LB-07

ISOMÉTRICA

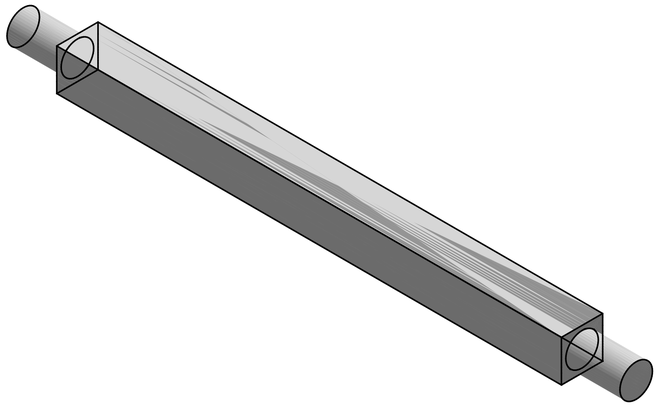

ALZADO

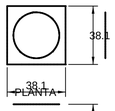

PERFIL

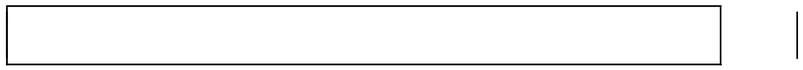

PLANTA

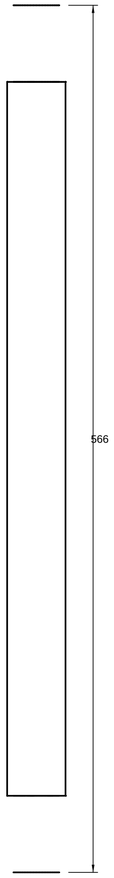

foto3d CAD · DISEÑO CAPA USER ISO 5457 · 7200 · 129 · 5456-2	DESIGNACIÓN FAB · EJE TENSOR cuadrado 38.1 — L=566 (muñones Ø30 j6)		ESCALA 1:2
	PROYECTO CV-LBP-5000 · MOVEX 530 LBP 18 IN × 5.0…	FUENTE diseño paramétrico — capa user	FORMATO A1 / LÁMINA 1 / 1
PROYECCIÓN — PRIMER DIEDRO	VERIFICACIÓN DE ESCALA CAD EN MM (CAPA USER)	PIEZAS 1	FECHA — / UNIDADES mm
	NOTA Material: Acero · tol. gral. ISO 2768-mK		Nº DE PLANO LB-08

foto3d CAD · DISEÑO CAPA USER ISO 9001 · TÜV · CE · Serie 2	DESIGNACIÓN FAB - Guarda inferior motriz — artesa U chapa …		ESCALA 1:2
	PROYECTO CV-LBP-5000 · MOVEX 530 LBP 18 IN + 5.0…	PUENTE diseño paramétrico — capa user	FORMATO A0 · LÁMINA 1 / 1
PROYECCIÓN — PRIMER DISEÑO	VERIFICACIÓN DE ESCALA ENVOLVENTE (MALLA COMPLEJA)	PIEZAS 1	FECHA — · UNIDADES mm
	NOTA Material: Acero · tol. gral. ISO 2768-mK · vistas envolventes — ver features en el JSON		Nº DE PLANO LB-09

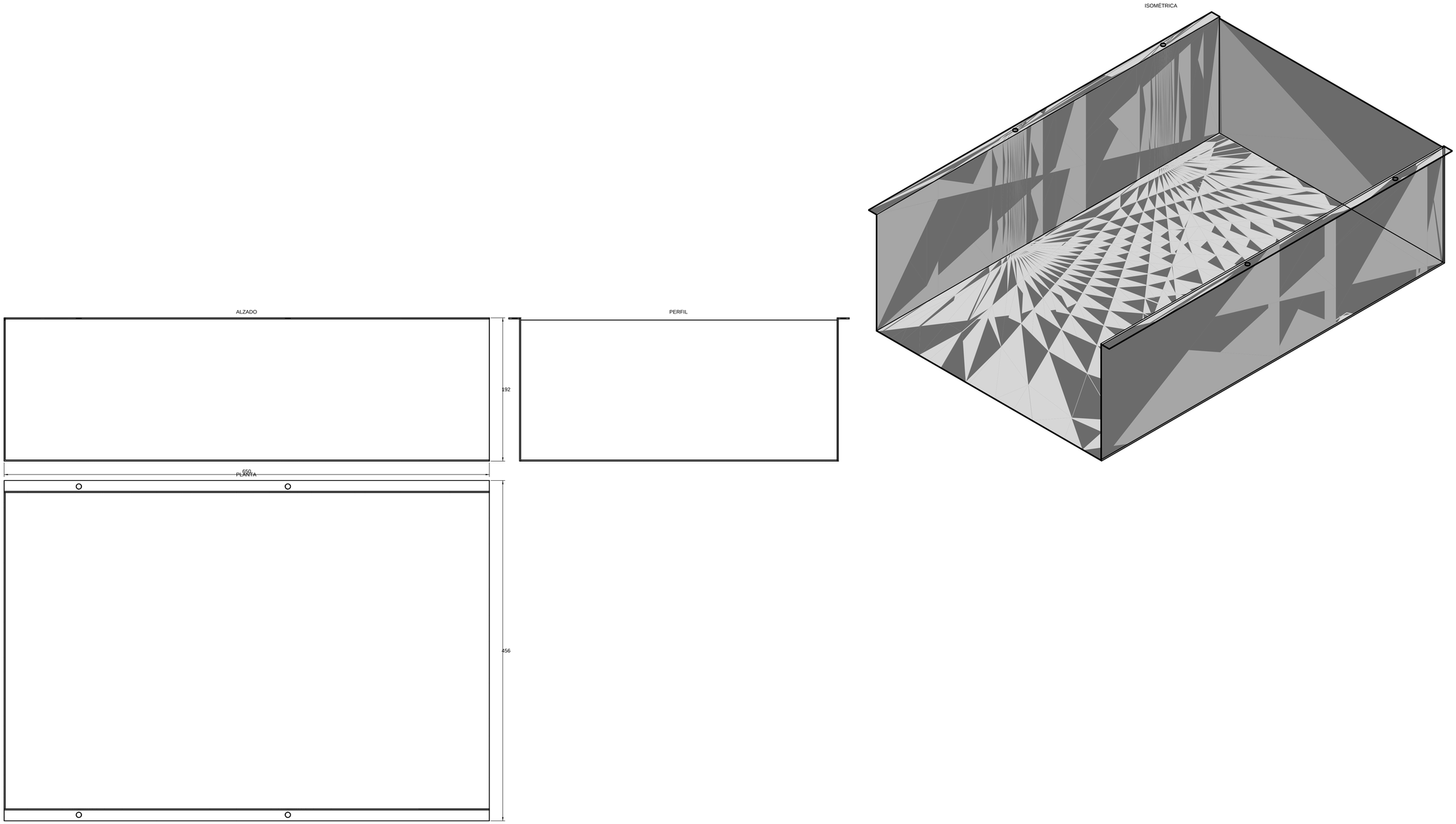

foto3d CAD - DISEÑO CAPA USER ISO 9001 - TÜV - LGA - Seite 2	DESIGNACIÓN FAB - Guarda inferior tensor — artesa U chapa 1.5		ESCALA 1:2
	PROYECTO CV-LBP-5000 - MOVEX 530 LBP 18 IN + 5.0...	PUENTE diseño paramétrico — capa user	FORMATO A0 / LÁMINA 1 / 1
PROYECCIÓN — PRIMER DISEÑO	VERIFICACIÓN DE ESCALA CAD EN MM (CAPA USER)	PIEZAS 1	FECHA — / UNIDADES mm
	NOTA Material: Acero - tol. gral. ISO 2768-mK		Nº DE PLANO LB-10

ALZADO

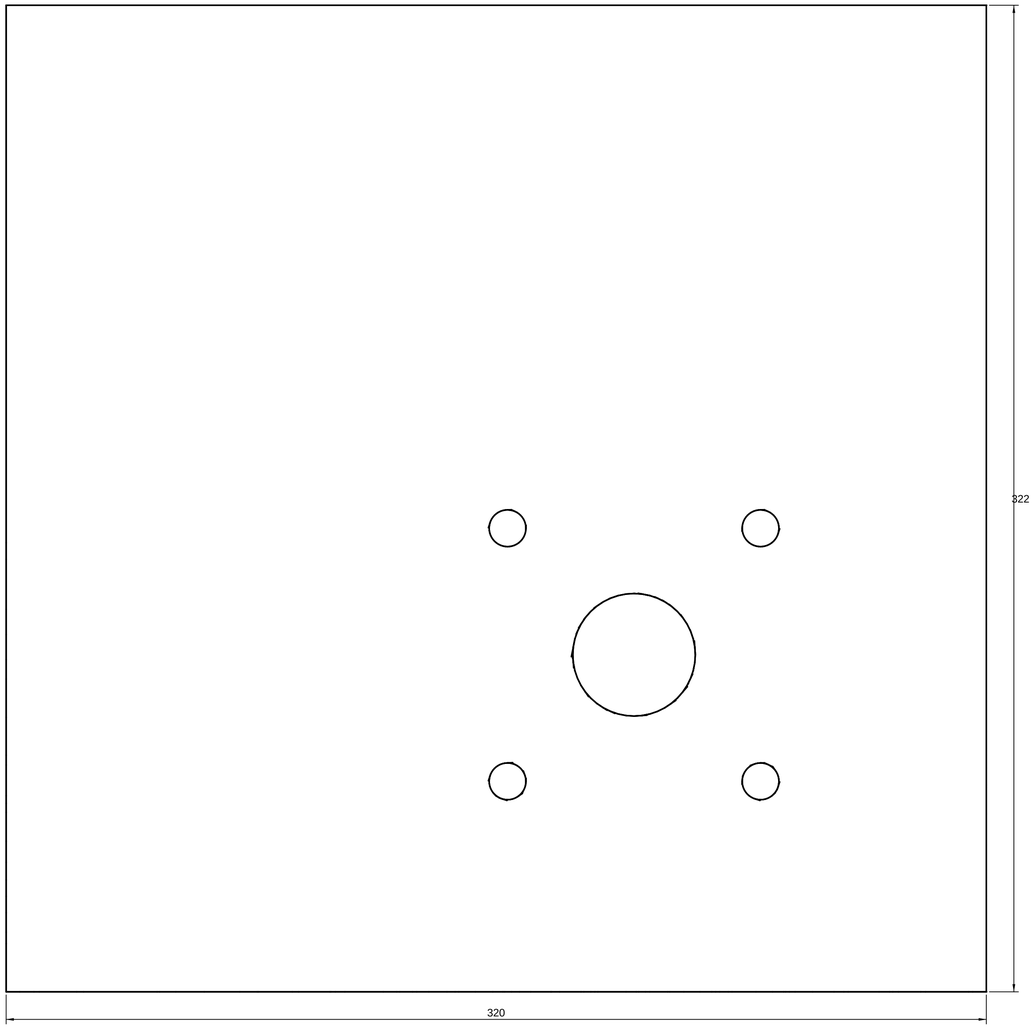

PERFIL

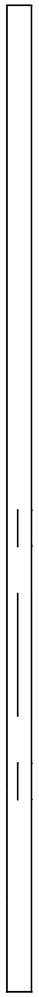

ISOMÉTRICA

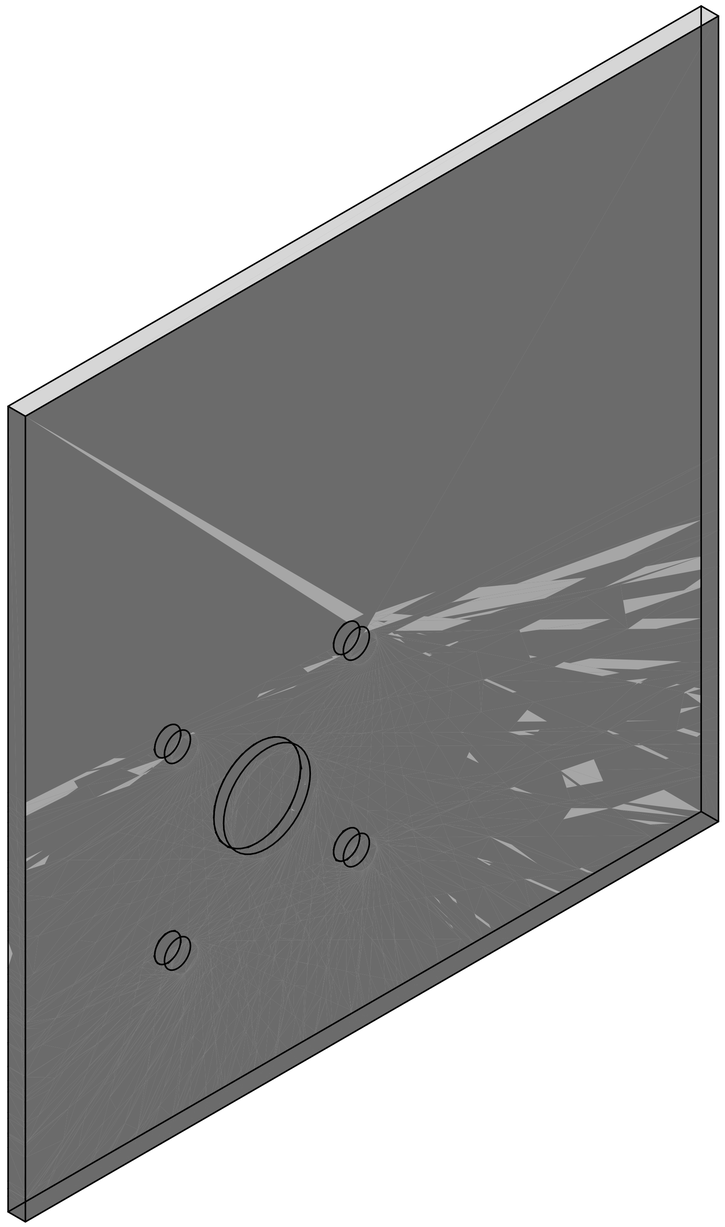

PLANTA

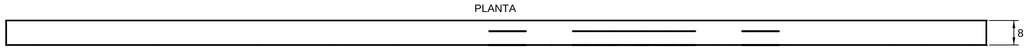

foto3d CAD · DISEÑO CAPA USER ISO 5457 · 7200 · 128 · 5456-2	DESIGNACIÓN FAB · Mecha porta-chumacera PL8 motriz 320×322		ESCALA 1:1
	PROYECTO CV-LBP-5000 · MOVEX 530 LBP 18 IN × 5.0 ...	FUENTE diseño paramétrico — capa user	FORMATO A1 / LÁMINA 1 / 1
PROYECCIÓN — PRIMER DIEDRO	VERIFICACIÓN DE ESCALA CAD EN MM (CAPA USER)	PIEZAS 2	FECHA — / UNIDADES mm
	NOTA Material: Acero · tol. gral. ISO 2768-mK		Nº DE PLANO LB-11

ALZADO

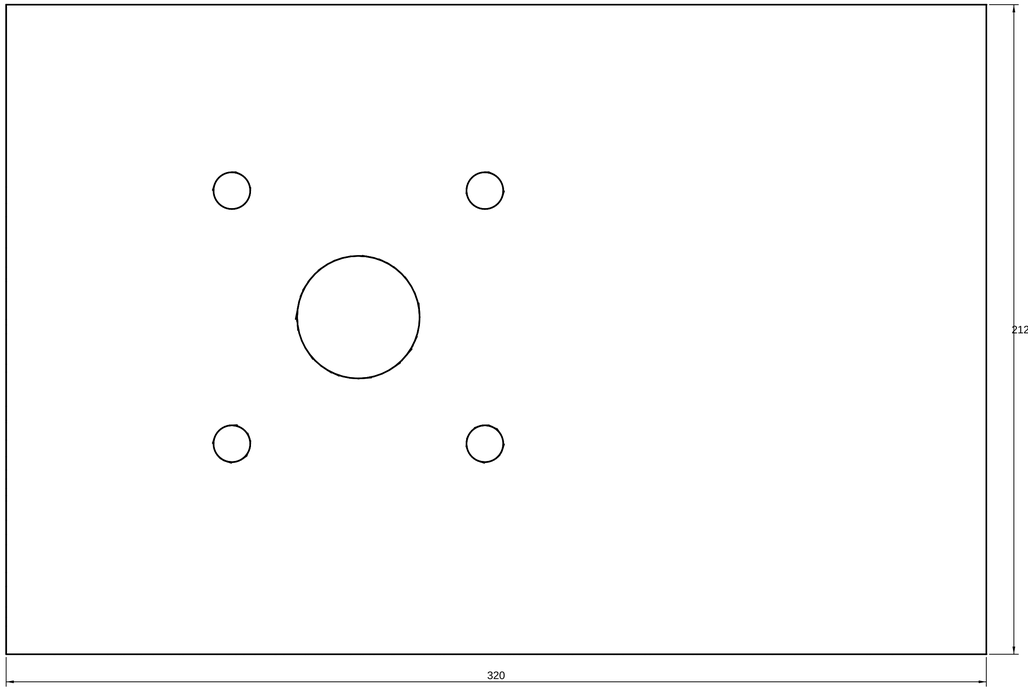

PERFIL

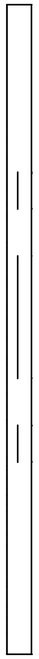

ISOMÉTRICA

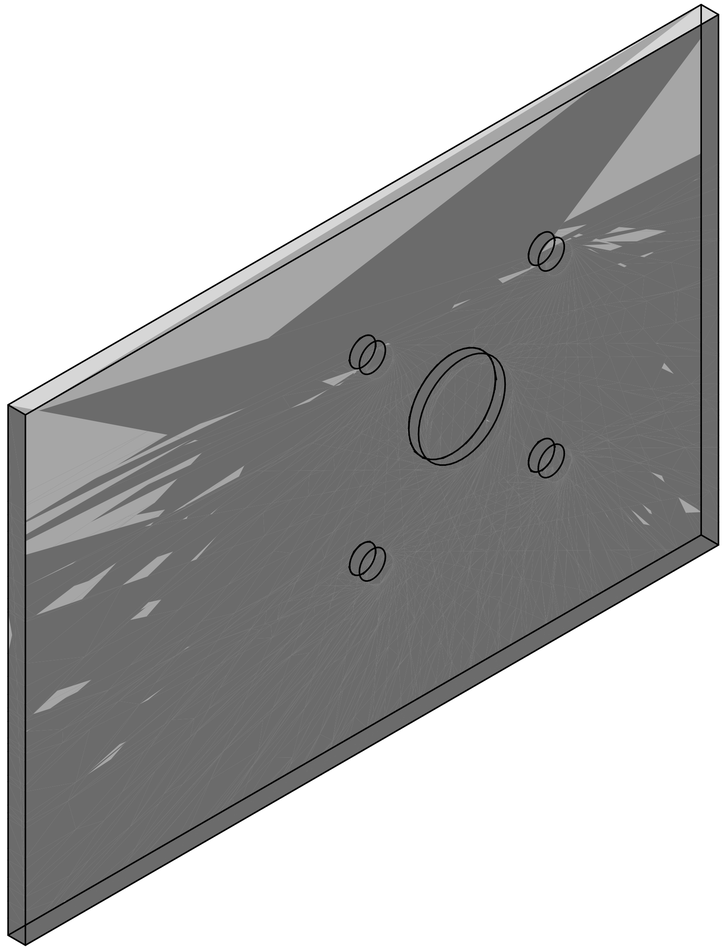

PLANTA

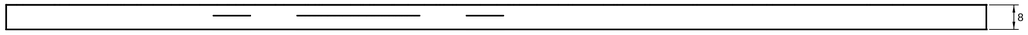

foto3d CAD · DISEÑO CAPA USER ISO 5457 · 7200 · 129 · 5456-2	DESIGNACIÓN FAB · Mecha porta-chumacera PL8 tensor 320×212		ESCALA 1:1
	PROYECTO CV-LBP-5000 · MOVEX 530 LBP 18 IN × 5.0…	FUENTE diseño paramétrico — capa user	FORMATO A1 / LÁMINA 1 / 1
PROYECCIÓN — PRIMER DIEDRO	VERIFICACIÓN DE ESCALA CAD EN MM (CAPA USER)	PIEZAS 2	FECHA — / UNIDADES mm
	NOTA Material: Acero · tol. gral. ISO 2768-mK		Nº DE PLANO LB-12

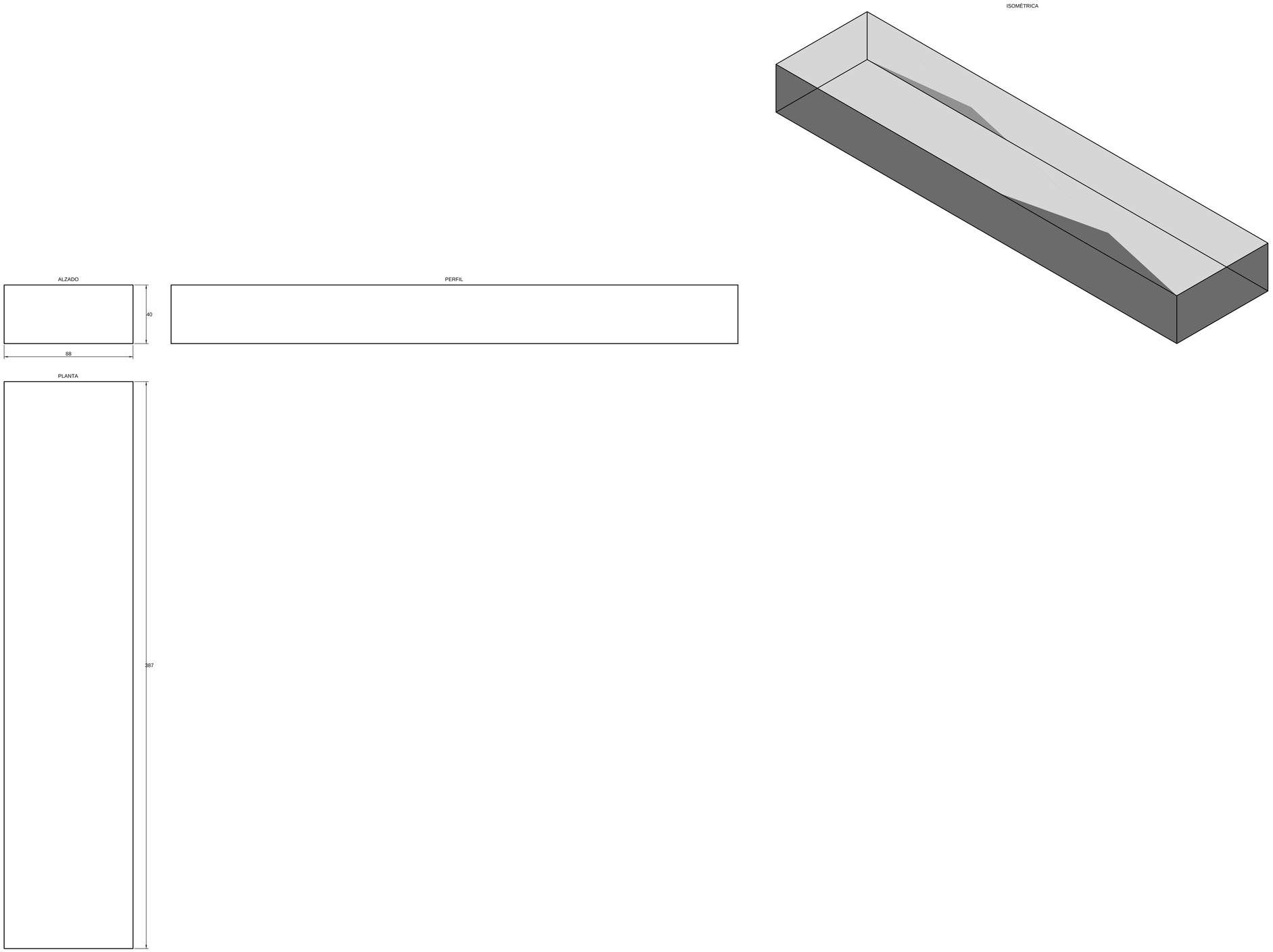

foto3d CAD - DISEÑO CAPA USER ISO 9001 - TÜV - CE - Vista 2	DESIGNACIÓN FAB - Riostra de soportes (tipo ZP2026)		ESCALA 1:1
	PROYECTO CV-LBP-5000 - MOVEX 530 LBP 18 IN + 5.0...	FUENTE diseño paramétrico — capa user	FORMATO A0 / LÁMINA 1 / 1
PROYECCIÓN – PRIMER DISEÑO	VERIFICACIÓN DE ESCALA CAD EN MM (CAPA USER)	PIEZAS 3	FECHA — / UNIDADES mm
	NOTA Material: Acero S275JR - tot. gral. ISO 2768-mK		Nº DE PLANO LB-13

ISOMÉTRICA

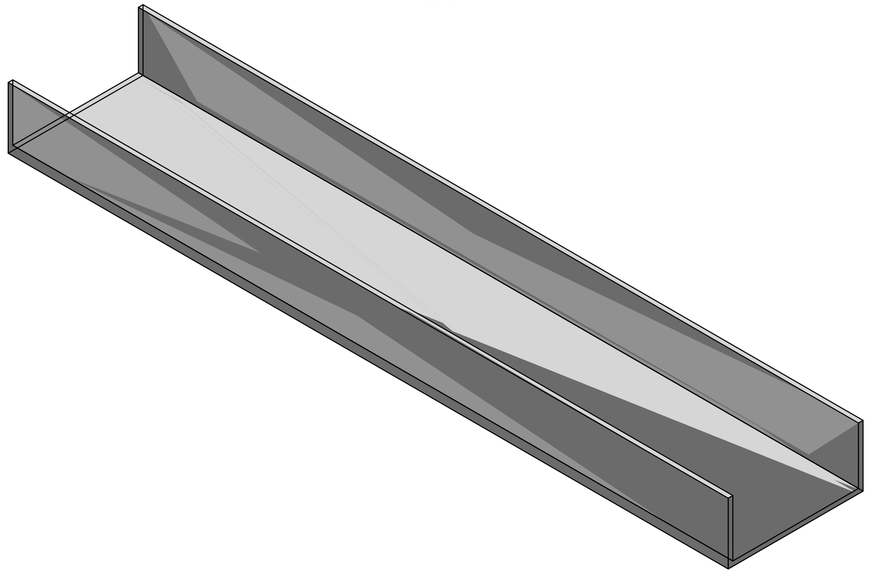

ALZADO

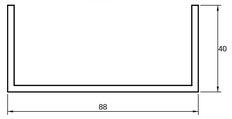

PERFIL

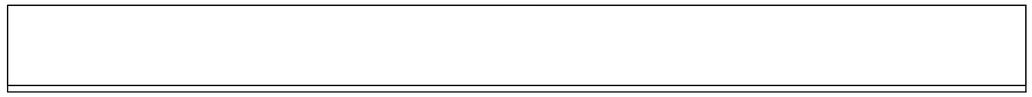

PLANTA

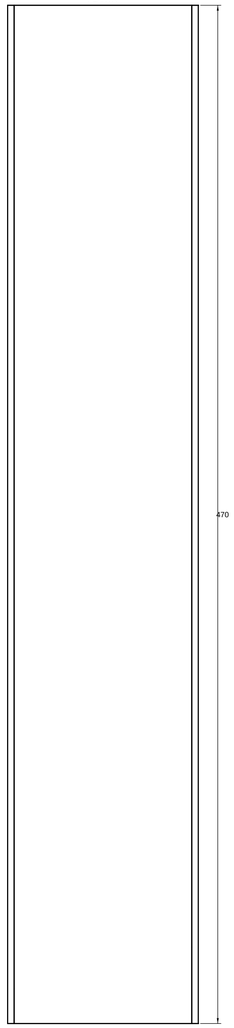

foto3d CAD · DISEÑO CAPA USER ISO 9001 · TÜV · CE · SAM-2	DESIGNACIÓN FAB · Travesaño tipo ZP2026 — C 88×40×3		ESCALA 1:1
	PROYECTO CV-LBP-5000 · MOVEX 530 LBP 18 IN + 5.0...	FUENTE diseño paramétrico — capa user	FORMATO A0 · LÁMINA 1 / 1
PROYECCIÓN — PRIMER DISEÑO	VERIFICACIÓN DE ESCALA CAD EN MM (CAPA USER)	PIEZAS 5	FECHA — · UNIDADES mm
	NOTA Material: Acero S275JR · tol. gral. ISO 2768-mK		Nº DE PLANO LB-14