PLANOS DE FABRICACIÓN

CV-GT-800 · MOVEX 530 GT (FRICTION TOP) 18 IN × 0.8 M

ENSAMBLE	lbp530_gt08.json (formato foto3d-cad, capa user)
PIEZAS TOTALES	44
ÍTEMS DISTINTOS	24
PLANOS DE FABRICACIÓN	13 (LB-01 … LB-13)
NORMALIZADAS / CONJUNTOS	11
NORMA DE LÁMINAS	ISO 5457 (marco) · 7200 (cajetín) · 129 (cotas) · 5456-2 (1er diedro)
TOLERANCIA GENERAL	ISO 2768-mK salvo indicación; ajustes por asiento en cada plano
UNIDADES	mm · proyección primer diedro
FECHA	—

foto3d — método algorítmico fotos?3D · diseño (capa user), no medición.

Verificar dimensiones nominales con la unidad real antes de cortar/mecanizar.

DESPIECE / LISTA DE MATERIALES (1/1)

ÍTEM	DESIGNACIÓN	CANT	TIPO	MATERIAL / NORMA	PLANO
1	FAB · Soporte tipo ZP2026 203×95×3 + nivelador	2	FABRICADA	Acero S275JR	LB-01
2	FAB · Placa lateral libre PL6 L=800	1	FABRICADA	Acero S275JR	LB-02
3	FAB · Placa lateral motriz PL6 L=800	1	FABRICADA	Acero S275JR	LB-03
4	FAB · Rodillo retorno Ø63.5 eje muerto Ø15 — 2× 6202-2RS sellados, perno hex M8/lado	1	FABRICADA	POR DEFINIR — tubo de acero, espesor sin declarar	LB-04
5	FAB · Cabezal porta-nosebar descarga PL6 470×90	1	FABRICADA	Acero	LB-05
6	FAB · Cabezal porta-nosebar entrada PL6 470×90	1	FABRICADA	Acero	LB-06
7	FAB · EJE MOTRIZ cuadrado 38.1 — L=681 (muñones Ø30 j6)	1	FABRICADA	Acero	LB-07
8	FAB · EJE TENSOR cuadrado 38.1 — L=566 (muñones Ø30 j6)	1	FABRICADA	Acero	LB-08
9	FAB · Guarda inferior unica — artesa U chapa 1.5	1	FABRICADA	Acero	LB-09
10	FAB · Mecha porta-chumacera PL8 motriz 320×322	2	FABRICADA	Acero	LB-10
11	FAB · Mecha porta-chumacera PL8 tensor 320×212	2	FABRICADA	Acero	LB-11
12	FAB · Riostra de soportes (tipo ZP2026)	1	FABRICADA	Acero S275JR	LB-12
13	FAB · Travesaño tipo ZP2026 — C 88×40×3	1	FABRICADA	Acero S275JR	LB-13
14	NORM · Banda Movex 530 GT (friction top) 18 in — lazo 2.56 m	1	NORMALIZADA	COMERCIAL	—
15	NORM · Chumacera UCF206 Ø30	4	NORMALIZADA	COMERCIAL	—
16	NORM · Collarín P21703Y (fija el sprocket central)	2	NORMALIZADA	COMERCIAL	—
17	NORM · Goma Grip Top 75 ShA (disp. 50 ShA) (+2, 46 filas)	1	NORMALIZADA	COMERCIAL	—
18	NORM · Guía de apoyo: pletina 12×30 + BAR CAP 17.53×19.05	7	NORMALIZADA	COMERCIAL	—
19	NORM · Guía lateral conical rail L 1¼ in + escuadras	2	NORMALIZADA	COMERCIAL	—
20	NORM · Motorreductor eje hueco Ø30 + brazo de torque	1	NORMALIZADA	Motorreductor ~0.18 kW i?6.3	—
21	NORM · Nosebar descarga 18 in (3× K6 in, montaje IDLER=acumulación) — P22862 — transfer plate C/RODAMIENTOS h19, L=6 in (cotización)	1	NORMALIZADA	COMERCIAL	—
22	NORM · Nosebar entrada 18 in (3× K6 in, montaje IDLER=acumulación) — P22862 — transfer plate C/RODAMIENTOS h19, L=6 in (cotización)	1	NORMALIZADA	COMERCIAL	—
23	NORM · Sprocket P158808YF moldeado Z-32, bore cuadrado 1.5 in, grano M8 (cotización 26012937)	6	NORMALIZADA	COMERCIAL	—
24	NORM · Sprocket Z32 loco (flotante +0.4/+0.3, grano suelto)	2	NORMALIZADA	COMERCIAL	—

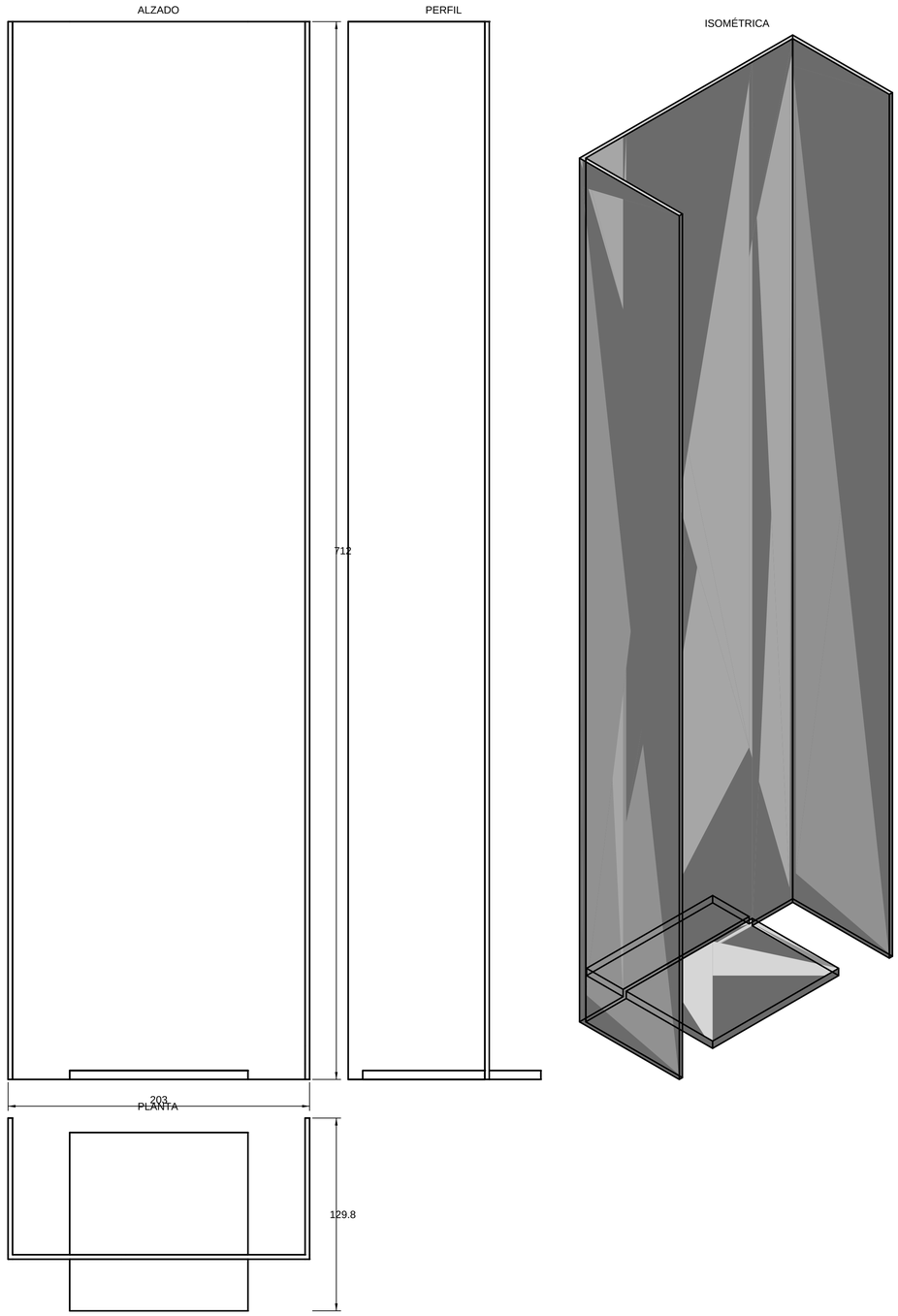

foto3d CAD · DISEÑO CAPA USER ISO 5457 · 7200 · 129 · 5456-2	DESIGNACIÓN FAB · Soporte tipo ZP2026 203×95×3 + nivelador		ESCALA 1:2
	PROYECTO CV-GT-800 · MOVEX 530 GT (FRICTION TOP …	FUENTE diseño paramétrico — capa user	FORMATO A1 / LÁMINA 1 / 1
PROYECCIÓN — PRIMER DIEDRO	VERIFICACIÓN DE ESCALA CAD EN MM (CAPA USER)	PIEZAS 2	FECHA — / UNIDADES mm
	NOTA Material: Acero S275JR · tol. gral. ISO 2768-mK		Nº DE PLANO LB-01

ISOMÉTRICA

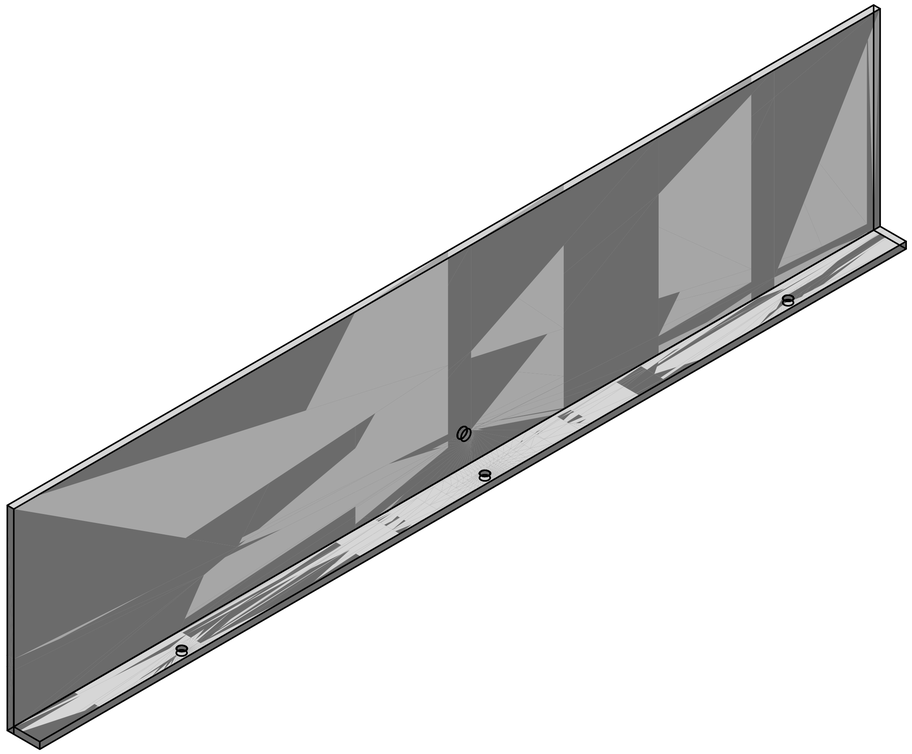

ALZADO

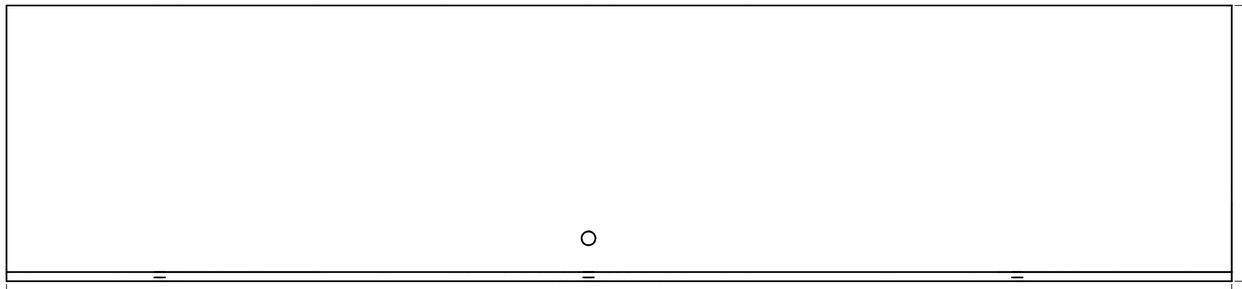

PERFIL

PLANTA

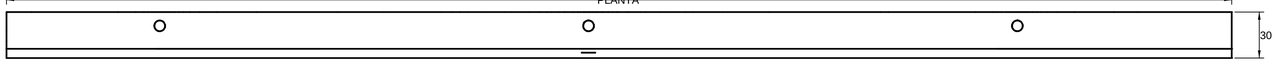

foto3d CAD · DISEÑO CAPA USER ISO 5457 · 7200 · 129 · 5456-2	DESIGNACIÓN FAB · Placa lateral libre PL6 L=800		ESCALA 1:2
	PROYECTO CV-GT-800 · MOVEX 530 GT (FRICTION TOP…	FUENTE diseño paramétrico — capa user	FORMATO A1 · LÁMINA 1 / 1
PROYECCIÓN — PRIMER DIEDRO	VERIFICACIÓN DE ESCALA CAD EN MM (CAPA USER)	PIEZAS 1	FECHA — · UNIDADES mm
	NOTA Material: Acero S275JR · tol. gral. ISO 2768-mK		Nº DE PLANO LB-02

ALZADO

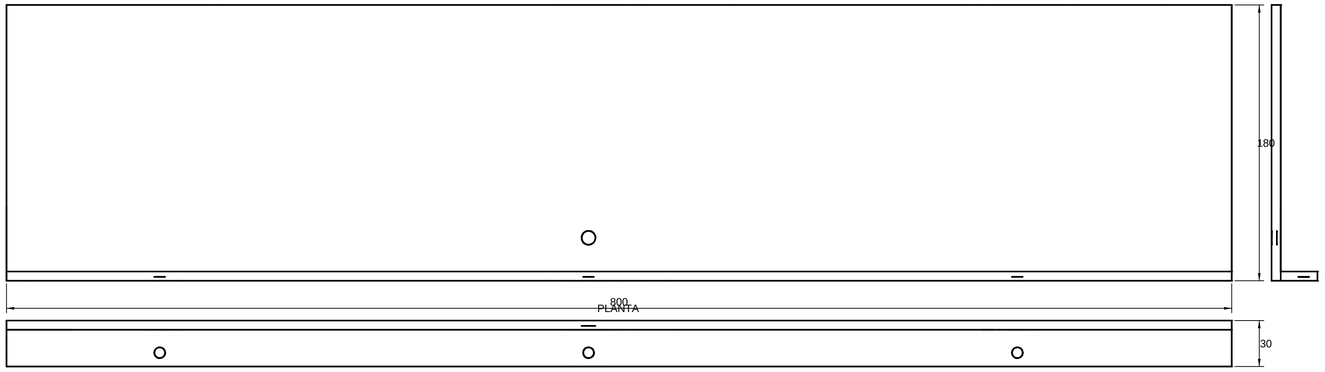

PERFIL

PLANTA

ISOMÉTRICA

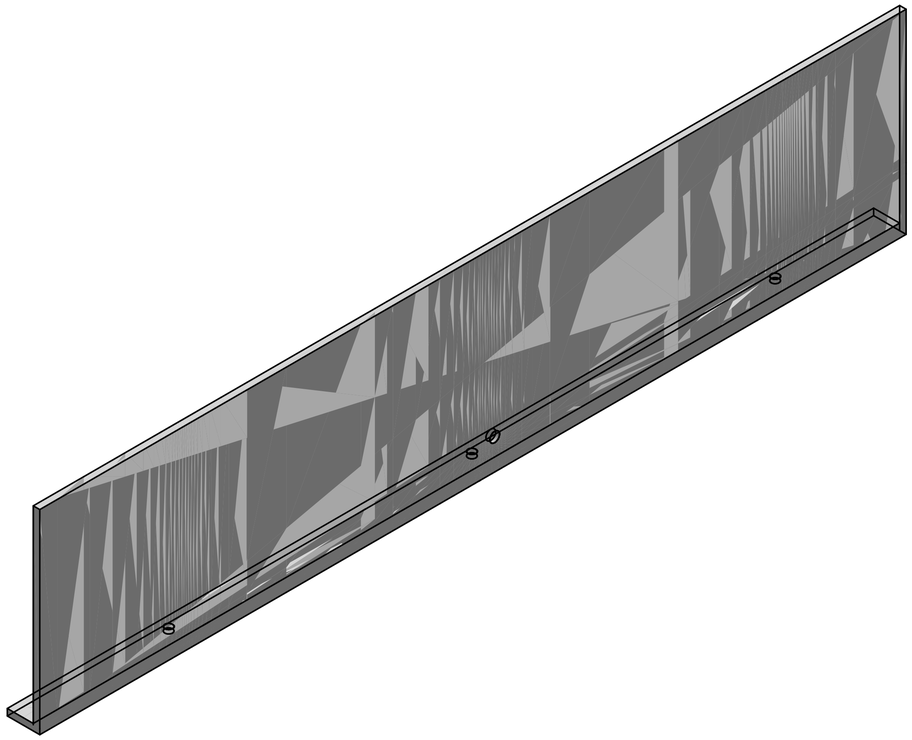

foto3d CAD · DISEÑO CAPA USER ISO 5457 · 7200 · 128 · 5456-2	DESIGNACIÓN FAB · Placa lateral motriz PL6 L=800		ESCALA 1:2
	PROYECTO CV-GT-800 · MOVEX 530 GT (FRICTION TOP…	FUENTE diseño paramétrico — capa user	FORMATO A1 · LÁMINA 1 / 1
PROYECCIÓN — PRIMER DIEDRO	VERIFICACIÓN DE ESCALA CAD EN MM (CAPA USER)	PIEZAS 1	FECHA — · UNIDADES mm
	NOTA Material: Acero S275JR · tol. gral. ISO 2768-mK		Nº DE PLANO LB-03

ALZADO

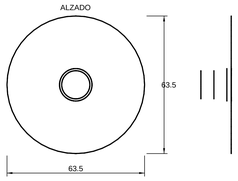

PERFIL

ISOMÉTRICA

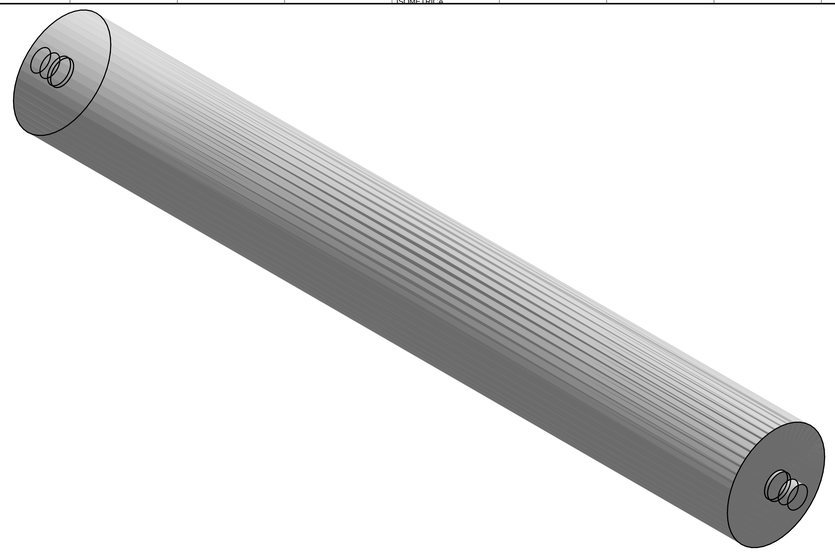

PLANTA

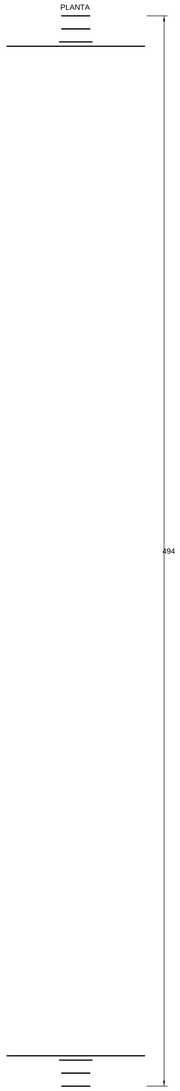

foto3d CAD - DISEÑO CAPA USER ISO 9487 - TDM - 12B - 94B-2	DENOMINACIÓN FAB - Rodillo retorno Ø63.5 eje muerto Ø15 — 2× 6202-2RS sellados, perno hex M8/fado		ESCALA 1:1
	PROYECTO CV-GT-800 - MOVIEX 530 GT (FRICTION TOP...	FUENTE diseño paramétrico — capa user	FORMATO A0 / LÁMINA 1 / 1
PROYECCIÓN — PRIMER DIEDRO	VERIFICACIÓN DE ESCALA CAD EN MM (CAPA USER)	PESO 1	FECHA — / UNIDADES mm
	NOTA Material: POR DEFINIR — tubo de acero, espesor sin declarar - tol. gral. ISO 2768-mK		Nº DE PLANO LB-04

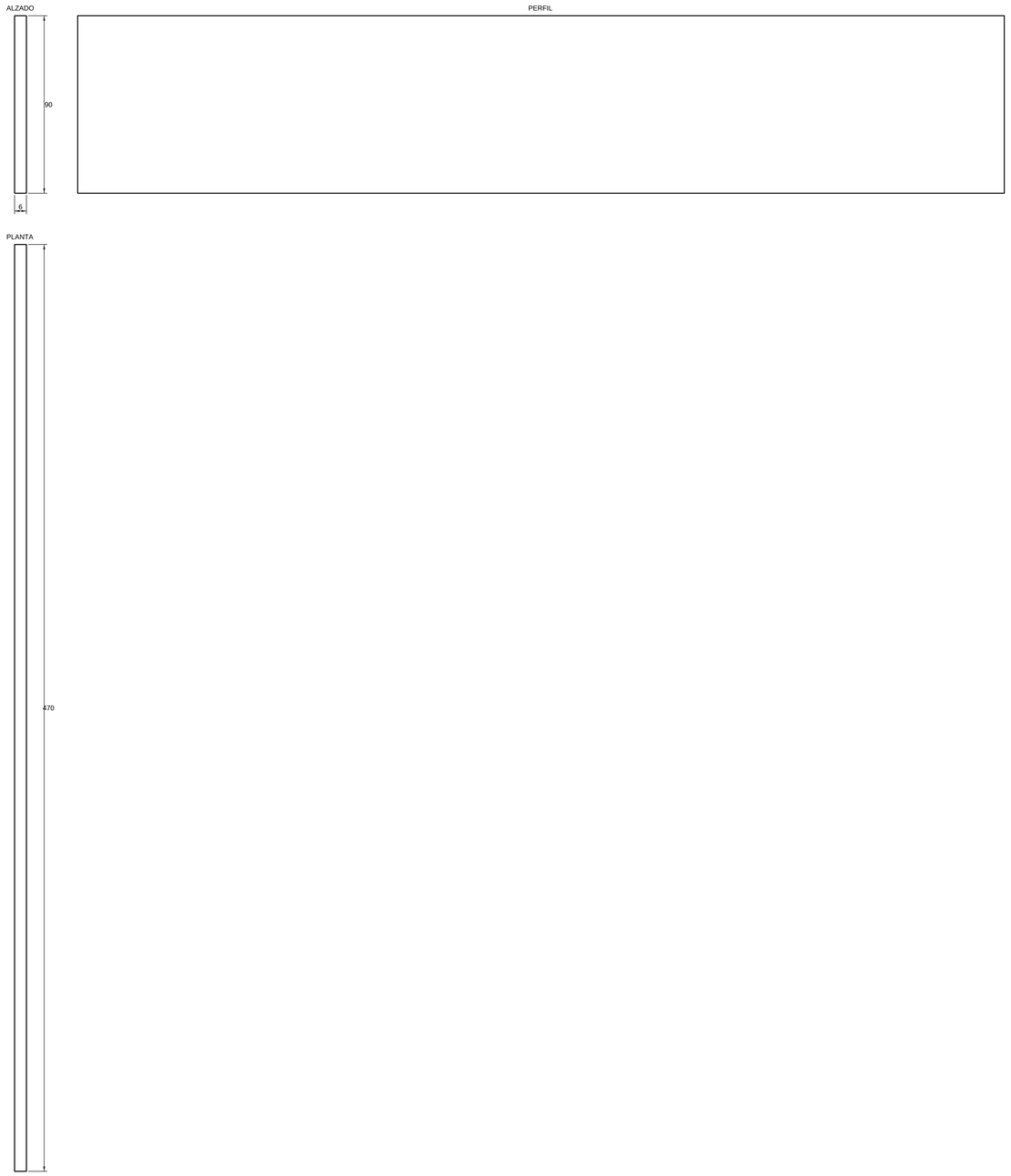

foto3d CAD · DISEÑO CAPA USER ISO 9001 · TÜV · 12B · 5456-2	DENOMINACIÓN FAB · Cabezal porta-nosebar descarga PL6 470×90	ESCALA 1:1
	PROYECTO CV-GT-800 · MOVEX 530 GT (FRICTION TOP...	FUENTE diseño paramétrico — capa user	FORMATO A0	LÁMINA 1 / 1
PROYECCIÓN — PRIMER DIEDRO	VERIFICACIÓN DE ESCALA ENVOLVENTE (MALLA COMPLEJA)	PESO 1	FECHA —	UNIDADES mm
	NOTA Material: Acero · tol. gral. ISO 2768-mK · vistas envolventes — ver features en el JSON		Nº DE PLANO LB-05	

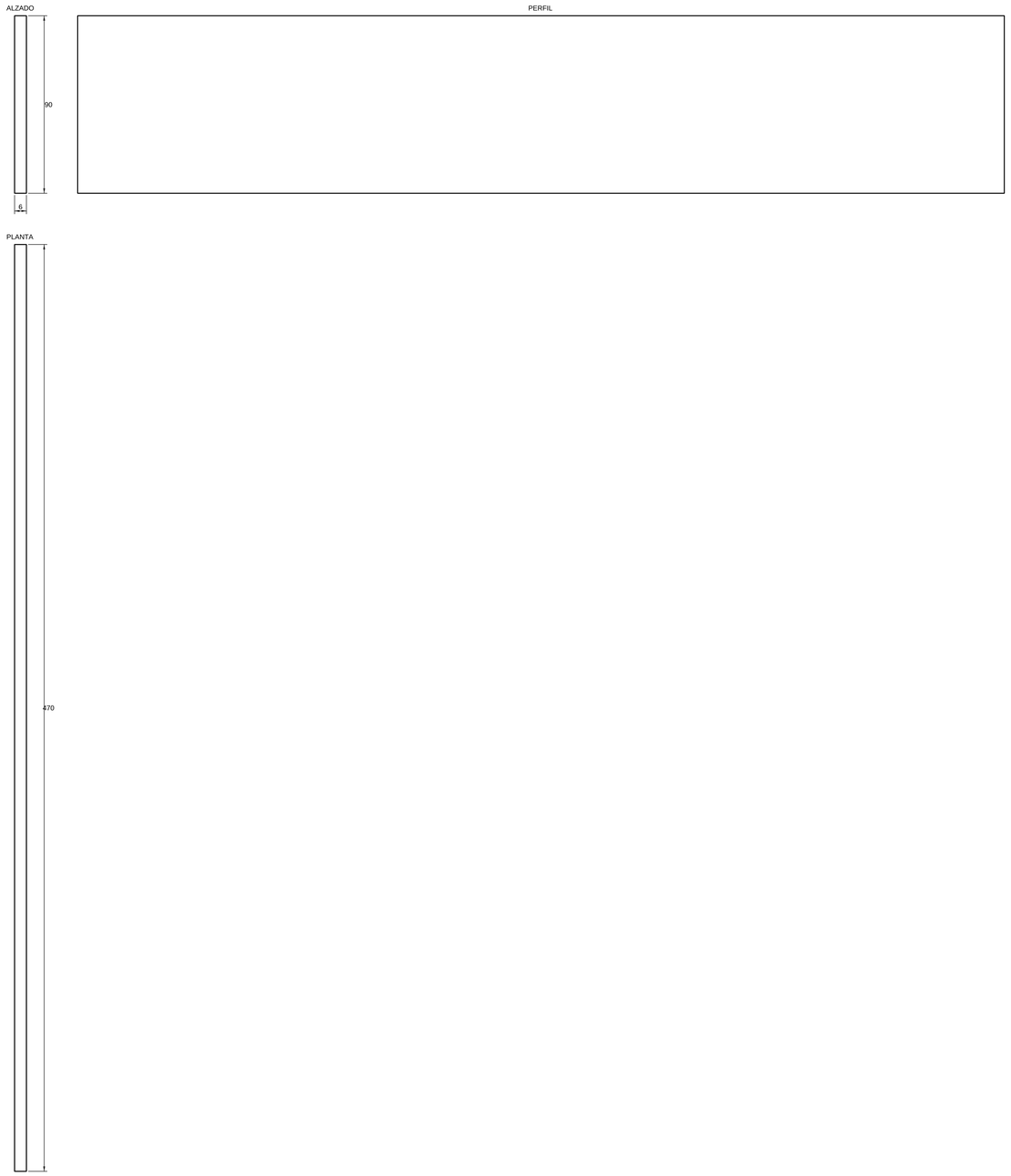

foto3d CAD · DISEÑO CAPA USER ISO 9001 · TÜV · 12B · 5456-2	DENOMINACIÓN FAB - Cabezal porta-nosebar entrada PL6 470×…	ESCALA 1:1
	PROYECTO CV-GT-800 · MOVIDEX 530 GT (FRICTION TOP…	FUENTE diseño paramétrico — capa user
	FORMATO A0	LÁMINA 1 / 1
PROYECCIÓN — PRIMER DIEDRO	VERIFICACIÓN DE ESCALA ENVOLVENTE (MALLA COMPLEJA)	PESO 1
	FECHA —	UNIDADES mm
	NOTA Material: Acero · tol. gral. ISO 2768-mK · vistas envolventes — ver features en el JSON	Nº DE PLANO LB-06

ISOMÉTRICA

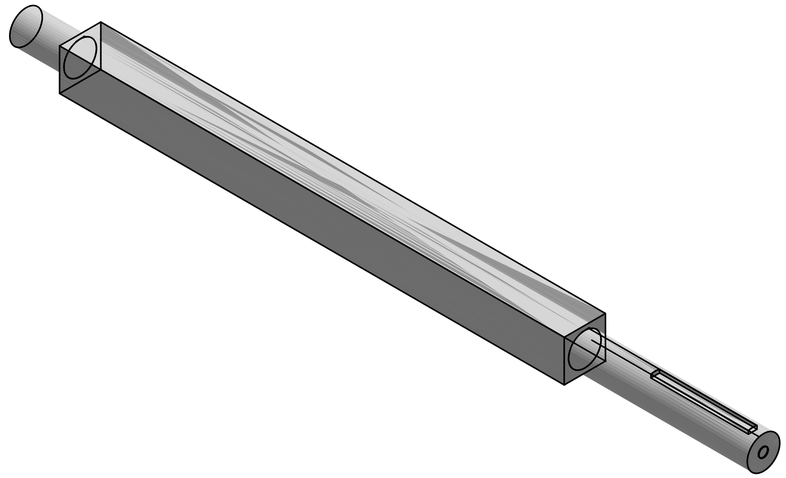

ALZADO

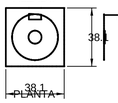

PERFIL

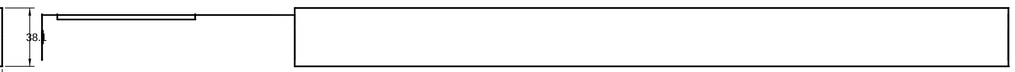

PLANTA

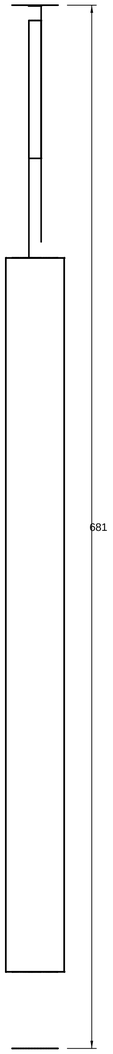

foto3d CAD · DISEÑO CAPA USER ISO 5457 · 7200 · 129 · 5456-2	DESIGNACIÓN FAB · EJE MOTRIZ cuadrado 38.1 — L=681 (muñones Ø30 j6)		ESCALA 1:2
	PROYECTO CV-GT-800 · MOVEX 530 GT (FRICTION TOP…	FUENTE diseño paramétrico — capa user	FORMATO A1 / LÁMINA 1 / 1
PROYECCIÓN — PRIMER DIEDRO	VERIFICACIÓN DE ESCALA CAD EN MM (CAPA USER)	PIEZAS 1	FECHA — / UNIDADES mm
	NOTA Material: Acero · tol. gral. ISO 2768-mK		Nº DE PLANO LB-07

ISOMÉTRICA

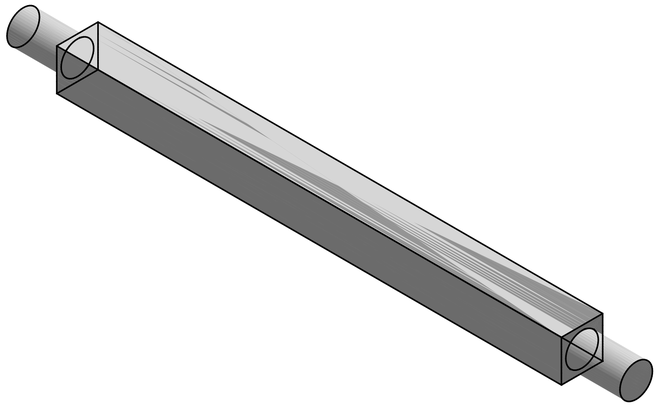

ALZADO

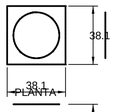

PERFIL

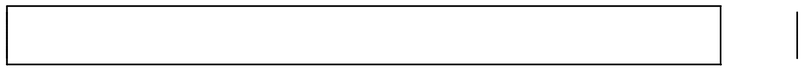

PLANTA

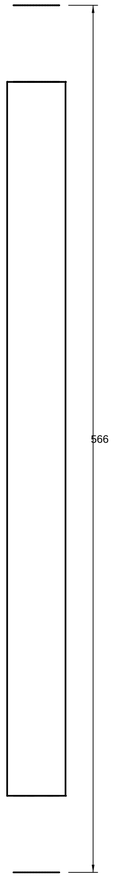

foto3d CAD · DISEÑO CAPA USER ISO 5457 · 7200 · 129 · 5456-2	DESIGNACIÓN FAB · EJE TENSOR cuadrado 38.1 — L=566 (muñones Ø30 j6)		ESCALA 1:2
	PROYECTO CV-GT-800 · MOVEX 530 GT (FRICTION TOP…	FUENTE diseño paramétrico — capa user	FORMATO A1 / LÁMINA 1 / 1
PROYECCIÓN — PRIMER DIEDRO	VERIFICACIÓN DE ESCALA CAD EN MM (CAPA USER)	PIEZAS 1	FECHA — / UNIDADES mm
	NOTA Material: Acero · tol. gral. ISO 2768-mK		Nº DE PLANO LB-08

ISOMÉTRICA

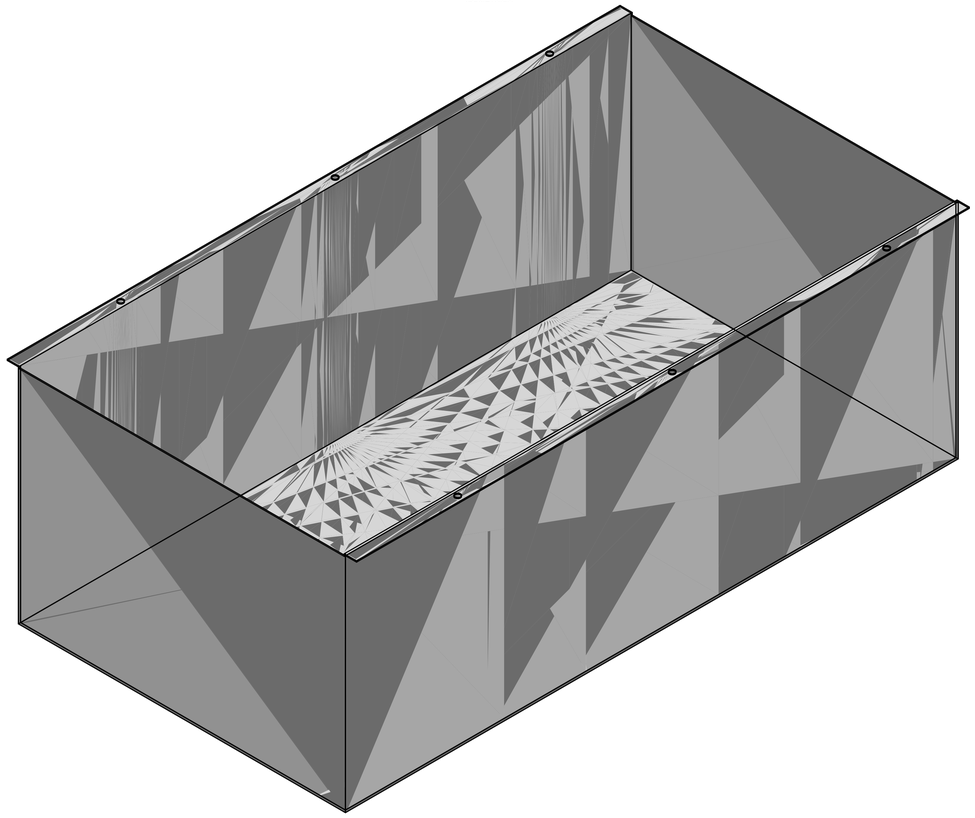

ALZADO

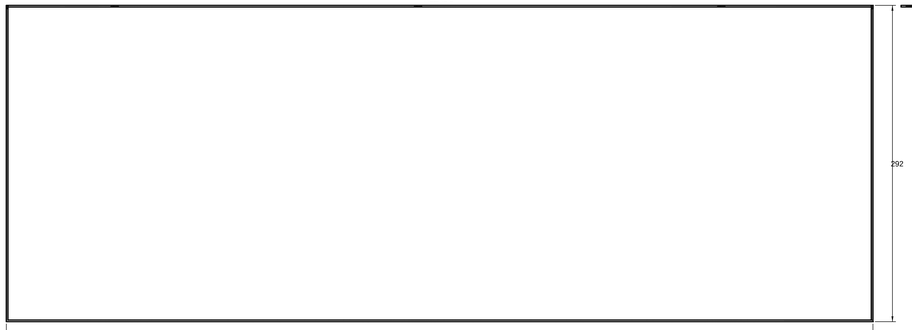

PERFIL

PLANTA

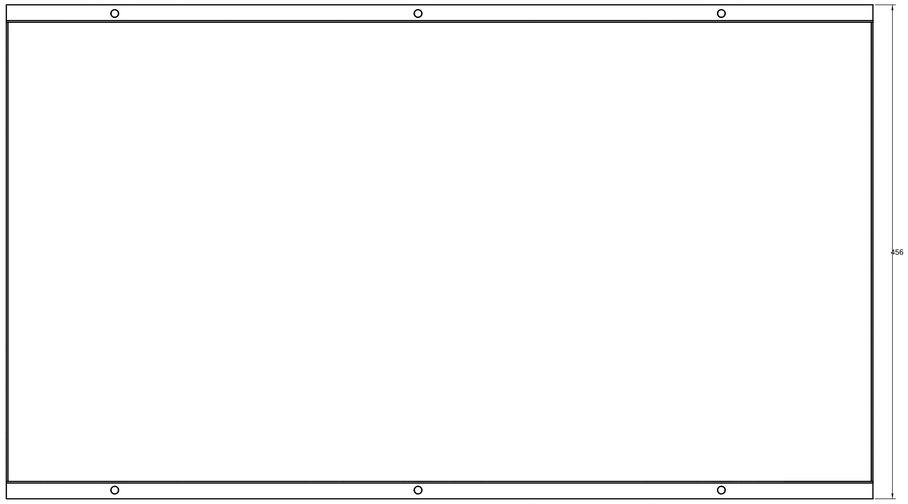

foto3d CAD · DISEÑO CAPA USER ISO 9001 · 7300 · 2.2B · 5456-Z	DESIGNACIÓN FAB · Guarda inferior unica — artesa U chapa 1.5		ESCALA 1:2
	PROYECTO CV-GT-800 · MOVEX 530 GT (FRICTION TOP...	PLANTA diseño paramétrico — capa user	FORMATO A0 · LÁMINA 1 / 1
PROYECCIÓN — PRIMER DIEDRO	REFERENCIA DE DIBUJO CAD EN MM (CAPA USER)	PESO 1	PESO — · UNIDADES mm
	NOTA Material: Acero · tol. gral. ISO 2768-mK		Nº DE PLANO LB-09

ALZADO

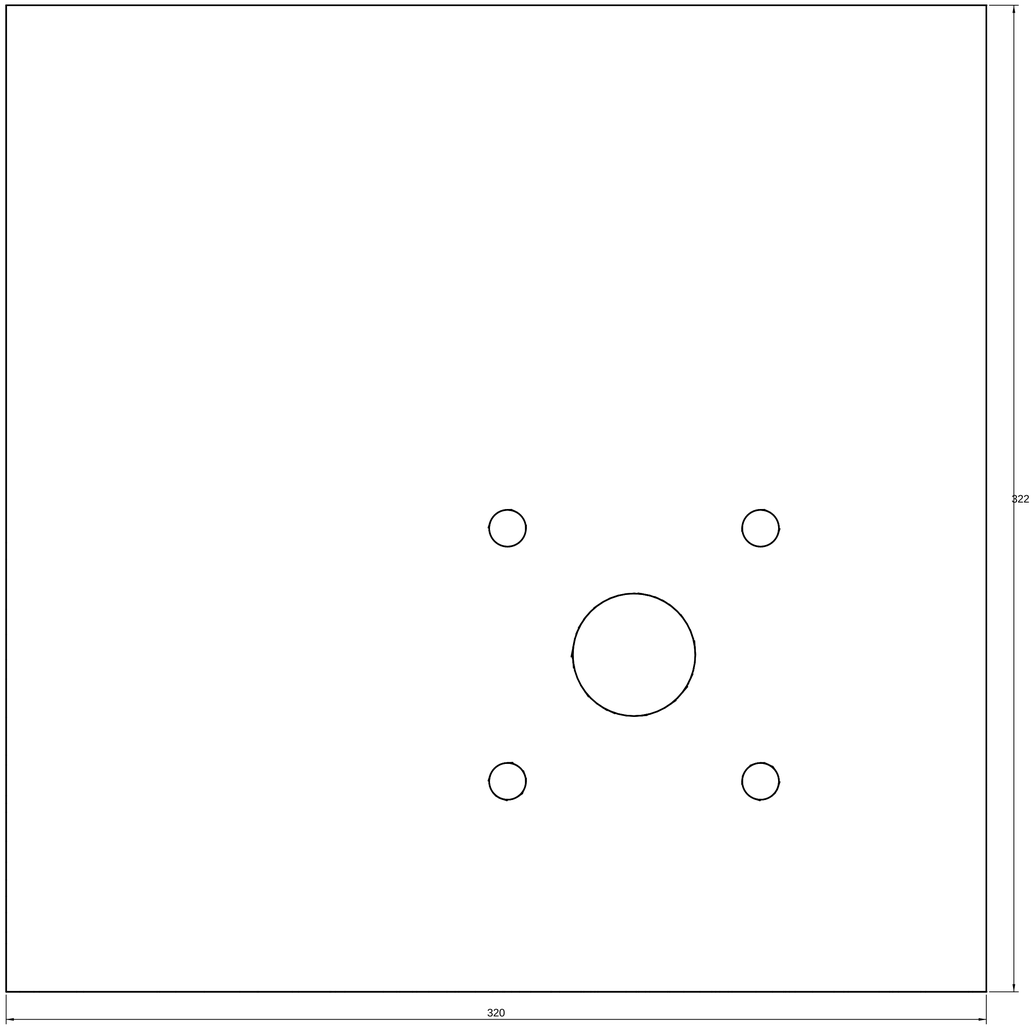

PERFIL

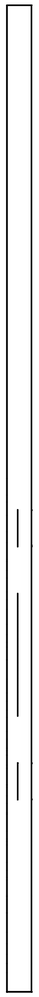

ISOMÉTRICA

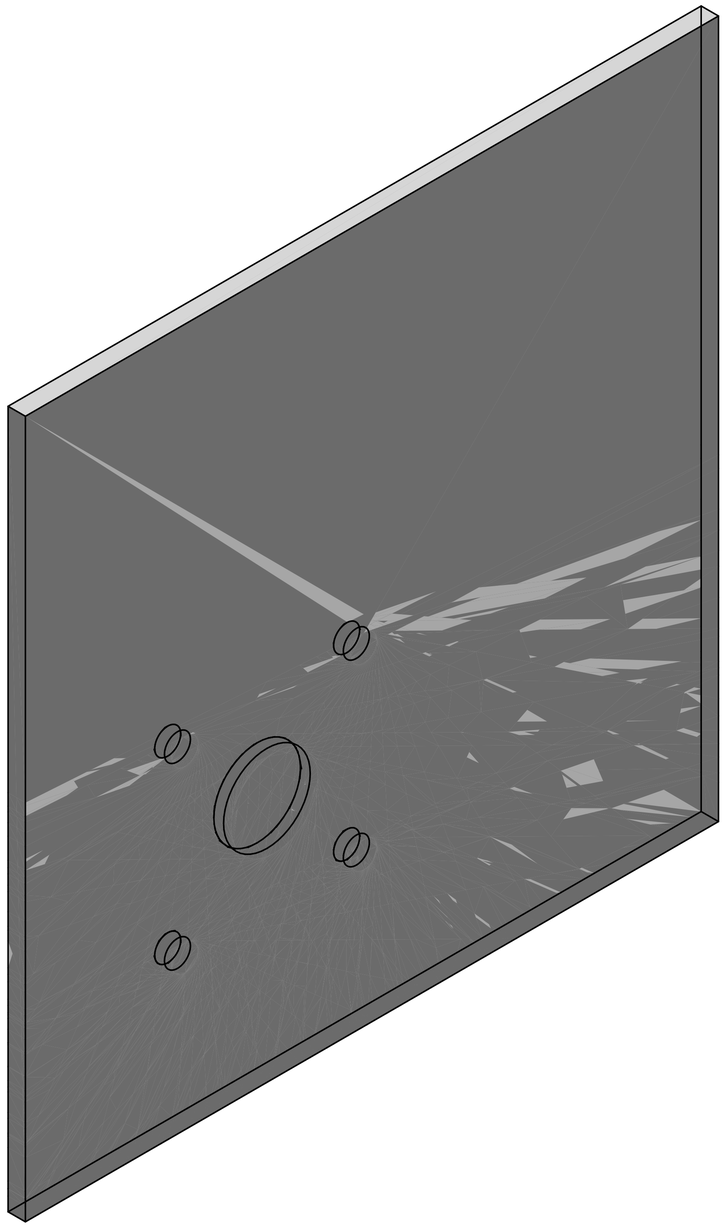

PLANTA

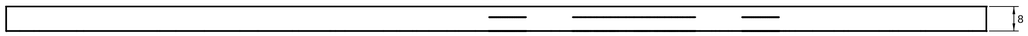

foto3d CAD · DISEÑO CAPA USER ISO 5457 · 7200 · 128 · 5456-2	DESIGNACIÓN FAB · Mecha porta-chumacera PL8 motriz 320×322		ESCALA 1:1
	PROYECTO CV-GT-800 · MOVEX 530 GT (FRICTION TOP…	FUENTE diseño paramétrico — capa user	FORMATO A1 / LÁMINA 1 / 1
PROYECCIÓN — PRIMER DIEDRO	VERIFICACIÓN DE ESCALA CAD EN MM (CAPA USER)	PIEZAS 2	FECHA — / UNIDADES mm
	NOTA Material: Acero · tol. gral. ISO 2768-mK		Nº DE PLANO LB-10

ALZADO

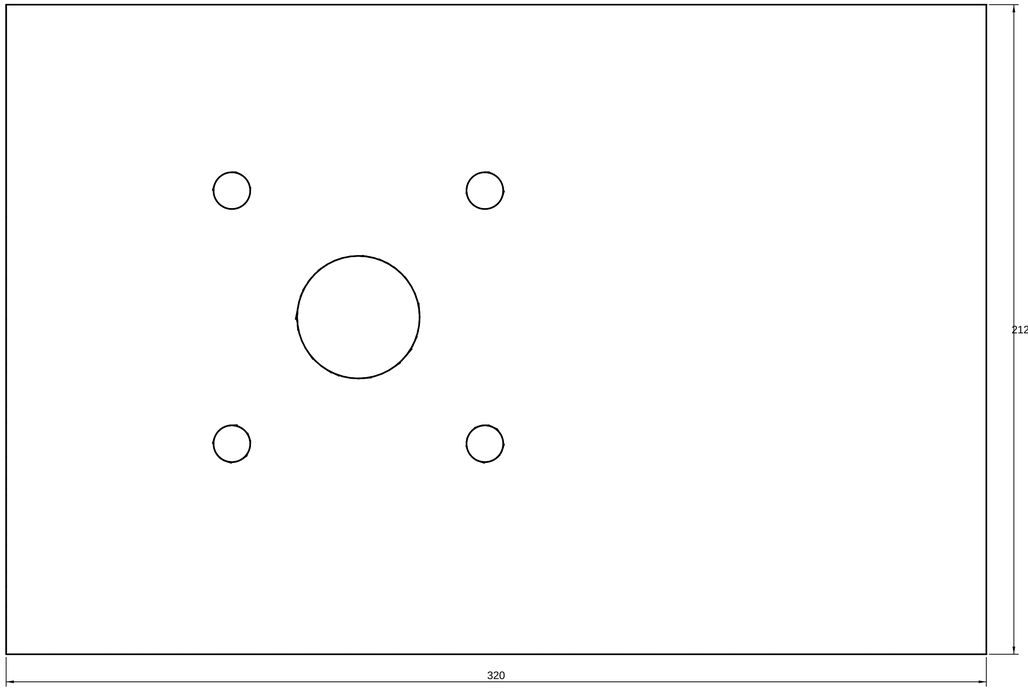

PERFIL

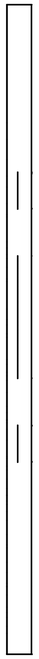

ISOMÉTRICA

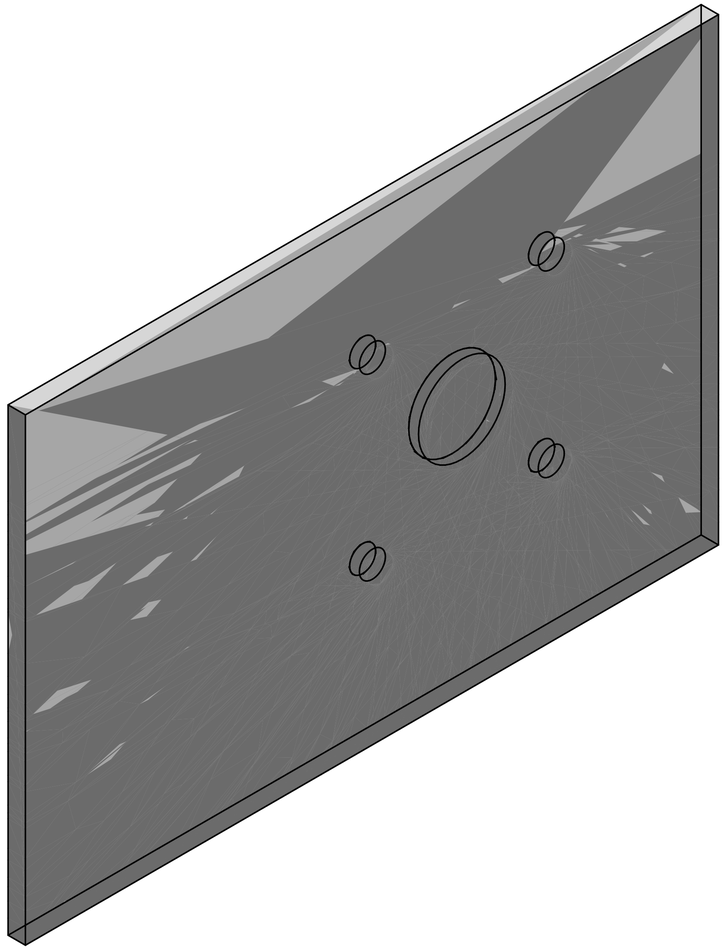

PLANTA

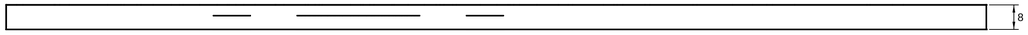

foto3d CAD · DISEÑO CAPA USER ISO 5457 · 7200 · 128 · 5456-2	DESIGNACIÓN FAB · Mecha porta-chumacera PL8 tensor 320×212		ESCALA 1:1
	PROYECTO CV-GT-800 · MOVEX 530 GT (FRICTION TOP…	FUENTE diseño paramétrico — capa user	FORMATO A1 / LÁMINA 1 / 1
PROYECCIÓN — PRIMER DIEDRO	VERIFICACIÓN DE ESCALA CAD EN MM (CAPA USER)	PIEZAS 2	FECHA — / UNIDADES mm
	NOTA Material: Acero · tol. gral. ISO 2768-mK		Nº DE PLANO LB-11

ISOMÉTRICA

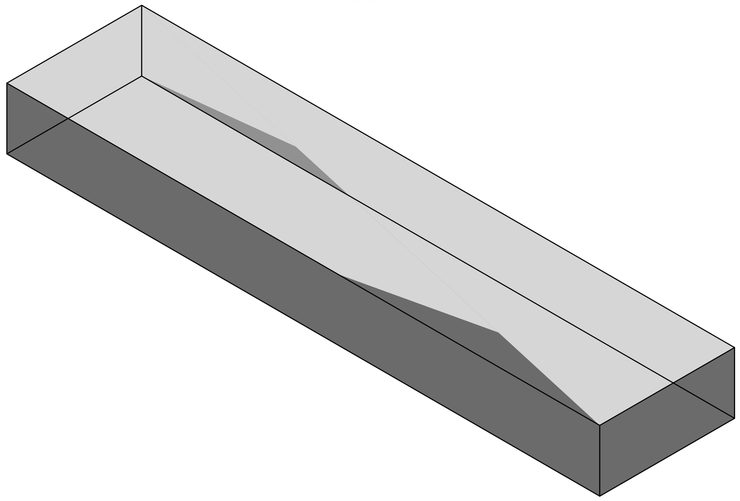

ALZADO

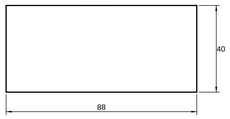

PERFIL

PLANTA

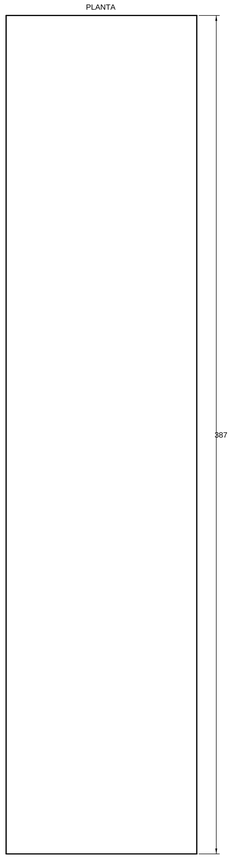

foto3d CAD - DISEÑO CAPA USER ISO 9001 · TÜV · LCM · IVAM-2	DENOMINACIÓN FAB - Riostra de soportes (tipo ZP2026)		ESCALA 1:1
	PROYECTO CV-GT-800 - MOVIDEX 530 GT (FRICTION TOP...	FUENTE diseño paramétrico — capa user	FORMATO A0 / LÁMINA 1 / 1
PROYECCIÓN — PRIMER DIEDRO	VERIFICACIÓN DE ESCALA CAD EN MM (CAPA USER)	PIEZAS 1	FECHA — / UNIDADES mm
	NOTA Material: Acero S275JR - tol. gral. ISO 2768-mK		Nº DE PLANO LB-12

ISOMÉTRICA

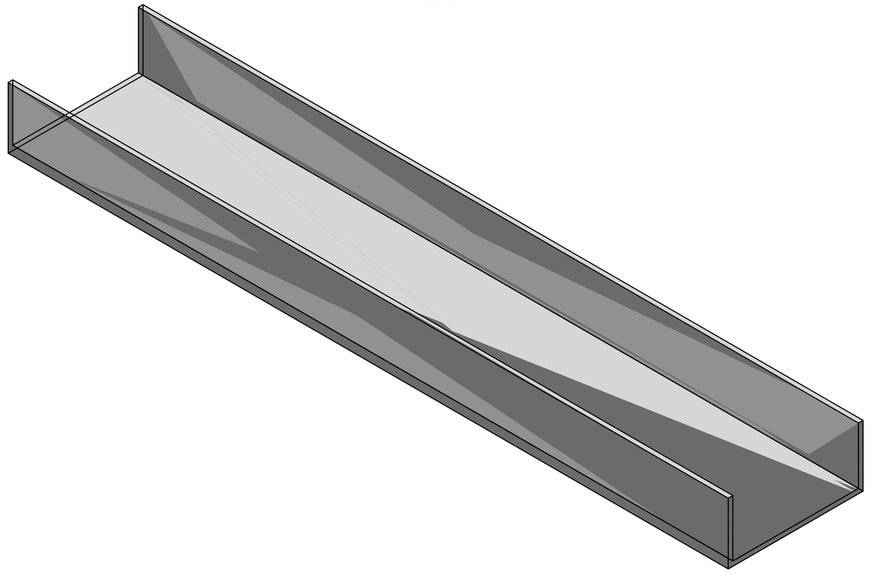

ALZADO

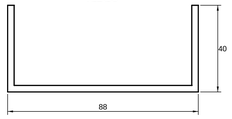

PERFIL

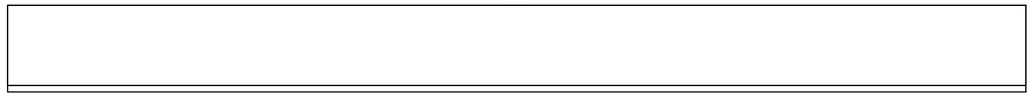

PLANTA

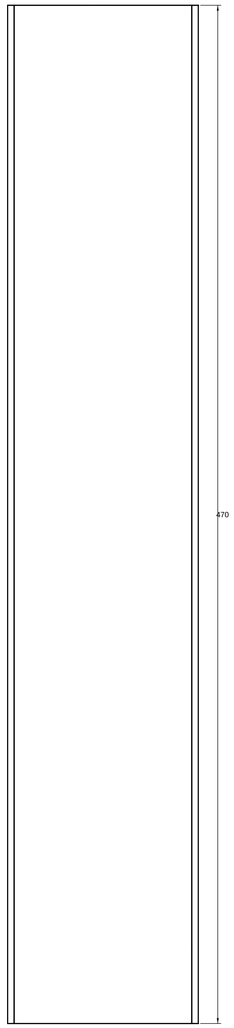

foto3d CAD · DISEÑO CAPA USER ISO 9001 · TÜV · CE · VdTA C	DENOMINACIÓN FAB · Travesaño tipo ZP2026 — C 88×40×3		ESCALA 1:1
	PROYECTO CV-GT-800 · MOVIDEX 530 GT (FRICTION TOP...	FUENTE diseño paramétrico — capa user	FORMATO A0 · LÁMINA 1 / 1
PROYECCIÓN — PRIMER DIEDRO	VERIFICACIÓN DE ESCALA CAD EN MM (CAPA USER)	PIEZAS 1	FECHA — · UNIDADES mm
	NOTA Material: Acero S275JR · tol. gral. ISO 2768-mK		Nº DE PLANO LB-13