RC-SCH40-48 — RODILLO PLANO Y CÓNICO SOBRE CAÑERÍA SCH40 1-1/2"

Equipo: undefined

Estado modelado: eje CENTRADO (reposo, las dos puntas afuera)

VERIFICACIONES DEL DISEÑO

· piezas: 23

· EL: 532

· tubo: 522

· sobreTapas: 531

· sobreEjes: 553

· contrataladro: "Ø45 H8 × 20"

· paredRestante: 1.63

· paredPeorCaso: 1.23

· idCañeriaPeorCaso: "39.4…42.2"

· resorte: {"k":1.514,"precarga_N":9.08,"maxima_N":32.55,"carreraDisponible":15.5,"carreraNecesaria":12.5}

· cono: {"k":0.06289,"semianguloDeg":1.8,"errorMaxTablaCatalogo":0.08,"D1":55.6,"D2":87.49,"WT":507}

curva: {"radioInterior":884.08,"radioExterior":1391.08}

· rodamiento: {"s0":12.4,"rpm":197.87,"L10h":2079902.17,"cargaPorRodamiento_N":250}

· tubo_I_mm4: 128369.08

· luzEntreRodamientos: 509

· flecha_mm: 0.0535

· solapesAABB: 70

· avisos: ["CANALES: el canal Ø38.5 exige rebajar 4.88 mm y la pared de la SCH40 es 3.68 mm — NO se puede mecanizar sobre esta cañería (ver README §Canales de correa)","EJE HEXAGONAL: el \"11 Hex\" del plano Damon es 11 mm MÉTRICO (no 7/16\"); 9/16\" no es u

PROCEDENCIA DE LAS COTAS

· medido: levantamiento por píxeles de las dos vistas (tools/med_px.py); cada cota cita su fila/columna

· web: fichas y lista de partes de componentes comprables, con URL, fecha y cita textual

· user: decisiones de diseño, marcadas `dis` en params.mjs y en cada módulo

foto3d CAD · DISEÑO CAPA USER ISO 5457 · 7200 · 129 · 5456-2	DESIGNACIÓN PORTADA Y VERIFICACIONES		ESCALA —	
	PROYECTO RC-SCH40-48 — RODILLO PLANO Y CÓNICO …	FUENTE diseño paramétrico foto3d — capa user (escal…	FORMATO A3	LÁMINA 1 / 1
PROYECCIÓN — PRIMER DIEDRO	VERIFICACIÓN DE ESCALA GATE SUPERADO	PIEZAS 23	FECHA 2026-07-29	UNIDADES mm
	NOTA cad/ensambles/rodillos_sch40/gen_rodillos.mjs (paramétrico). Referencias: planos Damon 2.240.S…		Nº DE PLANO RC48-00	

LISTA DE MATERIALES

ITEM	DESIGNACIÓN	CANT	MÓDULO	TIPO / MATERIAL O NORMA	PLANO
1	Camisa cónica 1/3 Ø55.6?Ø66.23 × 169	1	CÓNICO	FABRICADA · PA6 negro antiestático (catálogo) — impreso: PA6-C	RC48-01
2	Camisa cónica 2/3 Ø66.23?Ø76.86 × 169	1	CÓNICO	FABRICADA · PA6 negro antiestático (catálogo) — impreso: PA6-C	RC48-02
3	Camisa cónica 3/3 Ø76.86?Ø87.49 × 169	1	CÓNICO	FABRICADA · PA6 negro antiestático (catálogo) — impreso: PA6-C	RC48-03
4	Eje pasante Ø12 g6 × 553 con 2 caras planas e/c 11	2	PLANO	FABRICADA · SAE 1045 trefilado rectificado Ø12 g6 (alt. acero	RC48-04
5	Tubo SCH40 NPS 1-1/2 pulg Ø48.26×3.68 × 522	2	PLANO	FABRICADA · cañería ASTM A53 Gr.B / ASME B36.10M — NPS 1-1/2 p	RC48-05
6	Tapa portarodamiento Ø45/Ø32 × 24.5	4	PLANO	COMPRADA · SKPB4812-1.5	—
7	Anillo retención asiento de resorte Ø12	4	PLANO	COMPRADA · DIN 471 / ASME B27.7	—
8	Resorte de compresión Ø18×1.4 L0=32	4	PLANO	COMPRADA · alambre de acero para resortes ASTM A228	—
9	Rodamiento 6201-2Z	4	PLANO	COMPRADA · rodamiento_12x32x10	—

foto3d

CAD · DISEÑO CAPA USER

ISO 5457 · 7200 · 129 · 5456-2

PROYECCIÓN — PRIMER DIEDRO

DESIGNACIÓN: LISTA DE MATERIALES (1–9 de 9)

ESCALA: —

PROYECTO: RC-SCH40-48 — RODILLO PLANO Y CÓNICO …

FUENTE: diseño paramétrico foto3d — capa user (escal…

FORMATO: A3

LÁMINA: 1 / 1

VERIFICACIÓN DE ESCALA: DESPIECE COMPLETO

PIEZAS: 23

FECHA: 2026-07-29

UNIDADES: mm

NOTA: FABRICADA = lleva plano · COMPRADA = componente de catálogo

Nº DE PLANO: RC48-LM1

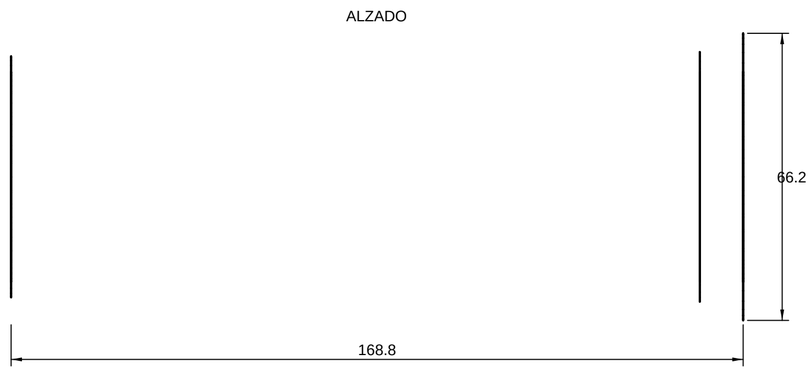

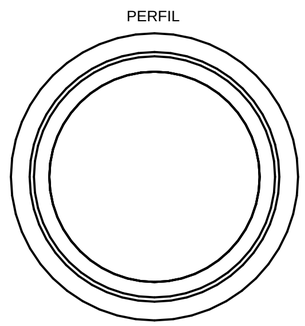

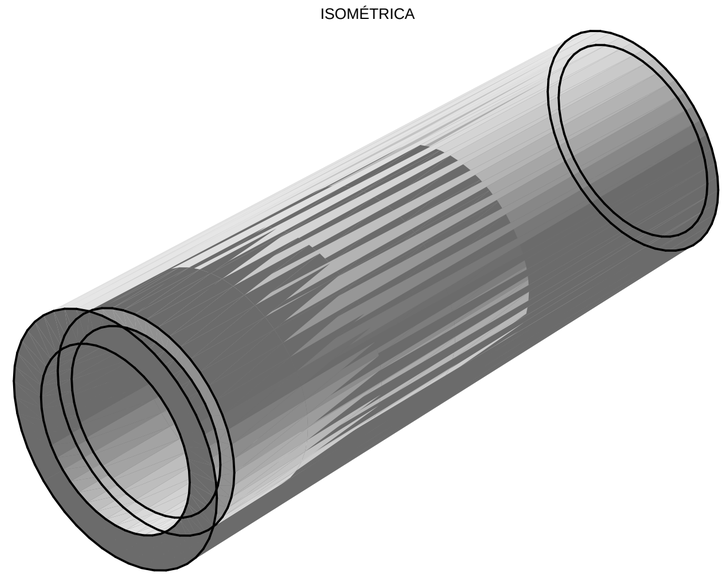

foto3d CAD · DISEÑO CAPA USER ISO 5457 · 7200 · 129 · 5456-2	DESIGNACIÓN Camisa cónica 1/3 Ø55.6?Ø66.23 × 169		ESCALA 1:1
	PROYECTO RC-SCH40-48 — RODILLO PLANO Y CÓNICO ...	FUENTE diseño paramétrico foto3d — capa user (escal…	FORMATO A2 / LÁMINA 1 / 1
PROYECCIÓN — PRIMER DIEDRO	VERIFICACIÓN DE ESCALA CAD EN MM (CAPA USER)	PIEZAS 1	FECHA 2026-07-29 / UNIDADES mm
	NOTA CÓNICO · Material: PA6 negro antiestático (catálogo) — impreso: PA6-CF / PA12-CF · tol. gral. ISO…		Nº DE PLANO RC48-01

ALZADO

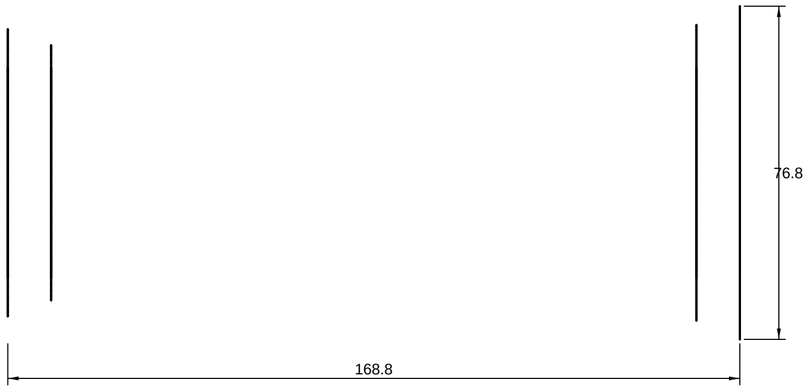

PERFIL

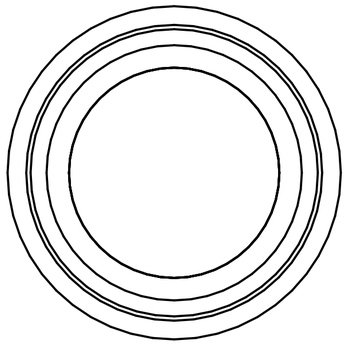

ISOMÉTRICA

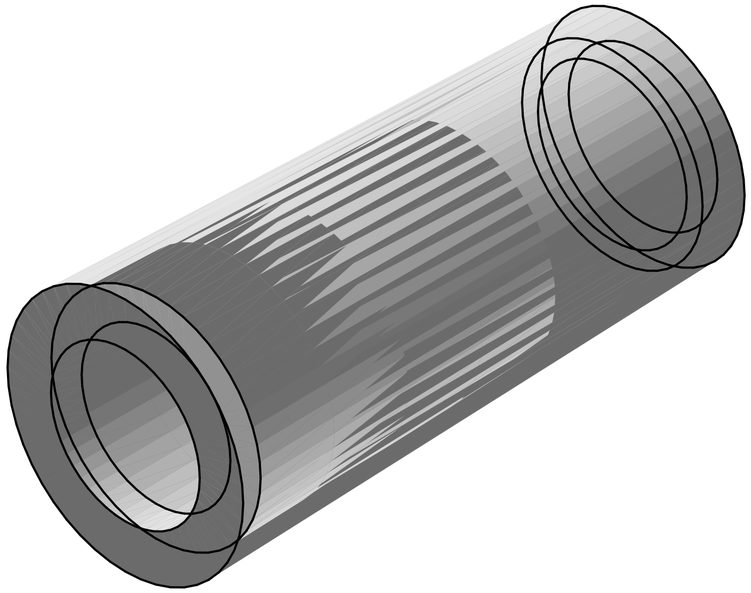

PLANTA

foto3d CAD · DISEÑO CAPA USER ISO 5457 · 7200 · 129 · 5456-2	DESIGNACIÓN Camisa cónica 2/3 Ø66.23?Ø76.86 × 169		ESCALA 1:1
	PROYECTO RC-SCH40-48 — RODILLO PLANO Y CÓNICO …	FUENTE diseño paramétrico foto3d — capa user (escal…	FORMATO A2 / LÁMINA 1 / 1
PROYECCIÓN — PRIMER DIEDRO	VERIFICACIÓN DE ESCALA CAD EN MM (CAPA USER)	PIEZAS 1	FECHA 2026-07-29 / UNIDADES mm
	NOTA CÓNICO · Material: PA6 negro antiestático (catálogo) — impreso: PA6-CF / PA12-CF · tol. gral. ISO…		Nº DE PLANO RC48-02

ALZADO

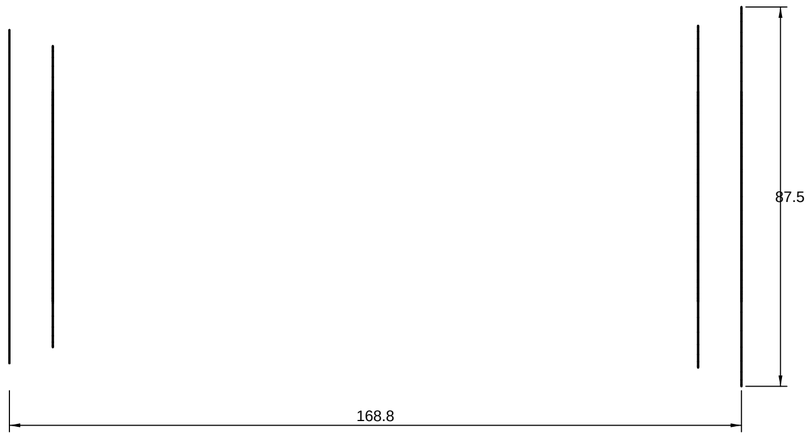

PERFIL

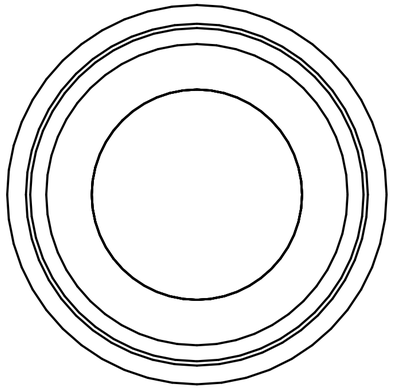

ISOMÉTRICA

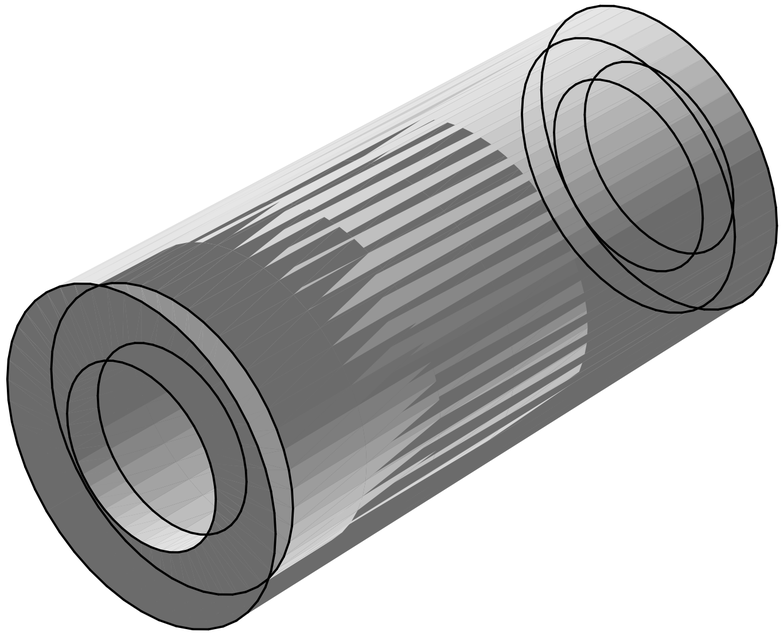

PLANTA

foto3d CAD · DISEÑO CAPA USER ISO 5457 · 7200 · 129 · 5456-2	DESIGNACIÓN Camisa cónica 3/3 Ø76.86?Ø87.49 × 169		ESCALA 1:1
	PROYECTO RC-SCH40-48 — RODILLO PLANO Y CÓNICO …	FUENTE diseño paramétrico foto3d — capa user (escal…	FORMATO A2 / LÁMINA 1 / 1
PROYECCIÓN — PRIMER DIEDRO	VERIFICACIÓN DE ESCALA CAD EN MM (CAPA USER)	PIEZAS 1	FECHA 2026-07-29 / UNIDADES mm
	NOTA CÓNICO · Material: PA6 negro antiestático (catálogo) — impreso: PA6-CF / PA12-CF · tol. gral. ISO…		Nº DE PLANO RC48-03

ISOMÉTRICA

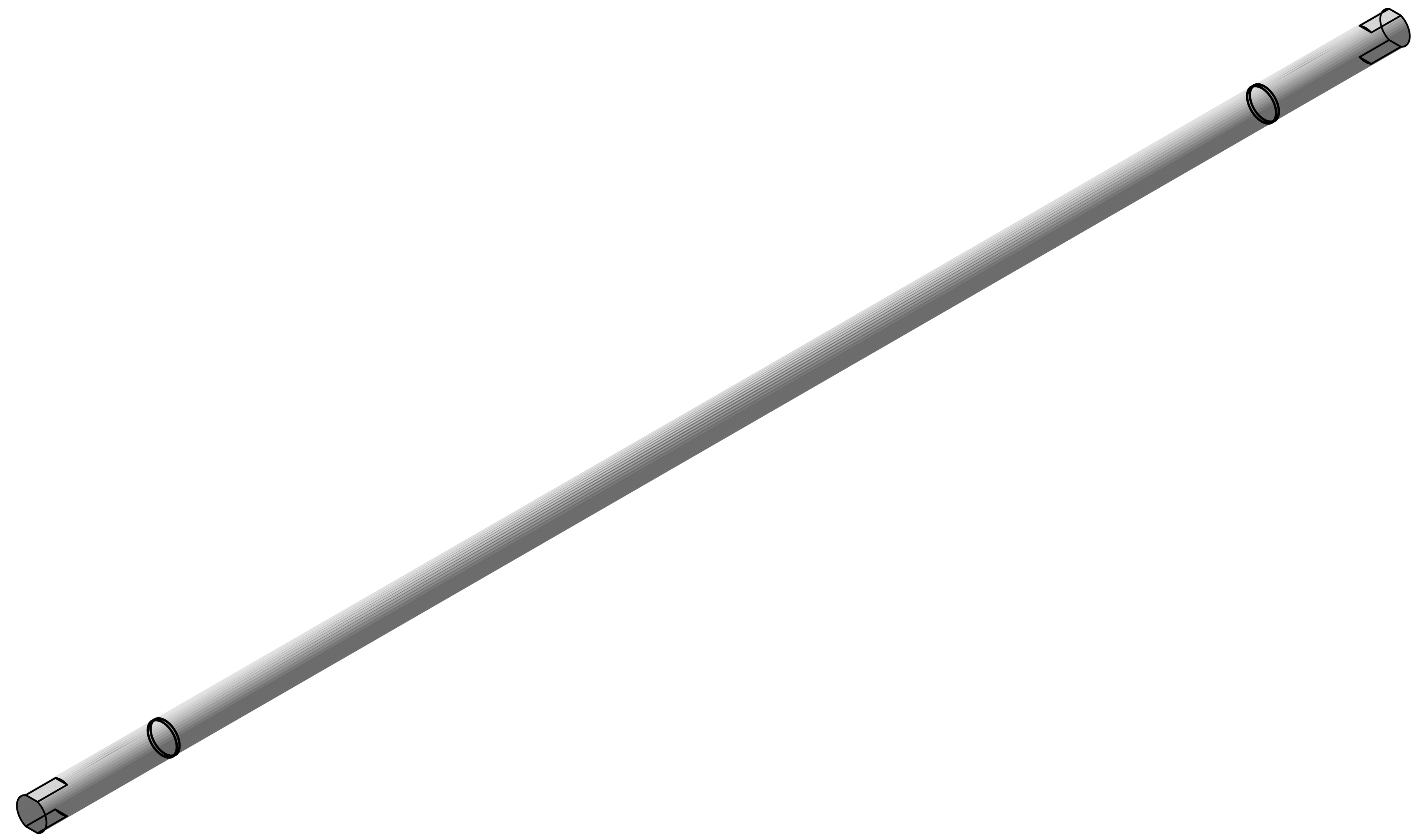

foto3d CAD · DISEÑO CAPA USER ISO 5457 · 7200 · 129 · 5456-2	DESIGNACIÓN Eje pasante Ø12 g6 × 553 con 2 caras planas e/c …		ESCALA 1:1	
	PROYECTO RC-SCH40-48 — RODILLO PLANO Y CÓNICO …	FUENTE diseño paramétrico foto3d — capa user (escal…	FORMATO A0	LÁMINA 1 / 1
PROYECCIÓN — PRIMER DIEDRO	VERIFICACIÓN DE ESCALA CAD EN MM (CAPA USER)	PIEZAS 2	FECHA 2026-07-29	UNIDADES mm
	NOTA PLANO · Material: SAE 1045 trefilado rectificado Ø12 g6 (alt. acero plata h9 rectificado a g6) · tol. g…		Nº DE PLANO RC48-04	

ISOMÉTRICA

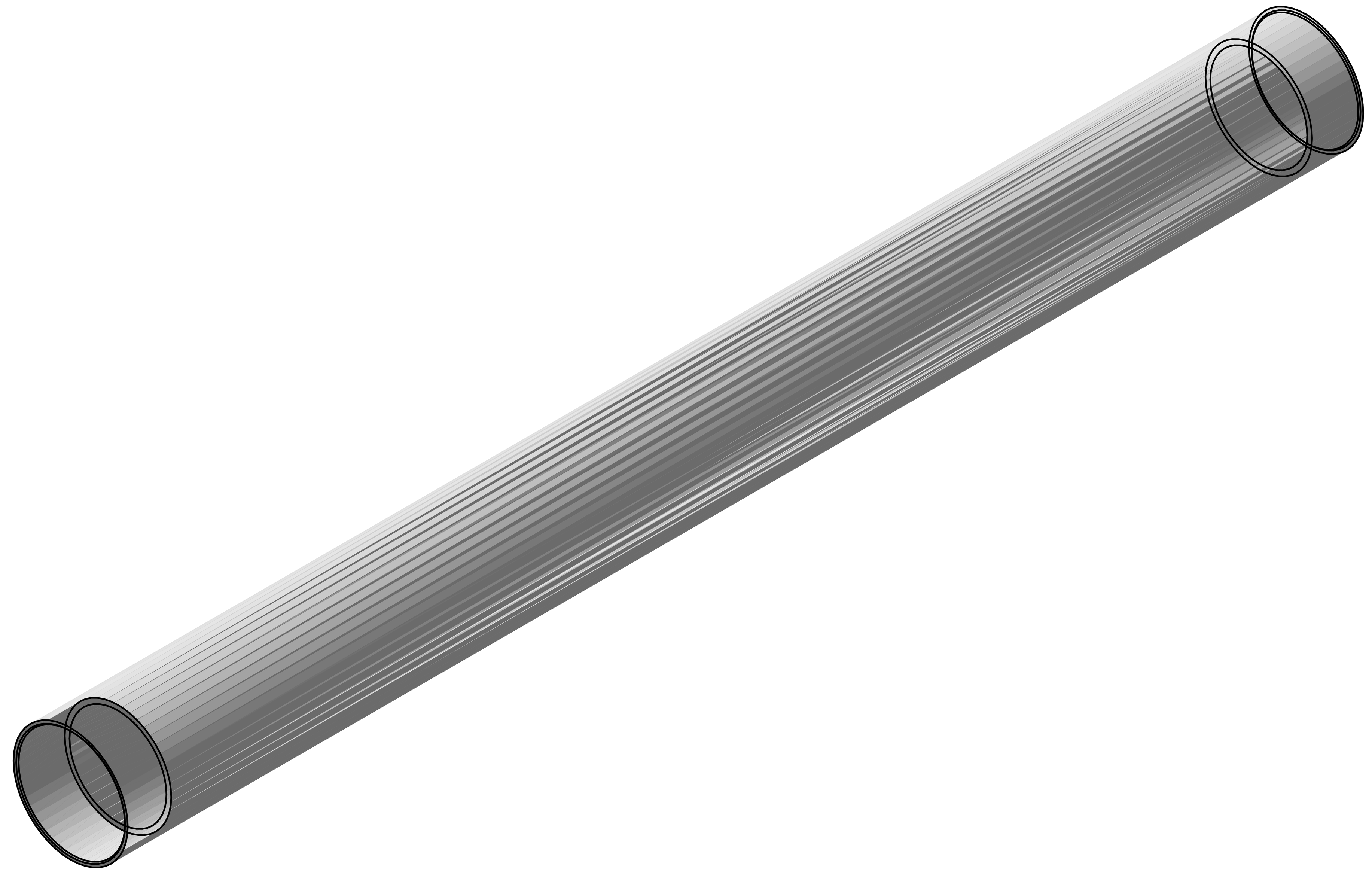

ALZADO

PLANTA

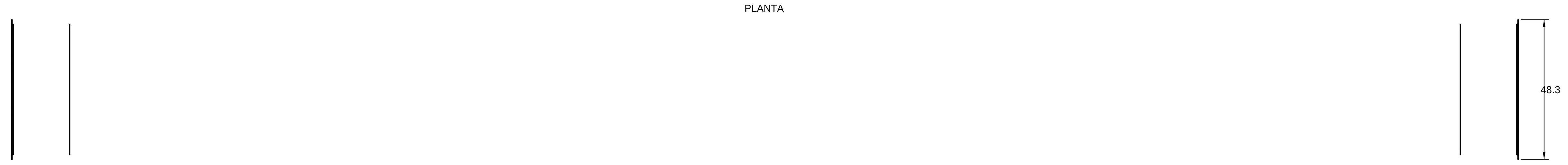

PERFIL

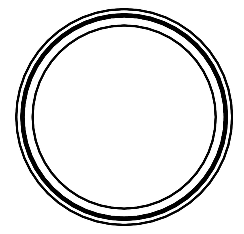

foto3d CAD · DISEÑO CAPA USER ISO 5457 · 7200 · 129 · 5456-2	DESIGNACIÓN Tubo SCH40 NPS 1-1/2 pulg Ø48.26×3.68 × 522		ESCALA 1:1
	PROYECTO RC-SCH40-48 — RODILLO PLANO Y CÓNICO …	FUENTE diseño paramétrico foto3d — capa user (escal…	FORMATO A0 · LÁMINA 1 / 1
PROYECCIÓN — PRIMER DIEDRO	VERIFICACIÓN DE ESCALA CAD EN MM (CAPA USER)	PIEZAS 2	FECHA 2026-07-29 · UNIDADES mm
	NOTA PLANO · Material: cañería ASTM A53 Gr.B / ASME B36.10M — NPS 1-1/2 pulg, Schedule 40 · tol.…		Nº DE PLANO RC48-05