PLANOS DE FABRICACIÓN

CV-LBP-5000 · MOVEX 530 LBP 18 IN × 5.0 M

ENSAMBLE	lbp530_5m.json (formato foto3d-cad, capa user)
PIEZAS TOTALES	64
ÍTEMS DISTINTOS	25
PLANOS DE FABRICACIÓN	11 (LB-01 … LB-11)
NORMALIZADAS / CONJUNTOS	11
NORMA DE LÁMINAS	ISO 5457 (marco) · 7200 (cajetín) · 129 (cotas) · 5456-2 (1er diedro)
TOLERANCIA GENERAL	ISO 2768-mK salvo indicación; ajustes por asiento en cada plano
UNIDADES	mm · proyección primer diedro
FECHA	2026-08-12

foto3d — método algorítmico fotos?3D · diseño (capa user), no medición.

Verificar dimensiones nominales con la unidad real antes de cortar/mecanizar.

DESPIECE / LISTA DE MATERIALES (1/1)

ÍTEM	DESIGNACIÓN	CANT	TIPO	MATERIAL / NORMA	PLANO
1	FAB · Soporte tipo ZP2026 203×95×3 + nivelador	6	FABRICADA	Acero S275JR	LB-01
2	FAB · Placa lateral libre PL6 L=5000	1	FABRICADA	Acero S275JR	LB-02
3	FAB · Placa lateral motriz PL6 L=5000	1	FABRICADA	Acero S275JR	LB-03
4	FAB · Rodillo retorno Ø63.5 — tubo A513 Ø63,5×3,0 + 2 cabezales torneados asiento Ø35 H7 · eje muerto Ø15 SAE1045 roscado M8 — plano LBP530-EJ-04	8	FABRICADA	POR DEFINIR — tubo de acero, espesor sin declarar	LBP530-EJ-04
5	NORM · Rodillos LBP Ø12.2 POM rojo (97 filas × 12)	1	NORMALIZADA	Rodillos LBP Ø12.2 POM rojo (97 filas × 12)	—
6	FAB · Cabezal porta-nosebar descarga PL6 470×90	1	FABRICADA	Acero	LB-04
7	FAB · Cabezal porta-nosebar entrada PL6 470×90	1	FABRICADA	Acero	LB-05
8	FAB · EJE MOTRIZ cuadrado 38.1 — L=681 (muñones Ø30 h6)	1	FABRICADA	Acero	LBP530-EJ-01
9	FAB · EJE TENSOR cuadrado 38.1 — L=566 (muñones Ø30 h6)	1	FABRICADA	Acero	LBP530-EJ-02
10	FAB · Guarda inferior motriz — artesa U chapa 1.5	1	FABRICADA	Acero	LB-06
11	FAB · Guarda inferior tensor — artesa U chapa 1.5	1	FABRICADA	Acero	LB-07
12	FAB · Mecha porta-chumacera PL8 motriz 320×422	2	FABRICADA	Acero	LB-08
13	FAB · Mecha porta-chumacera PL8 tensor 320×312	2	FABRICADA	Acero	LB-09
14	FAB · Riostra de soportes (tipo ZP2026)	3	FABRICADA	Acero S275JR	LB-10
15	FAB · Travesaño tipo ZP2026 — C 88×40×3	5	FABRICADA	Acero S275JR	LB-11
16	NORM · Banda Movex 530 LBP 18 in — lazo 10.88 m	1	NORMALIZADA	Banda Movex 530 LBP 18 in — lazo 10.88 m	—
17	NORM · Chumacera UCF206 Ø30	4	NORMALIZADA	Chumacera UCF206 Ø30	—
18	NORM · Collarín P21703Y (fija el sprocket central)	2	NORMALIZADA	Collarín P21703Y (fija el sprocket central)	—
19	NORM · Guía de apoyo: pletina 12×30 + BAR CAP 17.53×19.05	10	NORMALIZADA	Guía de apoyo: pletina 12×30 + BAR CAP 17.53×19.05 (P101203-	—
20	NORM · Guía lateral conical rail L 1¼ in + escuadras	2	NORMALIZADA	Guía lateral conical rail L 1¼ in (P12501C) + escuadras	—
21	NORM · Motorreductor NMRV-P075 1/30 eje hueco Ø30 H8 · 0,55 kW 4P (46 rpm · 89 Nm) + brazo de torque	1	NORMALIZADA	Motorreductor NMRV-P075 1/30 eje hueco Ø30 H8 · 0,55 kW 4P (	—
22	NORM · Nosebar descarga 18 in (3× K6 in, montaje IDLER=acumulación) — P22868 — nosebar 530 LBP h19 C/RODAMIENTOS, L=6 in, 6 forai, BluLub (cotización)	1	NORMALIZADA	Nosebar descarga 18 in (3× K6 in, montaje IDLER=acumulación)	—
23	NORM · Nosebar entrada 18 in (3× K6 in, montaje IDLER=acumulación) — P22868 — nosebar 530 LBP h19 C/RODAMIENTOS, L=6 in, 6 forai, BluLub (cotización)	1	NORMALIZADA	Nosebar entrada 18 in (3× K6 in, montaje IDLER=acumulación)	—
24	NORM · Sprocket P158808YF moldeado Z-32, bore cuadrado 1.5 in, grano M8 (cotización 26012937)	5	NORMALIZADA	Sprocket P158808YF moldeado Z-32, bore cuadrado 1.5 in, gran	—
25	NORM · Sprocket Z32 loco (flotante +0.4/+0.3, grano suelto)	2	NORMALIZADA	Sprocket Z32 loco (flotante +0.4/+0.3, grano suelto)	—

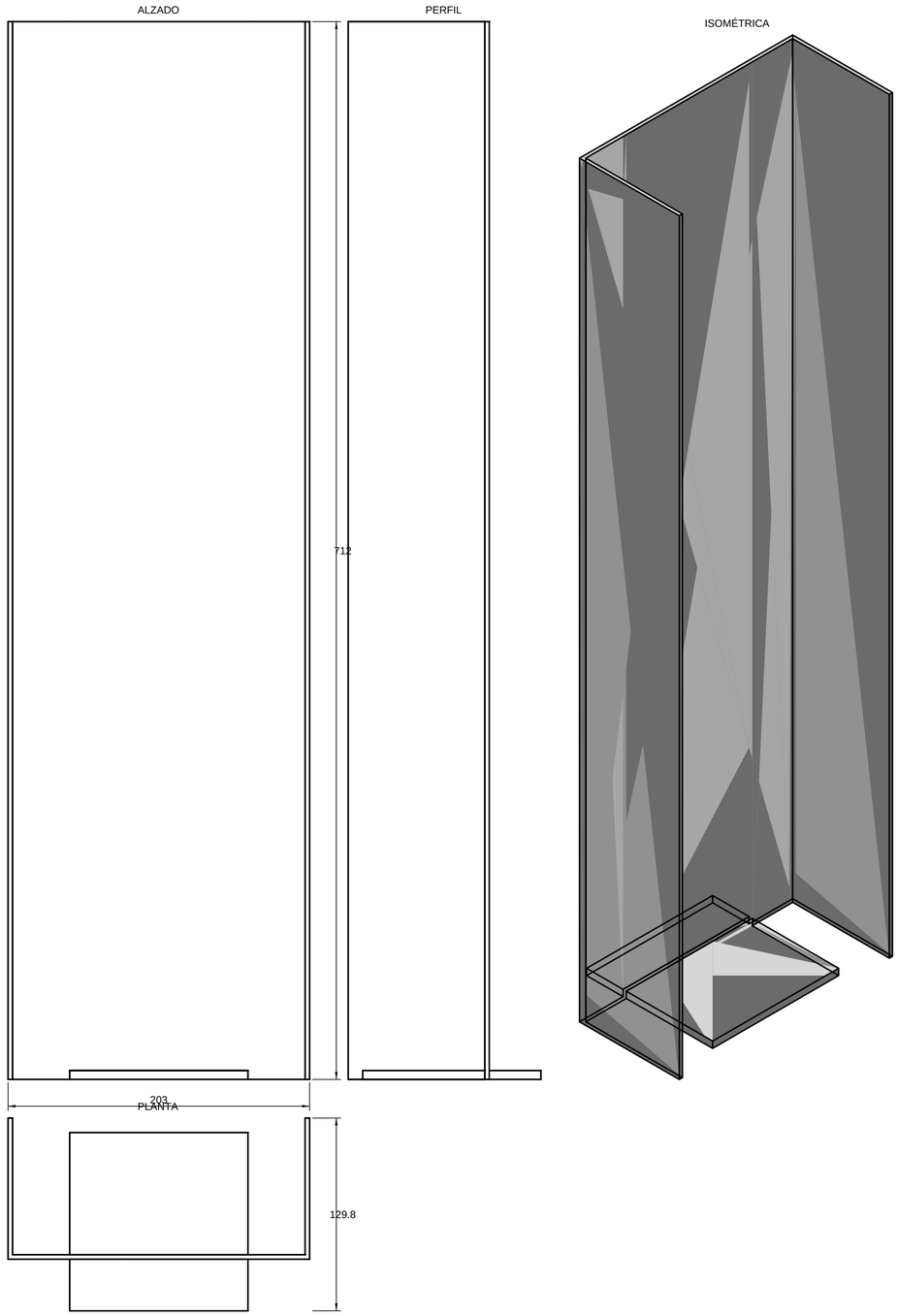

foto3d CAD · DISEÑO CAPA USER ISO 5457 · 7200 · 129 · 5456-2	DESIGNACIÓN FAB · Soporte tipo ZP2026 203×95×3 + nivelador		ESCALA 1:2
	PROYECTO CV-LBP-5000 · MOVEX 530 LBP 18 IN × 5.0…	FUENTE diseño paramétrico — capa user	FORMATO A1 / LÁMINA 1 / 1
PROYECCIÓN — PRIMER DIEDRO	VERIFICACIÓN DE ESCALA CAD EN MM (CAPA USER)	PIEZAS 6	FECHA 2026-08-12 / UNIDADES mm
	NOTA Material: Acero S275JR · tol. gral. ISO 2768-mK		Nº DE PLANO LB-01

ISOMÉTRICA

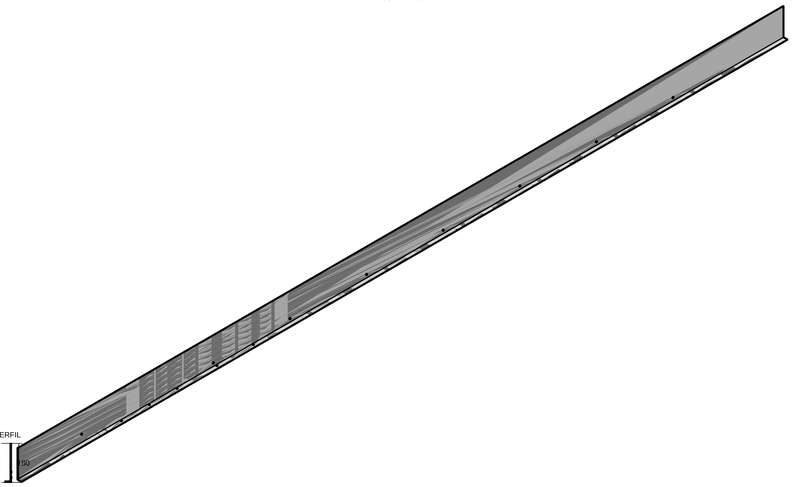

ALZADO

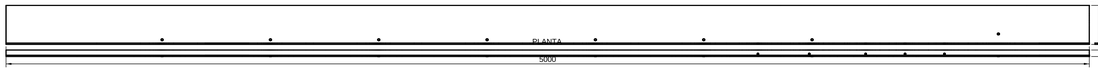

PLANTA

PERFIL

foto3d CAD : DISEÑO CAPA USER ISO 9001 : 7100 - 11.00 - 5450-2	DESIGNACIÓN FAB - Placa lateral libre PL6 L=5000		ESCALA 1:10
	PROYECTO CV-LBP-5000 - MOVEX 530 LBP 18 IN + 5.0...	PLANTA diseño paramétrico --- capa user	FORMATO A0 / LÁMINA 1 / 1
PROYECCIÓN — PRIMER DIEDRO	VERIFICACIÓN DE ESCALA CAD EN MM (CAPA USER)	PESO 1	FECHA 2026-08-12 / UNIDADES mm
	NOTA Material: Acero S275JR - tol. grat. ISO 2768-mK		Nº DE PLANO LB-02

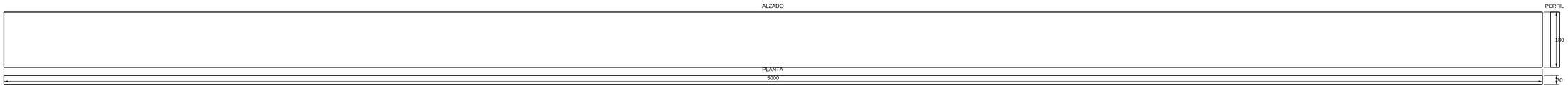

foto3d CAD · DISEÑO CAPA USER ISO MAT · TSB · 12B · 5456 2	DENOMINACIÓN FAB · Placa lateral motriz PL6 L=5000	ESCALA 1:5
	PROYECTO CV-LBP-5000 · MOVEX 530 LBP 18 IN + 5.0... / FUENTE diseño paramétrico — capa user	FORMATO A0 / LÁMINA 1 / 1
PROYECCIÓN — PRIMER DIEDRO	VERIFICACIÓN DE ESCALA ENVOLVENTE (MALLA COMPLEJA) / PESO 1	FECHA 2026-08-12 / UNIDADES mm
	NOTA Material: Acero S275JR · tol. gral. ISO 2768-mK · vistas envolventes — ver features en el JSON	Nº DE PLANO LB-03

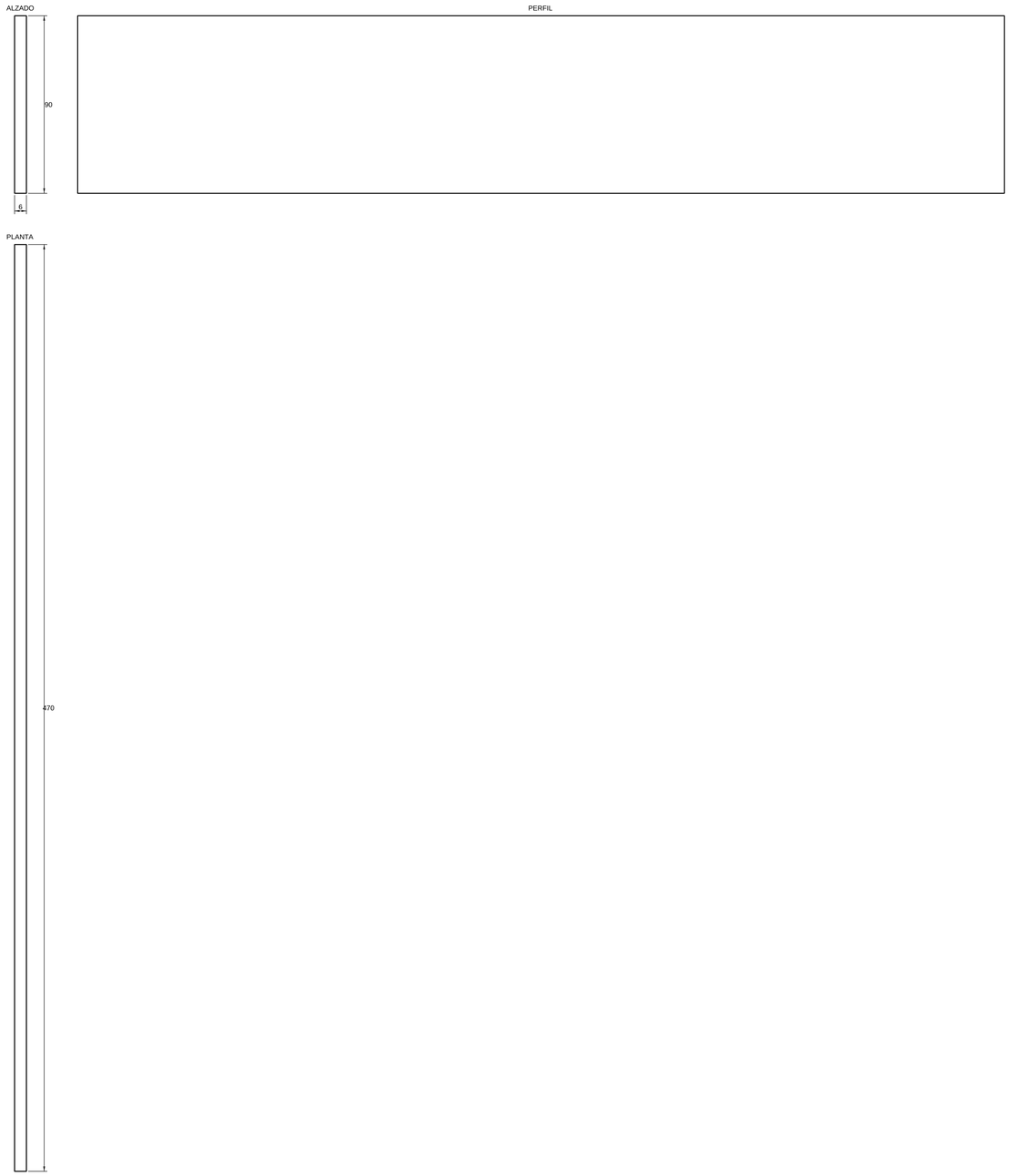

foto3d CAD · DISEÑO CAPA USER ISO 9001 · TÜV · CE · VdBe-Z	DENOMINACIÓN FAB · Cabezal porta-nosebar descarga PL6 470×90	ESCALA 1:1
	PROYECTO CV-LBP-5000 · MOVEX 530 LBP 18 IN + 5.0 …	FUENTE diseño paramétrico — capa user	FORMATO A0	LÁMINA 1 / 1
PROYECCIÓN — PRIMER DIEDRO	VERIFICACIÓN DE ESCALA ENVOLVENTE (MALLA COMPLEJA)	PESO 1	FECHA 2026-08-12	UNIDADES mm
	NOTA Material: Acero · tol. gral. ISO 2768-mK · vistas envolventes — ver features en el JSON		Nº DE PLANO LB-04

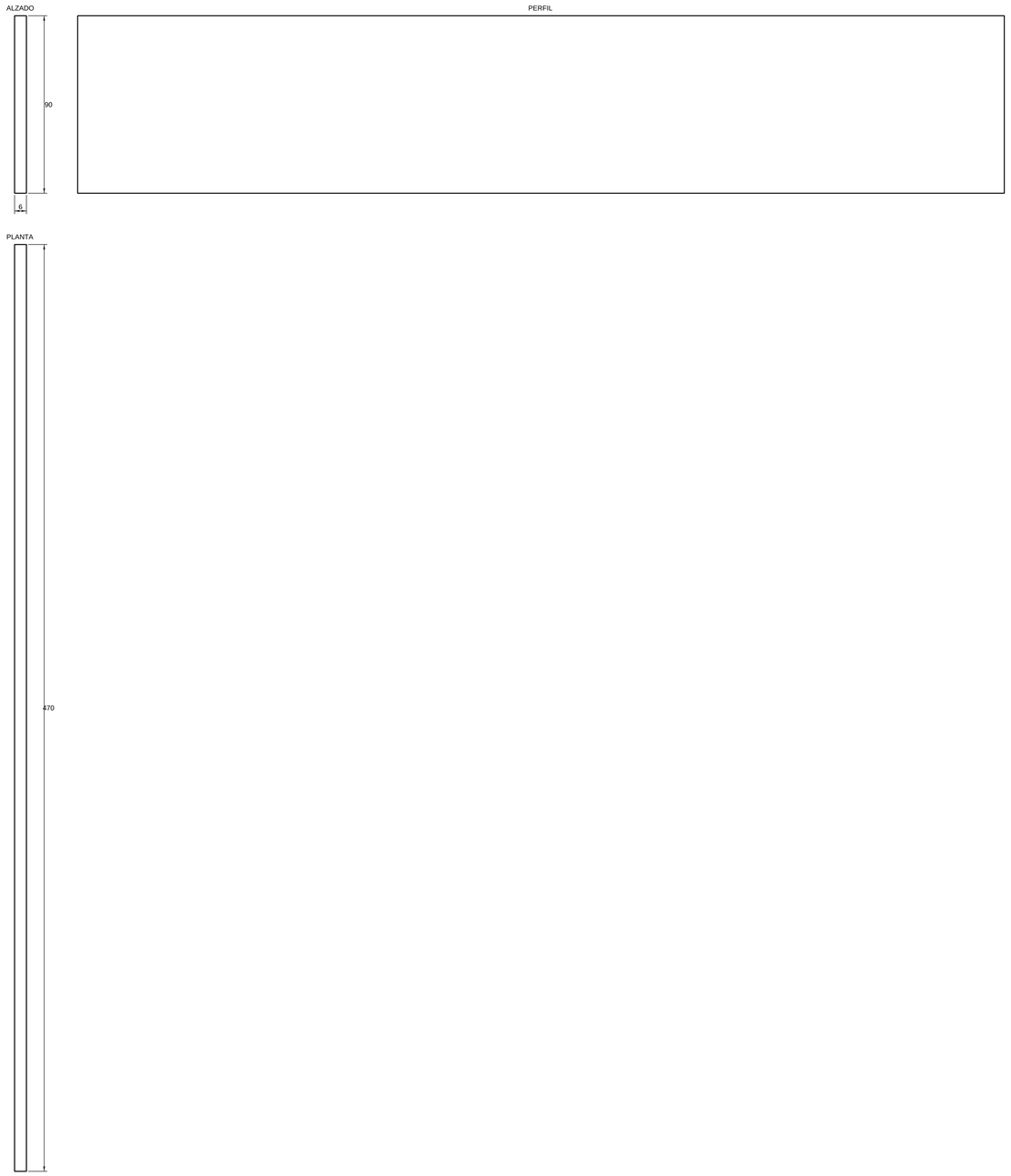

foto3d CAD · DISEÑO CAPA USER ISO 9001 · TÜV · CE · VdBe-Z	DENOMINACIÓN FAB - Cabezal porta-nosebar entrada PL6 470×…	ESCALA 1:1
	PROYECTO CV-LBP-5000 - MOVEX 530 LBP 18 IN + 5.0… / FUENTE diseño paramétrico — capa user	FORMATO A0 / LÁMINA 1 / 1
PROYECCIÓN — PRIMER DIEDRO	VERIFICACIÓN DE ESCALA ENVOLVENTE (MALLA COMPLEJA) / PESO 1	FECHA 2026-08-12 / UNIDADES mm
	NOTA Material: Acero · tol. gral. ISO 2768-mK · vistas envolventes — ver features en el JSON	Nº DE PLANO LB-05

foto3d CAD · DISEÑO CAPA USER ISO MKT · TOB · 12B · 54B-2	DENOMINACIÓN FAB - Guarda inferior motriz — artesa U chapa …		ESCALA 1:2
	PROYECTO CV-LBP-5000 - MOVEX 530 LBP 18 IN + 5.0…	FUENTE diseño paramétrico — capa user	FORMATO A0 / LÁMINA 1 / 1
PROYECCIÓN — PRIMER DIEDRO	VERIFICACIÓN DE ESCALA ENVOLVENTE (MALLA COMPLEJA)	PESO 1	FECHA 2026-08-12 / UNIDADES mm
	NOTA Material: Acero · tol. gral. ISO 2768-mK · vistas envolventes — ver features en el JSON		Nº DE PLANO LB-06

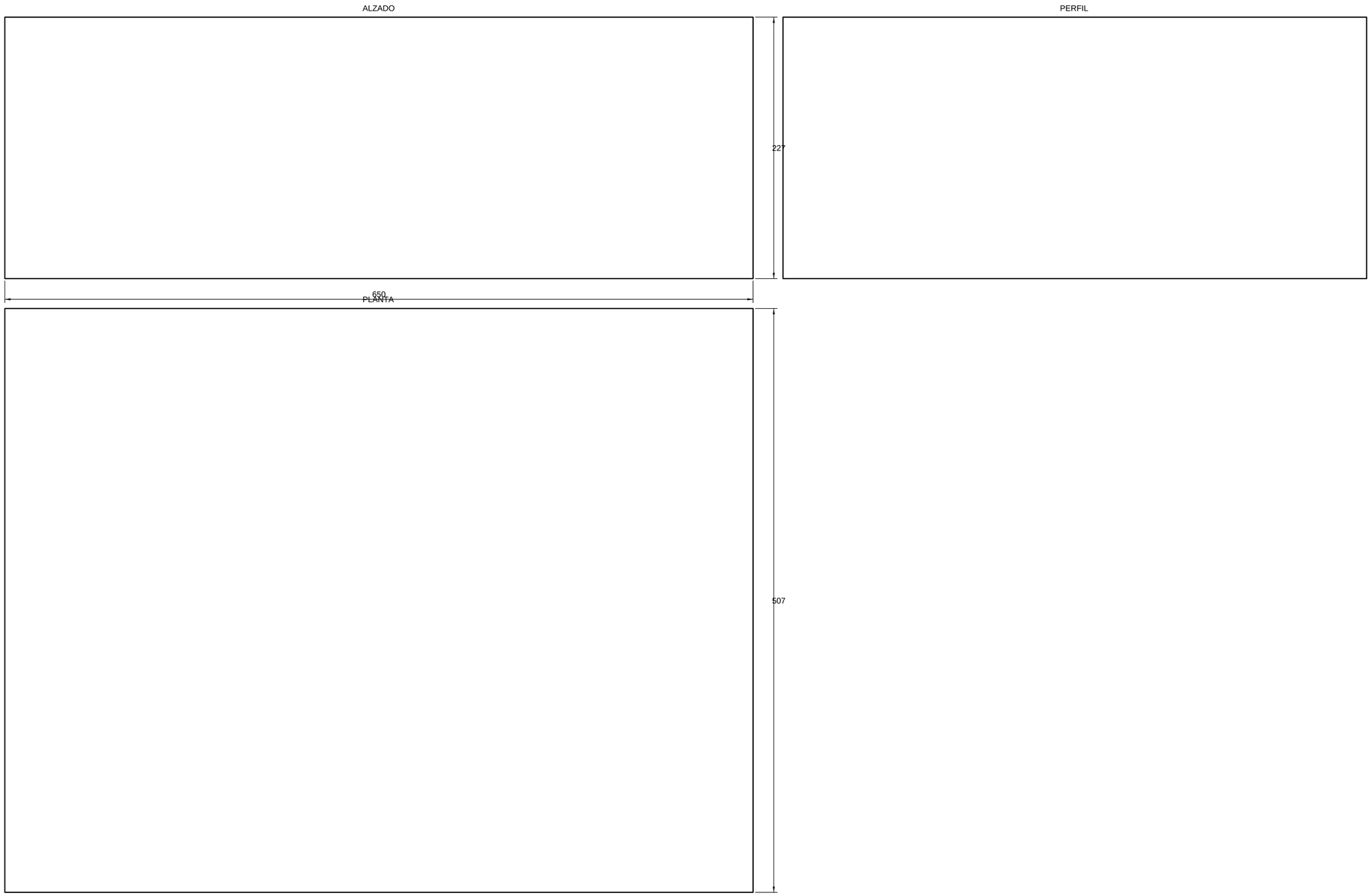

foto3d CAD · DISEÑO CAPA USER ISO 5457 · 7200 · 129 · 5456-2	DESIGNACIÓN FAB · Guarda inferior tensor — artesa U chapa 1.5		ESCALA 1:2
	PROYECTO CV-LBP-5000 · MOVEX 530 LBP 18 IN × 5.0…	FUENTE diseño paramétrico — capa user	FORMATO A1 / LÁMINA 1 / 1
PROYECCIÓN — PRIMER DIEDRO	VERIFICACIÓN DE ESCALA ENVOLVENTE (MALLA COMPLEJA)	PIEZAS 1	FECHA 2026-08-12 / UNIDADES mm
	NOTA Material: Acero · tol. gral. ISO 2768-mK · vistas envolventes — ver features en el JSON		Nº DE PLANO LB-07

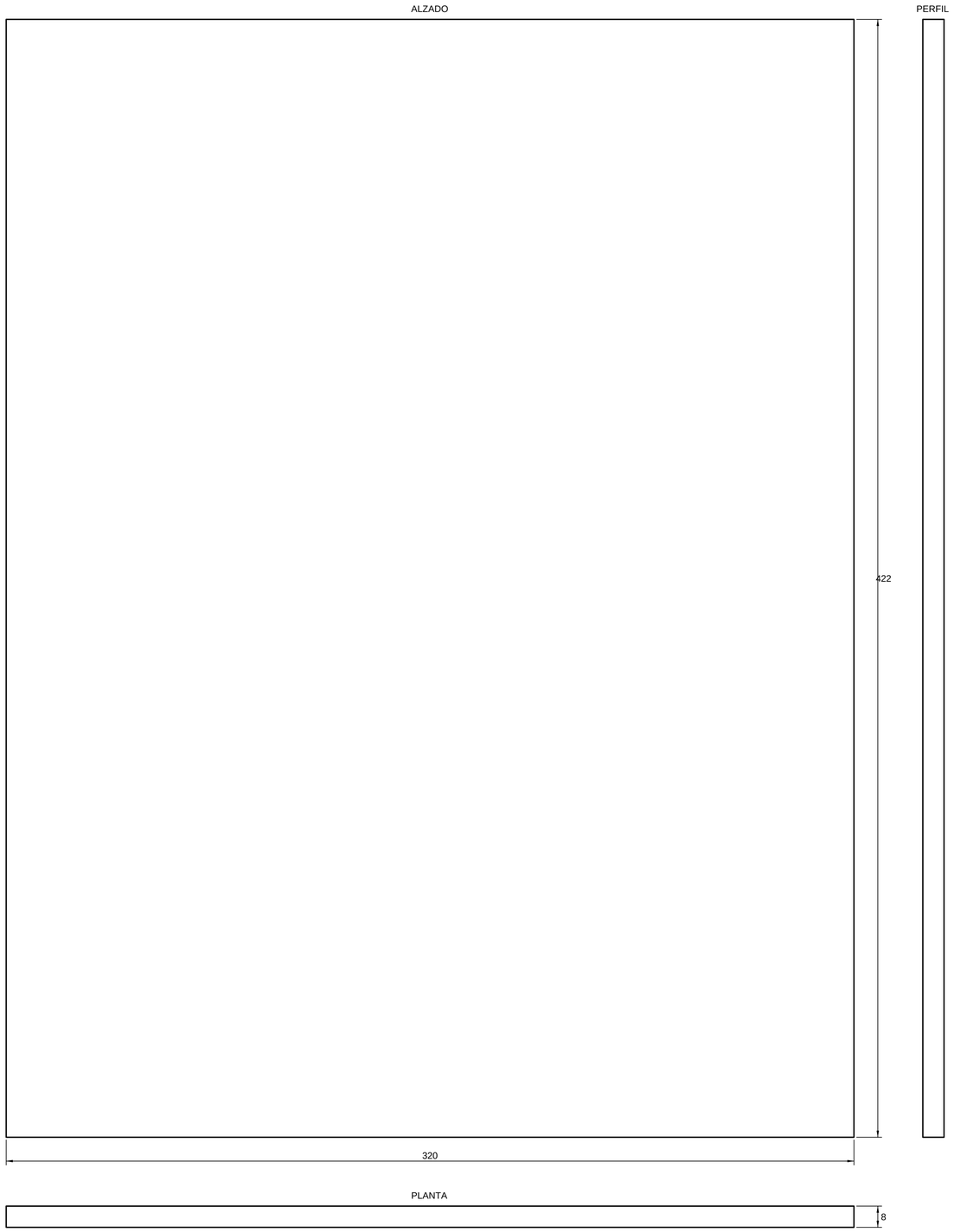

foto3d CAD · DISEÑO CAPA USER ISO 5457 · 7200 · 129 · 5456-2	DESIGNACIÓN FAB · Mecha porta-chumacera PL8 motriz 320×422		ESCALA 1:1
	PROYECTO CV-LBP-5000 · MOVEX 530 LBP 18 IN × 5.0…	FUENTE diseño paramétrico — capa user	FORMATO A1 / LÁMINA 1 / 1
PROYECCIÓN — PRIMER DIEDRO	VERIFICACIÓN DE ESCALA ENVOLVENTE (MALLA COMPLEJA)	PIEZAS 2	FECHA 2026-08-12 / UNIDADES mm
	NOTA Material: Acero · tol. gral. ISO 2768-mK · vistas envolventes — ver features en el JSON		Nº DE PLANO LB-08

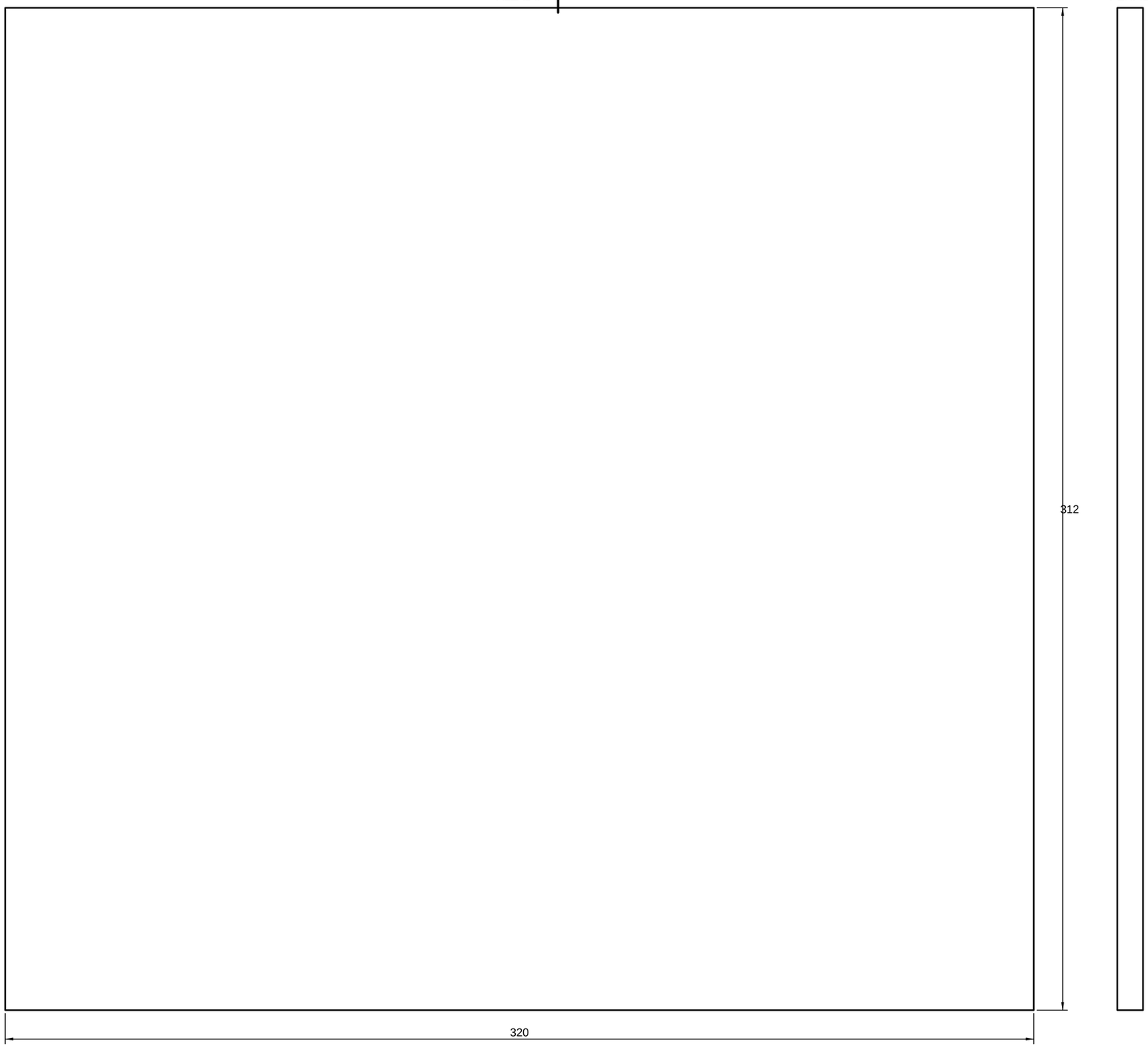

foto3d CAD · DISEÑO CAPA USER ISO 5457 · 7200 · 129 · 5456-2	DESIGNACIÓN FAB · Mecha porta-chumacera PL8 tensor 320×312		ESCALA 1:1
	PROYECTO CV-LBP-5000 · MOVEX 530 LBP 18 IN × 5.0…	FUENTE diseño paramétrico — capa user	FORMATO A2 / LÁMINA 1 / 1
PROYECCIÓN — PRIMER DIEDRO	VERIFICACIÓN DE ESCALA ENVOLVENTE (MALLA COMPLEJA)	PIEZAS 2	FECHA 2026-08-12 / UNIDADES mm
	NOTA Material: Acero · tol. gral. ISO 2768-mK · vistas envolventes — ver features en el JSON		Nº DE PLANO LB-09

ISOMÉTRICA

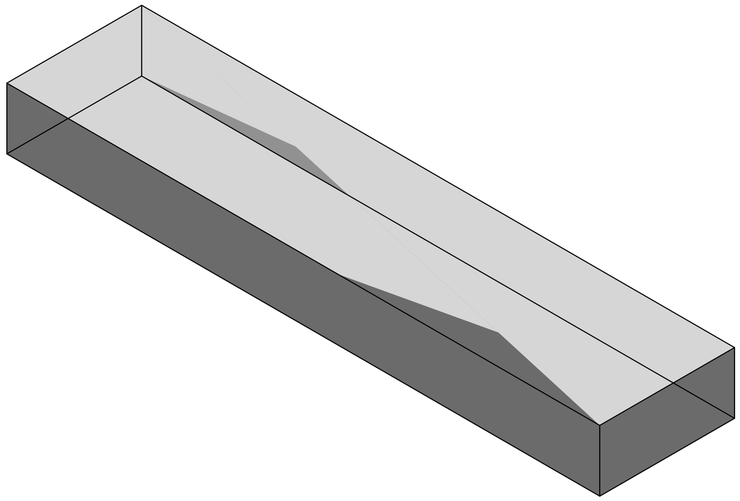

ALZADO

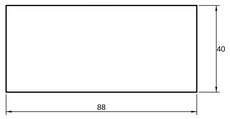

PERFIL

PLANTA

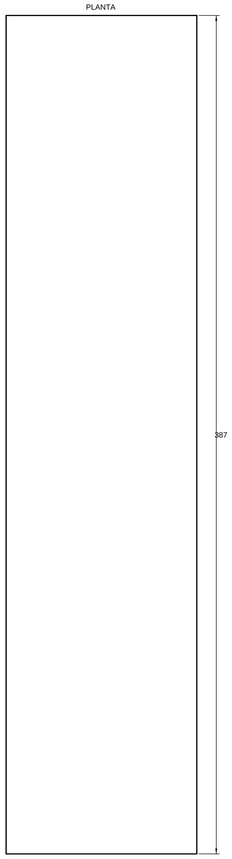

foto3d CAD · DISEÑO CAPA USER ISO 9001 · TÜV · CE · WEB-2	DENOMINACIÓN FAB · Riostra de soportes (tipo ZP2026)		ESCALA 1:1
	PROYECTO CV-LBP-5000 · MOVEX 530 LBP 18 IN + 5.0...	FUENTE diseño paramétrico — capa user	FORMATO A0 / LÁMINA 1 / 1
PROYECCIÓN — PRIMER DIEDRO	VERIFICACIÓN DE ESCALA CAD EN MM (CAPA USER)	PESO 3	FECHA 2026-08-12 / UNIDADES mm
	NOTA Material: Acero S275JR - tol. gral. ISO 2768-mK		Nº DE PLANO LB-10

ISOMÉTRICA

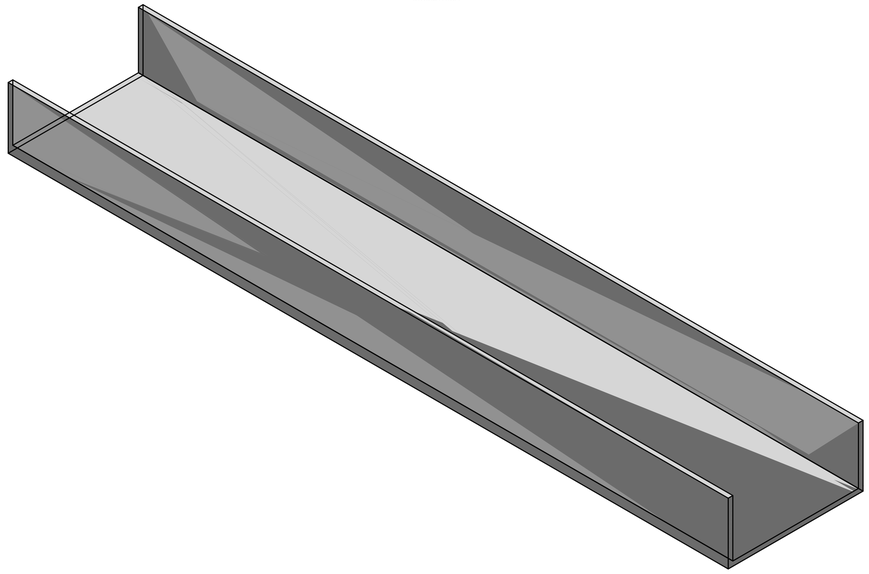

ALZADO

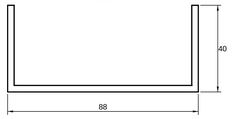

PERFIL

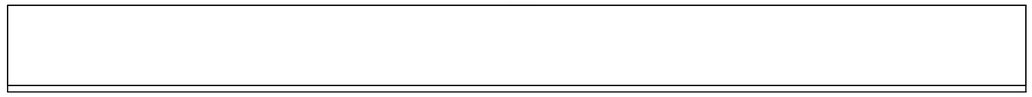

PLANTA

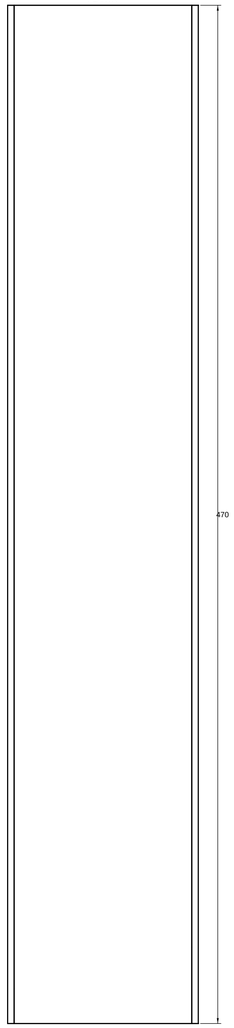

foto3d CAD · DISEÑO CAPA USER ISO 9001 · TÜV · CE · VdS-C	DENOMINACIÓN FAB · Travesaño tipo ZP2026 — C 88×40×3		ESCALA 1:1
	PROYECTO CV-LBP-5000 · MOVEX 530 LBP 18 IN + 5.0...	FUENTE diseño paramétrico — capa user	FORMATO A0 / LÁMINA 1 / 1
PROYECCIÓN — PRIMER DIEDRO	VERIFICACIÓN DE ESCALA CAD EN MM (CAPA USER)	PESO 5	FECHA 2026-08-12 / UNIDADES mm
	NOTA Material: Acero S275JR · tol. gral. ISO 2768-mK		Nº DE PLANO LB-11