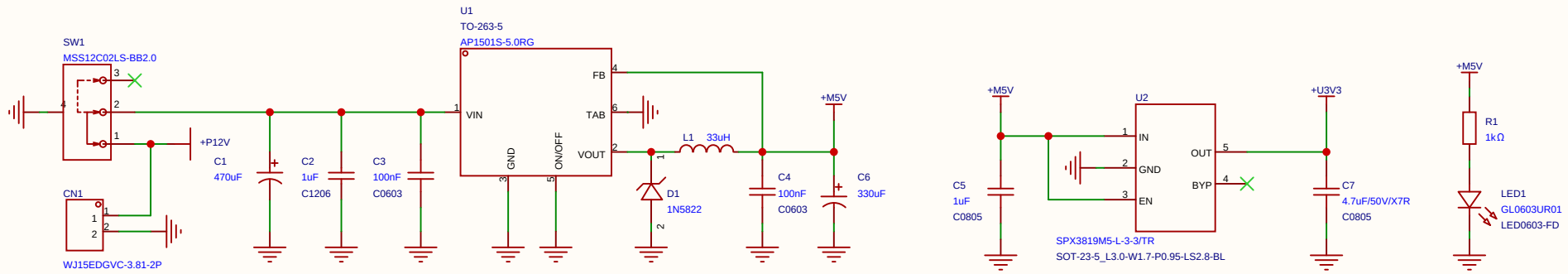

原理图	PAS-SET_SCH	创建日期	2025-12-22
		更新日期	2025-12-25
板子	PAS-SET	图页	01-PWR
绘制		PAS-SET_A0	
审阅			
		版本	尺寸	页 1 共 4
嘉立创EDA		V1.0	A4	嘉立创EDA

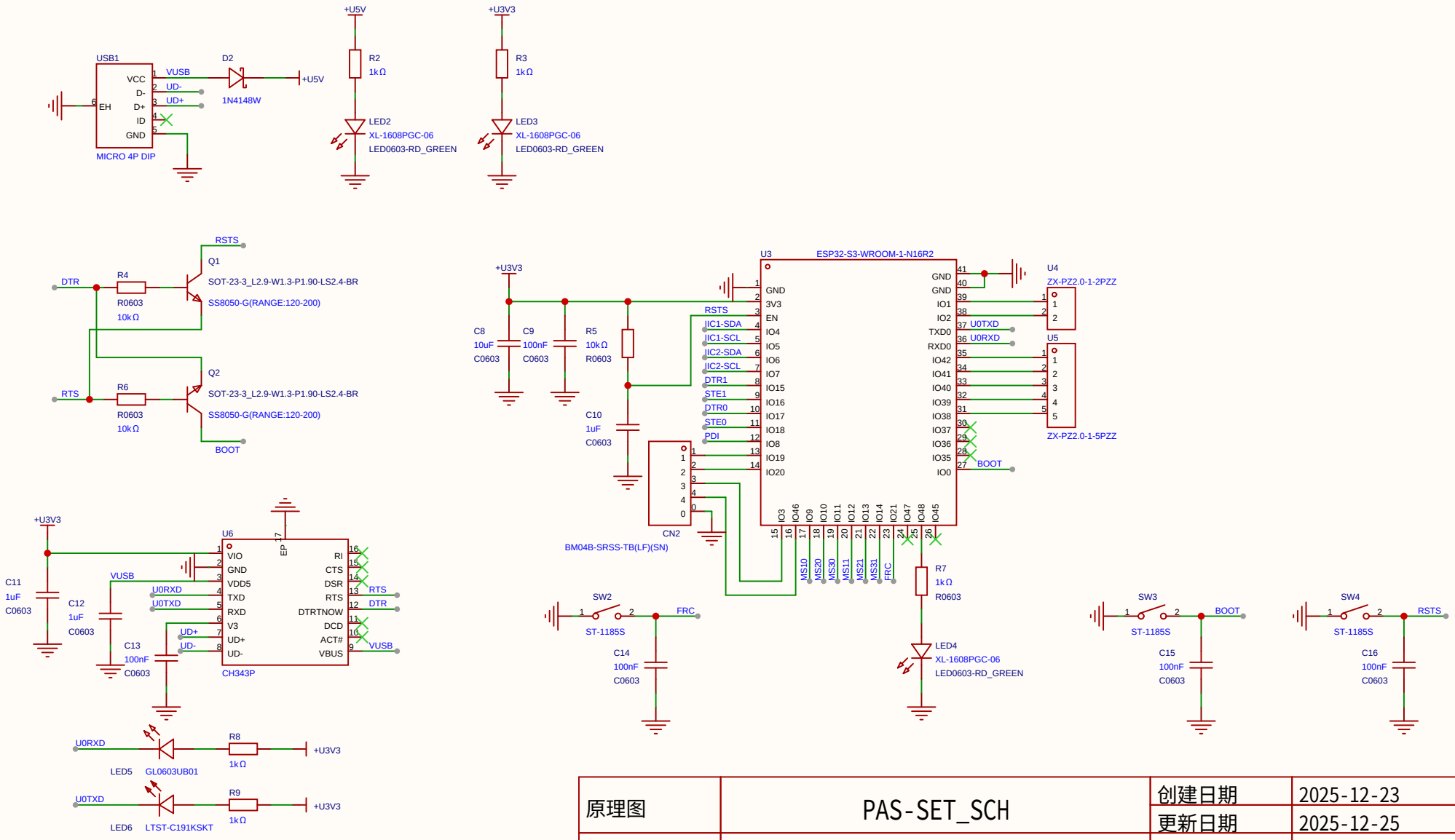

原理图	PAS-SET_SCH	创建日期	2025-12-23
		更新日期	2025-12-25
板子	PAS-SET	图页	02-MCU
绘制		PAS-SET_A0	
审阅			
		版本	尺寸	页 2 共 4
嘉立创EDA		V1.0	A4	嘉立创EDA

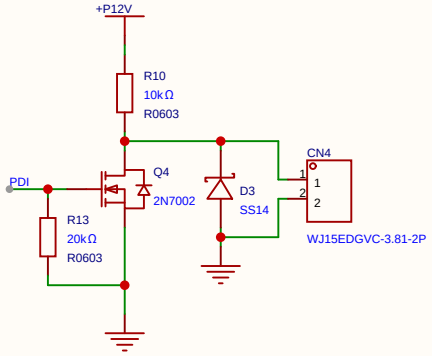

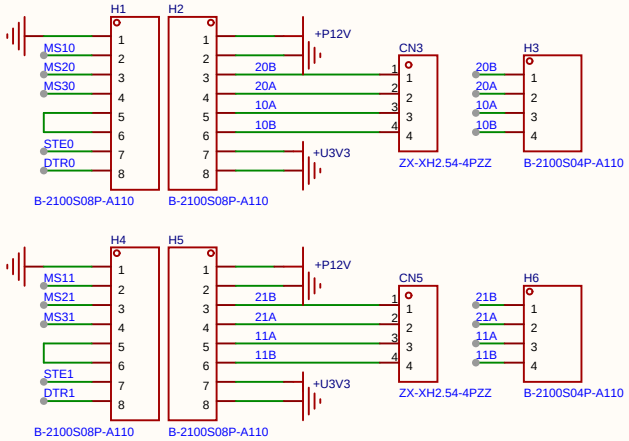

原理图	PAS-SET_SCH	创建日期	2025-12-24
		更新日期	2026-01-14
板子	PAS-SET	图页	03-PDE
绘制		PAS-SET_A0	
审阅			
		版本	尺寸	页 3 共 4
嘉立创EDA		V1.0	A4	嘉立创EDA

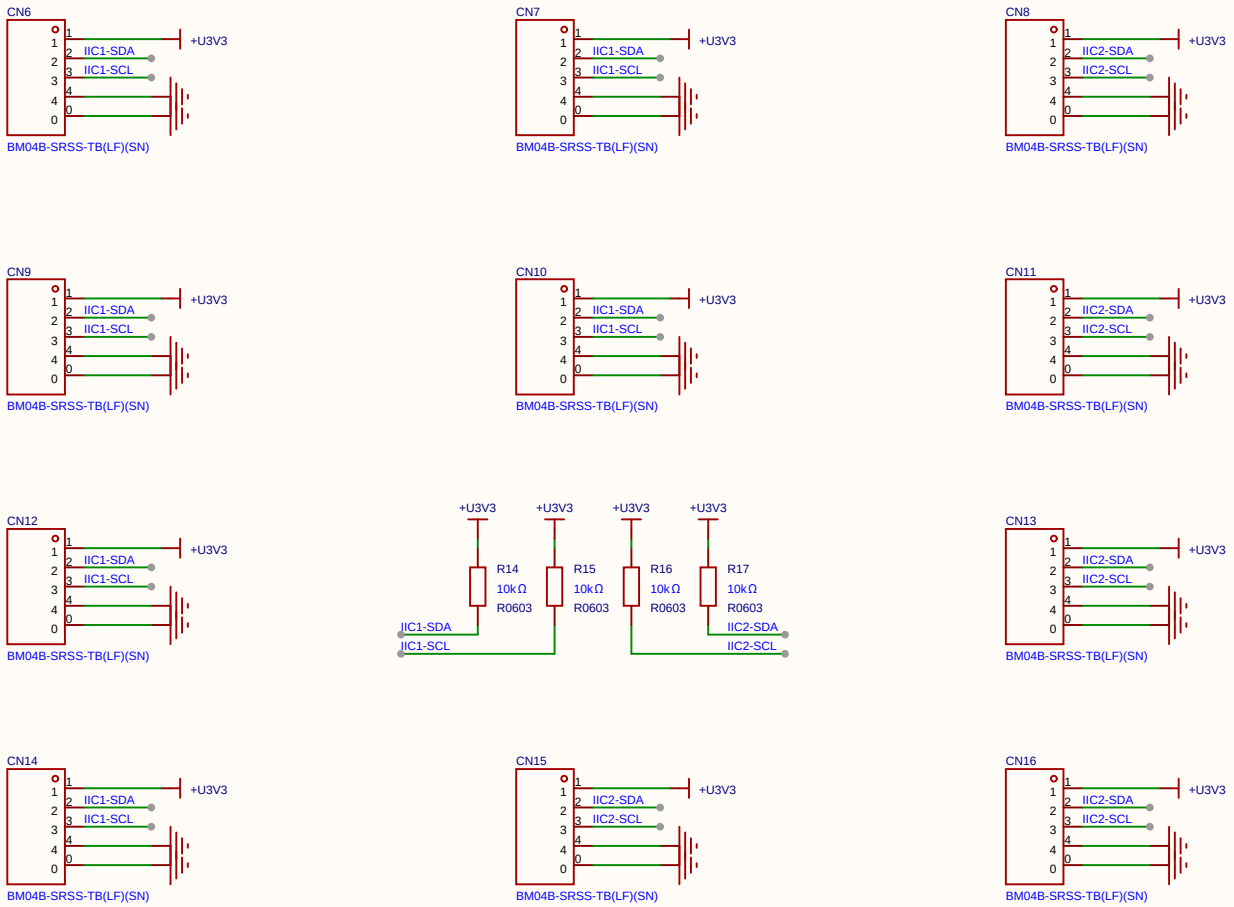

原理图	PAS-SET_SCH	创建日期	2025-12-24
		更新日期	2025-12-25
板子	PAS-SET	图页	04-IDR
绘制		PAS-SET_A0	
审阅			
		版本	尺寸	页 4 共 4
嘉立创EDA		V1.0	A4	嘉立创EDA