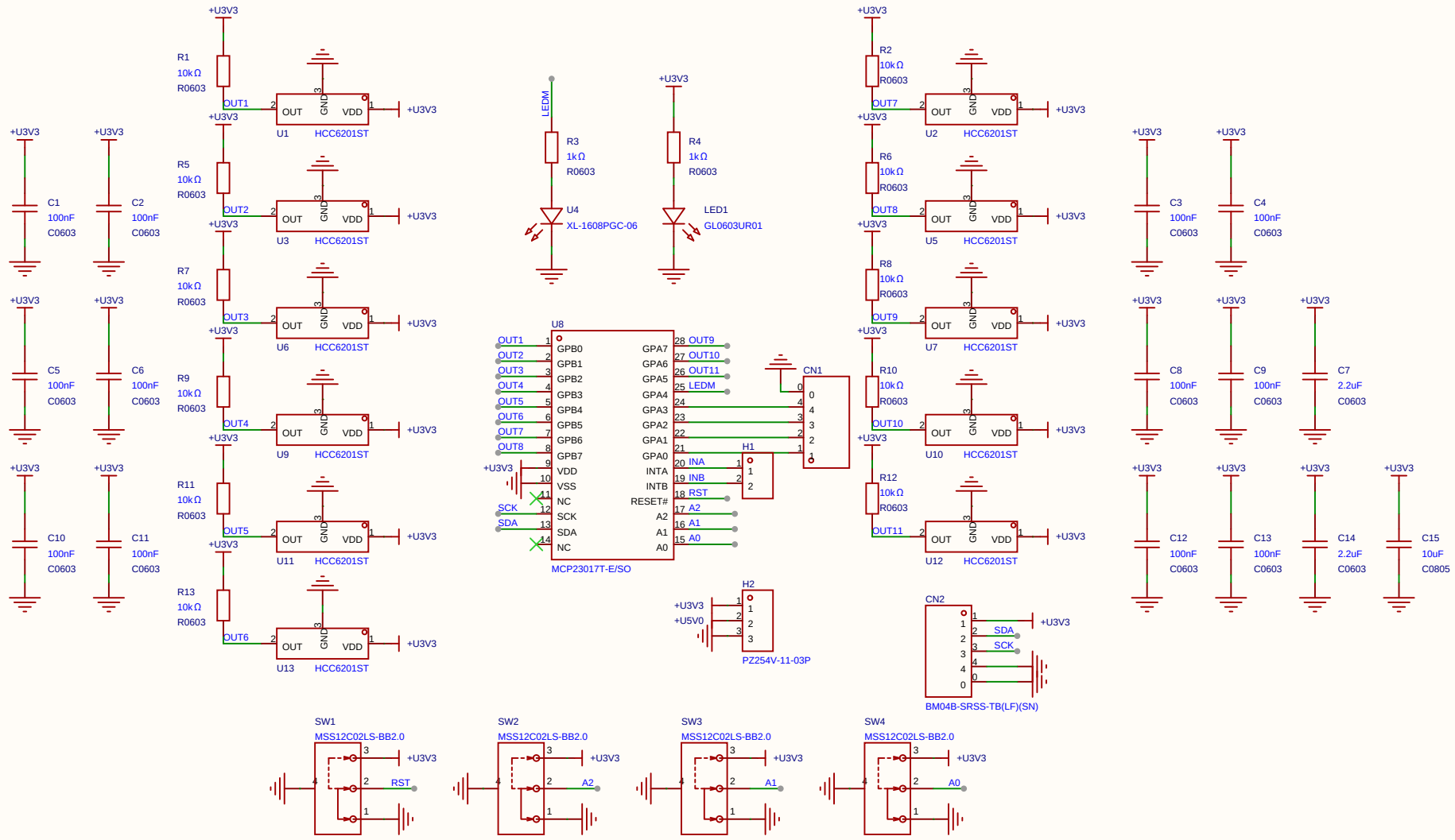

原理图	PAS-SEH_SCH	创建日期	2025-12-26
		更新日期	2026-01-14
板子	PAS-SEH	图页	01-SEH
绘制		PAS-SEH_A0	
审阅			
	版本	尺寸	页 1 共 1
嘉立创EDA	V1.0	A4	嘉立创EDA