本圖完工後請速歸還

流水號:38

FABRICATION MATERIALS

PT NO	COMPONENT DESCRIPTION	N.S. (INS)	ITEM CODE	QTY
	PIPE			
1	PIPE A312-TP304 EFW SCH40S PE CNS 6331	1	S1P1F/P-1"-40S	0.6M

ERECTION MATERIALS

PT NO	COMPONENT DESCRIPTION	N.S. (INS)	ITEM CODE	QTY
	SUPPORTS			
2	U-BOLT (UBA-1)	1	SUP/UBA-1"	1

CUT PIPE LENGTH FOR REFERENCE ONLY

PIECE NO	CUT LENGTH	N.S. (INS)	REMARKS	PIECE NO	CUT LENGTH	N.S. (INS)	REMARKS
<1>	600	1					

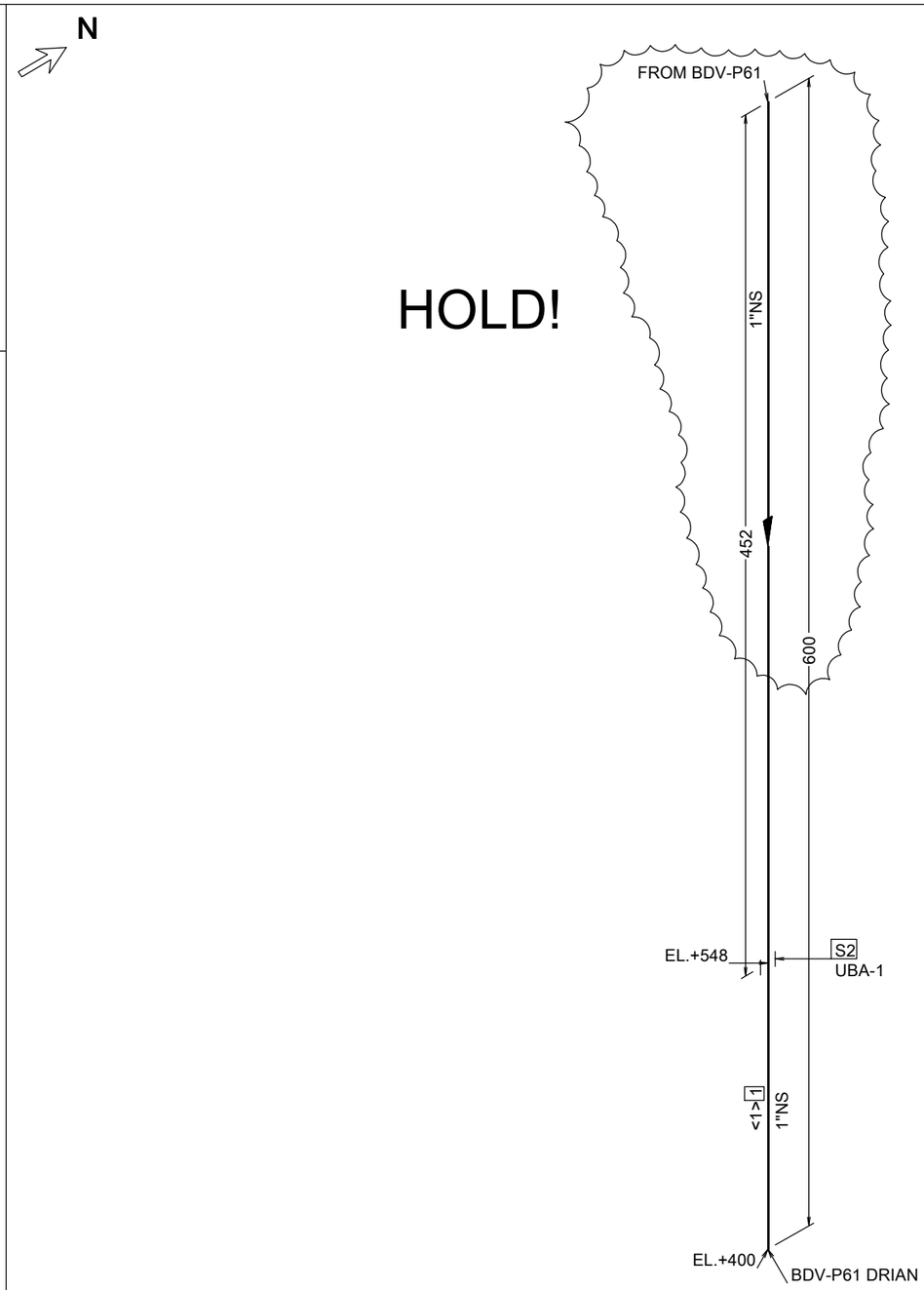

FOR CONSTRUCTION

JUL. 15, 2025

序次	日期	修改說明	修改	認可
0	2025.07.15	FOR CONSTRUCTION	陳至鉉	陳逢明

△ 會簽
分配 △ △

[1] 管件序號 <1> 直管編號 [1] 管段編號
& 須設計會驗管線

操作壓力: 10 KG/CM² G 操作溫度: 25 ℃
設計壓力: 12.3 KG/CM² G 設計溫度: 60 ℃
試驗基準: Water 18.45 KG/CM² G X 60 分
管路塗裝:
焊道塗裝:
管支撐
管材塗裝
碳鋼及不銹鋼保溫(冷):
不銹鋼:

資料庫名稱:
管線等級: S1P1F
保溫(冷)等級:
熱追縱等級:
焊接基準:
NDE 抽驗: 10 %
依據圖號: C2418-4-569

工廠焊接 套焊 螺紋銜接 配合現場焊接 配合現場接合點 管支撐 蒸汽追蹤管

會簽			
製圖	陳郁惟	2025.07.15	
設計	陳至鉉	2025.07.15	
審核	陳安誠	2025.07.15	
認可	陳逢明	2025.07.15	

圖號:

管線編號
FO-914C04-1"-S1P1F

鴻勝化學科技股份有限公司
E-shine Advanced Chemicals Ltd.

富台工程股份有限公司
FU-TAI ENGINEERING CO., LTD.

崙尾一期建廠工程
管線工程
立體配管圖
1/1

檔號: FO-914C04-S1P1F- 1