本圖完工後請速歸還

流水號:140

FABRICATION MATERIALS

PT NO	COMPONENT DESCRIPTION	N.S. (INS)	ITEM CODE	QTY
	PIPE			
1	PIPE A312-TP304 EFW SCH40S BE CNS 6331	2	S1P1F/P-2"-40S	16.8M
2	PIPE A312-TP304 EFW SCH40S PE CNS 6331	3/4	S1P1F/P-3/4"-40S	0.1M
	FITTINGS			
3	SOCKOLET 3000# SW A182-F304 MSS SP-97	2 x 3/4	S1P1F/SOL-2"X3/4"	1
4	90 ELBOW LR BW A403-WP304 SMLS SCH40S ASME B16.9	2	S1P1F/EB-2"X90	2

ERECTION MATERIALS

PT NO	COMPONENT DESCRIPTION	N.S. (INS)	ITEM CODE	QTY
	FITTINGS			
5	NIPPLE (L=100MM) TOE(NPT) A312-TP304 SMLS SCH80S CNS 6331	3/4	S1P1F/NIP-3/4"X100LXTOE	1
6	CAP 3000# SCRD (FNPT) A182-F304 ASME B16.11	3/4	S1P1F/CT-3/4"	1
	VALVES / IN-LINE ITEMS			
7	GATE 800# SW A182-F304 BB OS &Y RS TRIM 304SS STELLITED SOLID WEDGE API-602	3/4	S1P1F/VA-3/4"-1844	1
	SUPPORTS			
8	PIPE GUIDE (G1)	2	SUP/G1-2"	4

CUT PIPE LENGTH FOR REFERENCE ONLY

PIECE NO	CUT LENGTH	N.S. (INS)	REMARKS	PIECE NO	CUT LENGTH	N.S. (INS)	REMARKS
<7>	100	3/4		<8>	6000	2	
<9>	6000	2		<10>	3898	2	
<11>	148	2		<12>	743	2	

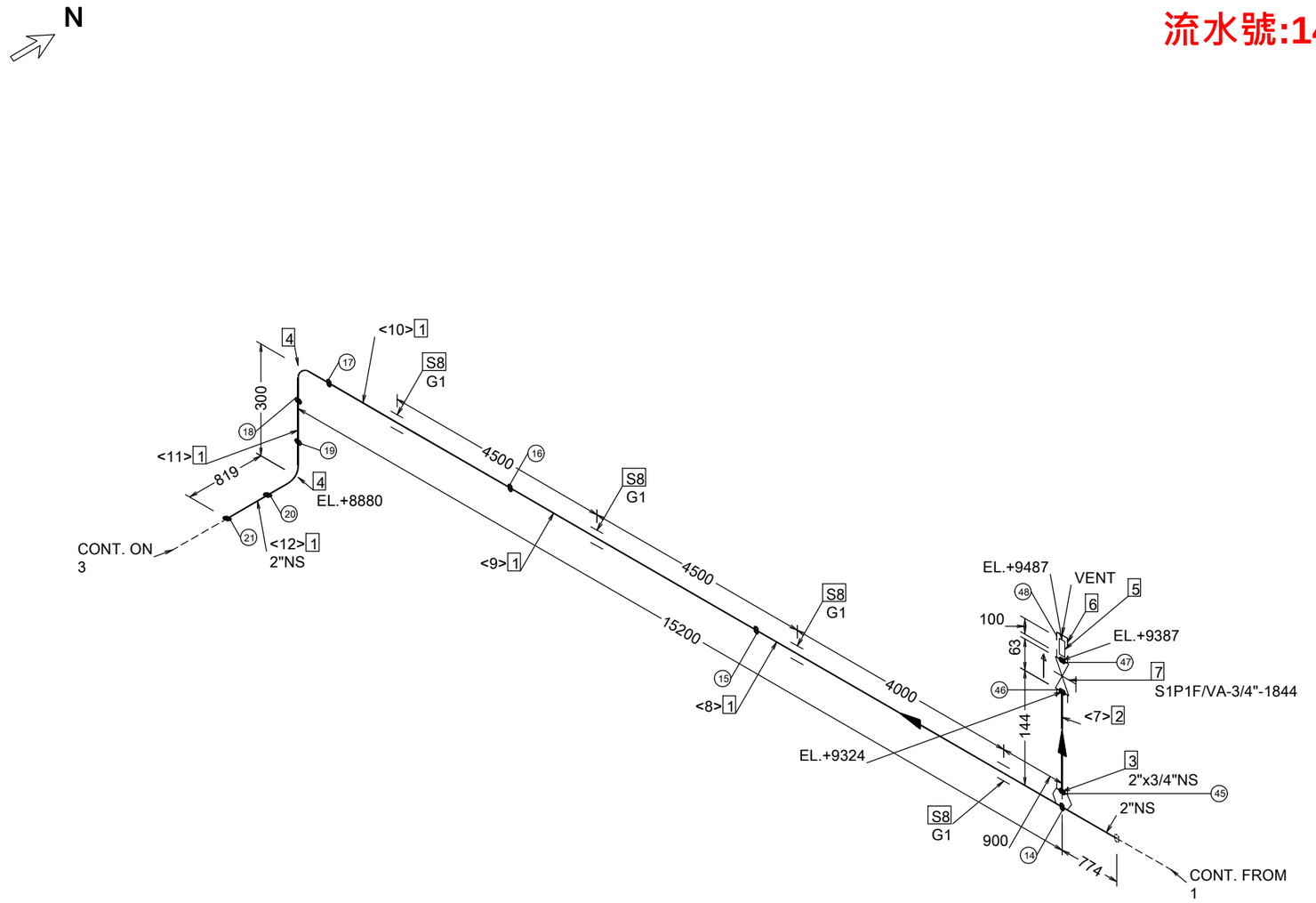

FOR CONSTRUCTION

JUL. 15, 2025

會簽	
分配	△ △

序次	日期	修改說明	修改	認可
△				
△				
0	2025.07.15	FOR CONSTRUCTION	陳至鉉	陳逢明
A	2025.04.21	FOR APPROVAL	陳至鉉	陳逢明

[1] 管件序號 <1> 直管編號 [1] 管段編號 & 須設計會驗管線

資料庫名稱:

工廠焊接 套焊 螺紋銜接 配合現場焊接 配合現場接合點 管支撐 蒸汽追蹤管

管線編號
FW-913C04-2"-S1P1F

鴻勝化學科技股份有限公司
E-shine Advanced Chemicals Ltd.

操作壓力: 10 KG/CM² G	操作溫度: 25 ℃	管線等級: S1P1F	
設計壓力: 12.3 KG/CM² G	設計溫度: 60 ℃	保溫(冷)等級:	
試驗基準: Water 18.45 KG/CM² G X 60 分		熱追縱等級:	
管路塗裝:	管支撐 管材塗裝 碳鋼及不銹鋼保溫(冷):	焊接基準:	
焊道塗裝:	不銹鋼:	NDE 抽驗: 10 %	

會簽			
製圖	陳郁惟	2025.04.21	
設計	陳至鉉	2025.04.21	
審核	陳安誠	2025.04.21	
認可	陳逢明	2025.04.21	

依據圖號: C2418-4-512 C2418-4-510

圖號:

富台工程股份有限公司
FU-TAI ENGINEERING CO., LTD.

崙尾一期建廠工程

管線工程 立體配管圖

2/4

檔號: FW-913C04-S1P1F- 2