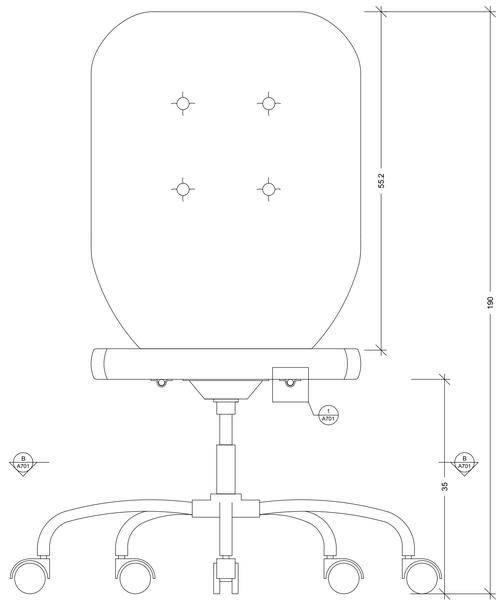

PROSPETTO FRONTALE

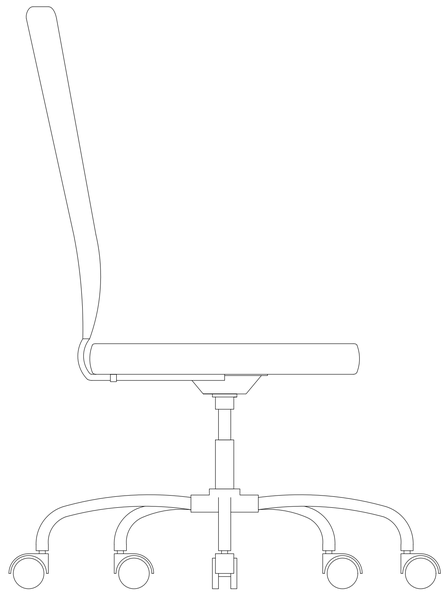

PROSPETTO LATERALE

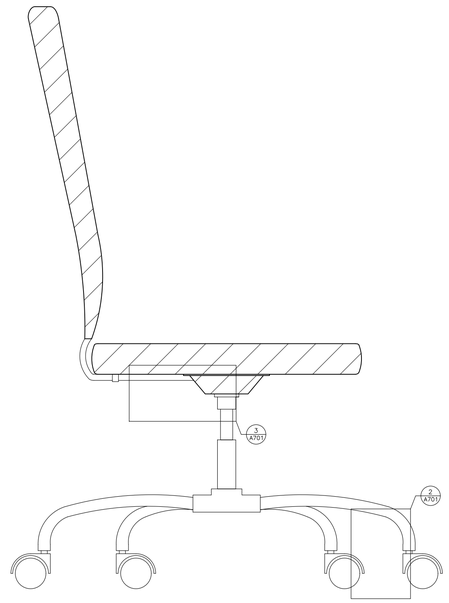

SEZIONE A

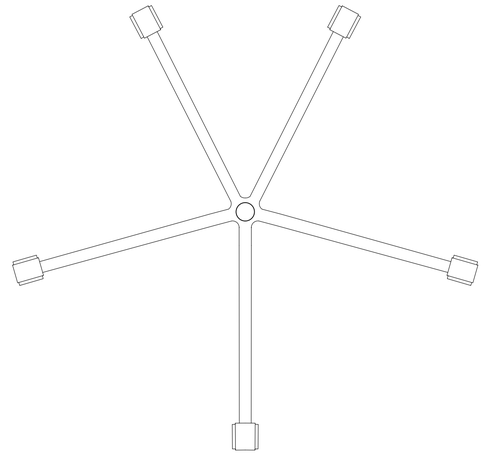

SEZIONE B

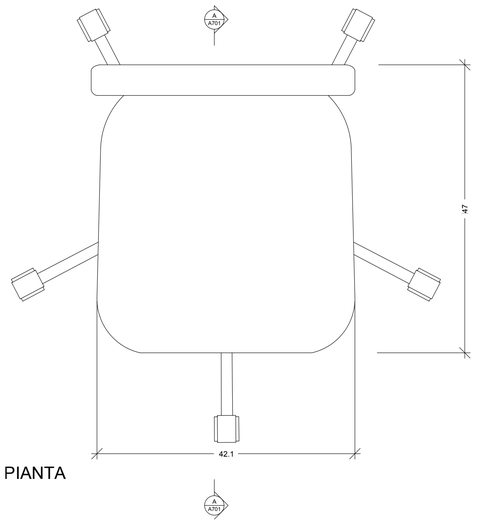

PIANTA

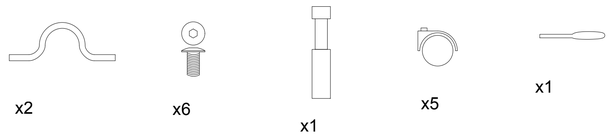

x2 x6 x1 x5 x1

x5

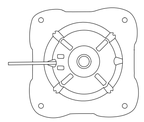

x1

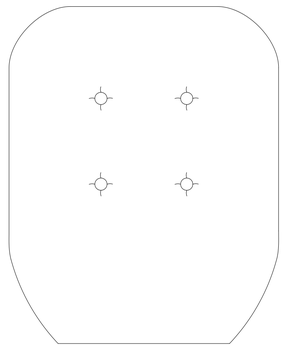

x1

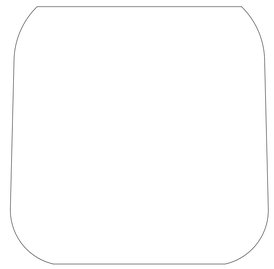

x1

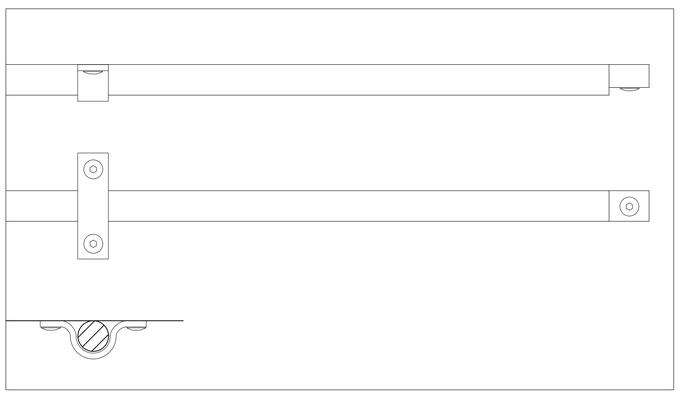

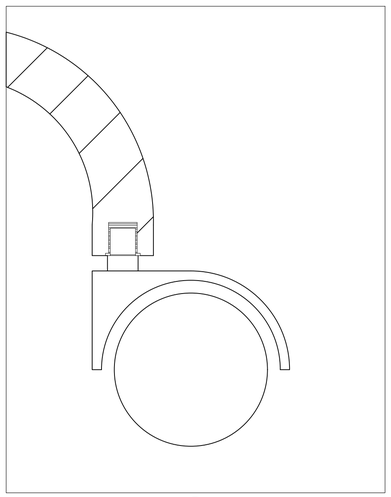

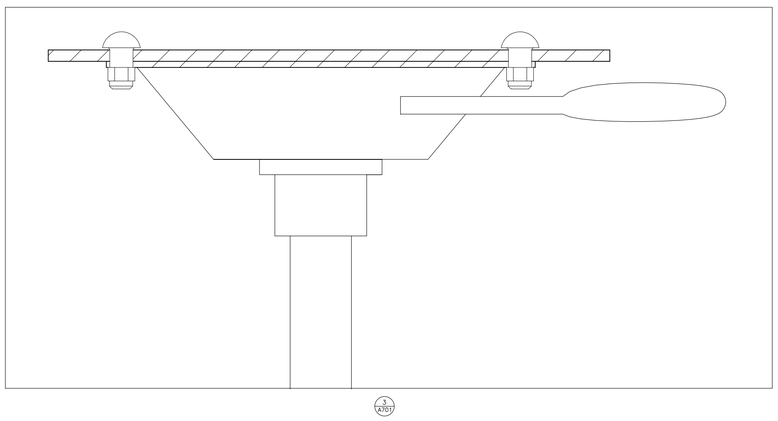

DETTAGLI SCALA 1:1

POLITECNICO DI MILANO
SCUOLA DEL DESIGN
C.L. DESIGN DEGLI INTERNI

PROGETTO:

QM-D_2_STUDIO

CORSO:
STRUMENTI E METODI DEL PROGETTO

DOCENTE:
MARCO FERRARA

STUDENTI:
ANNA CORBETTA

OGGETTO:
SEDIA LILLHOJDEN_402-387-12

NOTE:
-

NOME FILE:
LILLHOJDEN_402-387-12.dwg

VERS.	DATA
A	**2017/07/17**

TAVOLA NO.: **1** DI **1**

A701

DATA: **2017/07/17** SCALA: **1:5**
REV: **A** FORMATO: **A1**

0 50mm 125mm 250mm

DIRECTORY: C:\USERS\UTENTE\DOCUMENTS\GITHUB\QM-D_2_STUDIO\LILLHOJDEN_402-387-12.DWG | PLOTTED ON: 17/07/2017 13:38:46 | BY USER: UTENTE