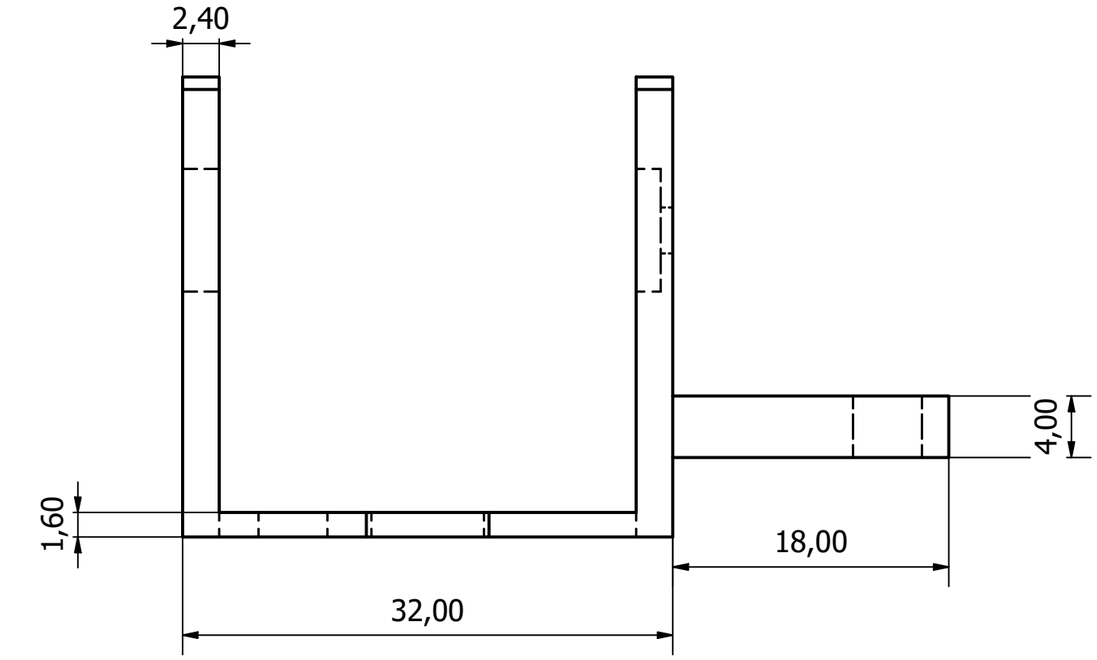

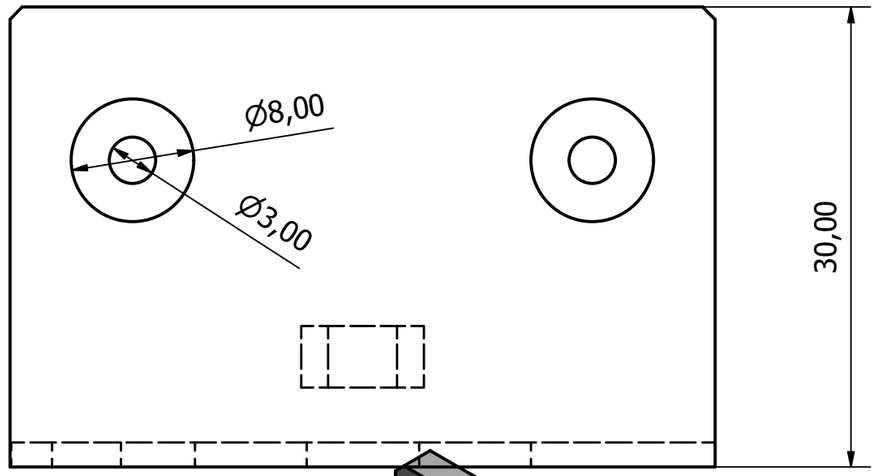

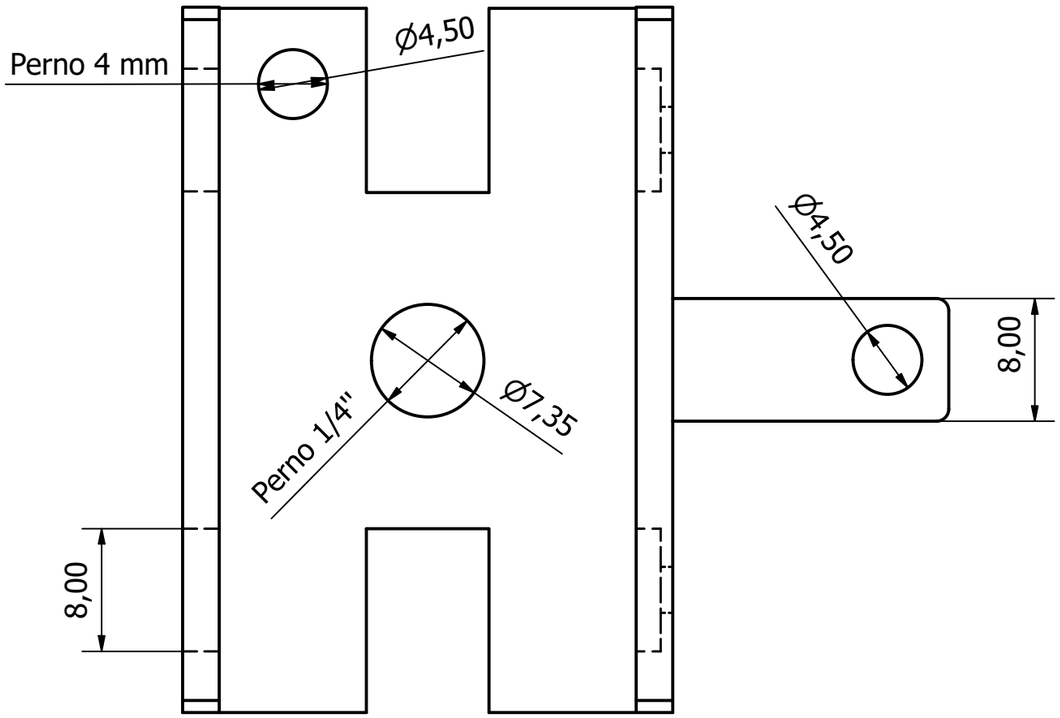

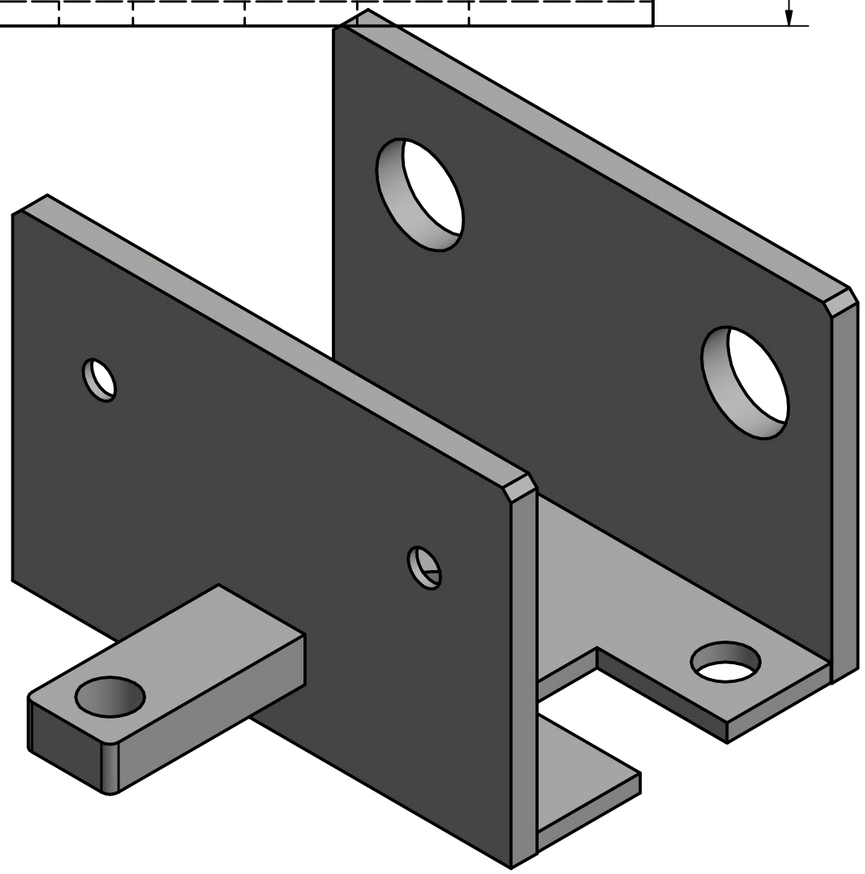

Diseño de	Revisado por	Aprobado por	Fecha		Fecha	
Guerrero					2/1/2022	

Base de rueda principal	Cantidad: 2 elementos BaseRuedaPrincipal	Edición	Hoja 1 / 1