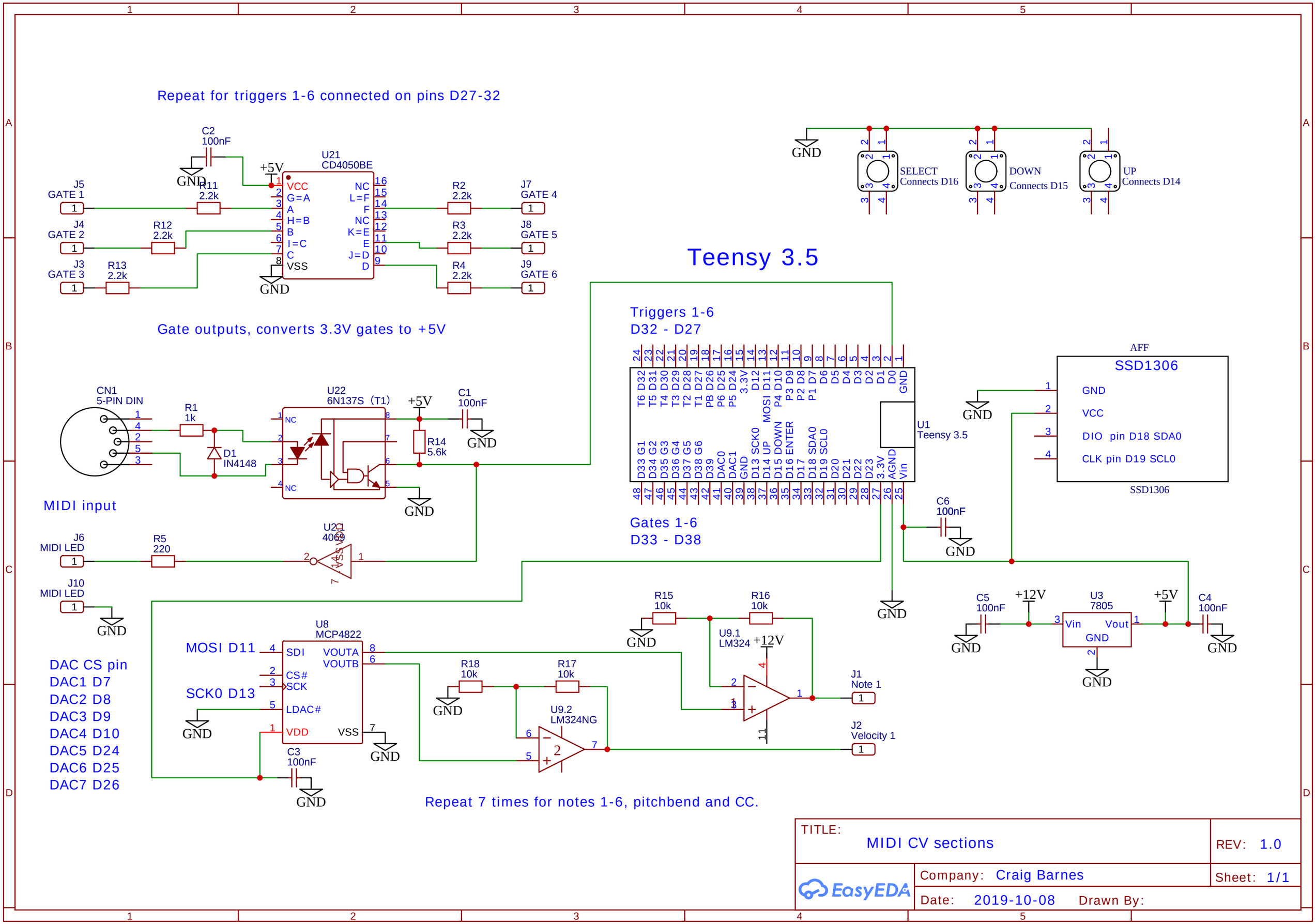
Repeat for triggers 1-6 connected on pins D27-32
C2
100nF
GND
+5V
U21
CD4050BE
J5
GATE 1
R11
2.2k
J4
GATE 2
R12
2.2k
J3
GATE 3
R13
2.2k
VCC
G=A
A
H=B
B
I=C
C
VSS
NC
L=F
F
NC
K=E
E
J=D
D
R2
2.2k
J7
GATE 4
R3
2.2k
J8
GATE 5
R4
2.2k
J9
GATE 6
Gate outputs, converts 3.3V gates to +5V
CN1
5-PIN DIN
R1
1k
D1
IN4148
U22
6N137S (T1)
NC
+5V
C1
100nF
R14
5.6k
MIDI input
J6
MIDI LED
R5
220
U21
4069
J10
MIDI LED
Teensy 3.5
Triggers 1-6
D32 - D27
T6 D32
T5 D31
T4 D30
T3 D29
T2 D28
T1 D27
PB D26
P6 D25
P5 D24
3.3V
D12
MOSI D11
P4 D10
P3 D9
P2 D8
P1 D7
D6
D5
D4
D3
D2
D1
D0
GND
D33 G1
D34 G2
D35 G3
D36 G4
D37 G5
D38 G6
D39
DAC0
DAC1
GND
D13 SCK0
D14 UP
D15 DOWN
D16 ENTER
D17
D18 SDA0
D19 SCL0
D20
D21
D22
D23
3.3V
AGND
Vin
U1
Teensy 3.5
Gates 1-6
D33 - D38
GND
SELECT
Connects D16
DOWN
Connects D15
UP
Connects D14
AFF
SSD1306
GND
VCC
DIO pin D18 SDA0
CLK pin D19 SCL0
SSD1306
C6
100nF
GND
C5
100nF
+12V
U3
7805
Vin
Vout
GND
+5V
C4
100nF
GND
U8
MCP4822
MOSI D11
SDI
VOUTA
VOUTB
CS#
SCK
SCK0 D13
LDAC#
VDD
VSS
C3
100nF
DAC CS pin
DAC1 D7
DAC2 D8
DAC3 D9
DAC4 D10
DAC5 D24
DAC6 D25
DAC7 D26
R15
10k
R16
10k
U9.1
LM324
+12V
R18
10k
R17
10k
U9.2
LM324NG
J1
Note 1
J2
Velocity 1
Repeat 7 times for notes 1-6, pitchbend and CC.
TITLE:
MIDI CV sections
REV: 1.0
Company: Craig Barnes
Sheet: 1/1
Date: 2019-10-08
Drawn By:
EasyEDA