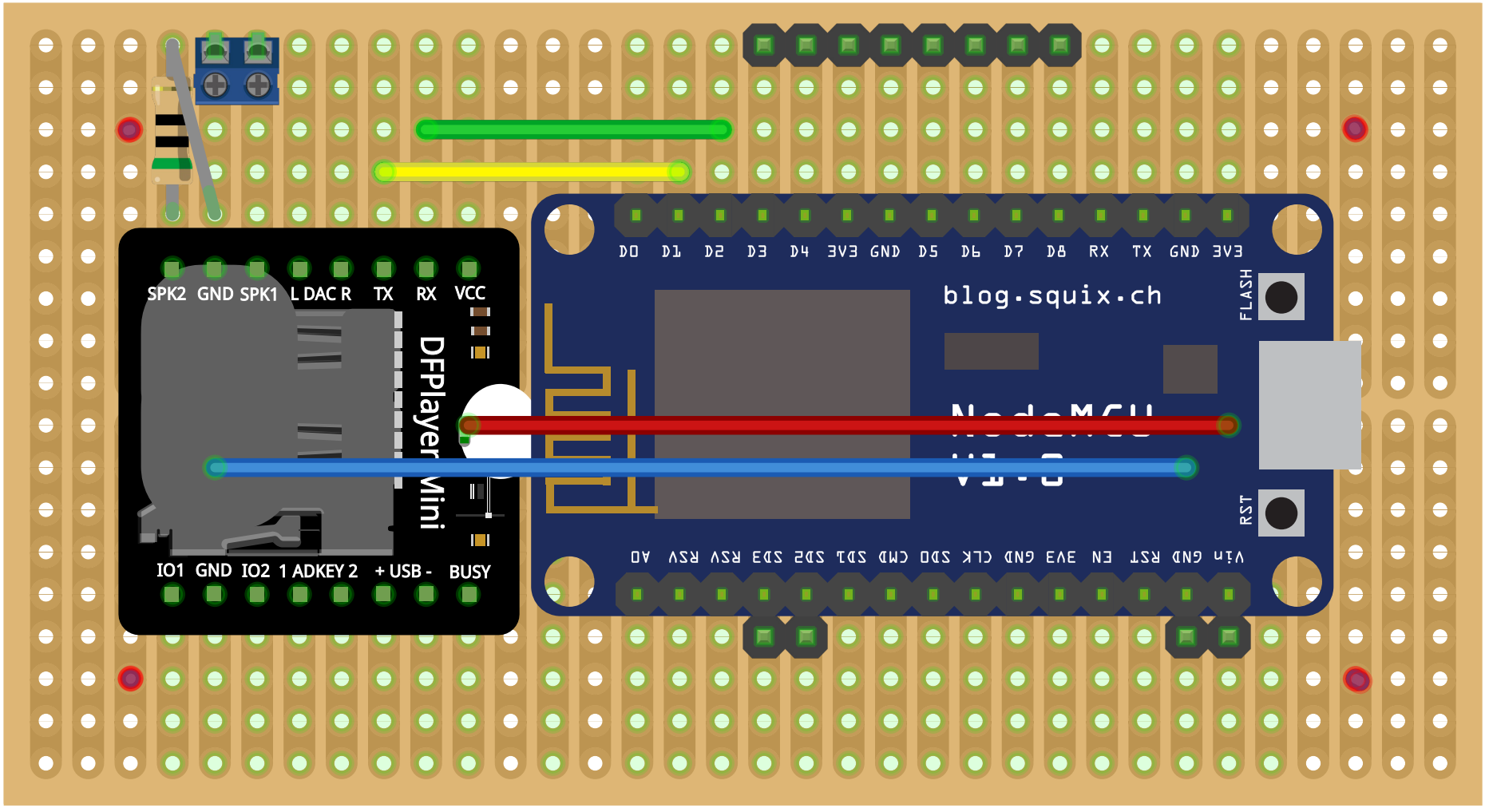
SPK2 GND SPK1 L DAC R TX RX VCC
DFPlayer Mini
IO1 GND IO2 1 ADKEY 2 + USB - BUSY
D0 D1 D2 D3 D4 3V3 GND D5 D6 D7 D8 RX TX GND 3V3
blog.squix.ch
FLASH
RST
A0 RSV RSV SD3 SD2 SD1 CMD SD0 CLK GND 3V3 EN RST GND Vin

fritzing