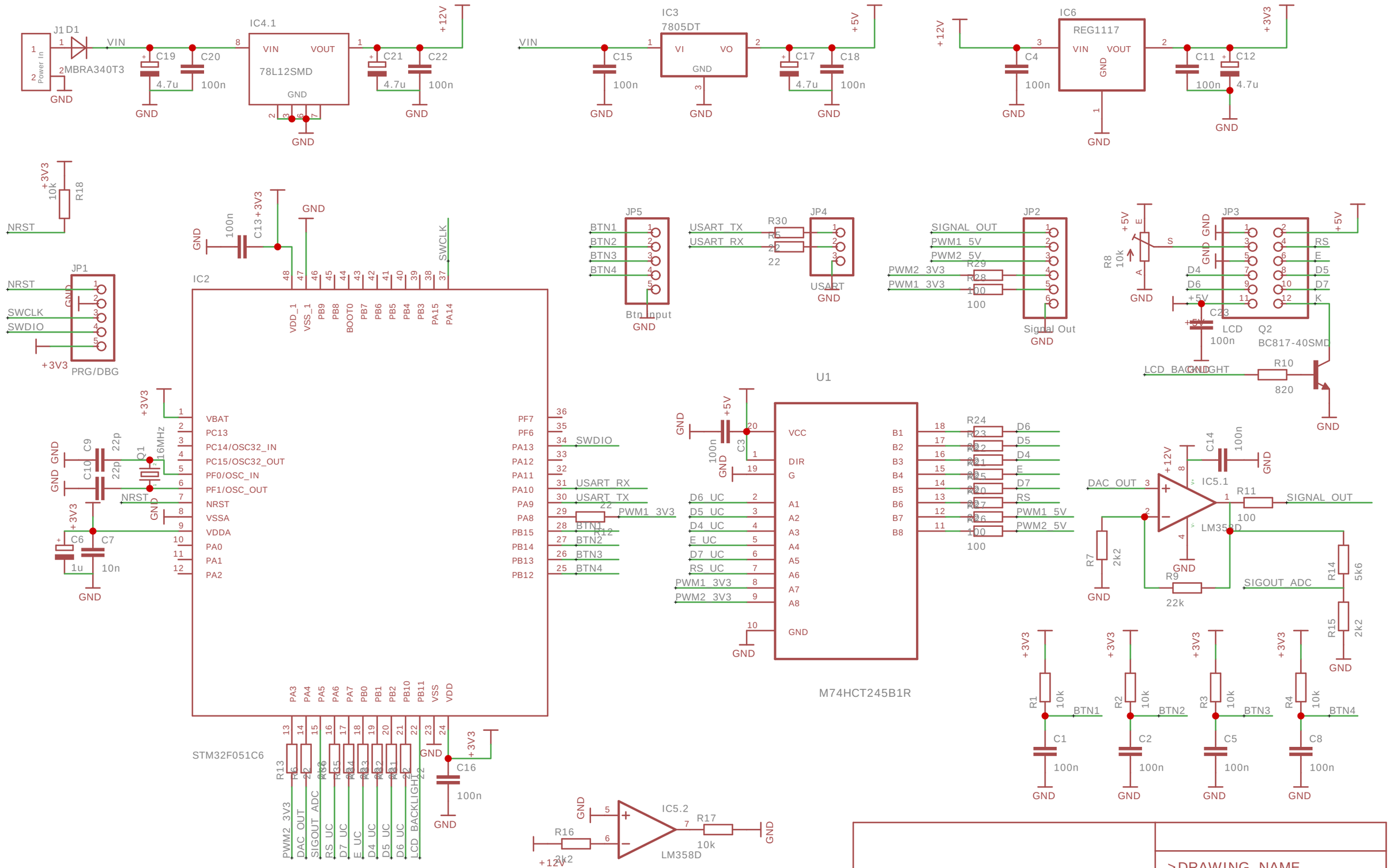

	>DRAWING_NAME
	>LAST_DATE_TIME
	Sheet: >SHEET