Modelo **Piatto**

mh amoblamientos

LÍNEA V50U

Compacto y funcional: doble puerta, máximo confort en el mínimo espacio

Escanea el código QR y visítalo en nuestra web

Detalles **técnicos**

mh amoblamientos

PUERTAS : BISAGRAS REFORZADAS

LÍNEA V50U

DESCRIPCIÓN

-Melamina 18mm Cantos de Pvc 2mm. Herrajes Metálicos.

-De Colgar.

-Cuenta con apertura uñero y cierre suave.

-Totalmente mecanizado, se entrega armado en caja apto para transporte.

-Diseñado para Mesada de loza.

COLORES

HORMIGON

BLANCO

CAJU

MEZZO

SAHARA

GRIS GRAFITO

MEDIDAS

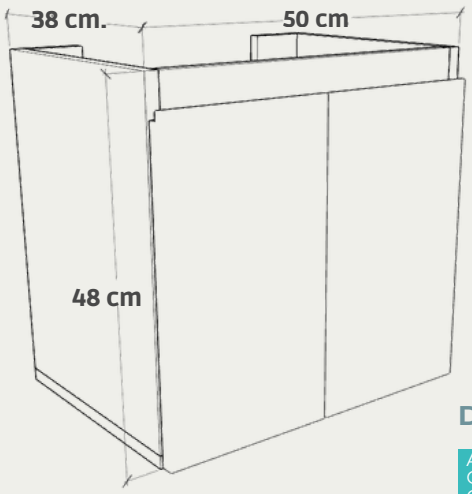

DLOZA 50

ALTO 2 CM ANCHO 51 CM PROFUNDIDAD 41 CM

OPCIONAL MESADA