Modelo **Marbela**

NUEVO LANZAMIENTO

LÍNEA TERRA

mh amoblamientos

Un diseño moderno y minimalista que combina elegancia, funcionalidad y estilo.
Lanzamiento exclusivo por tiempo limitado.

Detalles **técnicos**

mh amoblamientos

TAPA MARMOLIZADA EN PVC MELAMINIZADO

NUEVO LANZAMIENTO

CAJON : CORREDERAS TELESCOPICAS

LÍNEA TERRA

DESCRIPCIÓN

-Melamina 18mm Cantos de Pvc 2mm.

-De Colgar.

-Colores texturizados antimanchas

-Diseñado para bacha de apoyo

-Contiene tapa mármolizada en PVC melaminizado.

-Cajones reforzados con guías telescópicas
Frente integral y cajón interno

-Estructura autoportante, totalmente mecanizado (Sin tornillos a la vista)

-Medidas : 60 / 80
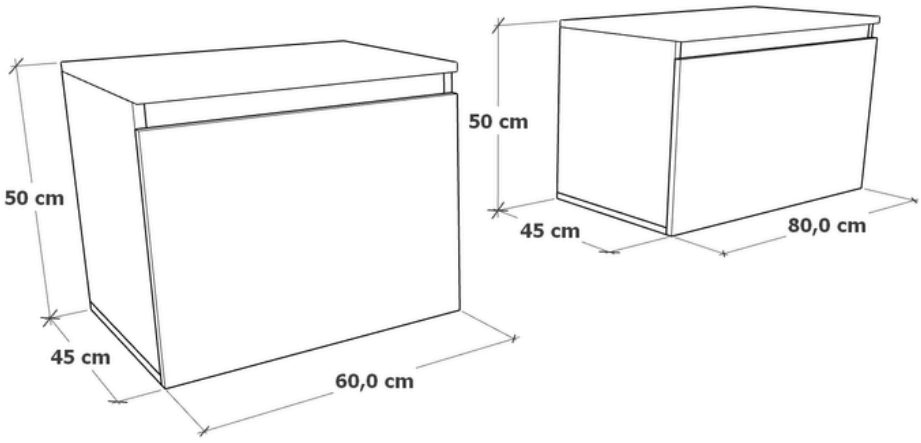
MEDIDAS