Modelo **Piatto**

LÍNEA VMINI

mh amoblamientos

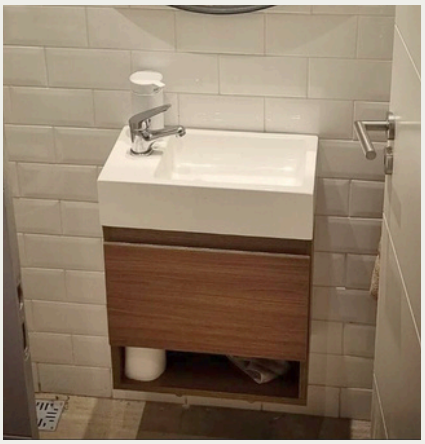

Compacto, moderno y funcional: el vanitory ideal para baños pequeños sin resignar estilo.

Escanea el código QR y visítalo en nuestra web

Detalles **técnicos**

mh amoblamientos

PUERTAS : BISAGRAS REFORZADAS

BISAGRAS PREMIUM COLOR NEGRO

LÍNEA VMINI

DESCRIPCIÓN

-Melamina 18mm Cantos de Pvc 2mm. Herrajes Metálicos.

-De Colgar.

-Cuenta con apertura uñero bizagras cierre suave con piston de contencion.

-Totalmente mecanizado, se entrega armado en caja apto para transporte.

-Diseñado para bacha de apoyo Ter2 en loza.

MEDIDAS

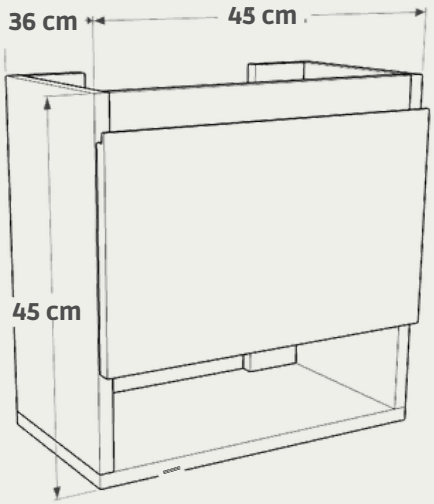

COLORES

HORMIGON

BLANCO

CAJU

MEZZO

SAHARA

GRIS GRAFITO

OPCIONAL MESADA

TER2

ALTO 11 CM ANCHO 46 CM PROFUNDIDAD 26 CM