Modelo **Piatto**

mh amoblamientos

LÍNEA V110U

Con 2 puertas y 2 cajones, ofrece gran capacidad de guardado y un estilo moderno que realza cualquier baño.

Escanea el código QR y visítalo en nuestra web

Detalles **técnicos**

mh amoblamientos

PUERTAS : BISAGRAS REFORZADAS

-COMPUESTO POR LOS MODULOS V80U + V30UC + TAPA 110CM

LÍNEA V110U

DESCRIPCIÓN

-Melamina 18mm Cantos de Pvc 2mm. Herrajes Metálicos.

-De Colgar.

-Su mecanizado esta preparado para colocar la cajonera del lado derecho o izquierdo.

-Diseñado para mesada del mismo material que el mueble con una bacha de apoyo.

-Totalmente mecanizado, se entrega armado en caja apto para transporte.

-Cuenta con apertura uñero. Dos puertas con bisagras de cierre suave. Dos cajones con guías telescópicas y amplio espacio de guardado.

MEDIDAS

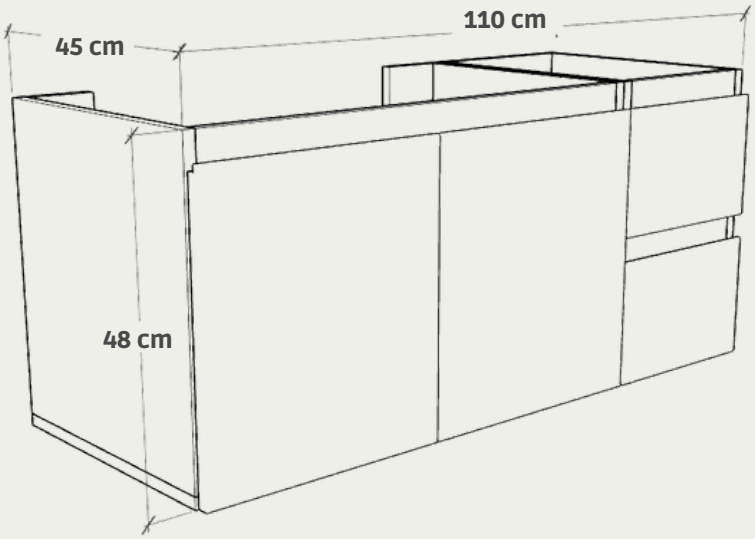

COLORES

HORMIGON

BLANCO

CAJU

MEZZO

SAHARA

GRIS GRAFITO