Modelo **Piatto**

mh amoblamientos

LÍNEA V110UC

Con 4 amplios cajones, es la solución ideal para mantener todo en orden con un diseño moderno y sofisticado.

Escanea el código QR y visítalo en nuestra web

Detalles **técnicos**

mh amoblamientos

CAJON : CORREDERAS TELESCOPICAS

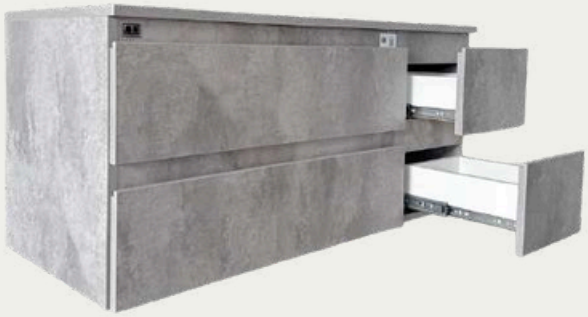

-COMPUESTO POR LOS MODULOS V80UC + V30UC + TAPA 110CM

LÍNEA V110UC

DESCRIPCIÓN

-Melamina 18mm Cantos de Pvc 2mm. Herrajes Metálicos.

-Su mecanizado esta preparado para colocar la cajonera del lado derecho o izquierdo.

-De colgar

-Diseñado para mesada del mismo material que el mueble con una bacha de apoyo.

-Cuenta con apertura uñero. Cuatro cajones con guias telescopicas y amplio espacio de guardado.

COLORES

HORMIGON

BLANCO

CAJU

MEZZO

SAHARA

GRIS GRAFITO
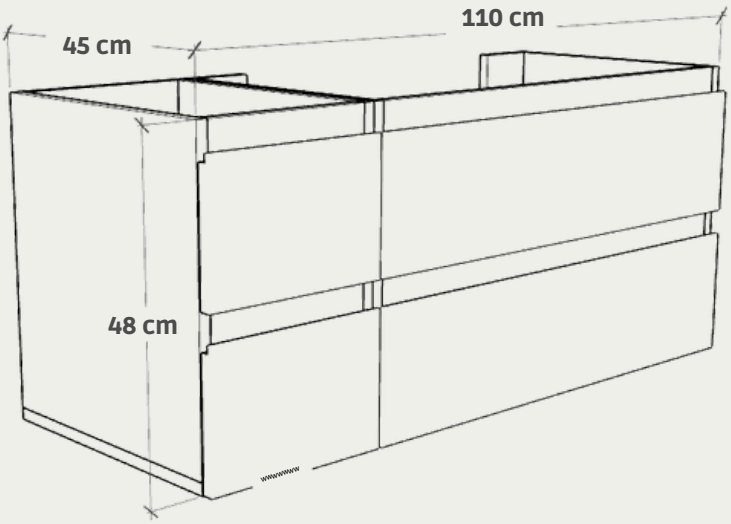
MEDIDAS