Modelo **Piatto**

mh amoblamientos

LÍNEA V120U

El vanitory que combina tamaño y estilo, practicidad y elegancia en 120 cm

Escanea el código QR y visítalo en nuestra web

Detalles **técnicos**

mh amoblamientos

PUERTAS : BISAGRAS REFORZADAS

COMPUESTO POR LOS MODULOS V30UC + V60U + V30UC + TAPA 120CM

LÍNEA V120U

DESCRIPCIÓN

-De colgar

-Su mecanizado esta preparado para colocar la cajonera del lado derecho o izquierdo.

-Melamina 18mm Cantos de Pvc 2mm. Herrajes Metálicos.

-Diseñadopara mesadadel mismo material que el mueble con una bacha de apoyo.

-Cuenta con apertura uñero. Cuatro cajones con guías telescópicas y 2 puertas, amplio espacio de guardado.

COLORES

HORMIGON

BLANCO

CAJU

MEZZO

SAHARA

GRIS GRAFITO

MEDIDAS

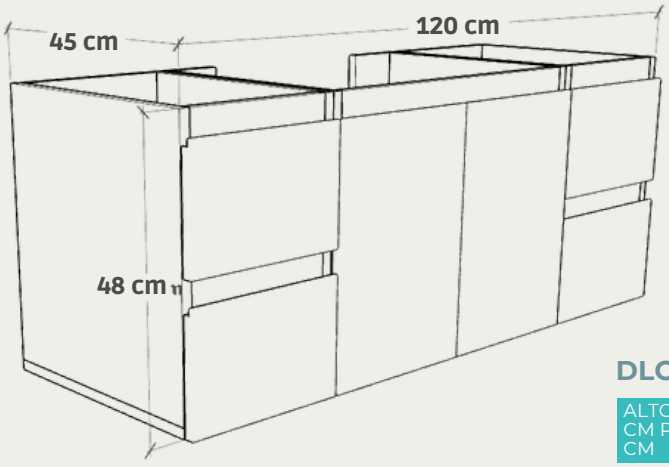

OPCIONAL MESADA

DLOZA 120

ALTO 2 CM ANCHO 121 CM PROFUNDIDAD 47 CM