Modelo **Piatto**

LÍNEA V120UC

mh amoblamientos

Tu baño organizado nunca fue tan fácil, máximo espacio, mínimo desorden.

Escanea el código QR y visítalo en nuestra web

Detalles **técnicos**

mh amoblamientos

CAJON : CORREDERAS TELESCOPICAS

COMPUESTO POR LOS MODULOS V30UC + V60UC + V30UC + TAPA 120CM

LÍNEA V120UC

DESCRIPCIÓN

-Melamina 18mm Cantos de Pvc 2mm. Herrajes Metálicos.

-Su mecanizado esta preparado para colocar la cajonera del lado derecho o izquierdo.

-Cuenta con apertura uñero, seis cajones con guías telescópicas, amplio espacio de guardado.

-Diseñado para mesada del mismo material que el mueble con una bacha de apoyo.

-De colgar

COLORES

HORMIGON

BLANCO

CAJU

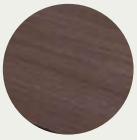

MEZZO

SAHARA

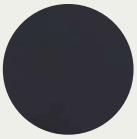

GRIS GRAFITO

MEDIDAS

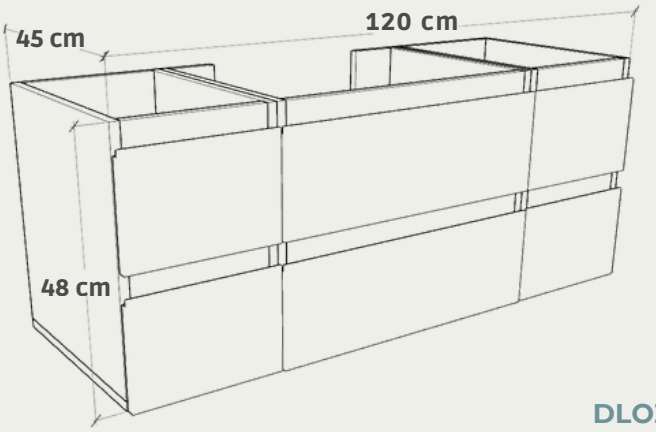

OPCIONAL MESADA

DLOZA 120

ALTO 2 CM ANCHO 121 CM PROFUNDIDAD 47 CM