Modelo **Piatto**

mh amoblamientos

LÍNEA V60U

Funcionalidad sin perder estilo: tu baño merece este vanitory de 60 cm.

Escanea el código QR y visítalo en nuestra web

Detalles **técnicos**

mh amoblamientos

PUERTAS : BISAGRAS REFORZADAS

BISAGRAS PREMIUM COLOR NEGRO

LÍNEA V60U

DESCRIPCIÓN

-Melamina 18mm Cantos de Pvc 2mm. Herrajes Metálicos.

-De Colgar.

-Cuenta con apertura uñero y cierre suave.

-Totalmente mecanizado, se entrega armado en caja apto para transporte.

-Diseñado para mesada de loza o mesada del mismo material que el mueble para bacha de apoyo.

MEDIDAS

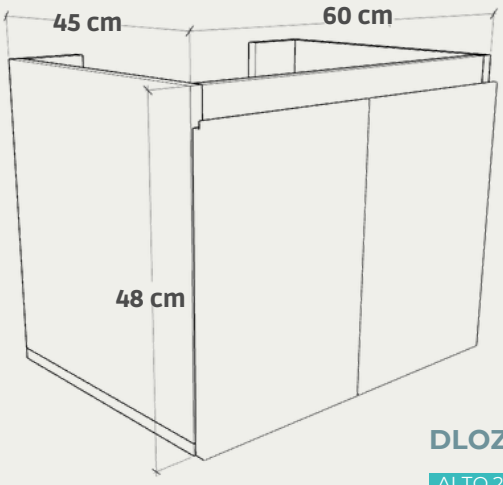

COLORES

HORMIGON

BLANCO

CAJU

MEZZO

SAHARA

GRIS GRAFITO

OPCIONAL MESADA

DLOZA 60

ALTO 2 CM
ANCHO 62 CM
PROFUNDIDAD 46 CM