Modelo **Piatto**

LÍNEA V60UC

mh amoblamientos

Diseño moderno en tamaño ideal para un baño con personalidad.

Escanea el código QR y visítalo en nuestra web

Detalles **técnicos**

mh amoblamientos

CAJON : CORREDERAS TELESCOPICAS

LÍNEA V60UC

DESCRIPCIÓN

-Melamina 18mm Cantos de Pvc 2mm. Herrajes Metálicos.

-De Colgar.

-Cuenta con apertura uñero.

-Totalmente mecanizado, se entrega armado en caja apto para transporte.

-Diseñado para mesada de loza o mesada del mismo material que el mueble para bacha de apoyo.

COLORES

HORMIGON

BLANCO

CAJU

MEZZO

SAHARA

GRIS GRAFITO

MEDIDAS

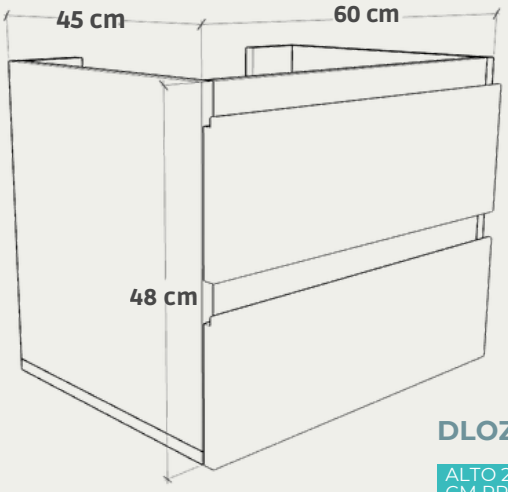

DLOZA 60

ALTO 2 CM ANCHO 62 CM PROFUNDIDAD 46 CM

OPCIONAL MESADA