Modelo **Piatto**

mh amoblamientos

LÍNEA V80U

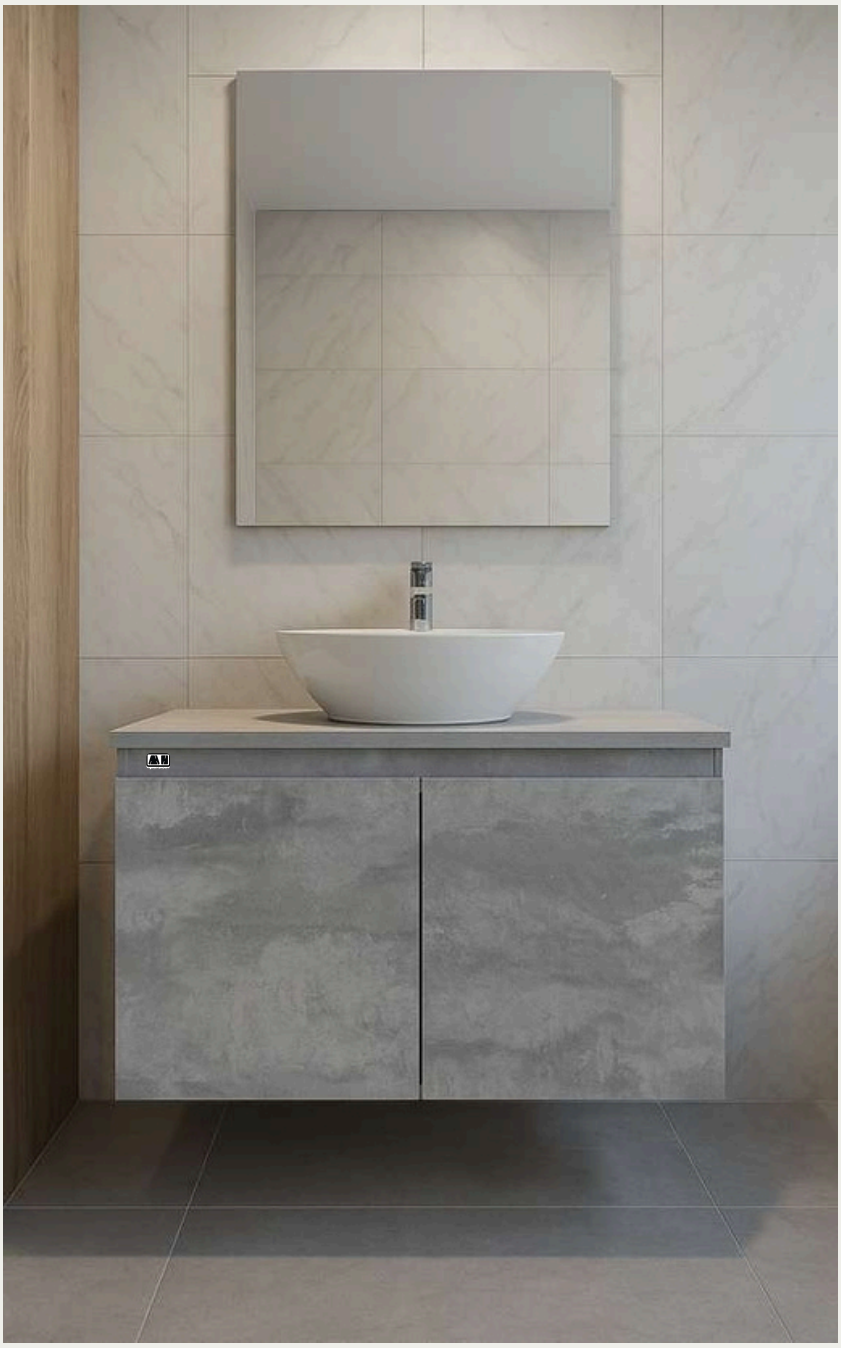

Organización y estilo en un vanitory con dos puertas.
El equilibrio perfecto para tu baño moderno.

Escanea el código QR y visítalo en nuestra web

Detalles **técnicos**

mh amoblamientos

PUERTAS : BISAGRAS REFORZADAS

LÍNEA V80U

DESCRIPCIÓN

-Melamina 18mm Cantos de Pvc 2mm. Herrajes Metálicos.

-De Colgar.

-Cuenta con apertura uñero y cierre suave.

-Compatible con toda la línea.

-Totalmente mecanizado, se entrega armado en caja apto para transporte.

-Diseñado para mesada de loza o mesada del mismo material que el mueble para bacha de apoyo.

COLORES

HORMIGON

BLANCO

CAJU

MEZZO

SAHARA

GRIS GRAFITO

MEDIDAS

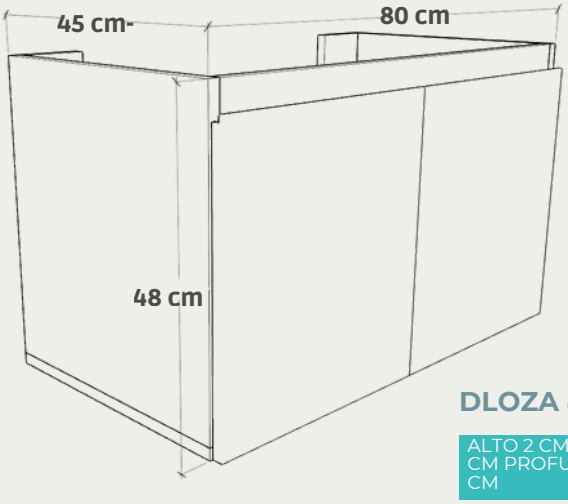

OPCIONAL MESADA

DLOZA 80

ALTO 2 CM ANCHO 81 CM PROFUNDIDAD 46 CM