Modelo **Piatto**

mh amoblamientos

LÍNEA V80UC

Amplitud y estilo en un solo diseño. Vanitory de 80 cm con dos cajones, pensado para quienes necesitan espacio sin perder elegancia.

Escanea el código QR y visítalo en nuestra web

Detalles **técnicos**

mh amoblamientos

CAJON : CORREDERAS TELESCOPICAS

LÍNEA V80UC

DESCRIPCIÓN

-Melamina 18mm Cantos de Pvc 2mm. Herrajes Metálicos.

-De Colgar.

-Cuenta con apertura uñero.

-Totalmente mecanizado, se entrega armado en caja apto para transporte.

-Diseñado para mesada en loza o mesada del mismo material que el mueble para bacha de apoyo.

COLORES

HORMIGON

BLANCO

CAJU

MEZZO

SAHARA

GRIS GRAFITO

MEDIDAS

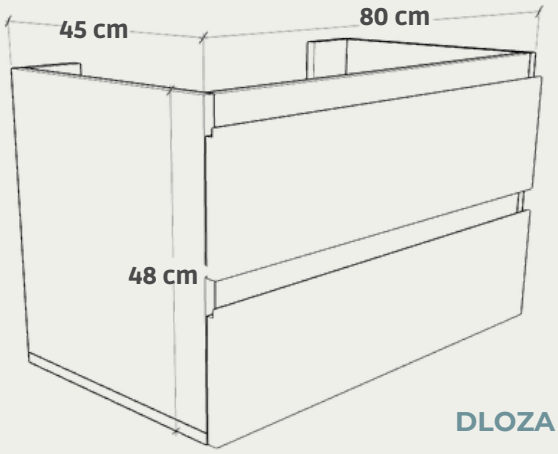

OPCIONAL MESADA

DLOZA 80

ALTO 2 CM ANCHO 81 CM PROFUNDIDAD 46 CM