Modelo **Piatto**

mh amoblamientos

LÍNEA V90UC

Con 4 cajones, combina practicidad y un tamaño especial que pocos ofrecen, pensado para quienes buscan algo distinto sin resignar estilo ni capacidad.

Escanea el código QR y visítalo en nuestra web

Detalles **técnicos**

mh amoblamientos

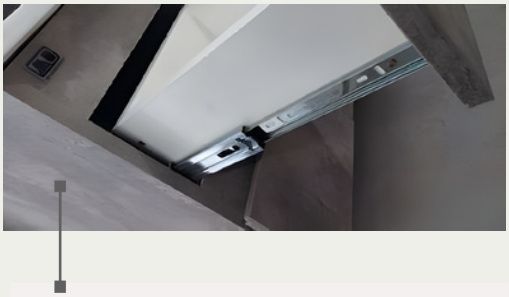

CAJON : CORREDERAS TELESCOPICAS

COMPUESTO POR LOS MODULOS: V60UC + V30UC + TAPA 0.90CM

LÍNEA V90UC

DESCRIPCIÓN

-Melamina 18mm Cantos de Pvc 2mm. Herrajes Metálicos.

-De Colgar.

-Su mecanizado esta preparado para colocar la cajonera del lado derecho o izquierdo.

-Cuenta con apertura uñero, cuatro cajones con guías telescópicas y amplio espacio de guardado.

Diseñado para mesada del mismo material que el mueble con una bacha de apoyo opcional mesada de piedra natural.

MEDIDAS

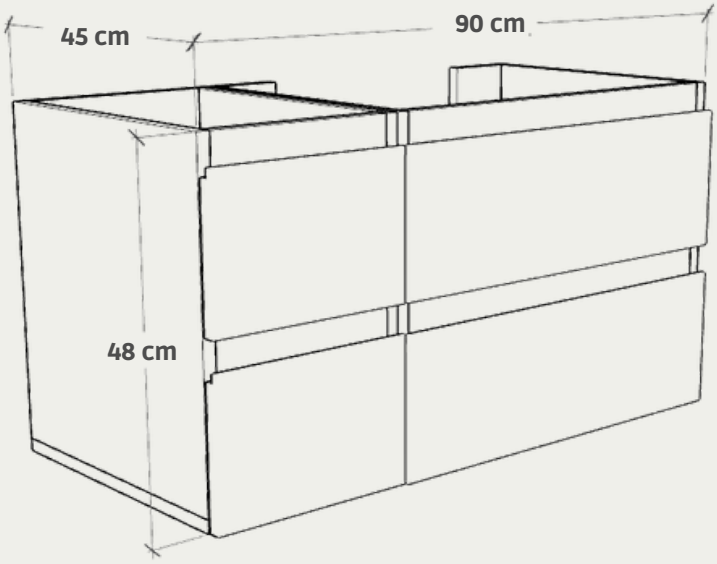

COLORES

HORMIGON

BLANCO

CAJU

MEZZO

SAHARA

GRIS GRAFITO