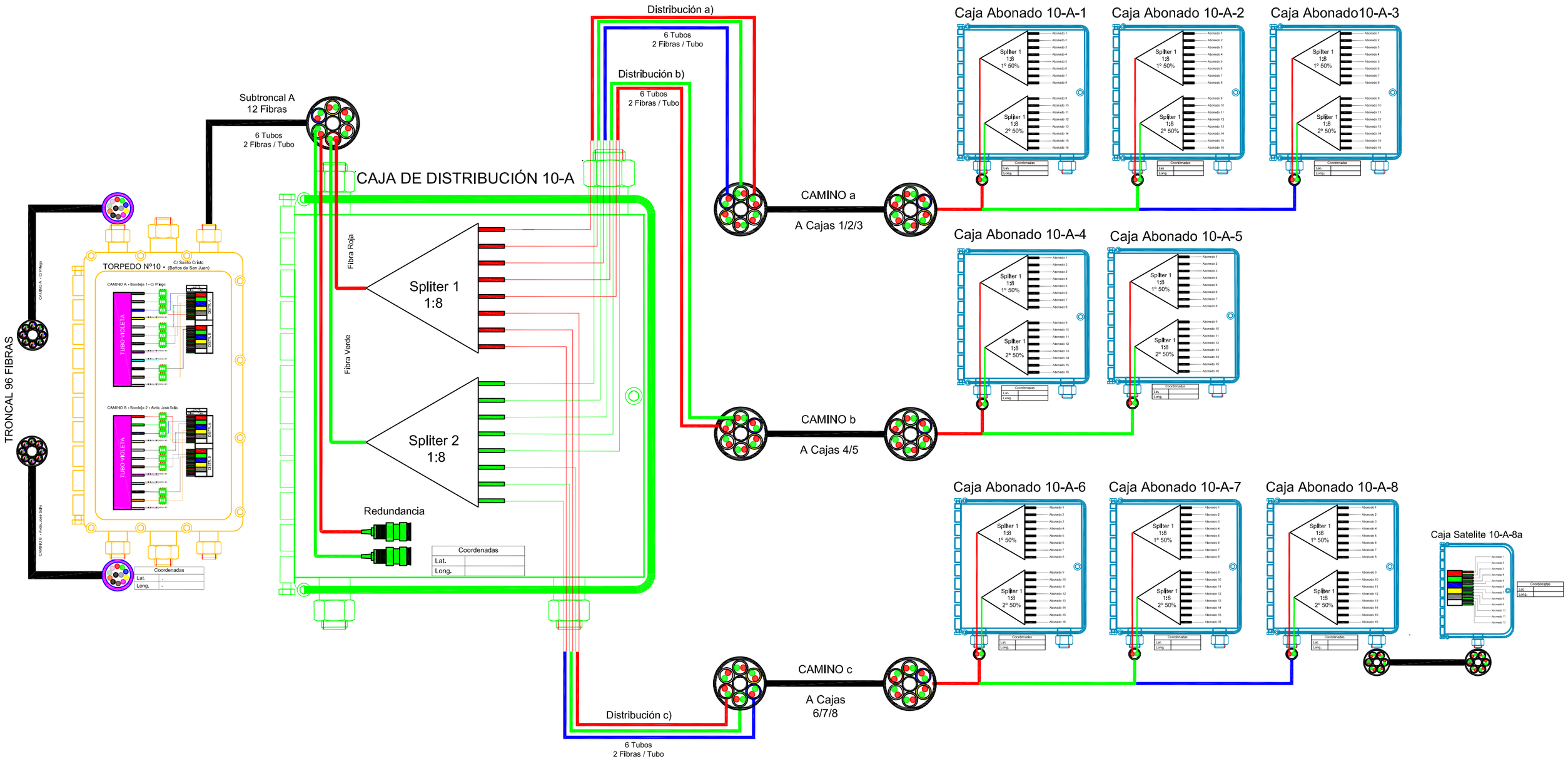FUSIONADO NODO Nº 10 - CAJA DE DISTRIBUCIÓN A