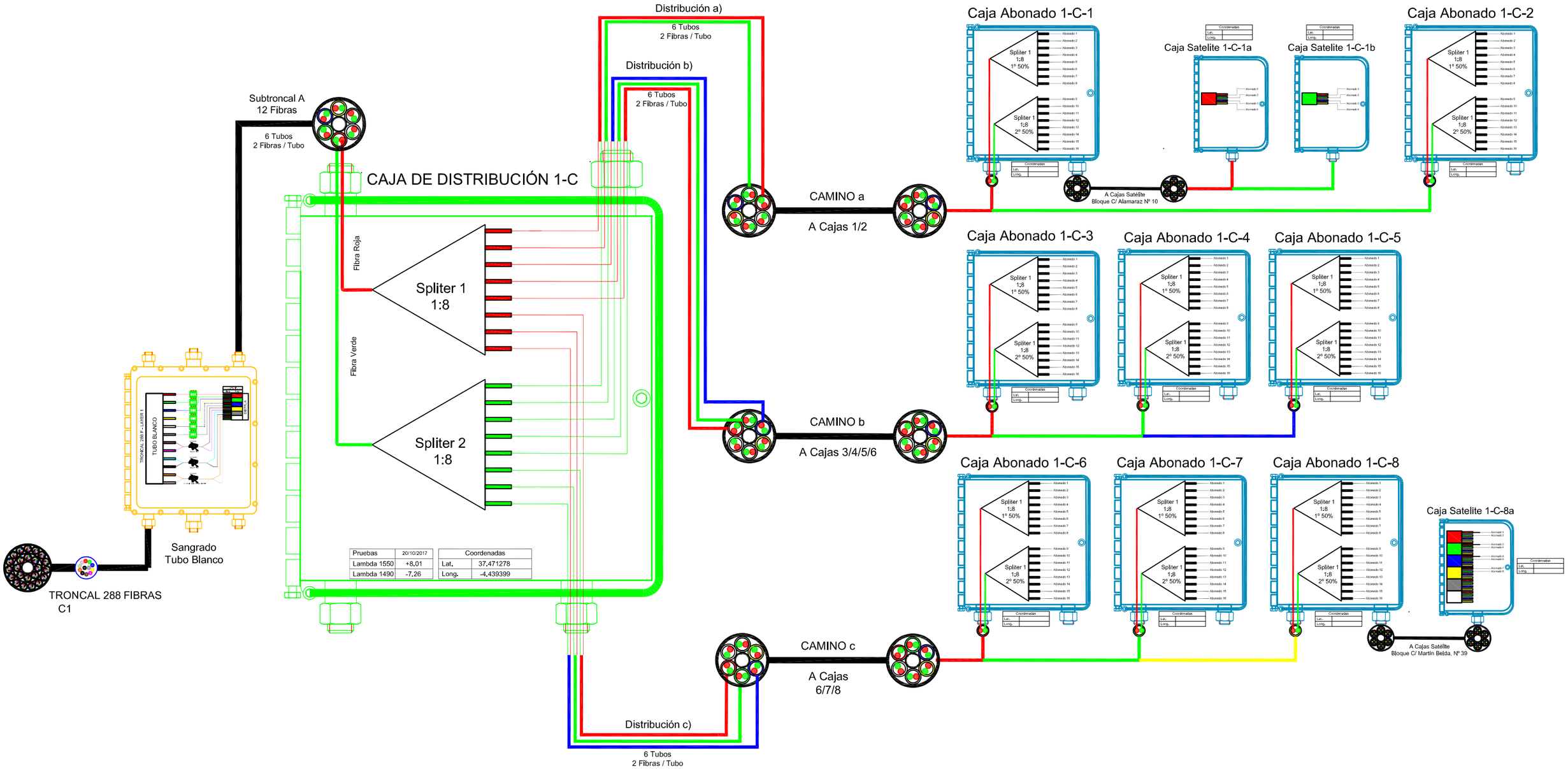FUSIONADO NODO Nº 1 - CAJA DE DISTRIBUCIÓN C