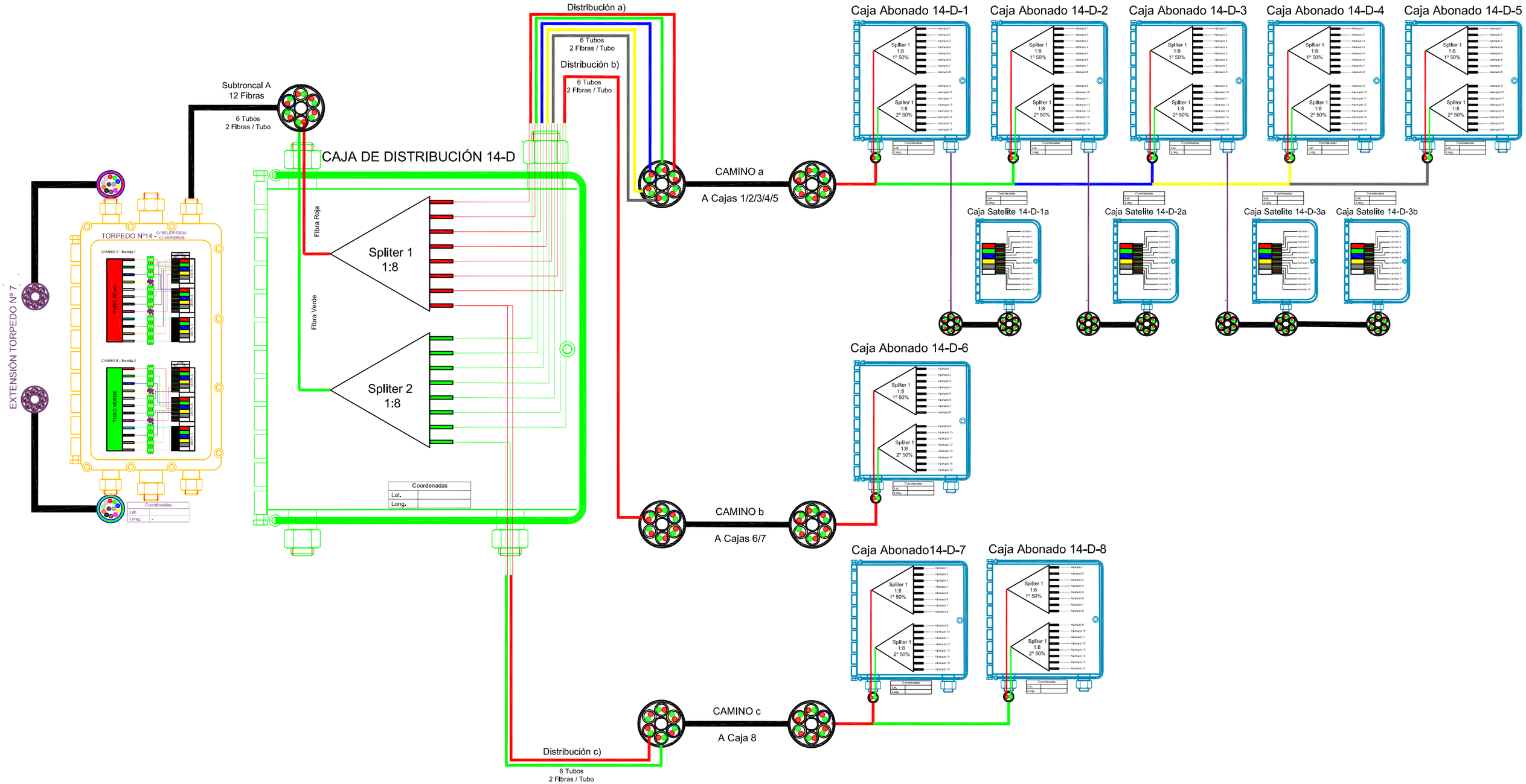FUSIONADO NODO Nº 14 - CAJA DE DISTRIBUCIÓN D