| REV. | Nota | Fecha | Dibujado | Aprobado |
|---|---|---|---|---|
| 01 | Modificada pieza nº1, añadimos colisos en parte superior para facilidad de montaje | 18/01/2024 | DMA | MFA |
| | | | | |
| | | | | |

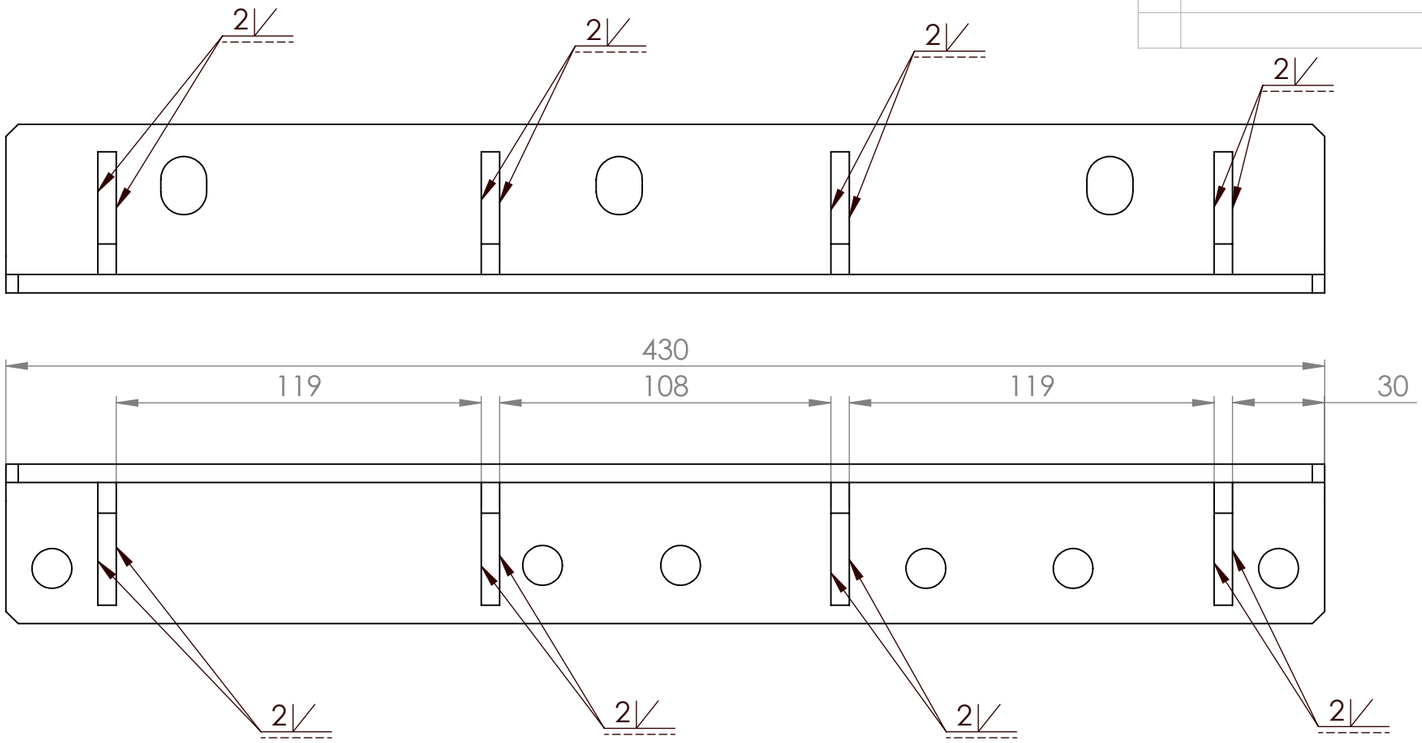


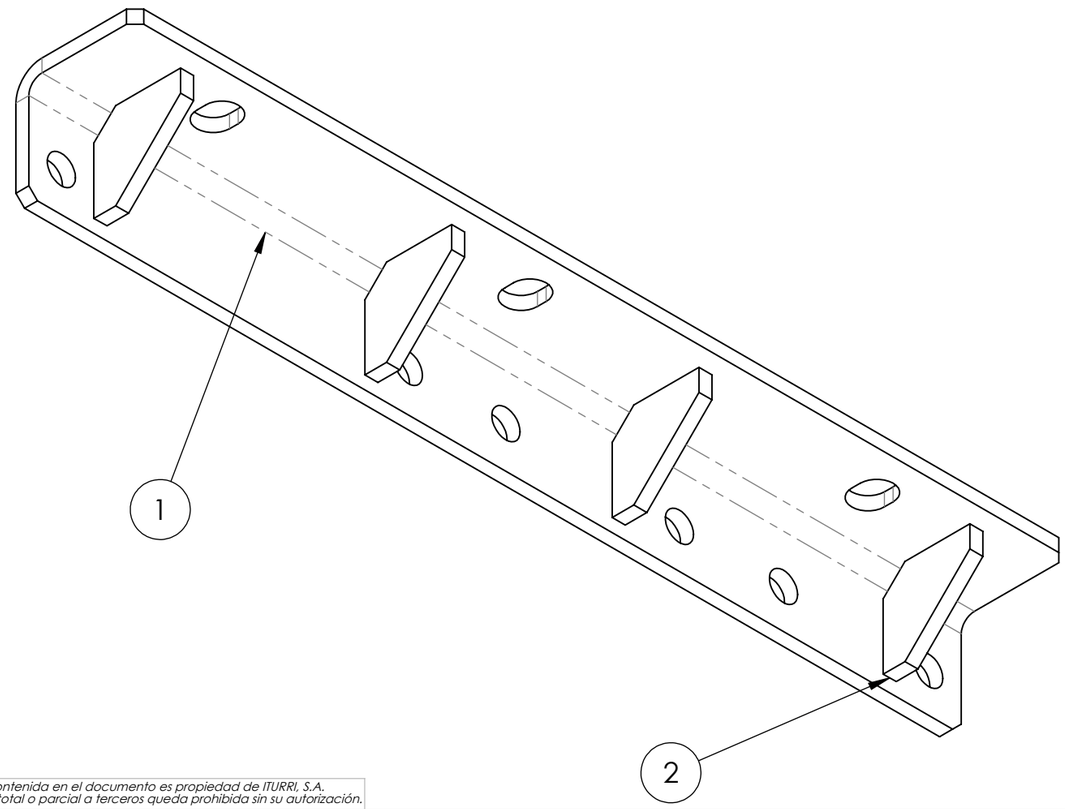


| Nº PIEZA | CANT. | DENOMINACION | PLANO | Revision | CODIGO |
|---|---|---|---|---|---|
| 1 | 1 | L PLEGADA | F2701080109 01 | 01 | - |
| 2 | 4 | CARTELA REFUERZO | F2701080109 02 | | - |

| | | | | | | |
|---|---|---|---|---|---|---|
| Tipo plano: Conjunto | Material: Los indicados | Observaciones: Protección: Clase de durabilidad media (M) y categoría de corrosividad atmosférica C3 media según ISO 12944 | Peso (g): | Tolerancias dimensionales y geométricas no mostradas: ISO 2768-mk | Simbologia de soldadura: ISO 2553:2014 | Unidad: mm |
| A3 Escala: 1:2 | Acabado: RAL 9005 BRILLO POLIURETANO | Rebarbar y matar aristas vivas | | | | Tipo de proyección: |

ITURRI Your safety matters

| | Nombre | Fecha |
|---|---|---|
| Dibujado | CRO | 03/12/2020 |
| Aprobado | MFA | 09/12/2020 |

Denominación: AMARRE DESCENSO RUEDA F2701080109

Código: PDTE

Plano: F2701080109

**80009493**

Hoja: 1 de 1

*La información contenida en el documento es propiedad de ITURRI, S.A.*
*La reproducción total o parcial a terceros queda prohibida sin su autorización.*