REV.	Nota	Fecha	Dibujado	Aprobado
01	Se modifica la geometría de la pieza	29/07/2022	ALE	MFA

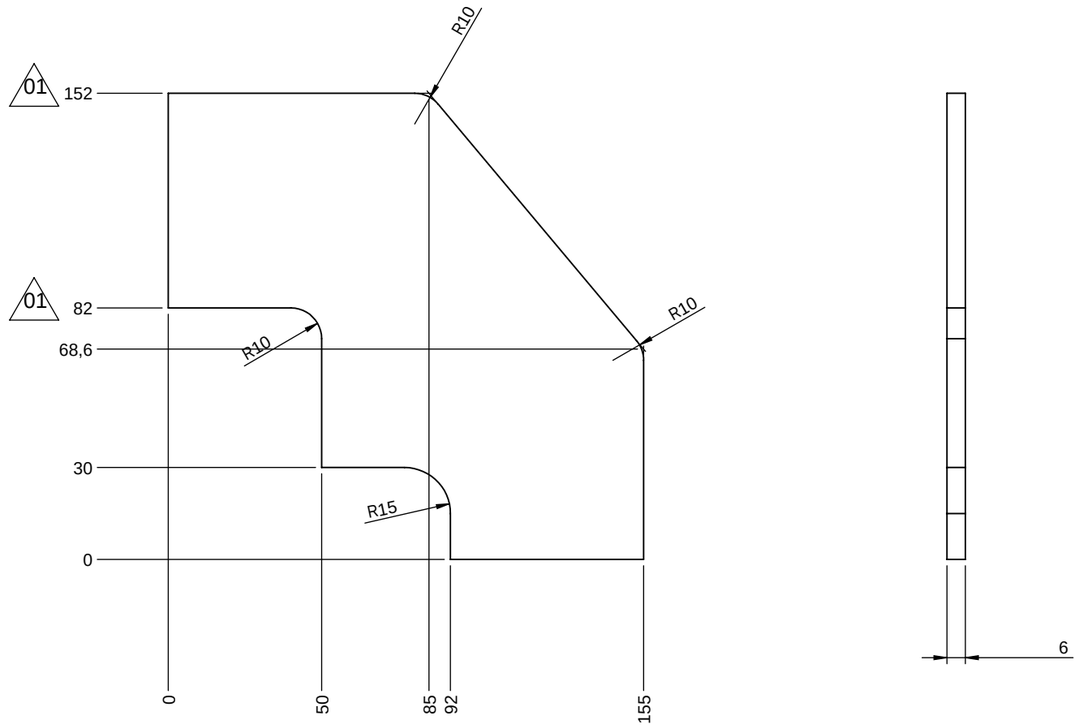

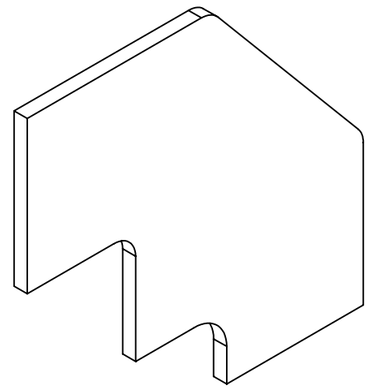

Tipo plano:	Material:	Observaciones:	Peso (g):	Tolerancias dimensionales y geom@tricas no mostradas:	Simbologia de soldadura:	Unidad: mm
Conjunto	Los indicados	-	718.17	ISO 2768-mk	ISO 2553:2014	Tipo de proyecci·n:
A3 — Escala: 1:2	Acabado: -	Rebarbar y matar aristas vivas				

ITURRI Your safety matters

	Nombre	Fecha
Dibujado	ALE	09/06/2022
Aprobado	MFA	09/06/2022

Denominaci·n: CARTELA REFUERZO

C·digo: -

Plano: F2502030181 03 — 80011057-01-02

Hoja: 1 de 1

La informaci·n contenida en el documento es propiedad de ITURRI, S.A.
La reproducci·n total o parcial a terceros queda prohibida sin su autorizaci·n.