REV.	Nota	Fecha	Dibujado	Aprobado

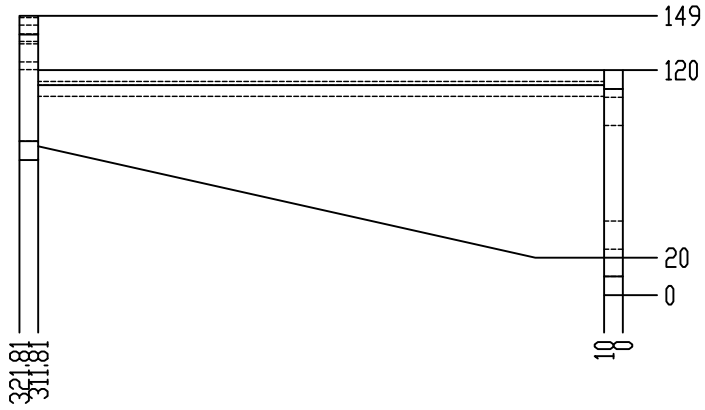

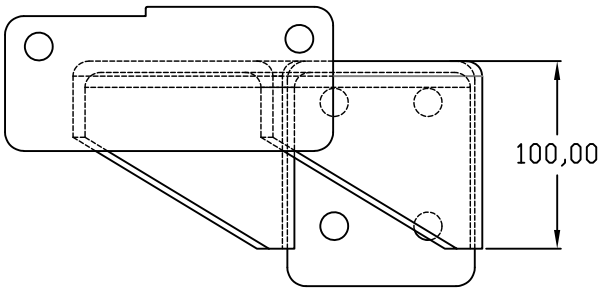

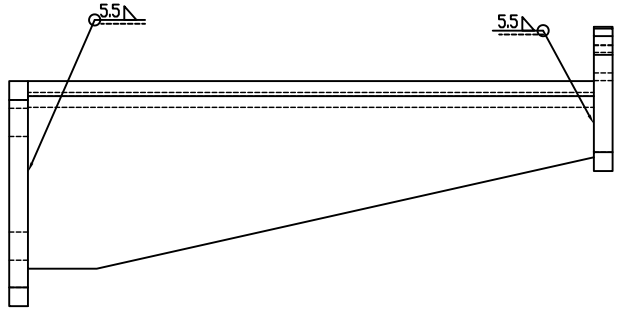

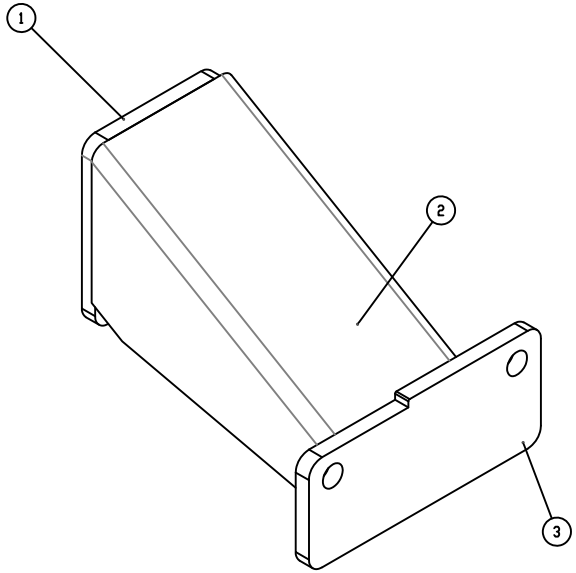

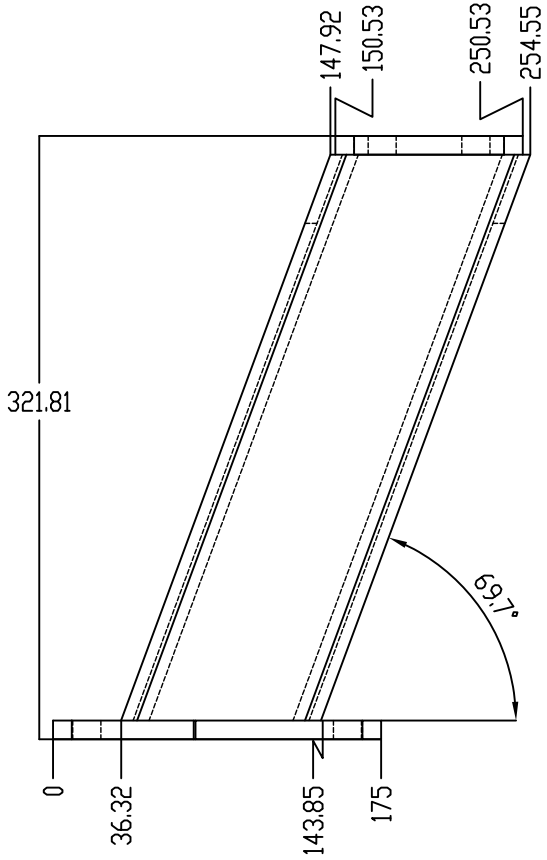

Nº PIEZA	CANT.	DENOMINACION	PLANO	REV	CODIGO
1	1	PLACA ANCLAJE F2701080101 11	F2701080101 11		-
2	1	VIGA REFUERZO F2701080111 10	F2701080111 10		-
3	1	PLACA ANCLAJE F2701080111 12	F2701080111 12		-

Tipo plano: Conjunto	Materiales: Los indicados	Observaciones: Protección: Clase de durabilidad media OD y categoría de corrosividad atmosférica C3 media según ISO 12944	Peso (g):	Tolerancias dimensionales y geométricas no mostradas: ISO 2768-mK	Simbología de soldadura: ISO 25532014	Unidad: mm
A2 / Escala: 1:2	Acabado: Ral 9005 negro poliuretano brillo	Rebarbar y matar aristas vivas				Tipo de proyección:

		Nombre	Fecha		
ITURRI Your safety matters	Dibujado	DMA	22/03/2021	Denominación: CONJUNTO REFUERZO F2701080112	Código: -
	Aprobado	MFA	26/11/2021	Plano: F2701080112	Hoja: 1 de 1