REV.	Nota	Fecha	Dibujado	Aprobado
00		22/05/2019	STO	MFA

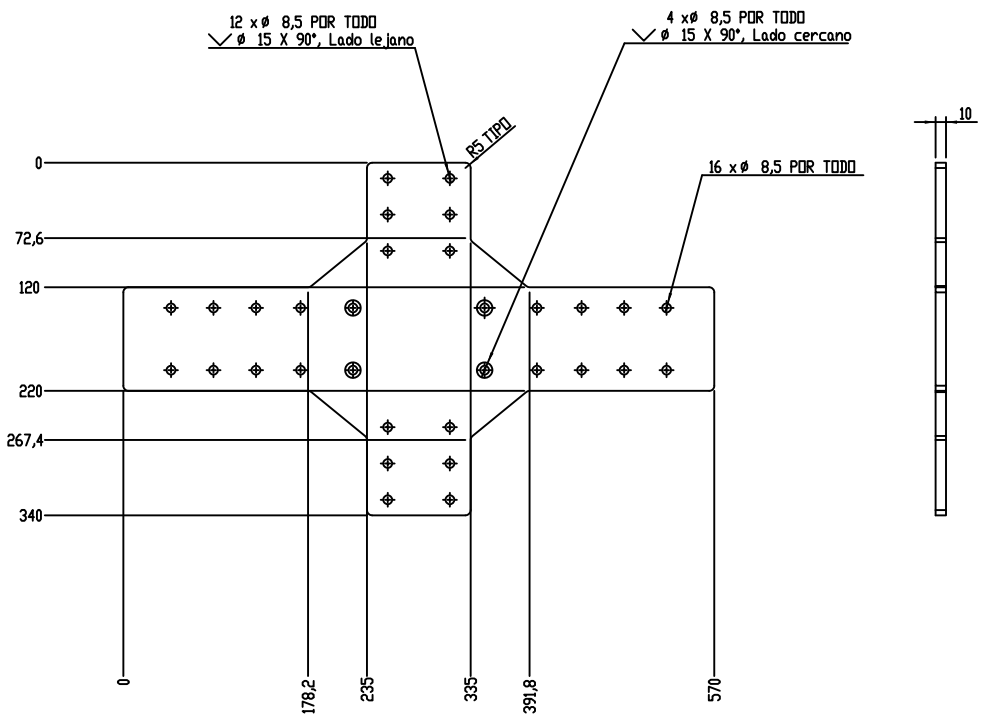

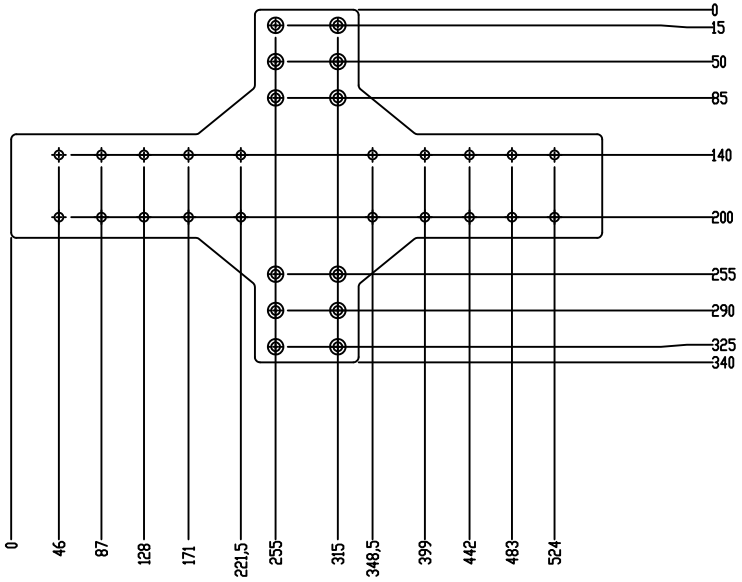

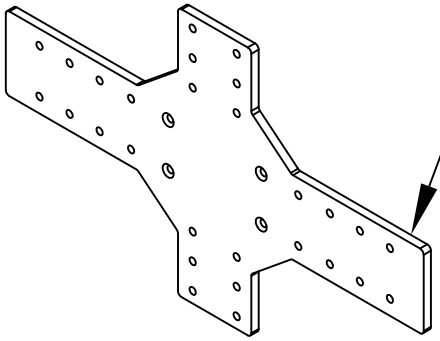

LASERCOR
1 UD/CONJ

Tipo plano: Pieza	Material: Aluminio AV-5754	Observaciones: -	Peso (g): 2263	Tolerancias dimensionales y geométricas no nostradas: ISO 2768-mk	Simbologia de soldadura: ISO 2553:2014	Unidad: mm
A3 Escala: 1:5	Acabado: -	Rebarbar y matar aristas vivas				Tipo de proyección:

ITURRI GROUP
DPTO INGENIERIA CdS VEHICULOS

	Nombre	Fecha
Dibujado	STO	22/05/2019
Aprobado	MFA	22/05/2019

Denominación: Base regulable gentily

Código: 80007709-4

Plano: F1201010805-01

Hoja: 1 de 1

La información contenida en el documento es propiedad de ITURRI, S.A.
La reproducción total o parcial a terceros queda prohibida sin su autorización.