REV.	Nota	Fecha	Dibujado	Aprobado

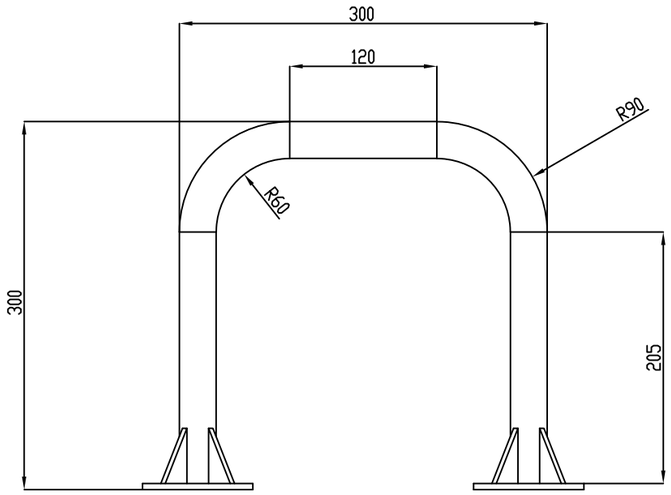

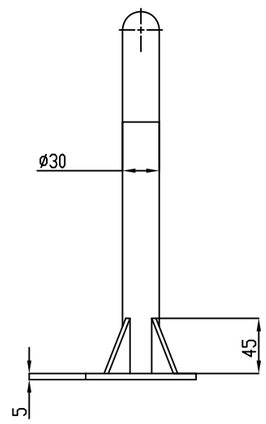

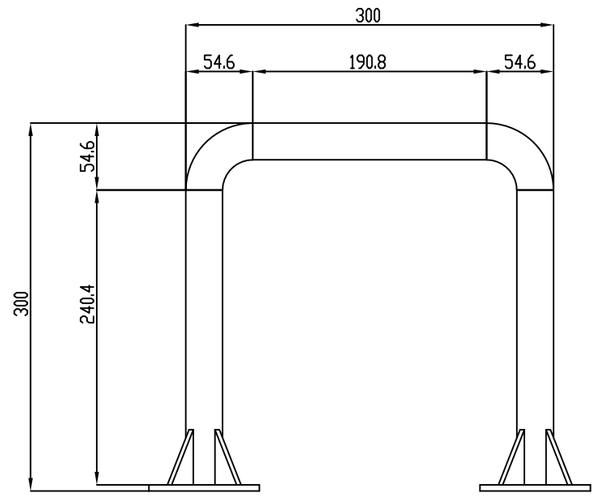

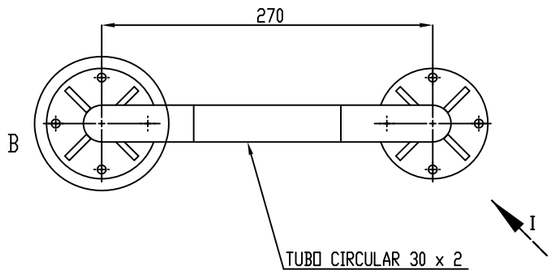

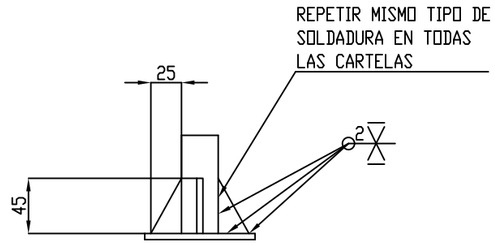

VISTA I
∩ 45,00°

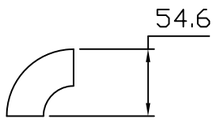

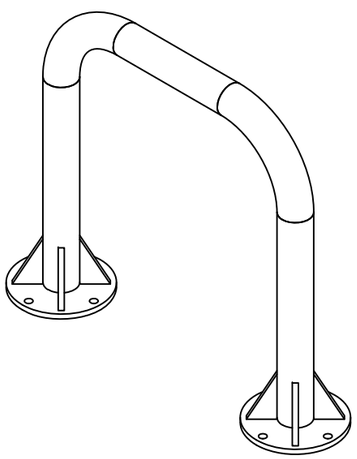

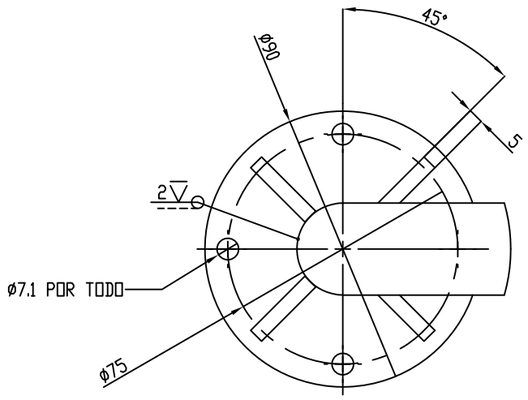

DETALLE B
ESCALA 1 : 2

Tipo plano: Pieza	Material: Aleación 1060	Observaciones: 1. IMPRIMACION EPOXI, ESPESOR 20 ?30 MICRAS 2. ESPESOR ACABADO 50 - 60 MICRAS	Peso (g): 592	Tolerancias dimensionales y geométricas no mostradas: ISO 2768-mk	Simbologia de soldadura: ISO 2553:2014	Unidad: mm
A3	Escala: 1:5	Acabado: RAL 1016 BRILLO POLIURETANO				Tipo de proyección:
		Rebarbar y matar aristas vivas				

	Nombre	Fecha
Dibujado	STO	01/10/2024
Aprobado	MFA	03/10/2024

iturri GROUP
DPTO INGENIERIA
CdS VEHICULOS

Denominación: BARRA PASAMANOS F1406022002

Código: PTE

Plano: F1406022002

Hoja: 1 de 1

La información contenida en el documento es propiedad de ITURRI, S.A.
La reproducción total o parcial a terceros queda prohibida sin su autorización.