REV.	Nota	Fecha	Dibujado	Aprobado

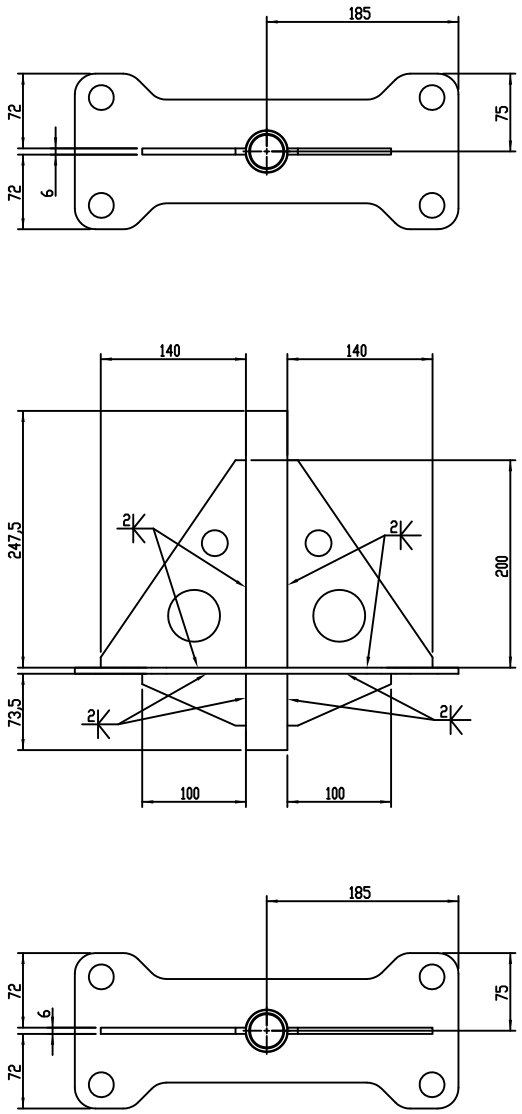

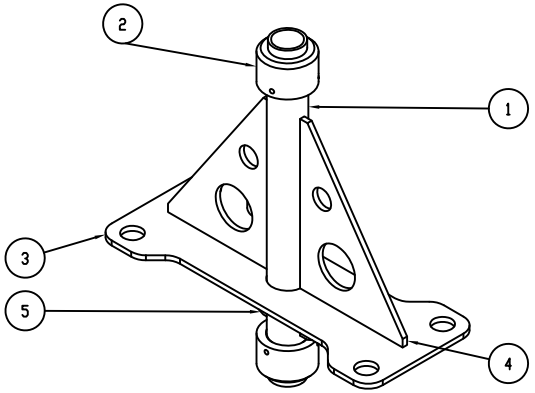

MATERIAL SUBCONTRATADO

MARCA	CODIGO ERP	PLANO A ENVIAR	UDS	MATERIAL	¿SOLDADO?
2	80009492 (MEC1)	80009492-R0-02-MEC	2	NYLON	NO

Nº PIEZA	CANT.	DENOMINACION	PLANO	Revision	CODIGO
1	1	TUBO HUECO	F2701080111 01		80009492-1
2	2	CASQUILLO	F2701080111 02		80009492-2
3	1	PLACA AMARRE	F2701080111 03		80009492-3
4	2	CARTELA REFUERZO	F2701080111 04		80009492-4
5	2	CARTELA REFUERZO	F2701080111 05		80009492-5

Tipo plano: Conjunto	Material: Los indicados	Observaciones: Protección: Clase de durabilidad media (M) y categoría de corrosividad atmosférica C3 media según ISO 12944	Peso (g):	Tolerancias dimensionales y geométricas no mostradas: ISO 2768-mk	Simbologia de soldadura: ISO 2553:2014	Unidad: mm
A3 Escala: 1:5	Acabado: RAL 9005 BRILLO POLIURETANO	Rebarbar y matar aristas vivas				Tipo de proyección:

	Nombre	Fecha
Dibujado	CRO	03/12/2020
Aprobado	MFA	09/12/2020

Denominación: AMARRE NEUM DESCENSO RUEDA F2701080111

Código: PDTE

Plano: F2701080111 80009492

Hoja: 1 de 1

La información contenida en el documento es propiedad de ITURRI, S.A.
La reproducción total o parcial a terceros queda prohibida sin su autorización.