REV.	Nota	Fecha	Dibujado	Aprobado
01		31/08/2019	JCS	MFA

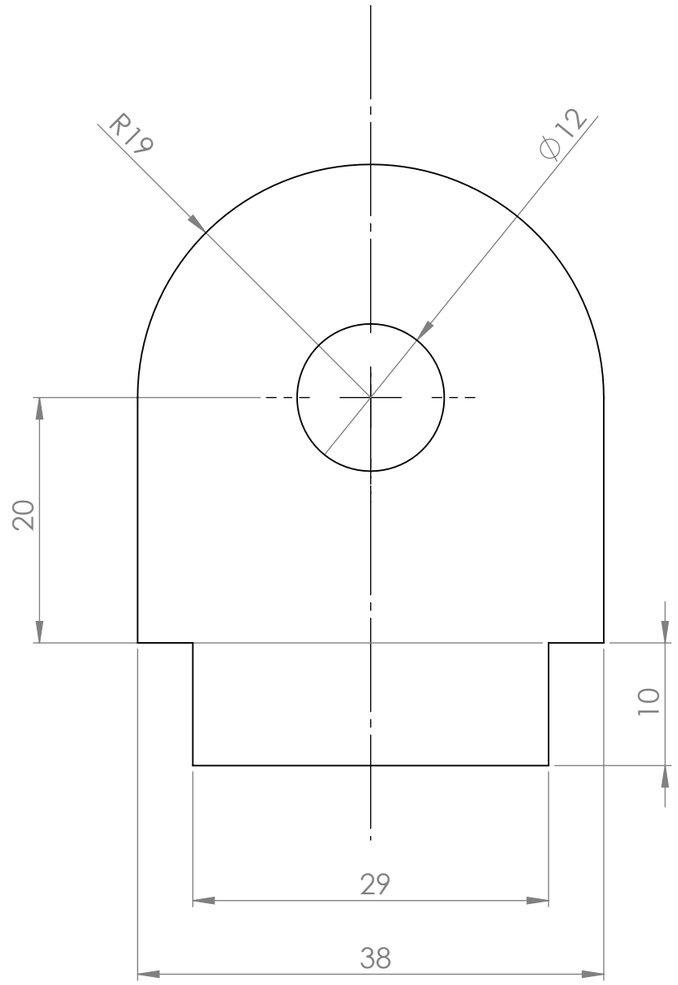

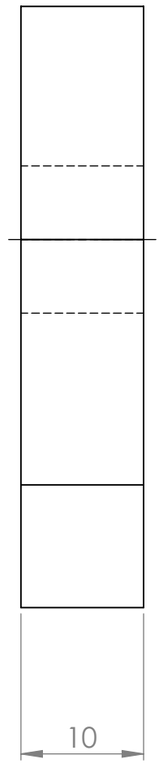

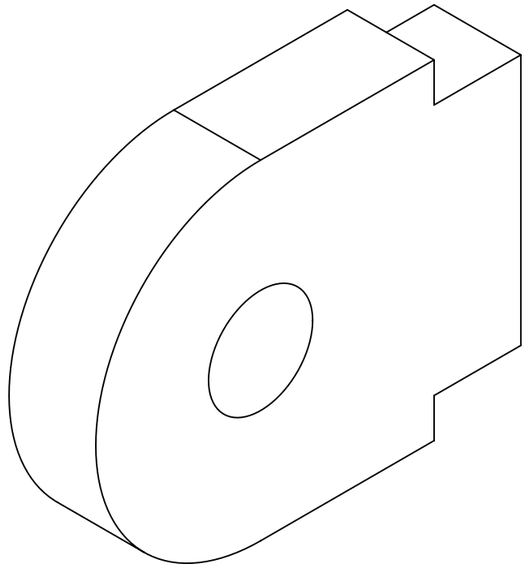

Tipo plano: Pieza	Material: AISI 304	Observaciones:	Peso (g): 120	Tolerancias dimensionales y geométricas no mostradas: ISO 2768-mk	Simbologia de soldadura: ISO 2553:2014	Unidad: mm
A3 / Escala: 2:1	Acabado:	Rebarbar y matar aristas vivas				Tipo de proyección:

	Nombre	Fecha
Dibujado	JCS	03/06/2019
Aprobado	MFA	31/08/2019

Denominación: Orejeta peldaño simple

Código: -

Plano: F1801010700-01-03 **80009283-03**

Hoja: 1 de 1

La información contenida en el documento es propiedad de ITURRI, S.A.
La reproducción total o parcial a terceros queda prohibida sin su autorización.