REV.	Nota	Fecha	Dibujado	Aprobado
01	DEPURACION METADATOS	13/07/2021	DMA	MFA

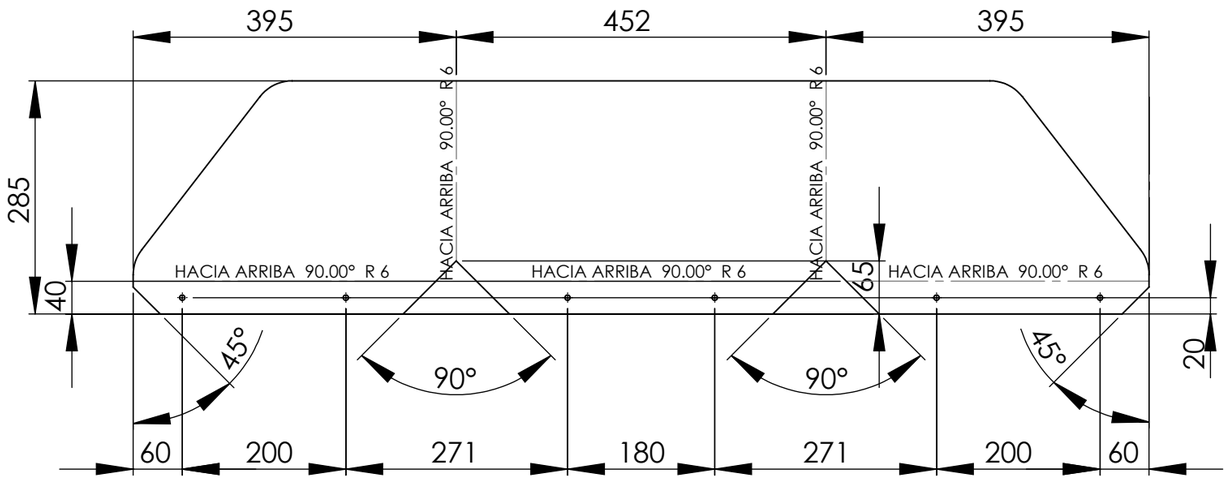

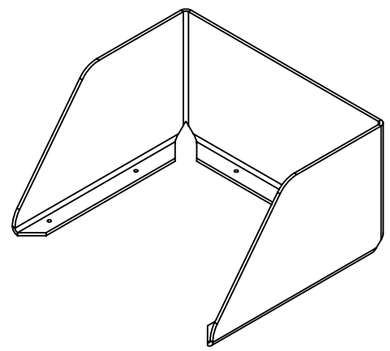

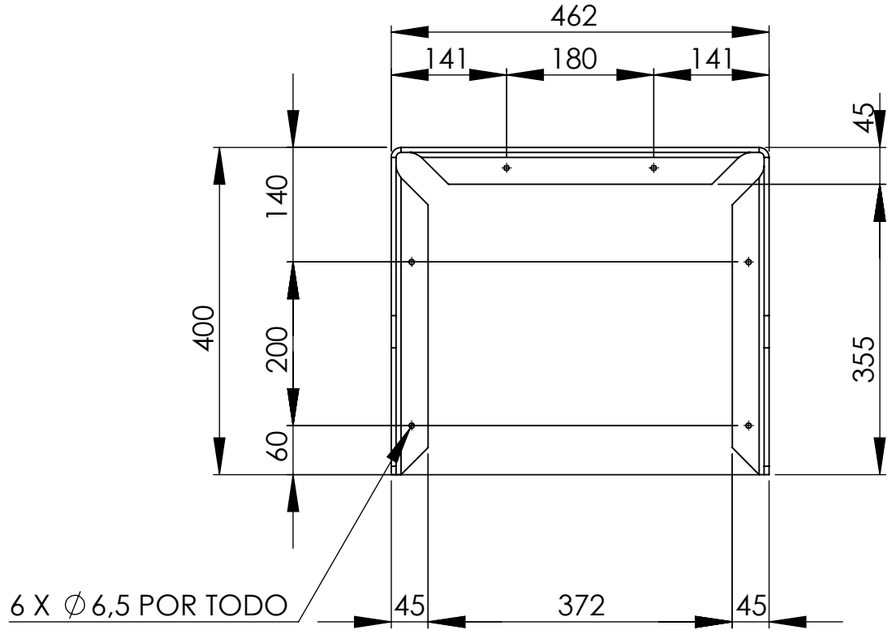

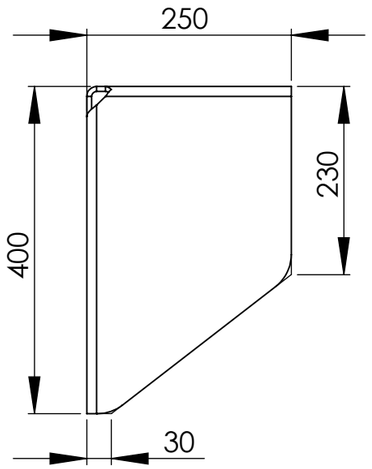

Tipo plano:	Material:	Observaciones:	Peso (g):	Tolerancias dimensionales y geométricas no mostradas:	Simbologia de soldadura:	Unidad: mm
Pieza	3.3535 (EN-AW 5754)	ANODIZADO CON PROTECCION	4897	ISO 2768-mk	ISO 2553:2014	Tipo de proyección:
A3 / Escala: 1:7.5	Acabado: --	Rebarbar y matar aristas vivas				

	Nombre	Fecha
Dibujado	JMH	12/03/2020
Aprobado	MFA	29/04/2020

Denominación: SOPORTE TECHO 2 MANGOTES 150 F1201030400

Código: PDTE

Plano: F1201030400 **80010226**

Hoja: 1 de 1

La información contenida en el documento es propiedad de ITURRI, S.A.
La reproducción total o parcial a terceros queda prohibida sin su autorización.