HYDRO DOLOMITI ENERGIA

Centrale Idroelettrica S.Massenza
GRUPPO 3
Armadio Quadro Turbina

- Quadri SA CC
- Quadri SA CA
- Morsettiere armadi automatismo (ASM, ASQ e Q.IA)
- Morsettiera permutatore
- Morsettiera Eccitatrice
- Morsettiera quadro regolatore di velocità
- Morsettiera quadro protezioni
- Morsettiere quadro SG
- Morsettiera Celle MT
- Morsettiera cassette/quadri
- Morsettiera cassette TA e TV
- Morsettiera banco manovre - ASC
- Morsettiera cassetta alternatore
- Morsettiera QSA trasformatore
- Morsettiera cassetta GIS (SF6 teste cavi 220kV)
- Morsettiera cassetta bordo trasformatore
- SOD A4
- SOD P4
- Morsettiera cassetta pompa
- Morsettiera cassetta turbina
- Morsettiera casseta giunto
- Morsettiera cassetta raffreddamento
- Morsettiera cassetta lubrificazione
- Morsettiera interruttore di gruppo
- Morsettiera cassetta supporti rotativa 1
- Morsettiera cassetta supporti rotativa 2
- Morsettiera cassetta supporti rotativa aspiranti
- Morsettiera cassetta supporti rotativa mandata
- Morsettiera MCC

Vertraulich, alle Rechte vorbehalten ISO 16016
Confidential, all rights reserved ISO 16016
No part of this document may be reproduced, stored in a retrieval system, or transmitted , in any form or by any means, without prior permission. All rights reserved in the event of the granting of a patent or the registration of a utility model or design. Offenders will be held liable for the payment of damages.

Rev.	Descrizione Modifiche	Data	Nome
00	PRIMA EMISSIONE	2026/07/06	SJ

S.Massenza gr.3 -
Codeword/Unit

Dis.	S.Jurak	2026/07/06
Con.	T.Trogrlić	2026/07/06
Appr.	P.Kovač	2026/07/06

F
Release note

Hydro Dolomiti energia

VOITH

Armadio Quadro Turbina

Titolo FOGLIO DEL TITOLO

Sales Order 32950

Turbina N. 21506-21507

Disegno N. 2ACS01-0000-10637339

Foglio 1

Cliente N° 25004-DD-EE-04-06-003

Segue - 2

Indice

Foglio	Titolo	Revisione
1	FOGLIO DEL TITOLO	A
2	INDICE	
3	INDICE	
4	INDICE	
5	INDICE	
6	INDICE	
7	INDICE	
8	INDICE	
9	INDICE	
21	LEGENDA MORSETTI	A
22	IDENTIFICAZIONE DEI CONDUTTORI	A
23	LEGENDA SIMBOLI	A
24	LAYOUT ESTERNO	A
25	LAYOUT INTERNO FRONTE	A
26	LAYOUT INTERNO RETRO	A
27	TARGA CE	A
31	SERVIZI QUADRO ALIMENTAZIONE 230VCA	A
32	SERVIZI QUADRO ALIMENTAZIONE 230VCA	A
33	SERVIZI QUADRO ALIMENTAZIONE 230VCA	A
41	DISTRIBUZIONE 110VCC	A
42	DISTRIBUZIONE 110VCC	A
43	DISTRIBUZIONE 110VCC	A
44	DISTRIBUZIONE 24 VCC INTERNO	A
45	DISTRIBUZIONE 24 VCC INTERNO	A
46	DISTRIBUZIONE 24 VCC INTERNO	A
47	DISTRIBUZIONE 24 VCC INTERNO RISERVA	A
48	DISTRIBUZIONE 24 VCC ESTERNO	A
49	DISTRIBUZIONE 24 VCC ECB 1	A
50	DISTRIBUZIONE 24 VCC ECB 2	A
51	DISTRIBUZIONE 24 VCC ECB 3	A
52	DISTRIBUZIONE 24 VCC ECB 4	A
53	DISTRIBUZIONE 24 VCC ECB 5	A

Vertraulich, alle Rechte vorbehalten ISO 16016
Confidential, all rights reserved ISO 16016
No part of this document may be reproduced, stored in a retrieval system, or transmitted , in any form or by any means, without prior permission. All rights reserved in the event of the granting of a patent or the registration of a utility model or design. Offenders will be held liable for the payment of damages.

Rev.	Descrizione Modifiche	Data	Nome

S.Massenza gr.4
-
Codeword/Unit

Dis.	S.Jurak	
Con.	T.Trogrlić	
Appr.	P.Kovač	

F
Release note

Hydro Dolomiti energia

VOITH

Armadio Quadro Turbina

Titolo INDICE

Sales Order

Turbina N.

Disegno N.

Cliente N°

Foglio 2

Segue - 3

Indice

Foglio	Titolo	Revisione
54	DISTRIBUZIONE 24 VCC ESTERNO	A
55	DISTRIBUZIONE 24 VCC ESTERNO RISERVA	A
61	CONFIGURAZIONE PLC BUS 4	A
62	CONFIGURAZIONE PLC BUS 4	A
63	CONFIGURAZIONE PLC BUS 5	A
64	CONFIGURAZIONE PLC BUS 5	A
65	CONFIGURAZIONE PLC BUS 6	A
66	INTERCONNESSIONE RETE DATI SWITCH 1	A
67	INTERCONNESSIONE RETE DATI SWITCH 2	A
71	INGRESSI DIGITALI: BUS-4 POS-1_1	A
72	INGRESSI DIGITALI: BUS-4 POS-1_2	A
73	INGRESSI DIGITALI: BUS-4 POS-1_3	A
74	INGRESSI DIGITALI: BUS-4 POS-1_4	A
75	INGRESSI DIGITALI: BUS-4 POS-2_1	A
76	INGRESSI DIGITALI: BUS-4 POS-2_2	A
77	INGRESSI DIGITALI: BUS-4 POS-2_3	A
78	INGRESSI DIGITALI: BUS-4 POS-2_4	A
79	INGRESSI DIGITALI: BUS-4 POS-3_1	A
80	INGRESSI DIGITALI: BUS-4 POS-3_2	A
81	INGRESSI DIGITALI: BUS-4 POS-3_3	A
82	INGRESSI DIGITALI: BUS-4 POS-3_4	A
83	INGRESSI DIGITALI: BUS-4 POS-4_1	A
84	INGRESSI DIGITALI: BUS-4 POS-4_2	A
85	INGRESSI DIGITALI: BUS-4 POS-4_3	A
86	INGRESSI DIGITALI: BUS-4 POS-4_4	A
87	INGRESSI DIGITALI: BUS-4 POS-5_1	A
88	INGRESSI DIGITALI: BUS-4 POS-5_2	A
89	INGRESSI DIGITALI: BUS-4 POS-5_3	A
90	INGRESSI DIGITALI: BUS-4 POS-5_4	A
91	INGRESSI DIGITALI: BUS-4 POS-6_1	A
92	INGRESSI DIGITALI: BUS-4 POS-6_2	A
93	INGRESSI DIGITALI: BUS-4 POS-6_3	A

Vertraulich, alle Rechte vorbehalten ISO 16016
Confidential, all rights reserved ISO 16016
No part of this document may be reproduced, stored in a retrieval system, or transmitted , in any form or by any means, without prior permission. All rights reserved in the event of the granting of a patent or the registration of a utility model or design. Offenders will be held liable for the payment of damages.

Rev.	Descrizione Modifiche	Data	Nome

S.Massenza gr.4
-
Codeword/Unit

Dis.	S.Jurak	
Con.	T.Trogrlić	
Appr.	P.Kovač	

F
Release note

Hydro Dolomiti energia

VOITH

Armadio Quadro Turbina

Titolo INDICE

Sales Order

Turbina N.

Disegno N.

Cliente N°

Foglio 3

Segue - 4

Indice

Foglio	Titolo	Revisione
94	INGRESSI DIGITALI: BUS-4 POS-6_4	A
95	INGRESSI DIGITALI: BUS-4 POS-7_1	A
96	INGRESSI DIGITALI: BUS-4 POS-7_2	A
97	INGRESSI DIGITALI: BUS-4 POS-7_3	A
98	INGRESSI DIGITALI: BUS-4 POS-7_4	A
99	INGRESSI DIGITALI: BUS-4 POS-8_1	A
100	INGRESSI DIGITALI: BUS-4 POS-8_2	A
101	INGRESSI DIGITALI: BUS-4 POS-8_3	A
102	INGRESSI DIGITALI: BUS-4 POS-8_4	A
103	INGRESSI DIGITALI: BUS-4 POS-9_1	A
104	INGRESSI DIGITALI: BUS-4 POS-9_2	A
105	INGRESSI DIGITALI: BUS-4 POS-9_3	A
106	INGRESSI DIGITALI: BUS-4 POS-9_4	A
111	INGRESSI ANALOGICI: BUS-4 POS-10_1	A
112	INGRESSI ANALOGICI: BUS-4 POS-10_2	A
113	INGRESSI ANALOGICI: BUS-4 POS-11_1	A
114	INGRESSI ANALOGICI: BUS-4 POS-11_2	A
115	INGRESSI ANALOGICI: BUS-4 POS-12_1	A
116	INGRESSI ANALOGICI: BUS-4 POS-12_2	A
117	INGRESSI ANALOGICI: BUS-4 POS-13_1	A
118	INGRESSI ANALOGICI: BUS-4 POS-13_2	A
119	INGRESSI ANALOGICI: BUS-5 POS-1_1	A
120	INGRESSI ANALOGICI: BUS-5 POS-1_2	A
121	INGRESSI ANALOGICI: BUS-5 POS-2_1	A
122	INGRESSI ANALOGICI: BUS-5 POS-2_2	A
123	INGRESSI ANALOGICI: BUS-5 POS-3_1	A
124	INGRESSI ANALOGICI: BUS-5 POS-3_2	A
125	INGRESSI ANALOGICI: BUS-5 POS-4_1	A
126	INGRESSI ANALOGICI: BUS-5 POS-4_2	A
127	INGRESSI ANALOGICI: BUS-5 POS-5_1	A
128	INGRESSI ANALOGICI: BUS-5 POS-5_2	A
129	INGRESSI ANALOGICI: BUS-5 POS-6_1	A

Vertraulich, alle Rechte vorbehalten ISO 16016
Confidential, all rights reserved ISO 16016
No part of this document may be reproduced, stored in a retrieval system, or transmitted , in any form or by any means, without prior permission. All rights reserved in the event of the granting of a patent or the registration of a utility model or design. Offenders will be held liable for the payment of damages.

Indice

Foglio	Titolo	Revisione
130	INGRESSI ANALOGICI: BUS-5 POS-6_2	A
131	INGRESSI ANALOGICI: BUS-5 POS-7_1	A
132	INGRESSI ANALOGICI: BUS-5 POS-7_2	A
133	INGRESSI ANALOGICI: BUS-5 POS-8_1	A
134	INGRESSI ANALOGICI: BUS-5 POS-8_2	A
135	INGRESSI ANALOGICI: BUS-5 POS-9_1	A
136	INGRESSI ANALOGICI: BUS-5 POS-9_2	A
137	INGRESSI ANALOGICI: BUS-5 POS-10_1	A
138	INGRESSI ANALOGICI: BUS-5 POS-10_2	A
139	INGRESSI ANALOGICI: BUS-5 POS-11_1	A
140	INGRESSI ANALOGICI: BUS-5 POS-11_2	A
141	INGRESSI ANALOGICI: BUS-5 POS-12_1	A
142	INGRESSI ANALOGICI: BUS-5 POS-12_2	A
143	INGRESSI ANALOGICI: BUS-6 POS-1_1	A
144	INGRESSI ANALOGICI: BUS-6 POS-1_2	A
151	UNITÀ DI CONTEGGIO: BUS-6 POS-2	A
161	USCITE DIGITALI: BUS-6 POS-3_1	A
162	USCITE DIGITALI: BUS-6 POS-3_2	A
163	USCITE DIGITALI: BUS-6 POS-4_1	A
164	USCITE DIGITALI: BUS-6 POS-4_2	A
165	USCITE DIGITALI: BUS-6 POS-5_1	A
166	USCITE DIGITALI: BUS-6 POS-5_2	A
181	USCITE ANALOGICHE: BUS-6 POS-6_1	A
182	USCITE ANALOGICHE: BUS-6 POS-6_2	A
251	COMANDO REG VEL	A
252	COMANDO REG VEL	A
253	COMANDO REG VEL	A
254	COMANDO REG VEL	A
255	COMANDO SOD A4	A
256	COMANDO SOD A4	A
257	COMANDO SOD P4	A
258	COMANDO SOD P4	A

Vertraulich, alle Rechte vorbehalten ISO 16016
Confidential, all rights reserved ISO 16016
No part of this document may be reproduced, stored in a retrieval system, or transmitted , in any form or by any means, without prior permission. All rights reserved in the event of the granting of a patent or the registration of a utility model or design. Offenders will be held liable for the payment of damages.

Indice

Foglio	Titolo	Revisione
259	COMANDO MAND P4	A
260	COMANDO CENTRIFUGO POMPA	A
261	COMANDO GIUNTO	A
262	COMANDO CONTROGETTI	A
263	COMANDO 88RRA	A
264	COMANDO 88RRA	A
265	CONTROL MCC A	A
266	CONTROL MCC A	A
267	CONTROL MCC B	A
268	CONTROL MCC B	A
269	CONTROL MCC C	A
270	CONTROL MCC C	A
301	TEMPERATURA MB CONTATI	A
302	SEGNALAZIONE	A
311	TERMINALE DI DISTRIBUZIONE DI RISERVA	A
351	ELENCO APPARECCHIATURE	
352	ELENCO APPARECCHIATURE	
353	ELENCO APPARECCHIATURE	
354	ELENCO APPARECCHIATURE	
401	Schema morsetti =AQT+AQT-XD01	
402	Schema morsetti =AQT+AQT-XD02	
403	Schema morsetti =AQT+AQT-XD03	
404	Schema morsetti =AQT+AQT-XD04	
405	Schema morsetti =AQT+AQT-XD05	
406	Schema morsetti =AQT+AQT-XD06	
407	Schema morsetti =AQT+AQT-XD07	
408	Schema morsetti =AQT+AQT-XD10	
409	Schema morsetti =AQT+AQT-XD11	
410	Schema morsetti =AQT+AQT-XD50	
411	Schema morsetti =AQT+AQT-XD51	
412	Schema morsetti =AQT+AQT-XG03	
413	Schema morsetti =AQT+AQT-XG04	

Vertraulich, alle Rechte vorbehalten ISO 16016
Confidential, all rights reserved ISO 16016
No part of this document may be reproduced, stored in a retrieval system, or transmitted , in any form or by any means, without prior permission. All rights reserved in the event of the granting of a patent or the registration of a utility model or design. Offenders will be held liable for the payment of damages.

Indice

Foglio	Titolo	Revisione
414	Schema morsetti =AQT+AQT-XG88RRA	
415	Schema morsetti =AQT+AQT-XG88RRA	
416	Schema morsetti =AQT+AQT-XG301	
417	Schema morsetti =AQT+AQT-XG301	
418	Schema morsetti =AQT+AQT-XG302	
419	Schema morsetti =AQT+AQT-XG302	
420	Schema morsetti =AQT+AQT-XG302	
421	Schema morsetti =AQT+AQT-XG303	
422	Schema morsetti =AQT+AQT-XG303	
423	Schema morsetti =AQT+AQT-XG303	
424	Schema morsetti =AQT+AQT-XG304	
425	Schema morsetti =AQT+AQT-XG304	
426	Schema morsetti =AQT+AQT-XG304	
427	Schema morsetti =AQT+AQT-XG305	
428	Schema morsetti =AQT+AQT-XG305	
429	Schema morsetti =AQT+AQT-XG305	
430	Schema morsetti =AQT+AQT-XG306	
431	Schema morsetti =AQT+AQT-XG306	
432	Schema morsetti =AQT+AQT-XG306	
433	Schema morsetti =AQT+AQT-XG307	
434	Schema morsetti =AQT+AQT-XG307	
435	Schema morsetti =AQT+AQT-XG307	
436	Schema morsetti =AQT+AQT-XG308	
437	Schema morsetti =AQT+AQT-XG308	
438	Schema morsetti =AQT+AQT-XG308	
439	Schema morsetti =AQT+AQT-XG308	
440	Schema morsetti =AQT+AQT-XG308	
441	Schema morsetti =AQT+AQT-XG309	
442	Schema morsetti =AQT+AQT-XG309	
443	Schema morsetti =AQT+AQT-XG310	
444	Schema morsetti =AQT+AQT-XG310	
445	Schema morsetti =AQT+AQT-XG311	

Vertraulich, alle Rechte vorbehalten ISO 16016
Confidential, all rights reserved ISO 16016
No part of this document may be reproduced, stored in a retrieval system, or transmitted , in any form or by any means, without prior permission. All rights reserved in the event of the granting of a patent or the registration of a utility model or design. Offenders will be held liable for the payment of damages.

Indice

Foglio	Titolo	Revisione
446	Schema morsetti =AQT+AQT-XG311	
447	Schema morsetti =AQT+AQT-XG312	
448	Schema morsetti =AQT+AQT-XG312	
449	Schema morsetti =AQT+AQT-XG401	
450	Schema morsetti =AQT+AQT-XG401	
451	Schema morsetti =AQT+AQT-XG402	
452	Schema morsetti =AQT+AQT-XG402	
453	Schema morsetti =AQT+AQT-XG403	
454	Schema morsetti =AQT+AQT-XG403	
455	Schema morsetti =AQT+AQT-XG404	
456	Schema morsetti =AQT+AQT-XG404	
457	Schema morsetti =AQT+AQT-XG405	
458	Schema morsetti =AQT+AQT-XG405	
459	Schema morsetti =AQT+AQT-XG406	
460	Schema morsetti =AQT+AQT-XG406	
461	Schema morsetti =AQT+AQT-XG407	
462	Schema morsetti =AQT+AQT-XG407	
463	Schema morsetti =AQT+AQT-XG408	
464	Schema morsetti =AQT+AQT-XG408	
465	Schema morsetti =AQT+AQT-XG409	
466	Schema morsetti =AQT+AQT-XG409	
467	Schema morsetti =AQT+AQT-XG410	
468	Schema morsetti =AQT+AQT-XG410	
469	Schema morsetti =AQT+AQT-XG411	
470	Schema morsetti =AQT+AQT-XG411	
471	Schema morsetti =AQT+AQT-XG412	
472	Schema morsetti =AQT+AQT-XG412	
473	Schema morsetti =AQT+AQT-XG501	
474	Schema morsetti =AQT+AQT-XG501	
475	Schema morsetti =AQT+AQT-XG502	
476	Schema morsetti =AQT+AQT-XG506	
477	Schema morsetti =AQT+AQT-XG506	

Vertraulich, alle Rechte vorbehalten ISO 16016
Confidential, all rights reserved ISO 16016
No part of this document may be reproduced, stored in a retrieval system, or transmitted , in any form or by any means, without prior permission. All rights reserved in the event of the granting of a patent or the registration of a utility model or design. Offenders will be held liable for the payment of damages.

Indice

Foglio	Titolo	Revisione
478	Schema morsetti =AQT+AQT-XGASM	
479	Schema morsetti =AQT+AQT-XGASM	
480	Schema morsetti =AQT+AQT-XGCENPOMP	
481	Schema morsetti =AQT+AQT-XGCON	
482	Schema morsetti =AQT+AQT-XGDISP	
483	Schema morsetti =AQT+AQT-XGDISP	
484	Schema morsetti =AQT+AQT-XGDISP	
485	Schema morsetti =AQT+AQT-XGGIUNTO	
486	Schema morsetti =AQT+AQT-XGMCC	
487	Schema morsetti =AQT+AQT-XGMCC	
488	Schema morsetti =AQT+AQT-XGMCC	
489	Schema morsetti =AQT+AQT-XGMCC	
490	Schema morsetti =AQT+AQT-XGROTMAND	
491	Schema morsetti =AQT+AQT-XGRV	
492	Schema morsetti =AQT+AQT-XGRV	
493	Schema morsetti =AQT+AQT-XGRV	
494	Schema morsetti =AQT+AQT-XGSODA4	
495	Schema morsetti =AQT+AQT-XGSODP4	

Vertraulich, alle Rechte vorbehalten ISO 16016
Confidential, all rights reserved ISO 16016
No part of this document may be reproduced, stored in a retrieval system, or transmitted , in any form or by any means, without prior permission. All rights reserved in the event of the granting of a patent or the registration of a utility model or design. Offenders will be held liable for the payment of damages.

Rev.	Descrizione Modifiche	Data	Nome

S.Massenza gr.4
-
Codeword/Unit

Dis.	S.Jurak	
Con.	T.Trogrlić	
Appr.	P.Kovač	

F
Release note

Hydro e Dolomiti energia

VOITH

Armadio Quadro Turbina

Titolo INDICE

Sales Order

Turbina N.

Disegno N.

Cliente N°

Foglio 9

Segue - 21

LEGENDA MORSETTI

- Quadri SA CC
- Quadri SA CA
- Morsettiere armadi automatismo (ASM, ASQ e Q.IA)
- Morsettiera permutatore
- Morsettiera Eccitatrice
- Morsettiera quadro regolatore di velocità
- Morsettiera quadro protezioni
- Morsettiere quadro SG
- Morsettiera Celle MT
- Morsettiera cassette/quadri
- Morsettiera cassette TA e TV
- Morsettiera banco manovre - ASC
- Morsettiera cassetta alternatore
- Morsettiera QSA trasformatore
- Morsettiera cassetta GIS (SF6 teste cavi 220kV)
- Morsettiera cassetta bordo trasformatore
- SOD A4
- SOD P4
- Morsettiera cassetta pompa
- Morsettiera cassetta turbina
- Morsettiera casseta giunto
- Morsettiera cassetta raffreddamento
- Morsettiera cassetta lubrificazione
- Morsettiera interruttore di gruppo
- Morsettiera cassetta supporti rotativa 1
- Morsettiera cassetta supporti rotativa 2
- Morsettiera cassetta supporti rotativa aspiranti
- Morsettiera cassetta supporti rotativa mandata
- Morsettiera MCC

Confidential, all rights reserved ISO 16016
No part of this document may be reproduced, stored in a retrieval system, or transmitted , in any form or by any means, without prior permission. All rights reserved in the event of the granting of a patent or the registration of a utility model or design. Offenders will be held liable for the payment of damages.
Vertraulich, alle Rechte vorbehalten ISO 16016

Rev.	Descrizione Modifiche	Data	Nome
00	PRIMA EMISSIONE	2026/07/06	SJ

S.Massenza gr.3 - (Codeword/Unit)

Dis.	S.Jurak	2026/07/06
Con.	T.Trogrlić	2026/07/06
Appr.	P.Kovač	2026/07/06

F — Release note

Hydro Dolomiti energia — VOITH

Armadio Quadro Turbina

Titolo: LEGENDA MORSETTI

Sales Order: 32950 — Turbina N.: 21506-21507

Disegno N.: 2ACS01-0000-10637339 — Foglio: 21

Cliente N°: 25004-DD-EE-04-06-003 — Segue: - 22

Confidential, all rights reserved ISO 16016
No part of this document may be reproduced, stored in a retrieval system, or transmitted , in any form or by any means, without prior permission. All rights reserved in the event of the granting of a patent or the registration of a utility model or design. Offenders will be held liable for the payment of damages.
Vertraulich, alle Rechte vorbehalten ISO 16016

Tipologia di conduttore *Conductor Type*	Identificazione dei Conduttori *Identification of Conductors*	
	Alfanumerica *Alphanumeric*	Colore *Color*
Alimentazione a monte dell'interruttore principale *Power Supply before the main breaker*	L/N	Arancione *Orange*
Conduttore in c.a. - Linea 1 *a.c. conductor - Line 1*	L1	Nero *Black*
Conduttore in c.a. - Linea 2 *a.c. conductor - Line 2*	L2	Marrone *Brown*
Conduttore in c.a. - Linea 3 *a.c. conductor - Line 3*	L3	Grigio *Grey*
Conduttore in c.a. - Neutro *a.c. conductor - Neutral*	N	Turchese *Light Blue*
Conduttore in c.c. - Positivo (superiore ai 60V) *d.c. conductor - Positive (higher than 60V)*	L+	Rosso *Red*
Conduttore in c.c. - Negativo (superiore ai 60V) *d.c. conductor - Negative (higher than 60V)*	L-	Bianco *White*
Conduttore in c.c. - Positivo (inferiore ai 60V) *d.c. conductor - Positive (lower than 60V)*	L+	Blu scuro *Dark Blue*
Conduttore in c.c. - Negativo (inferiore ai 60V) *d.c. conductor - Negative (lower than 60V)*	L-	Bianco *White*
Conduttore di Protezione *Protection Conductor*	PE	Giallo-Verde *Yellow-Green*
Conduttori per Segnali *Conductors for Signals*	-	Blu scuro *Dark Blue*

Secondo CEI EN 60446 *According to CEI EN 60446*

Rev.	Descrizione Modifiche	Data	Nome
00	PRIMA EMISSIONE	2026/07/06	SJ

S.Massenza gr.3
-
Codeword/Unit

Dis.	S.Jurak	2026/07/06
Con.	T.Trogrlić	2026/07/06
Appr.	P.Kovač	2026/07/06

F
Release note

Hydro Dolomiti energia

VOITH

Armadio Quadro Turbina

Titolo IDENTIFICAZIONE DEI CONDUTTORI

Sales Order 32950

Turbina N. 21506-21507

Disegno N. 2ACS01-0000-10637339

Foglio 22

Cliente N° 25004-DD-EE-04-06-003

Segue - 23

Confidential, all rights reserved ISO 16016
No part of this document may be reproduced, stored in a retrieval system, or transmitted , in any form or by any means, without prior permission. All rights reserved in the event of the granting of a patent or the registration of a utility model or design. Offenders will be held liable for the payment of damages.
Vertraulich, alle Rechte vorbehalten ISO 16016

LEGENDA SIMBOLI / *SYMBOLS LEGEND*

Ident. *Ident.*	Simboli *Symbols*	Descrizione *Description*	Ident. *Ident.*	Simboli *Symbols*	Descrizione *Description*	Ident. *Ident.*	Simboli *Symbols*	Descrizione *Description*
-		Connessione Connection	-		Contatto normalmente chiuso Normaly close contact	-		Connettore Connector
X		Morsetto (simbolo generico) Terminal (generic symbol)	-		Contatto in scambio Change-over contact	(*) Axy	-	Modulo PLC PLC module
X		Morsetto fusibilato (simbolo generico) Terminal fuse (generic symbol)	S	E---- E----	Pulsante manuale Manual pushbutton	U	-	Trasmettitore Transmitter
X		Morsetto sezionato (simbolo generico) Terminal Isolating connectors (generic symbol)	S	0 LOCAL 1 REMOTE	Selettore due posizioni permanenti Two permanent position selector	P	h	Contatore del tempo Time counter
X		Morsetto a piu' piani (simbolo generico) Multi-level Terminal Block (generic symbol)	TB		Diodo Diode	KE	-	Pannello PC e dispositivo di comunicazione PC Panel and communication device
FC		Interruttore automatico magnetotermico Miniature Circuit Breaker	H		Indicatore luminoso Lamp			
FC	I> I> I>	Interruttore di protezione motore Motor Protection Circuit Breaker	F		Fusibile Fuse			
FTR		Interruttore di protezione transformatore Transformer Protection Circuit Breaker	SW		Contatto apertura porta Limit switch			
-		Contatti ausiliari (simbolo generico) Auxiliary Contacts (generic symbol)	EA		Lampada interna quadro Internal cabinet lamp			
QB		Interruttore di manovra Switch	BT		Termostato Termostat			
F		Interruttore fusibilato Fused Switch Disconnector	BM	%	Umidostato Hygrostat			
TA		AC/DC Convertitore (simbolo generico) AC/DC Converter (generic symbol)	EB		Scaldiglia Heaters			
K		Rele' Command Coil			Terra di protezione Protection earth			
-		Contatto di potenza Power contact	TR		Transformatore di tensione Voltage transformer			
-		Contatto normalmente aperto Normaly open contact						

Secondo IEC 60617 - CEI EN 81346-2

According to IEC 60617 - CEI EN 81346-2

(*)x rappresenta il numero di bus
y rappresenta la posizione nel bus

Rev.	Descrizione Modifiche	Data	Nome
00	PRIMA EMISSIONE	2026/07/06	SJ

S.Massenza gr.3
-
Codeword/Unit

Dis.	S.Jurak	2026/07/06
Con.	T.Trogrlić	2026/07/06
Appr.	P.Kovač	2026/07/06

F
Release note

Hydro Dolomiti energia

VOITH

Armadio Quadro Turbina

Titolo LEGENDA SIMBOLI

Sales Order 32950

Turbina N. 21506-21507

Disegno N. 2ACS01-0000-10637339

Cliente N° 25004-DD-EE-04-06-003

Foglio 23

Segue - 24

Confidential, all rights reserved ISO 16016
No part of this document may be reproduced, stored in a retrieval system, or transmitted , in any form or by any means, without prior permission. All rights reserved in the event of the granting of a patent or the registration of a utility model or design. Offenders will be held liable for the payment of damages.
Vertraulich, alle Rechte vorbehalten ISO 16016

VISTA DI FRONTE CON PORTE / FRONT VIEW WITH DOORS

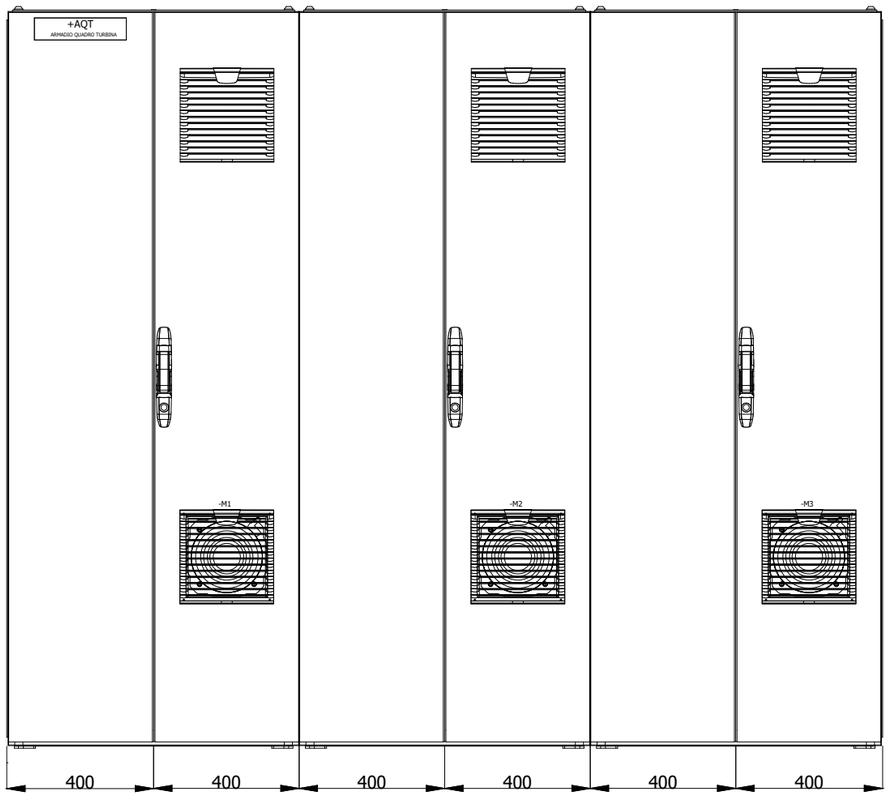

VISTA POSTERIORE CON PORTE / REAR VIEW WITH DOORS

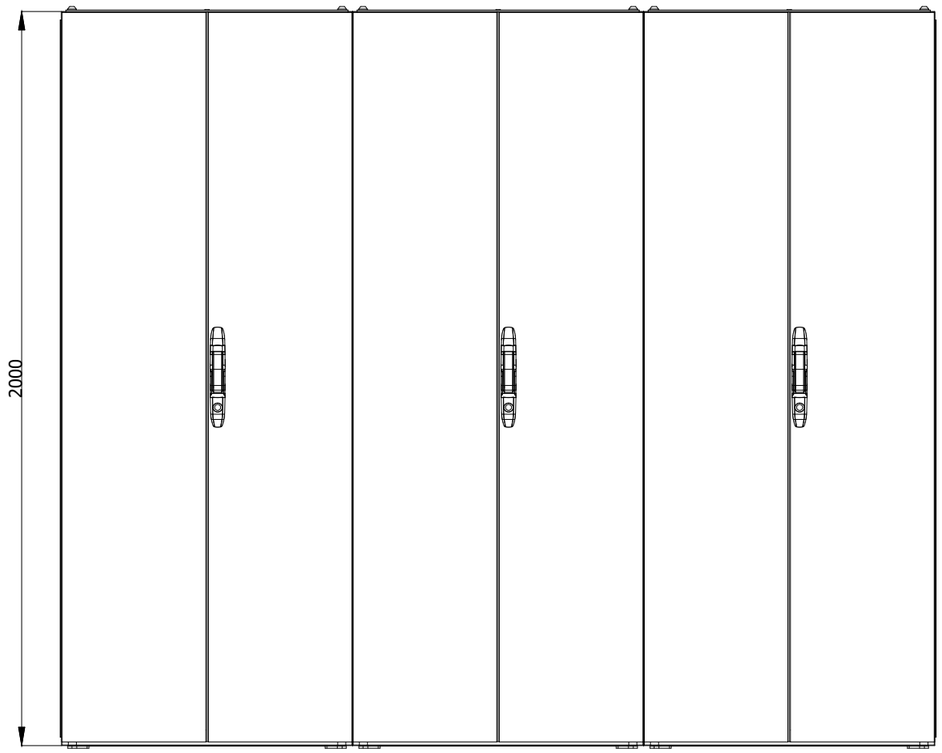

VISTA DALL'ALTO / TOP VIEW

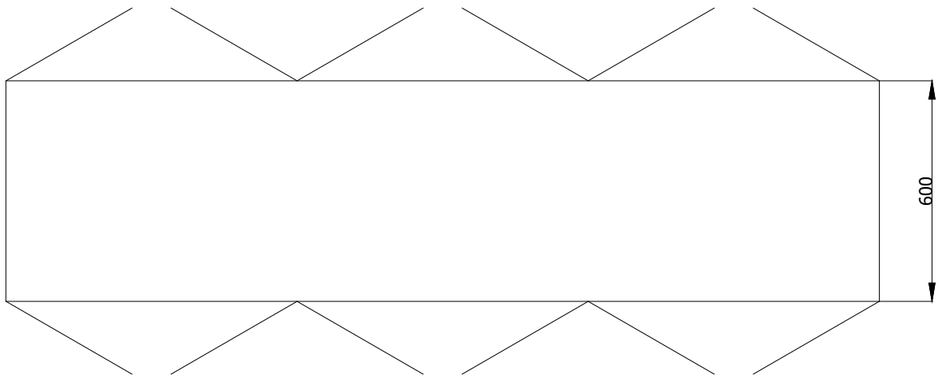

NOTE / NOTES			
	PESO / WEIGHT	kg	
	COLORE / COLOR (RAL)	STRUTTURA-PORTA-PARETE POSTERIORE STRUCTURE-DOOR-BACK SIDE PANNEL	
		TETTO / ROOF	
		ZOCCOLO / PLINTH	
	GRADO PROTEZIONE PROTECTION DEGREE		

Rev.	Descrizione Modifiche	Data	Nome
00	PRIMA EMISSIONE	2026/07/06	SJ

S.Massenza gr.3
-
Codeword/Unit

Dis.	S.Jurak	2026/07/06
Con.	T.Trogrlić	2026/07/06
Appr.	P.Kovač	2026/07/06

F
Release note

Hydro Dolomiti energia

VOITH

Armadio Quadro Turbina

Titolo LAYOUT ESTERNO

Sales Order 32950

Turbina N. 21506-21507

Disegno N. 2ACS01-0000-10637339

Foglio 24

Cliente N° 25004-DD-EE-04-06-003

Segue - 25

VISTA DI FRONTE SENZA PORTE / FRONT VIEW WITHOUT DOORS

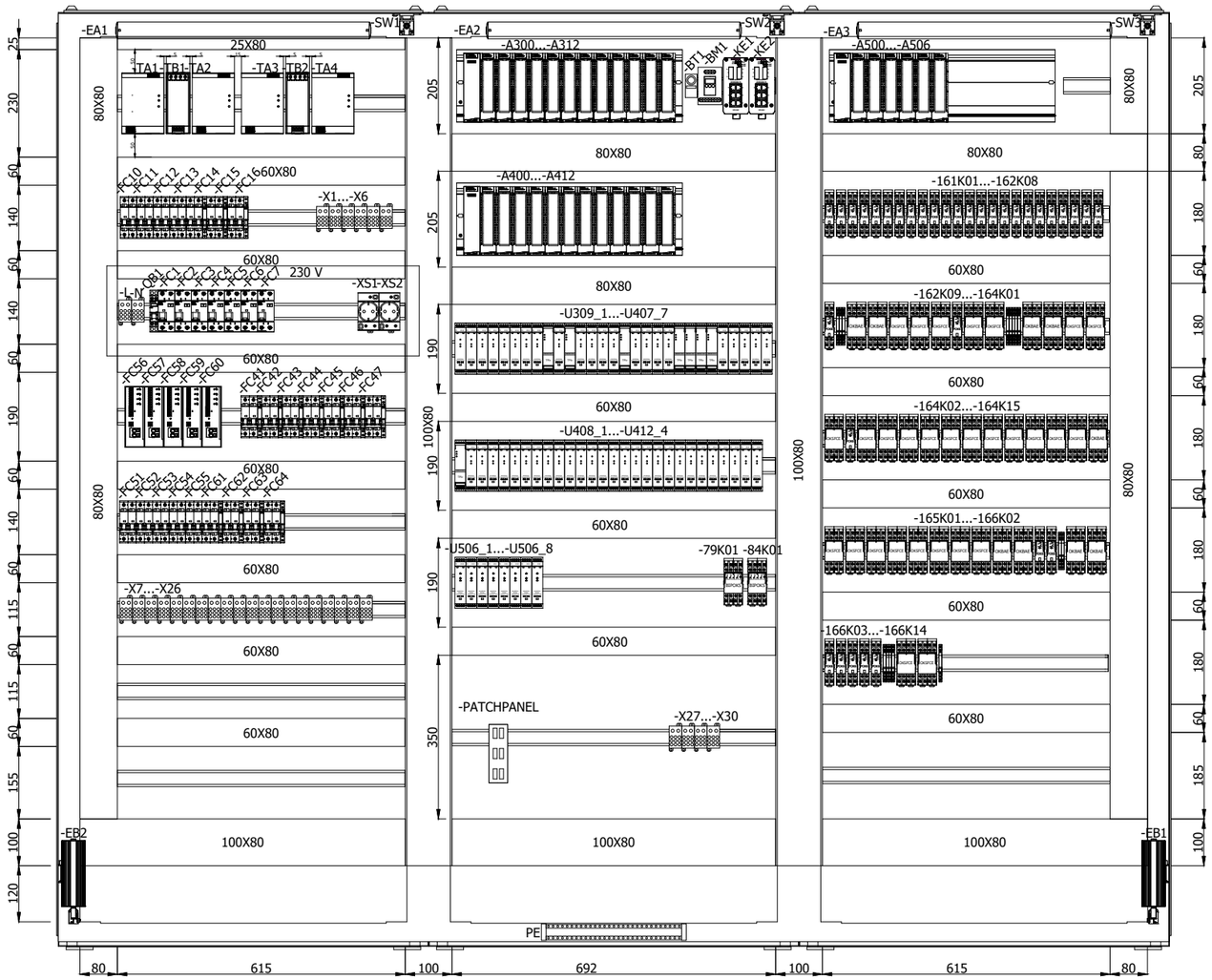

Vertraulich, alle Rechte vorbehalten ISO 16016
Confidential, all rights reserved ISO 16016
No part of this document may be reproduced, stored in a retrieval system, or transmitted , in any form or by any means, without prior permission. All rights reserved in the event of the granting of a patent or the registration of a utility model or design. Offenders will be held liable for the payment of damages.

Rev.	Descrizione Modifiche	Data	Nome
00	PRIMA EMISSIONE	2026/07/06	SJ

S.Massenza gr.3
-
Codeword/Unit

Dis.	S.Jurak	2026/07/06
Con.	T.Trogrlić	2026/07/06
Appr.	P.Kovač	2026/07/06

F
Release note

Hydro Dolomiti energia

VOITH

Armadio Quadro Turbina

Titolo LAYOUT INTERNO FRONTE

Sales Order 32950

Turbina N. 21506-21507

Disegno N. 2ACS01-0000-10637339

Foglio 25

Cliente N° 25004-DD-EE-04-06-003

Segue - 26

VISTA POSTERIORE SENZA PORTE / REAR VIEW WITHOUT DOORS

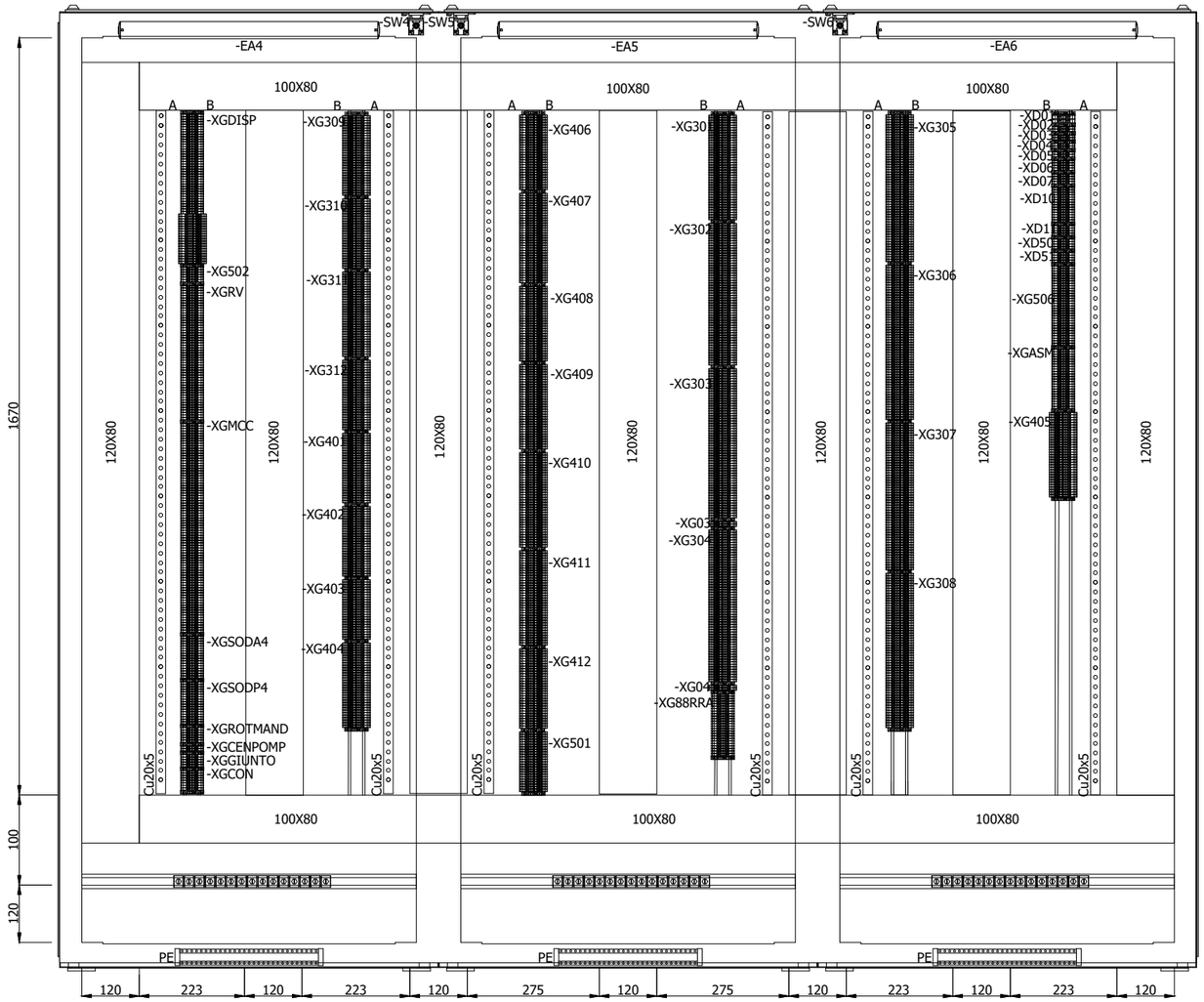

Vertraulich, alle Rechte vorbehalten ISO 16016
Confidential, all rights reserved ISO 16016
No part of this document may be reproduced, stored in a retrieval system, or transmitted , in any form or by any means, without prior permission. All rights reserved in the event of the granting of a patent or the registration of a utility model or design. Offenders will be held liable for the payment of damages.

Rev.	Descrizione Modifiche	Data	Nome
00	PRIMA EMISSIONE	2026/07/06	SJ

S.Massenza gr.3
-
Codeword/Unit

Dis.	S.Jurak	2026/07/06
Con.	T.Trogrlić	2026/07/06
Appr.	P.Kovač	2026/07/06

F
Release note

Hydro Dolomiti energia

VOITH

Armadio Quadro Turbina

Titolo
LAYOUT INTERNO RETRO

Sales Order 32950

Turbina N. 21506-21507

Disegno N. 2ACS01-0000-10637339

Cliente N° 25004-DD-EE-04-06-003

Foglio 26

Segue - 27

Confidential, all rights reserved ISO 16016
No part of this document may be reproduced, stored in a retrieval system, or transmitted , in any form or by any means, without prior permission. All rights reserved in the event of the granting of a patent or the registration of a utility model or design. Offenders will be held liable for the payment of damages.
Vertraulich, alle Rechte vorbehalten ISO 16016

SINTAKSA
A Voith Company

CE

STANDARD DI RIFERIMENTO :	IEC 60204-1
IDENTIFICAZIONE QUADRO :	GRUPPO 4 - AQT
NUMERO DI DISEGNO :	2-10637339
NUMERO DI SERIE :	---
ANNO DI COSTRUZIONE :	2025
TENSIONE NOMINALE (Un) :	230Vca/110Vcc/24Vcc
NUMERO DI FASI :	1 +/-
FREQUENZA NOMINALE (Hz) :	50
CORRENTE NOMINALE DEL QUADRO (InA) :	---
CORRENTE NOMINALE DI CORTO CIRCUITO CONDIZIONATA (Icc) :	---

MATERIALE :

Rev.	Descrizione Modifiche	Data	Nome
00	PRIMA EMISSIONE	2026/07/06	SJ

S.Massenza gr.3
-
Codeword/Unit

Dis.	S.Jurak	2026/07/06
Con.	T.Trogrlić	2026/07/06
Appr.	P.Kovač	2026/07/06

F
Release note

Hydro Dolomiti energia

VOITH

Armadio Quadro Turbina

Titolo TARGA CE

Sales Order 32950

Turbina N. 21506-21507

Disegno N. 2ACS01-0000-10637339

Cliente N° 25004-DD-EE-04-06-003

Foglio 27

Segue - 31

Confidential, all rights reserved ISO 16016
No part of this document may be reproduced, stored in a retrieval system, or transmitted , in any form or by any means, without prior permission. All rights reserved in the event of the granting of a patent or the registration of a utility model or design. Offenders will be held liable for the payment of damages.
Vertraulich, alle Rechte vorbehalten ISO 16016

ALIMENTATORE 230 VCA VENTILATORE A ARMADIO ILLUMINAZIONE DEI ARMADIO

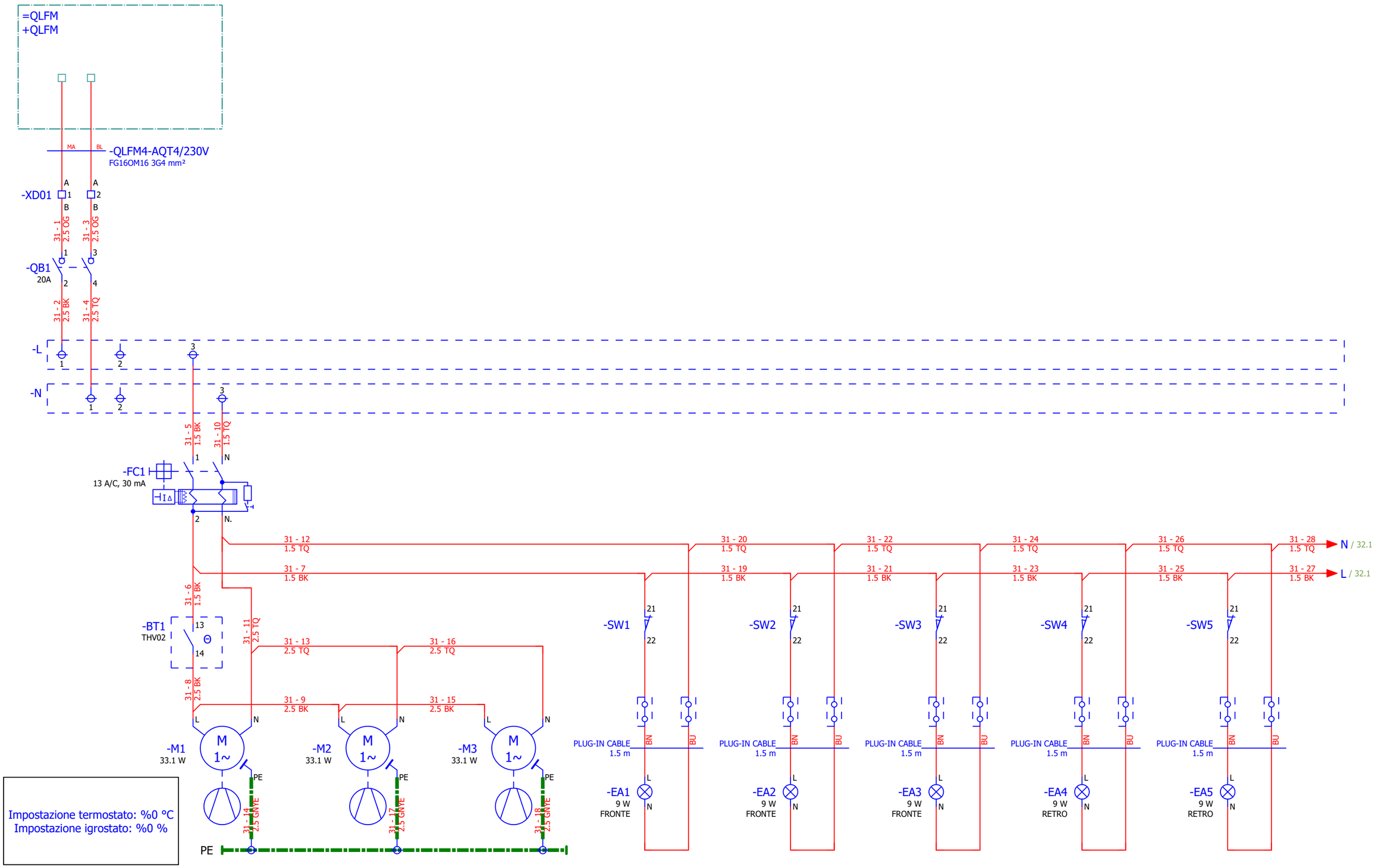

Rev.	Descrizione Modifiche	Data	Nome
00	PRIMA EMISSIONE	2026/07/06	SJ

S.Massenza gr.3
-
Codeword/Unit

Dis.	S.Jurak	2026/07/06
Con.	T.Trogrlić	2026/07/06
Appr.	P.Kovač	2026/07/06

F
Release note

Hydro Dolomiti energia

VOITH

Armadio Quadro Turbina

Titolo SERVIZI QUADRO ALIMENTAZIONE 230VCA

Sales Order	32950	Turbina N.	21506-21507
Disegno N.	2ACS01-0000-10637339	Foglio	31
Cliente N°	25004-DD-EE-04-06-003	Segue -	32

Vertraulich, alle Rechte vorbehalten ISO 16016
Confidential, all rights reserved ISO 16016
No part of this document may be reproduced, stored in a retrieval system, or transmitted , in any form or by any means, without prior permission. All rights reserved in the event of the granting of a patent or the registration of a utility model or design. Offenders will be held liable for the payment of damages.

RISCALDAMENTO DI ARMADIO

PRESA

ALIMENTATORE 230 VCA AQT

ALIMENTATORE 230 VCA
REGOLATORE VELOCITÀ

ALIMENTATORE 230 VCA
ALTERNATORE

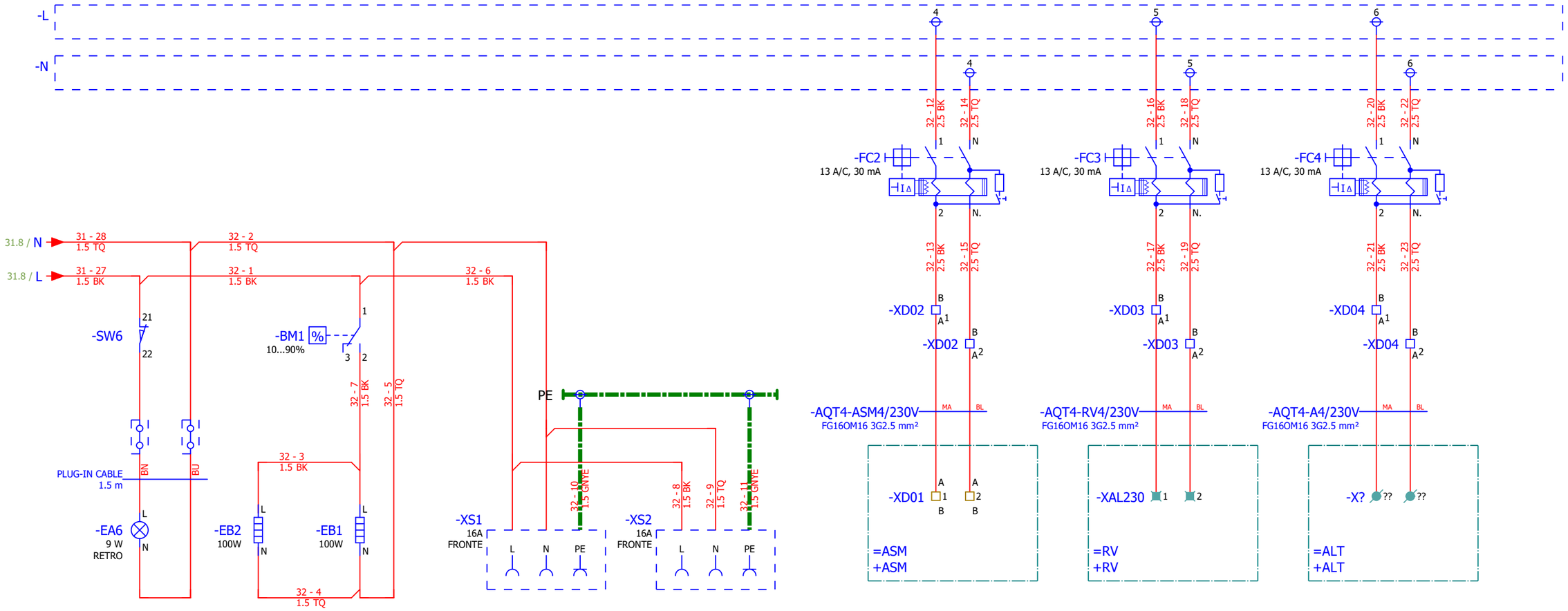

Rev.	Descrizione Modifiche	Data	Nome
00	PRIMA EMISSIONE	2026/07/06	SJ

S.Massenza gr.3
-
Codeword/Unit

Dis.	S.Jurak	2026/07/06
Con.	T.Trogrlić	2026/07/06
Appr.	P.Kovač	2026/07/06

F
Release note

Hydro Dolomiti energia

VOITH

Armadio Quadro Turbina

Titolo SERVIZI QUADRO ALIMENTAZIONE 230VCA

Sales Order	32950	Turbina N.	21506-21507
Disegno N.	2ACS01-0000-10637339	Foglio	32
Cliente N°	25004-DD-EE-04-06-003	Segue -	33

Confidential, all rights reserved ISO 16016
No part of this document may be reproduced, stored in a retrieval system, or transmitted , in any form or by any means, without prior permission. All rights reserved in the event of the granting of a patent or the registration of a utility model or design. Offenders will be held liable for the payment of damages.
Vertraulich, alle Rechte vorbehalten ISO 16016

ALIMENTATORE 230 VCA
SISTEMA ECCITAZIONE

DISPONIBLE

DISPONIBLE

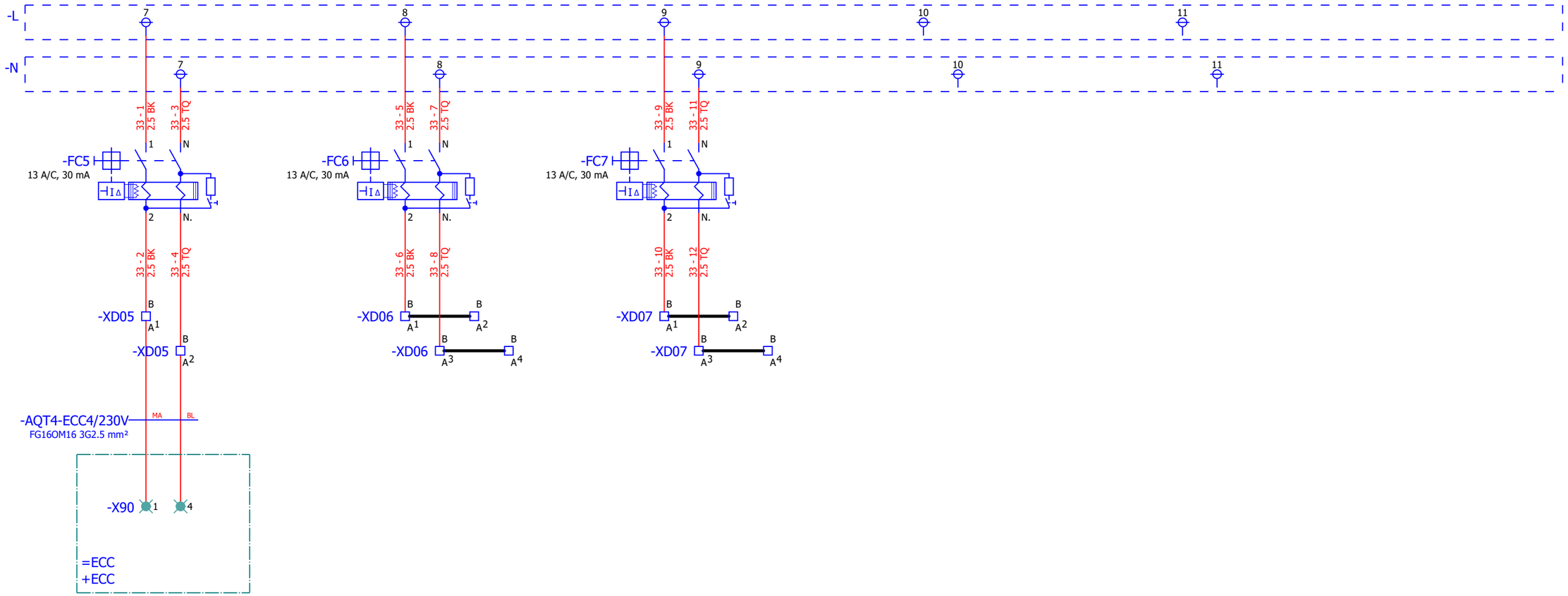

Rev.	Descrizione Modifiche	Data	Nome
00	PRIMA EMISSIONE	2026/07/06	SJ

S.Massenza gr.3
-
Codeword/Unit

Dis.	S.Jurak	2026/07/06
Con.	T.Trogrlić	2026/07/06
Appr.	P.Kovač	2026/07/06

F
Release note

Hydro Dolomiti energia

VOITH

Armadio Quadro Turbina

Titolo SERVIZI QUADRO ALIMENTAZIONE 230VCA

Sales Order 32950

Turbina N. 21506-21507

Disegno N. 2ACS01-0000-10637339

Foglio 33

Cliente N° 25004-DD-EE-04-06-003

Segue - 41

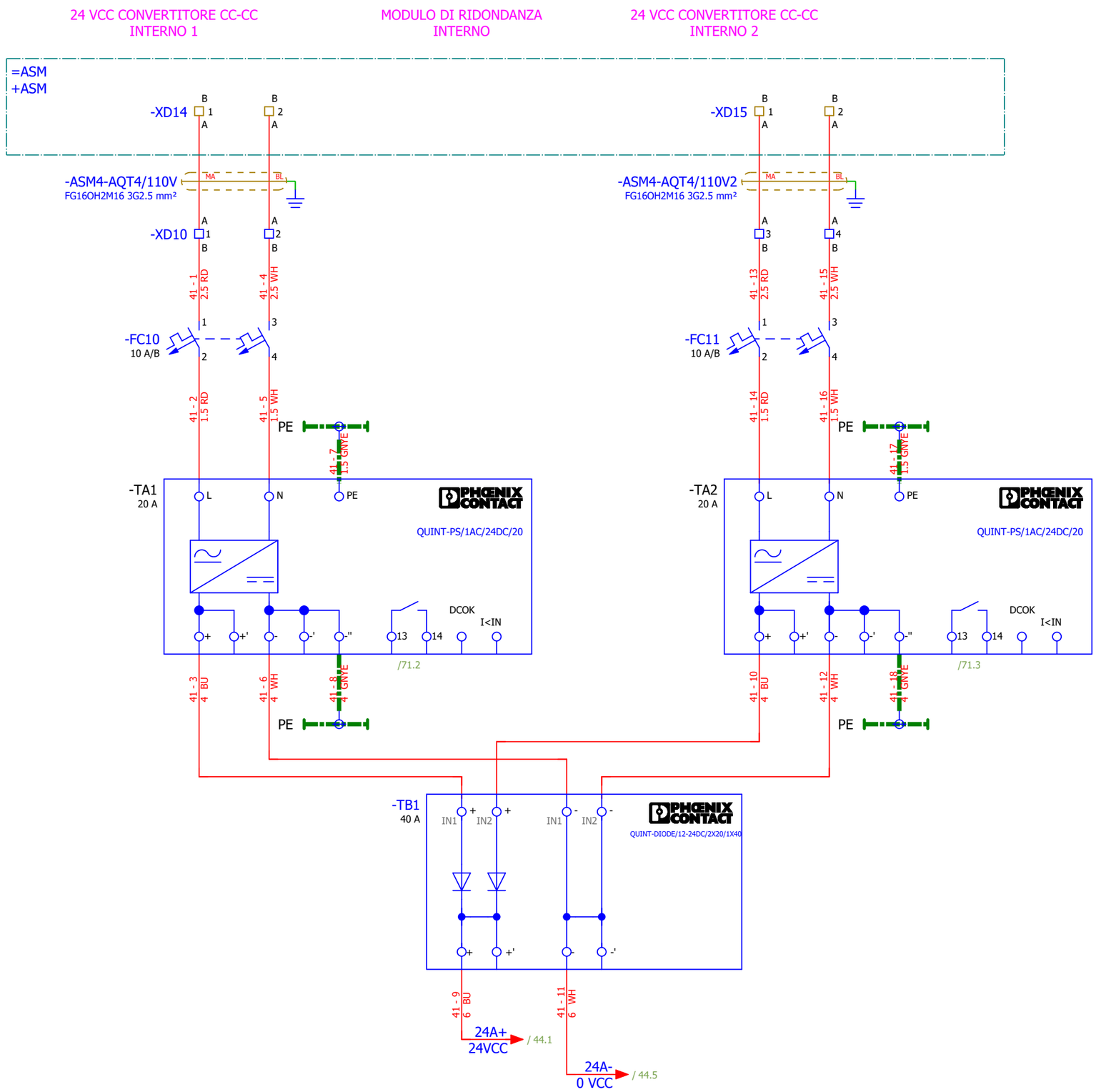

Confidential, all rights reserved ISO 16016
No part of this document may be reproduced, stored in a retrieval system, or transmitted , in any form or by any means, without prior permission. All rights reserved in the event of the granting of a patent or the registration of a utility model or design. Offenders will be held liable for the payment of damages.
Vertraulich, alle Rechte vorbehalten ISO 16016

Rev.	Descrizione Modifiche	Data	Nome
00	PRIMA EMISSIONE	2026/07/06	SJ

S.Massenza gr.3
-
Codeword/Unit

Dis.	S.Jurak	2026/07/06
Con.	T.Trogrlić	2026/07/06
Appr.	P.Kovač	2026/07/06

F
Release note

Hydro Dolomiti energia
VOITH

Armadio Quadro Turbina
Titolo DISTRIBUZIONE 110VCC

Sales Order 32950
Turbina N. 21506-21507
Disegno N. 2ACS01-0000-10637339
Foglio 41
Cliente N° 25004-DD-EE-04-06-003
Segue - 42

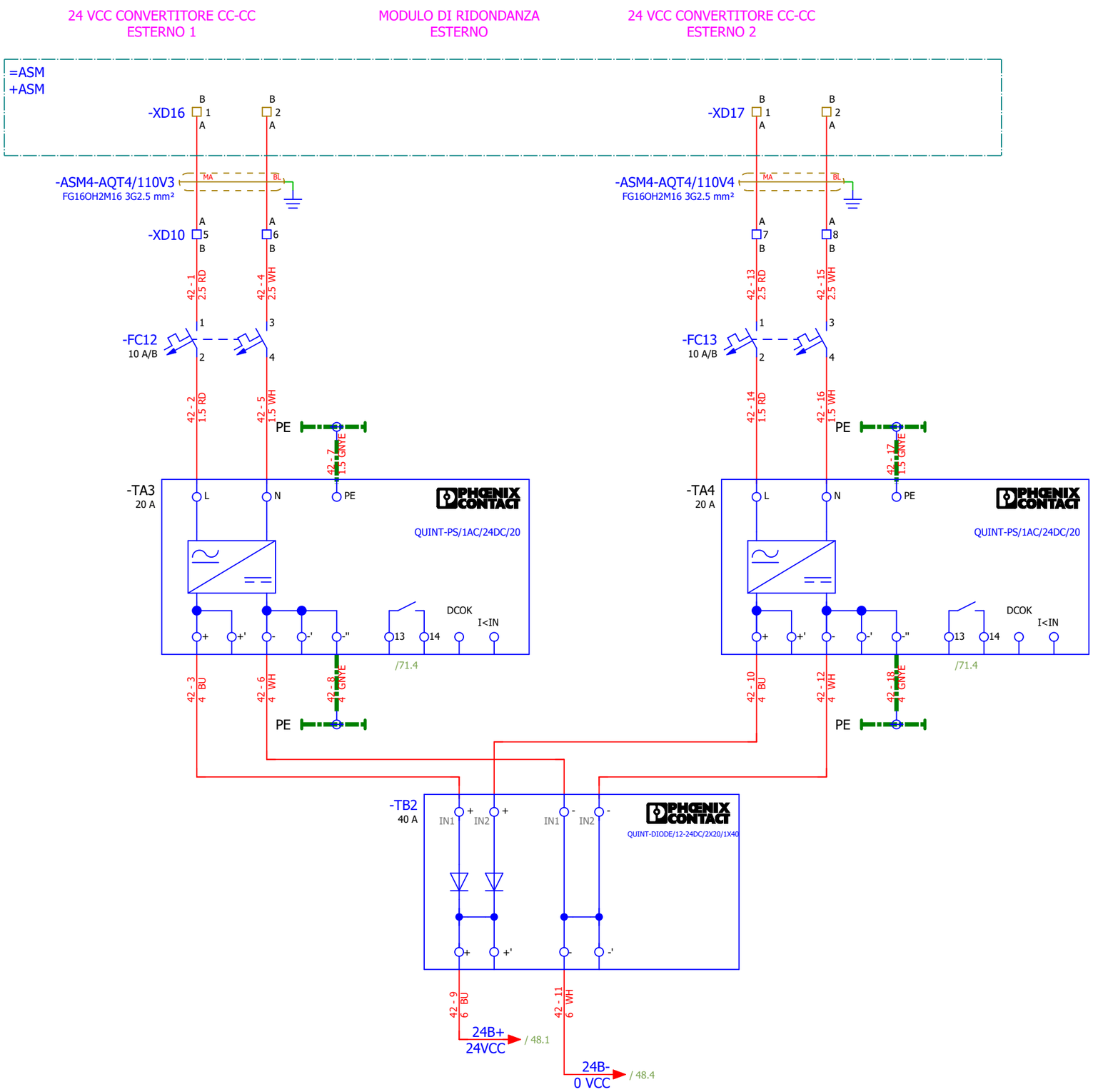

Confidential, all rights reserved ISO 16016
No part of this document may be reproduced, stored in a retrieval system, or transmitted , in any form or by any means, without prior permission. All rights reserved in the event of the granting of a patent or the registration of a utility model or design. Offenders will be held liable for the payment of damages.
Vertraulich, alle Rechte vorbehalten ISO 16016

Rev.	Descrizione Modifiche	Data	Nome
00	PRIMA EMISSIONE	2026/07/06	SJ

Codeword/Unit: S.Massenza gr.3 -

Dis.	S.Jurak	2026/07/06
Con.	T.Trogrlić	2026/07/06
Appr.	P.Kovač	2026/07/06

F Release note

Hydro Dolomiti energia

VOITH

Armadio Quadro Turbina

Titolo: DISTRIBUZIONE 110VCC

Sales Order: 32950

Turbina N.: 21506-21507

Disegno N.: 2ACS01-0000-10637339

Cliente N°: 25004-DD-EE-04-06-003

Foglio: 42

Segue: - 43

Confidential, all rights reserved ISO 16016
No part of this document may be reproduced, stored in a retrieval system, or transmitted , in any form or by any means, without prior permission. All rights reserved in the event of the granting of a patent or the registration of a utility model or design. Offenders will be held liable for the payment of damages.
Vertraulich, alle Rechte vorbehalten ISO 16016

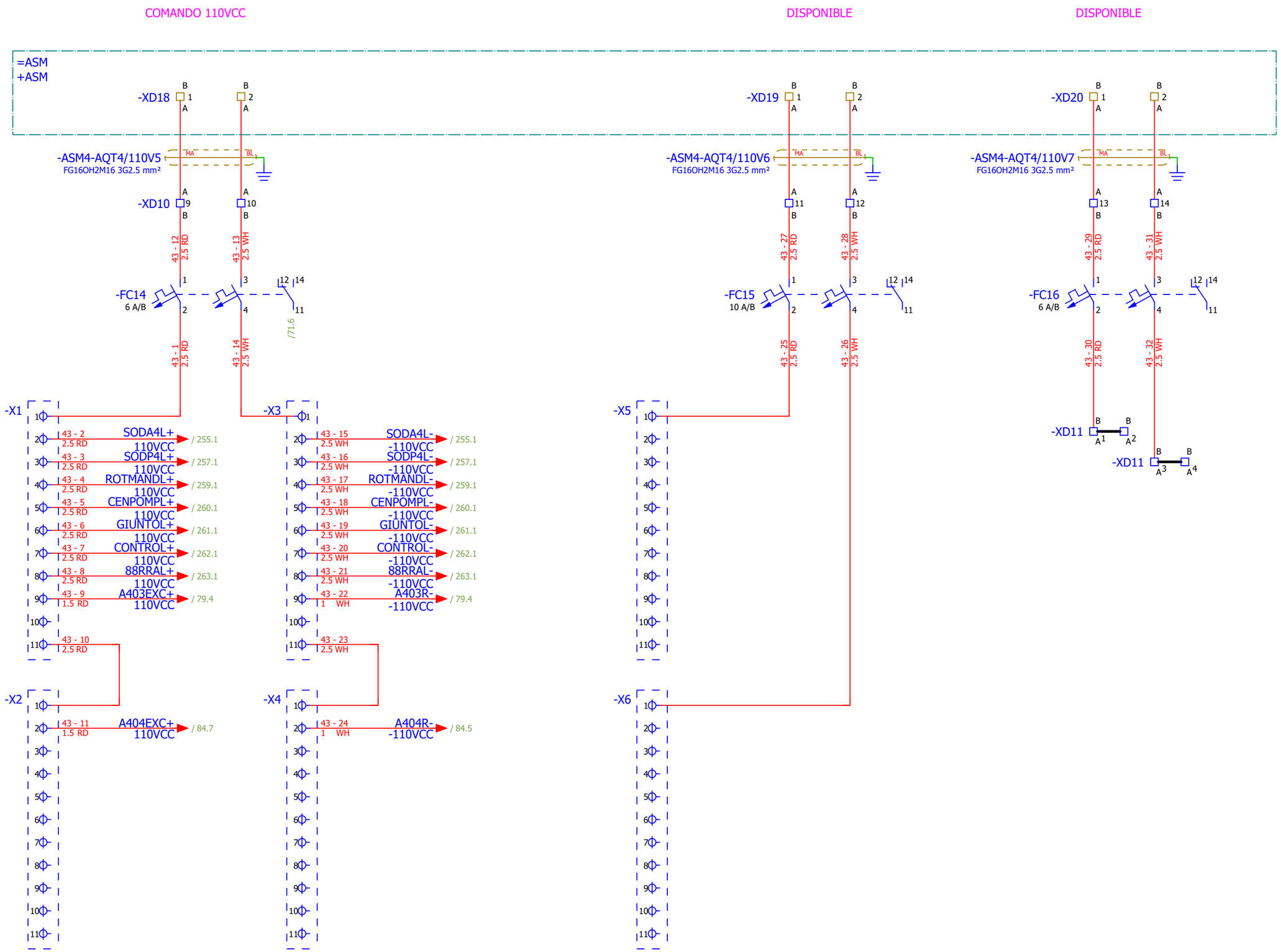

				S.Massenza gr.3	Dis.	S.Jurak	2026/07/06	F	Hydro Dolomiti energia	VOITH	Armadio Quadro Turbina	Sales Order 32950	Turbina N. 21506-21507
				-	Con.	T.Trogrlić	2026/07/06				Titolo DISTRIBUZIONE 110VCC	Disegno N. 2ACS01-0000-10637339	Foglio 43
00	PRIMA EMISSIONE	2026/07/06	SJ		Appr.	P.Kovač	2026/07/06	Release note				Cliente N° 25004-DD-EE-04-06-003	Segue - 44
Rev.	Descrizione Modifiche	Data	Nome	Codeword/Unit									

Confidential, all rights reserved ISO 16016
No part of this document may be reproduced, stored in a retrieval system, or transmitted , in any form or by any means, without prior permission. All rights reserved in the event of the granting of a patent or the registration of a utility model or design. Offenders will be held liable for the payment of damages.
Vertraulich, alle Rechte vorbehalten ISO 16016

24 VCC INTERNO

41.4 / → 24A+ 24VCC — 41 - 9 — 6 BU

-X7

Pin	Wire	Signal	Destination
1			
2	44 - 1 2.5 BU	SWL+ 24VCC	/ 45.1
3	44 - 2 2.5 BU	IM1L+ 24VCC	/ 46.1
4	44 - 3 2.5 BU	IM2L+ 24VCC	/ 46.3
5	44 - 4 2.5 BU	IM3L+ 24VCC	/ 46.5
6	44 - 5 2.5 BU	MCBIR1+ 24VCC	/ 47.1
7	44 - 6 2.5 BU	MCBIR2+ 24VCC	/ 47.3
8			
9			
10			
11			

0 VCC INTERNO

41.5 / → 24A- 0VCC — 41 - 11 — 6 WH

-X8

Pin	Wire	Signal	Destination
1			
2	44 - 7 2.5 WH	SWL- 0 VCC	/ 45.1
3	44 - 8 2.5 WH	IM1L- 0 VCC	/ 46.1
4	44 - 9 2.5 WH	IM2L- 0 VCC	/ 46.3
5	44 - 10 2.5 WH	IM3L- 0 VCC	/ 46.5
6	44 - 11 2.5 WH	MCBIR1- 0 VCC	/ 47.1
7	44 - 12 2.5 WH	MCBIR2- 0 VCC	/ 47.3
8			
9			
10			
11			

Rev.	Descrizione Modifiche	Data	Nome
00	PRIMA EMISSIONE	2026/07/06	SJ

S.Massenza gr.3
-
Codeword/Unit

Dis.	S.Jurak	2026/07/06
Con.	T.Trogrlić	2026/07/06
Appr.	P.Kovač	2026/07/06

F
Release note

Hydro Dolomiti energia

VOITH

Armadio Quadro Turbina

Titolo DISTRIBUZIONE 24 VCC INTERNO

Sales Order 32950

Turbina N. 21506-21507

Disegno N. 2ACS01-0000-10637339

Cliente N° 25004-DD-EE-04-06-003

Foglio 44

Segue - 45

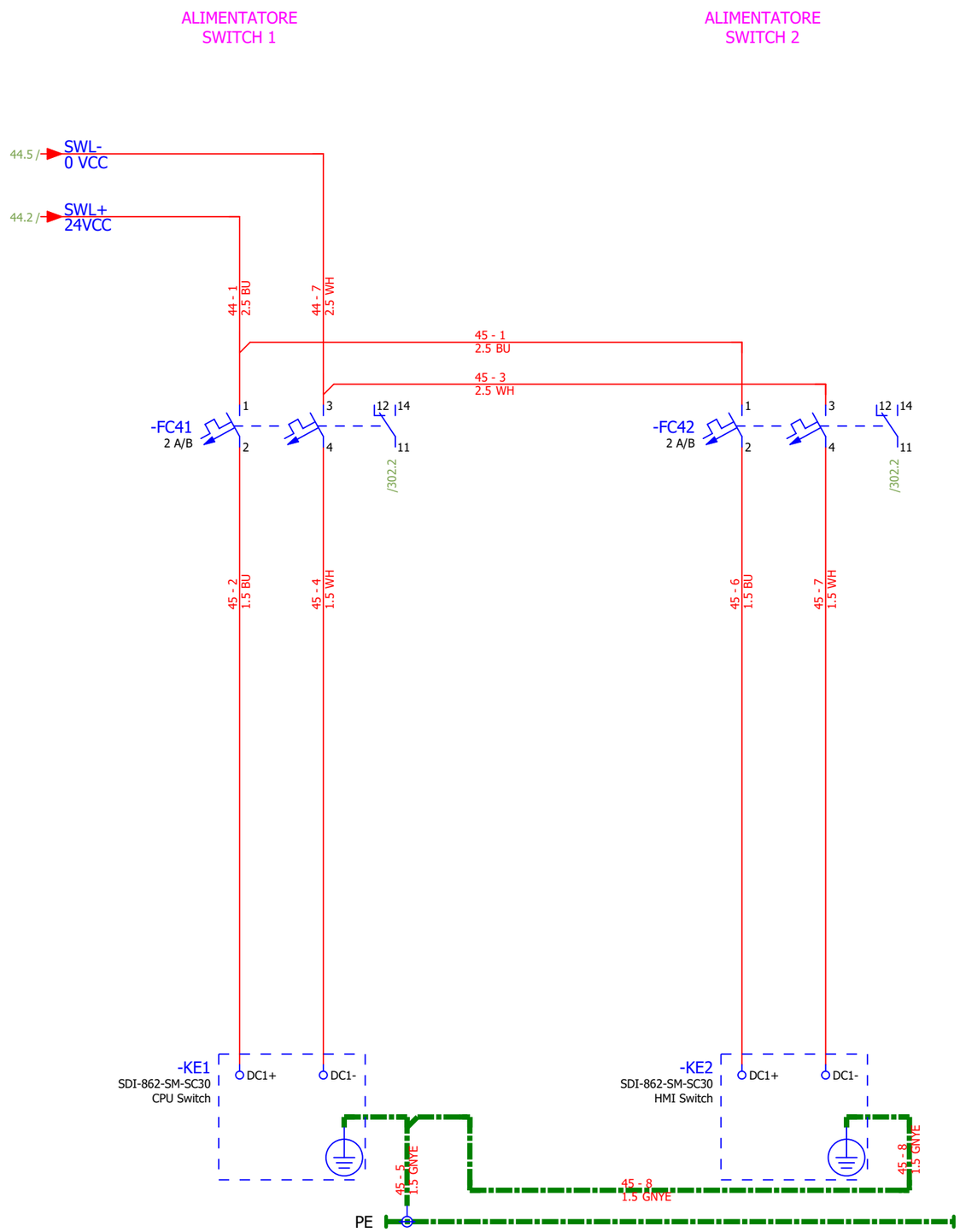

Vertraulich, alle Rechte vorbehalten ISO 16016
Confidential, all rights reserved ISO 16016
No part of this document may be reproduced, stored in a retrieval system, or transmitted , in any form or by any means, without prior permission. All rights reserved in the event of the granting of a patent or the registration of a utility model or design. Offenders will be held liable for the payment of damages.

Rev.	Descrizione Modifiche	Data	Nome
00	PRIMA EMISSIONE	2026/07/06	SJ

S.Massenza gr.3
-
Codeword/Unit

Dis.	S.Jurak	2026/07/06
Con.	T.Trogrlić	2026/07/06
Appr.	P.Kovač	2026/07/06

F
Release note

Hydro Dolomiti energia

VOITH

Armadio Quadro Turbina

Titolo DISTRIBUZIONE 24 VCC INTERNO

Sales Order 32950

Turbina N. 21506-21507

Disegno N. 2ACS01-0000-10637339

Cliente N° 25004-DD-EE-04-06-003

Foglio 45

Segue - 46

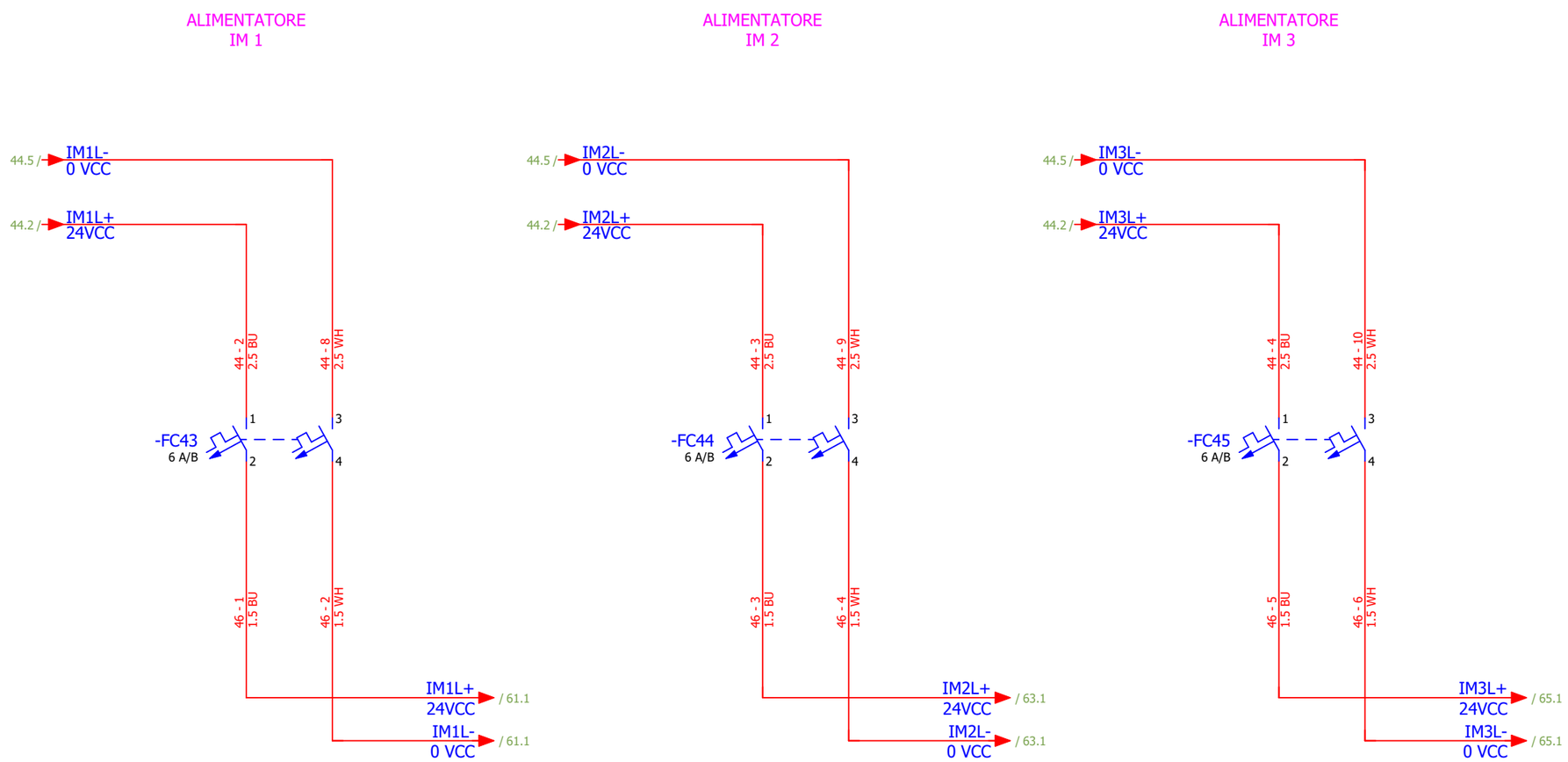

Confidential, all rights reserved ISO 16016
No part of this document may be reproduced, stored in a retrieval system, or transmitted , in any form or by any means, without prior permission. All rights reserved in the event of the granting of a patent or the registration of a utility model or design. Offenders will be held liable for the payment of damages.
Vertraulich, alle Rechte vorbehalten ISO 16016

Rev.	Descrizione Modifiche	Data	Nome
00	PRIMA EMISSIONE	2026/07/06	SJ

S.Massenza gr.3
-
Codeword/Unit

Dis.	S.Jurak	2026/07/06
Con.	T.Trogrlić	2026/07/06
Appr.	P.Kovač	2026/07/06

F
Release note

Hydro Dolomiti energia

VOITH

Armadio Quadro Turbina

Titolo DISTRIBUZIONE 24 VCC INTERNO

Sales Order 32950

Turbina N. 21506-21507

Disegno N. 2ACS01-0000-10637339

Foglio 46

Cliente N° 25004-DD-EE-04-06-003

Segue - 47

Vertraulich, alle Rechte vorbehalten ISO 16016
Confidential, all rights reserved ISO 16016
No part of this document may be reproduced, stored in a retrieval system, or transmitted , in any form or by any means, without prior permission. All rights reserved in the event of the granting of a patent or the registration of a utility model or design. Offenders will be held liable for the payment of damages.

DISPONIBLE

DISPONIBLE

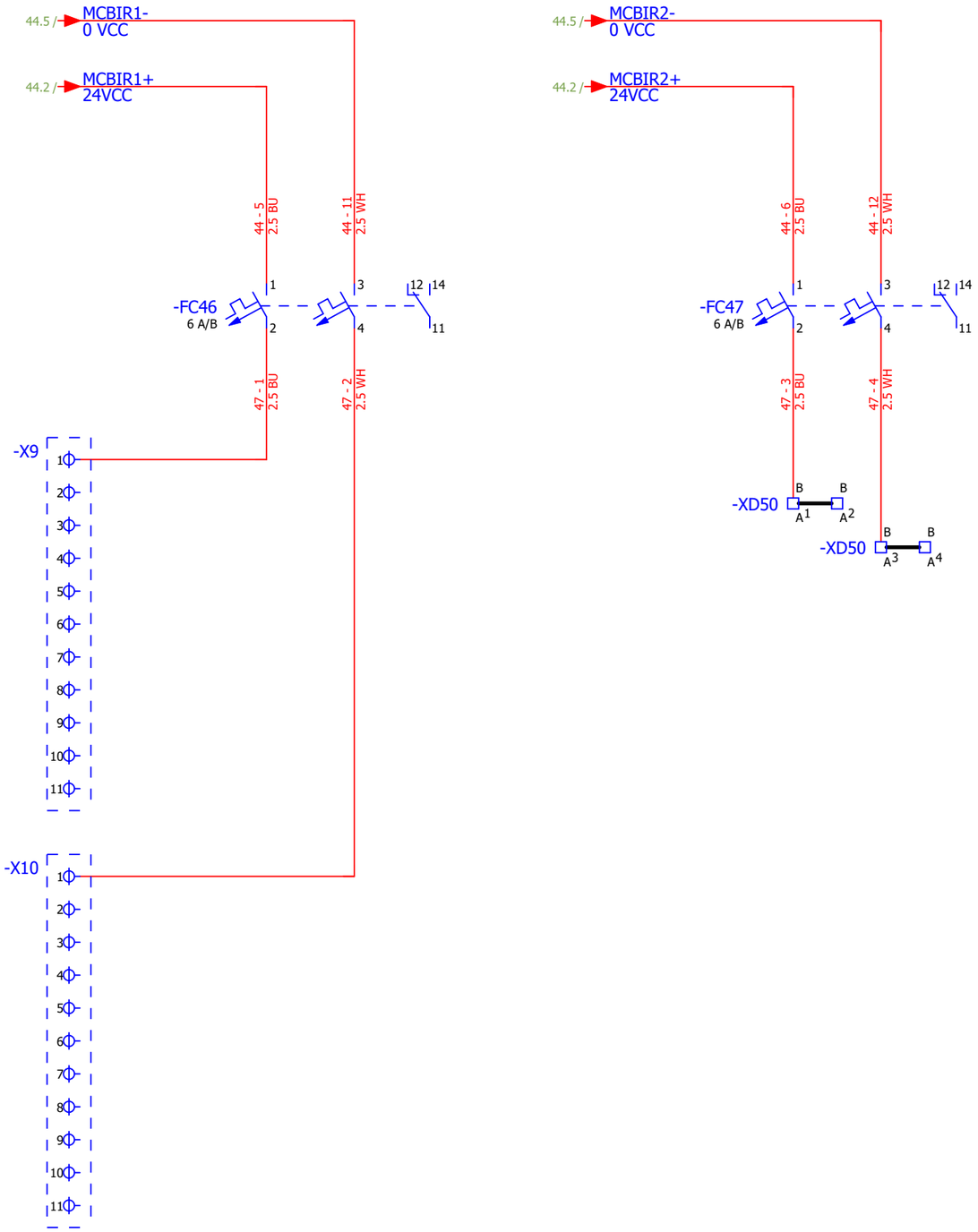

				S.Massenza gr.3	Dis.	S.Jurak	2026/07/06	F	Hydro Dolomiti energia	VOITH	Armadio Quadro Turbina	Sales Order 32950	Turbina N. 21506-21507	
				-	Con.	T.Trogrlić	2026/07/06							
00	PRIMA EMISSIONE	2026/07/06	SJ								Titolo DISTRIBUZIONE 24 VCC INTERNO RISERVA	Disegno N. 2ACS01-0000-10637339		Foglio 47
Rev.	Descrizione Modifiche	Data	Nome	Codeword/Unit	Appr.	P.Kovač	2026/07/06	Release note				Cliente N° 25004-DD-EE-04-06-003		Segue - 48

Confidential, all rights reserved ISO 16016
No part of this document may be reproduced, stored in a retrieval system, or transmitted , in any form or by any means, without prior permission. All rights reserved in the event of the granting of a patent or the registration of a utility model or design. Offenders will be held liable for the payment of damages.
Vertraulich, alle Rechte vorbehalten ISO 16016

DISTRIBUZIONE 24 VCC ESTERNO

42.4 / 24B+ 24VCC — 42 - 9 6 BU

-X11

Pin	Wire	Signal	Destination
1			
2	48 - 1 2.5 BU	ECB1+ 24VCC	/ 49.1
3	48 - 2 2.5 BU	ECB2+ 24VCC	/ 50.1
4	48 - 3 2.5 BU	ECB3+ 24VCC	/ 51.1
5	48 - 4 2.5 BU	ECB4+ 24VCC	/ 52.1
6	48 - 5 2.5 BU	ECB5+ 24VCC	/ 53.1
7	48 - 6 2.5 BU	ANA+ 24VCC	/ 54.1
8	48 - 7 2.5 BU	COML+ 24VCC	/ 54.4
9	48 - 8 2.5 BU	MCBER1+ 24VCC	/ 55.1
10			
11	48 - 9 6 BU		

-X12

Pin	Wire	Signal	Destination
1			
2	48 - 10 2.5 BU	MCBER2+ 24VCC	/ 55.4
3			
4			
5			
6			
7			
8			
9			
10			
11			

DISTRIBUZIONE 0 VCC ESTERNO

42.5 / 24B- 0VCC — 42 - 11 6 WH

-X13

Pin	Wire	Signal	Destination
1			
2	48 - 11 2.5 WH	ECB1- 0 VCC	/ 49.1
3	48 - 12 2.5 WH	ECB2- 0 VCC	/ 50.1
4	48 - 13 2.5 WH	ECB3- 0 VCC	/ 51.1
5	48 - 14 2.5 WH	ECB4- 0 VCC	/ 52.1
6	48 - 15 2.5 WH	ECB5- 0 VCC	/ 53.1
7	48 - 16 2.5 WH	ANA- 0 VCC	/ 54.1
8	48 - 17 2.5 WH	COML- 0 VCC	/ 54.4
9	48 - 18 2.5 WH	MCBER1- 0 VCC	/ 55.1
10			
11	48 - 19 6 WH		

-X14

Pin	Wire	Signal	Destination
1			
2	48 - 20 2.5 WH	MCBER2- 0 VCC	/ 55.4
3	48 - 21 1 WH	A401L- 0 VCC	/ 61.2
4	48 - 22 1 WH	A402L- 0 VCC	/ 61.2
5	48 - 23 1 WH	A403L- 0 VCC	/ 61.3
6	48 - 24 1 WH	A404L- 0 VCC	/ 61.4
7	48 - 25 1 WH	A405L- 0 VCC	/ 61.4
8	48 - 26 1 WH	A406L- 0 VCC	/ 61.5
9	48 - 27 1 WH	A407L- 0 VCC	/ 62.1
10			
11	48 - 28 6 WH		

-X15

Pin	Wire	Signal	Destination
1			
2	48 - 29 1 WH	A408L- 0 VCC	/ 62.2
3	48 - 30 1 WH	A409L- 0 VCC	/ 62.3
4	48 - 31 1 WH	A410L- 0 VCC	/ 62.3
5	48 - 32 1 WH	A411L- 0 VCC	/ 62.4
6	48 - 33 1 WH	A412L- 0 VCC	/ 62.5
7	48 - 34 1 WH	A413L- 0 VCC	/ 62.5
8	48 - 35 1 WH	A501L- 0 VCC	/ 63.2
9	48 - 36 1 WH	A502L- 0 VCC	/ 63.2
10	48 - 37 6 WH	A503L- 0 VCC	/ 63.3
11			

-X16

Pin	Wire	Signal	Destination
1	48 - 38 1 WH		
2	48 - 39 1 WH	A504L- 0 VCC	/ 63.4
3	48 - 40 1 WH	A505L- 0 VCC	/ 63.5
4	48 - 41 1 WH	A506L- 0 VCC	/ 63.5
5	48 - 42 1 WH	A507L- 0 VCC	/ 64.1
6	48 - 43 1 WH	A508L- 0 VCC	/ 64.2
7	48 - 44 1 WH	A509L- 0 VCC	/ 64.3
8	48 - 45 1 WH	A510L- 0 VCC	/ 64.3
9	48 - 46 6 WH	A511L- 0 VCC	/ 64.4
10			
11	48 - 47 6 WH		

-X17

Pin	Wire	Signal	Destination
1			
2	48 - 47 1 WH	A512L- 0 VCC	/ 64.5
3	48 - 48 1 WH	A601L- 0 VCC	/ 65.2
4	48 - 49 1 WH	A602L- 0 VCC	/ 65.3
5	48 - 50 1 WH	A603L- 0 VCC	/ 65.3
6	48 - 51 1 WH	A604L- 0 VCC	/ 65.4
7	48 - 52 1 WH	A605L- 0 VCC	/ 65.5
8	48 - 53 1 WH	A606L- 0 VCC	/ 65.5
9			
10	48 - 54 1 WH	A603L1- 0 VCC	/ 161.1
11	48 - 55 6 WH		

-X18

Pin	Wire	Signal	Destination
1			
2	48 - 56 1 WH	A604L1- 0 VCC	/ 163.1
3	48 - 57 1 WH	A605L1- 0 VCC	/ 165.1
4			
5			
6			
7			
8			
9			
10			
11			

Rev.	Descrizione Modifiche	Data	Nome
00	PRIMA EMISSIONE	2026/07/06	SJ

S.Massenza gr.3
-
Codeword/Unit

Dis.	S.Jurak	2026/07/06
Con.	T.Trogrlić	2026/07/06
Appr.	P.Kovač	2026/07/06

F Release note

Hydro Dolomiti energia

VOITH

Armadio Quadro Turbina

Titolo DISTRIBUZIONE 24 VCC ESTERNO

Sales Order 32950

Turbina N. 21506-21507

Disegno N. 2ACS01-0000-10637339

Foglio 48

Cliente N° 25004-DD-EE-04-06-003

Segue - 49

Confidential, all rights reserved ISO 16016
No part of this document may be reproduced, stored in a retrieval system, or transmitted , in any form or by any means, without prior permission. All rights reserved in the event of the granting of a patent or the registration of a utility model or design. Offenders will be held liable for the payment of damages.
Vertraulich, alle Rechte vorbehalten ISO 16016

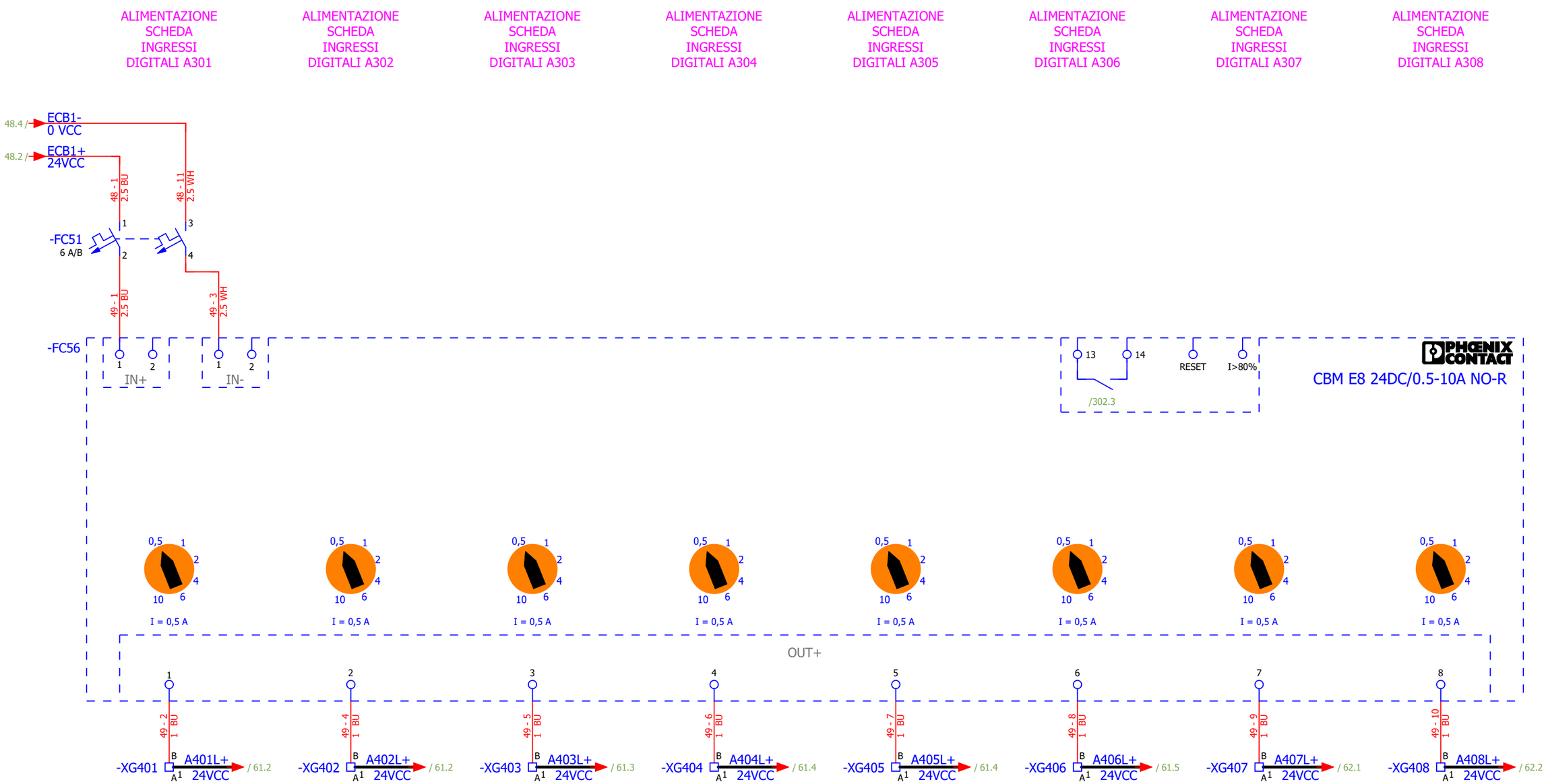

				S.Massenza gr.3	Dis.	S.Jurak	2026/07/06	F	Hydro Dolomiti energia	VOITH	Armadio Quadro Turbina	Sales Order 32950	Turbina N. 21506-21507
				-	Con.	T.Trogrlić	2026/07/06				Titolo DISTRIBUZIONE 24 VCC ECB 1	Disegno N. 2ACS01-0000-10637339	Foglio 49
00	PRIMA EMISSIONE	2026/07/06	SJ		Appr.	P.Kovač	2026/07/06					Cliente N° 25004-DD-EE-04-06-003	Segue - 50
Rev.	Descrizione Modifiche	Data	Nome	Codeword/Unit				Release note					

Confidential, all rights reserved ISO 16016
No part of this document may be reproduced, stored in a retrieval system, or transmitted , in any form or by any means, without prior permission. All rights reserved in the event of the granting of a patent or the registration of a utility model or design. Offenders will be held liable for the payment of damages.
Vertraulich, alle Rechte vorbehalten ISO 16016

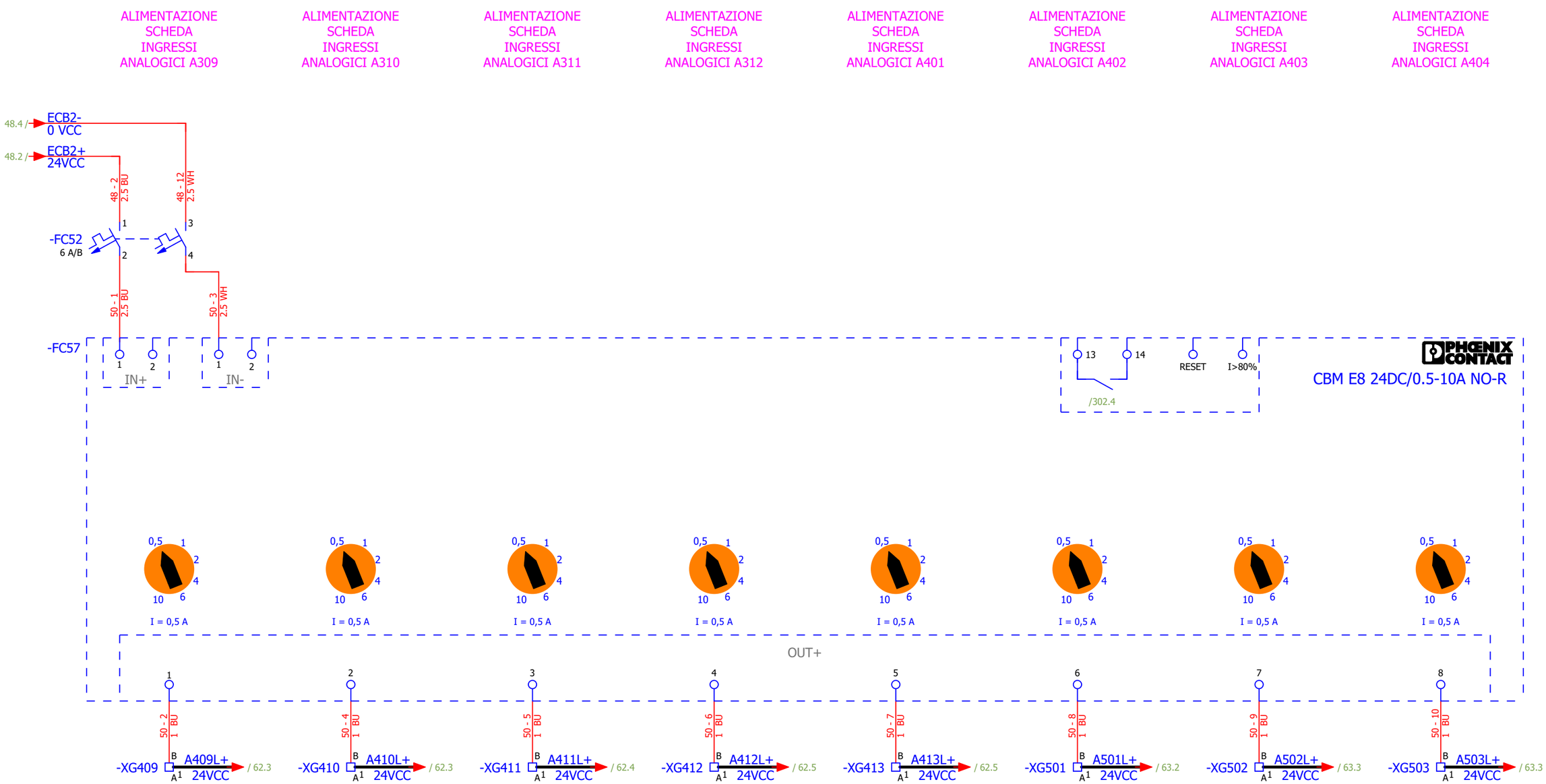

Rev.	Descrizione Modifiche	Data	Nome
00	PRIMA EMISSIONE	2026/07/06	SJ

S.Massenza gr.3
-
Codeword/Unit

Dis.	S.Jurak	2026/07/06
Con.	T.Trogrlić	2026/07/06
Appr.	P.Kovač	2026/07/06

F
Release note

Hydro Dolomiti energia

VOITH

Armadio Quadro Turbina

Titolo DISTRIBUZIONE 24 VCC ECB 2

Sales Order 32950

Turbina N. 21506-21507

Disegno N. 2ACS01-0000-10637339

Foglio 50

Cliente N° 25004-DD-EE-04-06-003

Segue - 51

Confidential, all rights reserved ISO 16016
No part of this document may be reproduced, stored in a retrieval system, or transmitted , in any form or by any means, without prior permission. All rights reserved in the event of the granting of a patent or the registration of a utility model or design. Offenders will be held liable for the payment of damages.
Vertraulich, alle Rechte vorbehalten ISO 16016

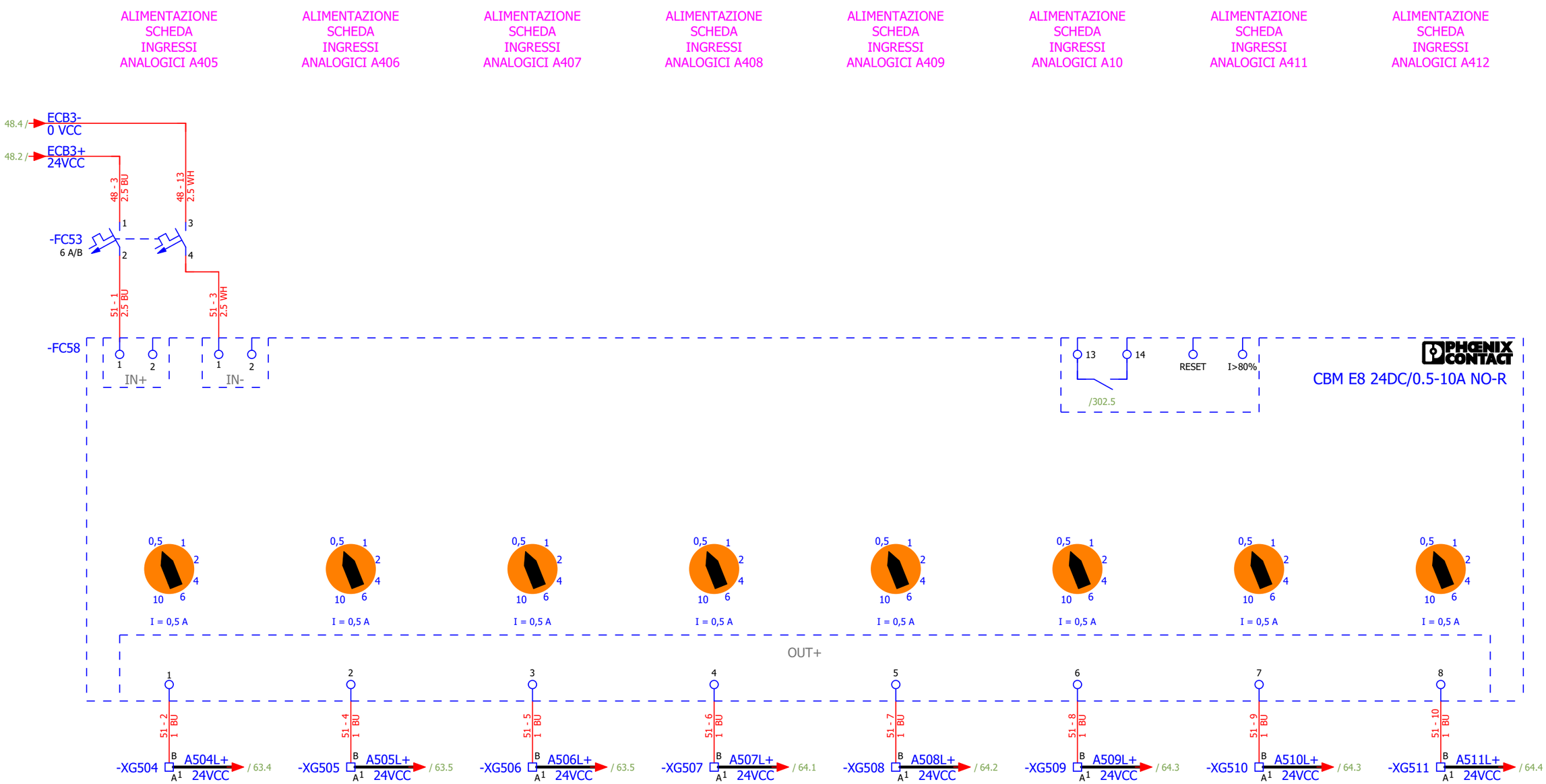

Rev.	Descrizione Modifiche	Data	Nome
00	PRIMA EMISSIONE	2026/07/06	SJ

S.Massenza gr.3
-
Codeword/Unit

Dis.	S.Jurak	2026/07/06
Con.	T.Trogrlić	2026/07/06
Appr.	P.Kovač	2026/07/06

F
Release note

Hydro Dolomiti energia

VOITH

Armadio Quadro Turbina

Titolo
DISTRIBUZIONE 24 VCC ECB 3

Sales Order	32950	Turbina N.	21506-21507
Disegno N.	2ACS01-0000-10637339	Foglio	51
Cliente N°	25004-DD-EE-04-06-003	Segue	- 52

Confidential, all rights reserved ISO 16016
No part of this document may be reproduced, stored in a retrieval system, or transmitted , in any form or by any means, without prior permission. All rights reserved in the event of the granting of a patent or the registration of a utility model or design. Offenders will be held liable for the payment of damages.
Vertraulich, alle Rechte vorbehalten ISO 16016

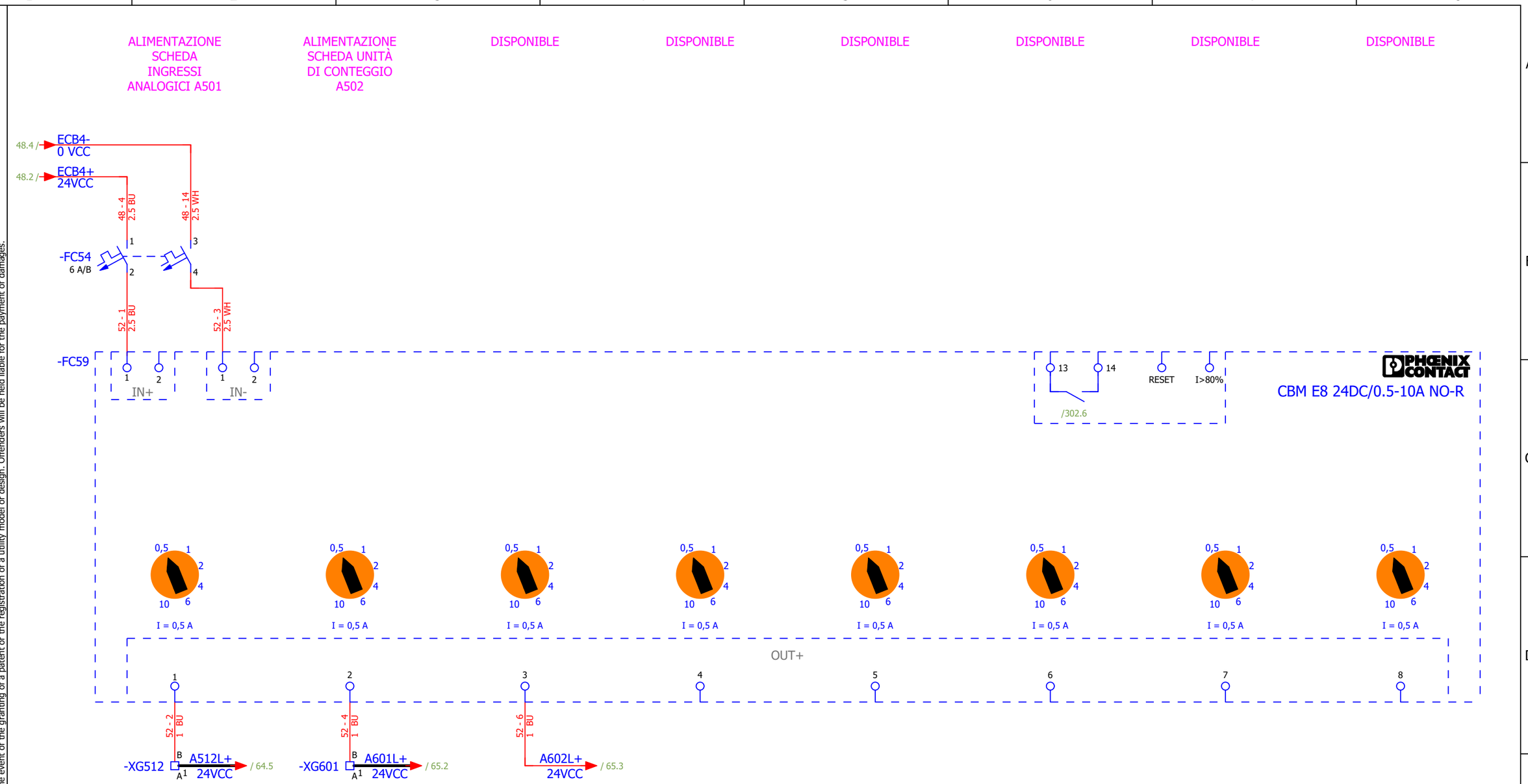

Rev.	Descrizione Modifiche	Data	Nome
00	PRIMA EMISSIONE	2026/07/06	SJ

S.Massenza gr.3
-
Codeword/Unit

Dis.	S.Jurak	2026/07/06
Con.	T.Trogrlić	2026/07/06
Appr.	P.Kovač	2026/07/06

F
Release note

Hydro Dolomiti energia

VOITH

Armadio Quadro Turbina

Titolo DISTRIBUZIONE 24 VCC ECB 4

Sales Order 32950

Turbina N. 21506-21507

Disegno N. 2ACS01-0000-10637339

Foglio 52

Cliente N° 25004-DD-EE-04-06-003

Segue - 53

Confidential, all rights reserved ISO 16016
No part of this document may be reproduced, stored in a retrieval system, or transmitted , in any form or by any means, without prior permission. All rights reserved in the event of the granting of a patent or the registration of a utility model or design. Offenders will be held liable for the payment of damages.
Vertraulich, alle Rechte vorbehalten ISO 16016

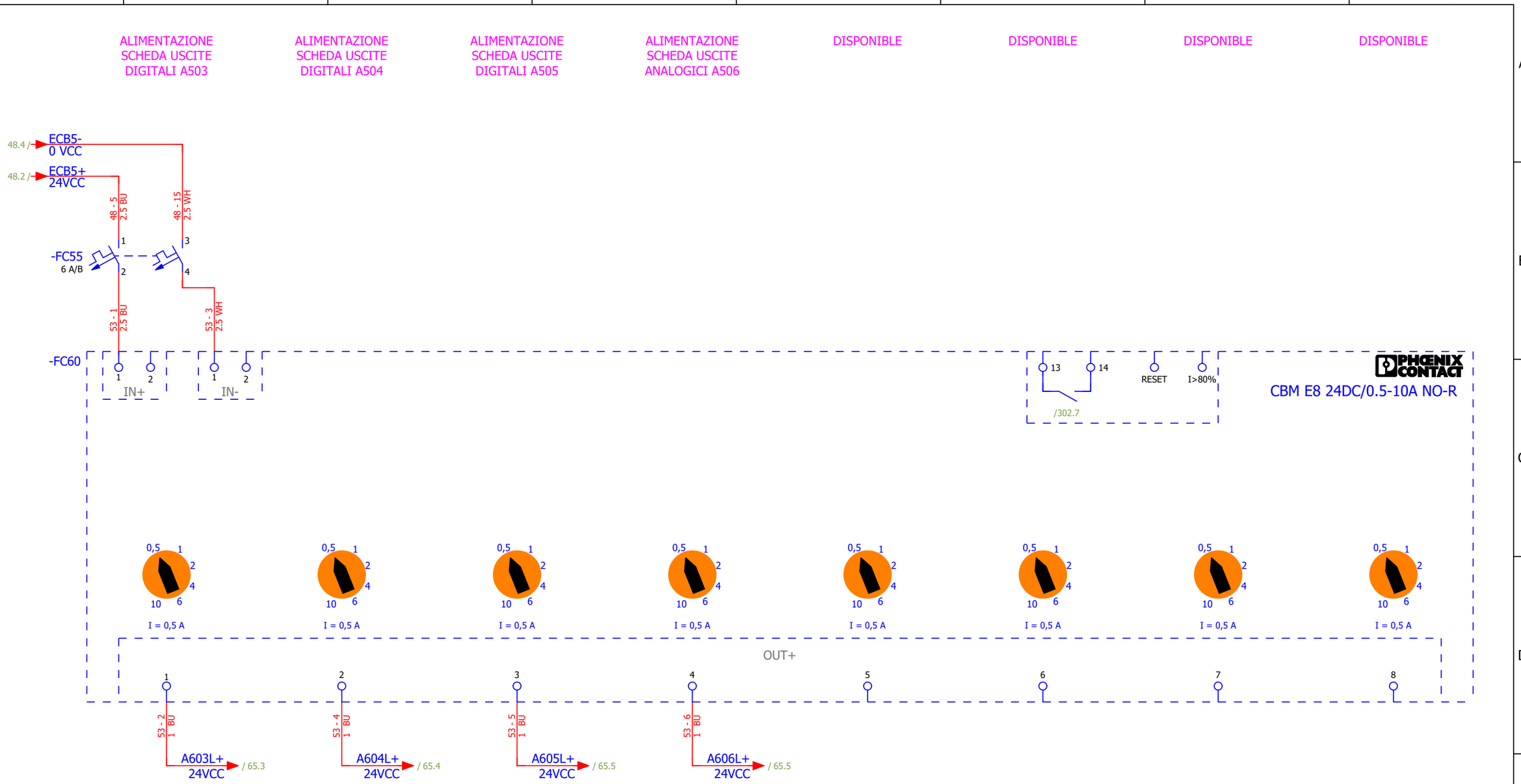

Rev.	Descrizione Modifiche	Data	Nome
00	PRIMA EMISSIONE	2026/07/06	SJ

S.Massenza gr.3
-
Codeword/Unit

Dis.	S.Jurak	2026/07/06
Con.	T.Trogrlić	2026/07/06
Appr.	P.Kovač	2026/07/06

F
Release note

Hydro Dolomiti energia

VOITH

Armadio Quadro Turbina

Titolo
DISTRIBUZIONE 24 VCC ECB 5

Sales Order	32950	Turbina N.	21506-21507
Disegno N.	2ACS01-0000-10637339	Foglio	53
Cliente N°	25004-DD-EE-04-06-003	Segue	- 54

Confidential, all rights reserved ISO 16016
No part of this document may be reproduced, stored in a retrieval system, or transmitted , in any form or by any means, without prior permission. All rights reserved in the event of the granting of a patent or the registration of a utility model or design. Offenders will be held liable for the payment of damages.
Vertraulich, alle Rechte vorbehalten ISO 16016

ALIMENTAZIONE
SEPARATORI GALVANICI
ATTVI ANALOGICI

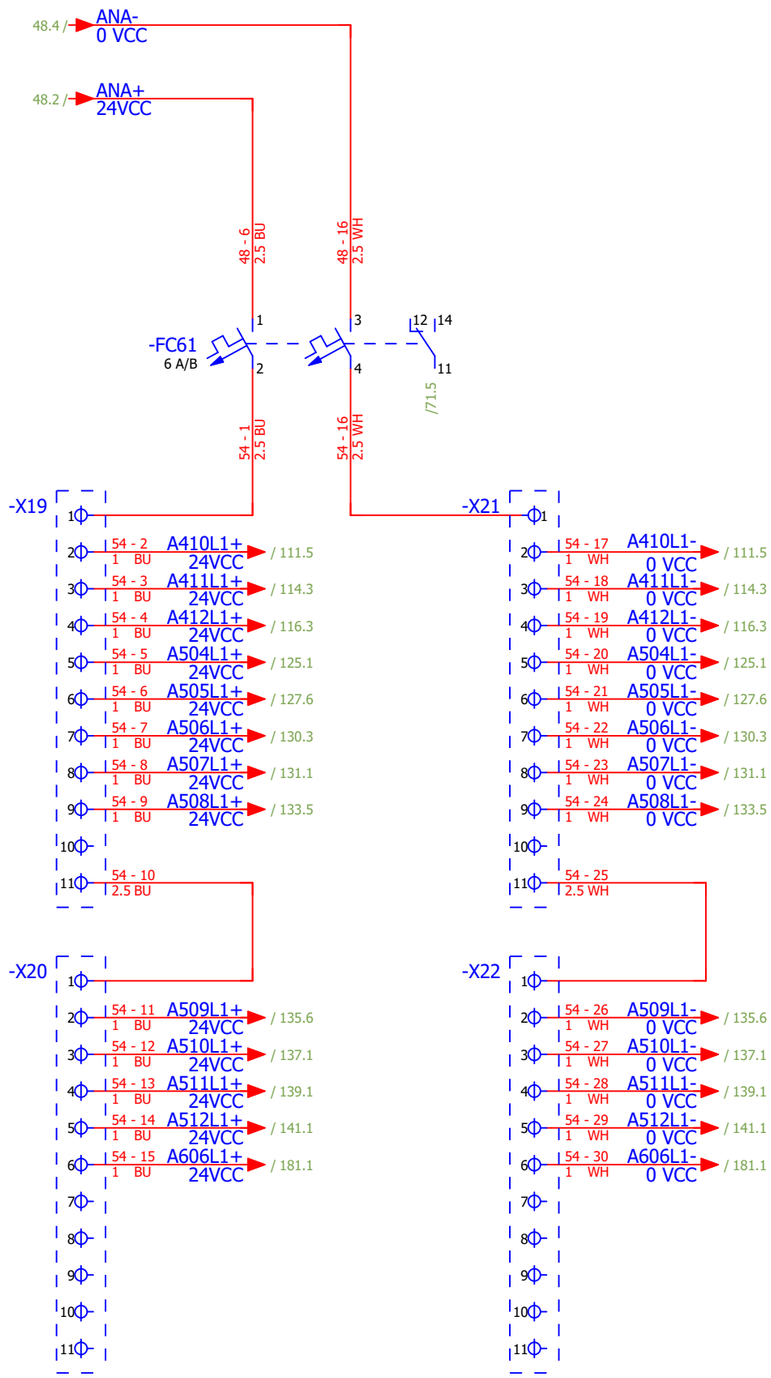

COMANDO 24 VCC

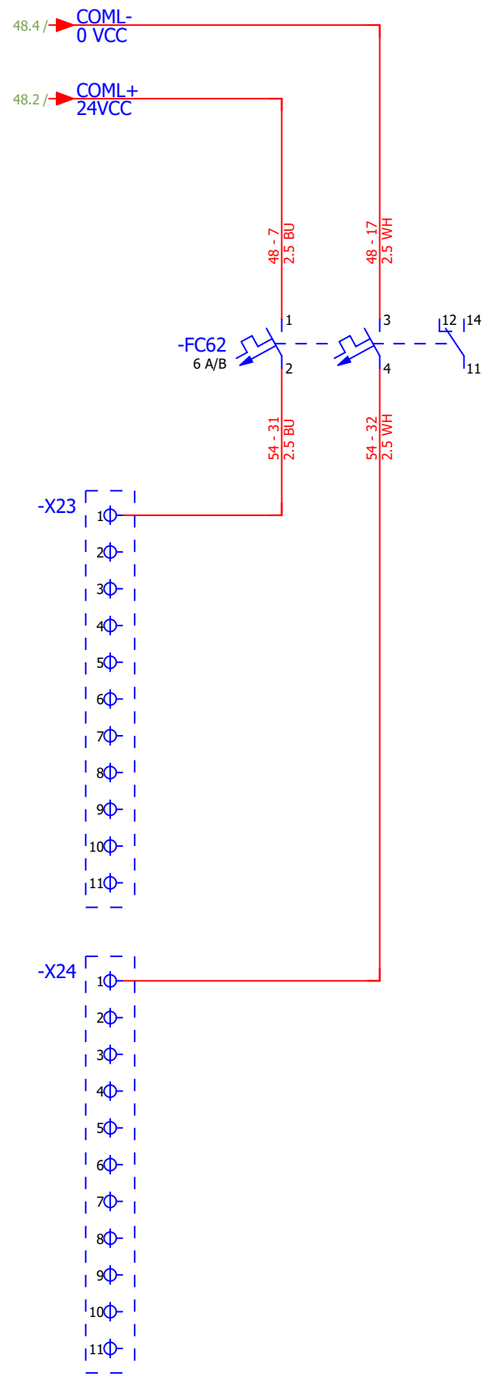

Rev.	Descrizione Modifiche	Data	Nome
00	PRIMA EMISSIONE	2026/07/06	SJ

S.Massenza gr.3
-
Codeword/Unit

Dis.	S.Jurak	2026/07/06
Con.	T.Trogrlić	2026/07/06
Appr.	P.Kovač	2026/07/06

F
Release note

Hydro Dolomiti energia

VOITH

Armadio Quadro Turbina

Titolo DISTRIBUZIONE 24 VCC ESTERNO

Sales Order 32950
Turbina N. 21506-21507
Disegno N. 2ACS01-0000-10637339
Foglio 54
Cliente N° 25004-DD-EE-04-06-003
Segue - 55

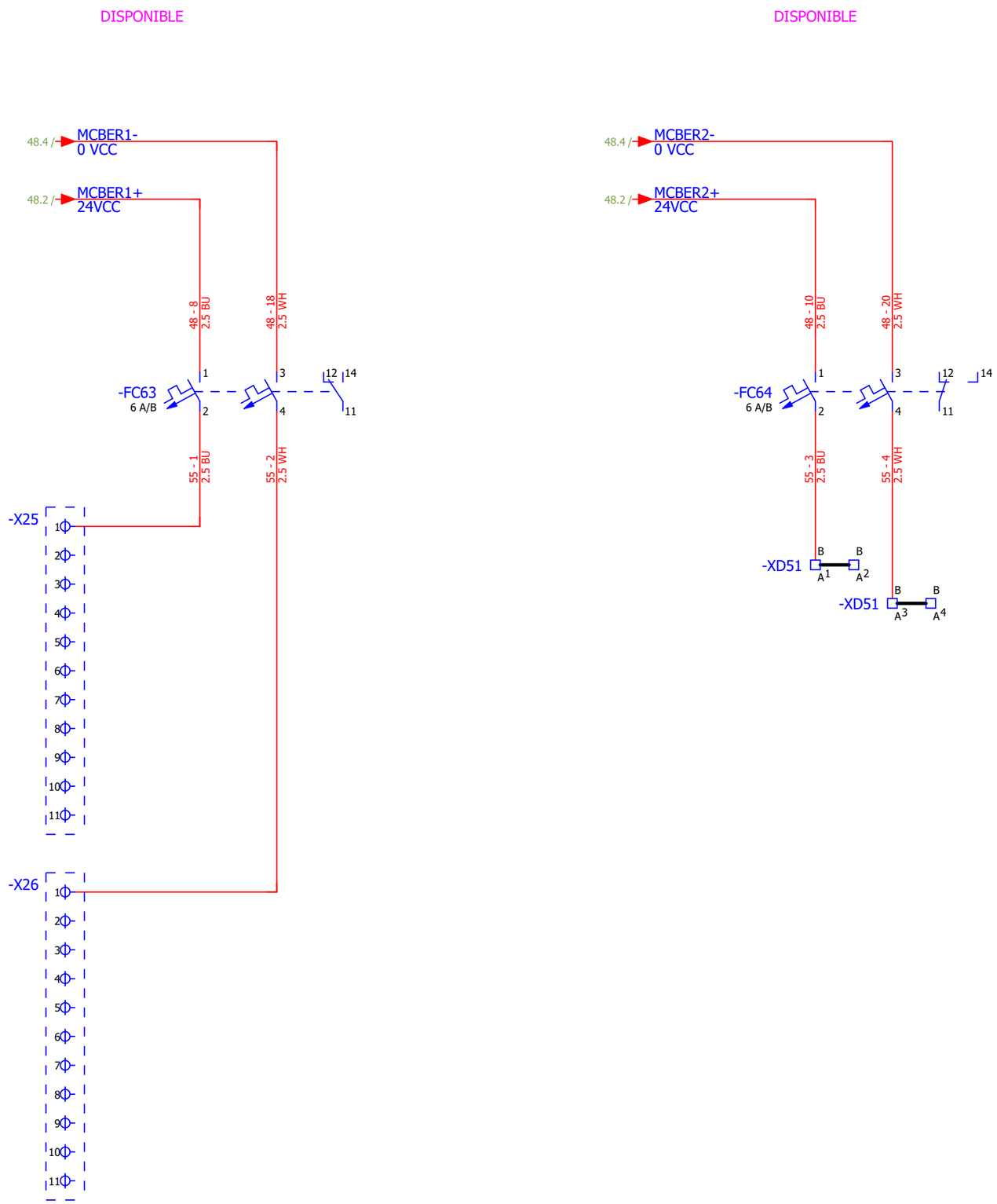

Confidential, all rights reserved ISO 16016
No part of this document may be reproduced, stored in a retrieval system, or transmitted , in any form or by any means, without prior permission. All rights reserved in the event of the granting of a patent or the registration of a utility model or design. Offenders will be held liable for the payment of damages.

Vertraulich, alle Rechte vorbehalten ISO 16016

Rev.	Descrizione Modifiche	Data	Nome
00	PRIMA EMISSIONE	2026/07/06	SJ

S.Massenza gr.3
-
Codeword/Unit

Dis.	S.Jurak	2026/07/06
Con.	T.Trogrlić	2026/07/06
Appr.	P.Kovač	2026/07/06

F
Release note

Hydro Dolomiti energia

VOITH

Armadio Quadro Turbina

Titolo DISTRIBUZIONE 24 VCC ESTERNO RISERVA

Sales Order 32950

Turbina N. 21506-21507

Disegno N. 2ACS01-0000-10637339

Foglio 55

Cliente N° 25004-DD-EE-04-06-003

Segue - 61

BUS-4

ANTA
CABINET 4

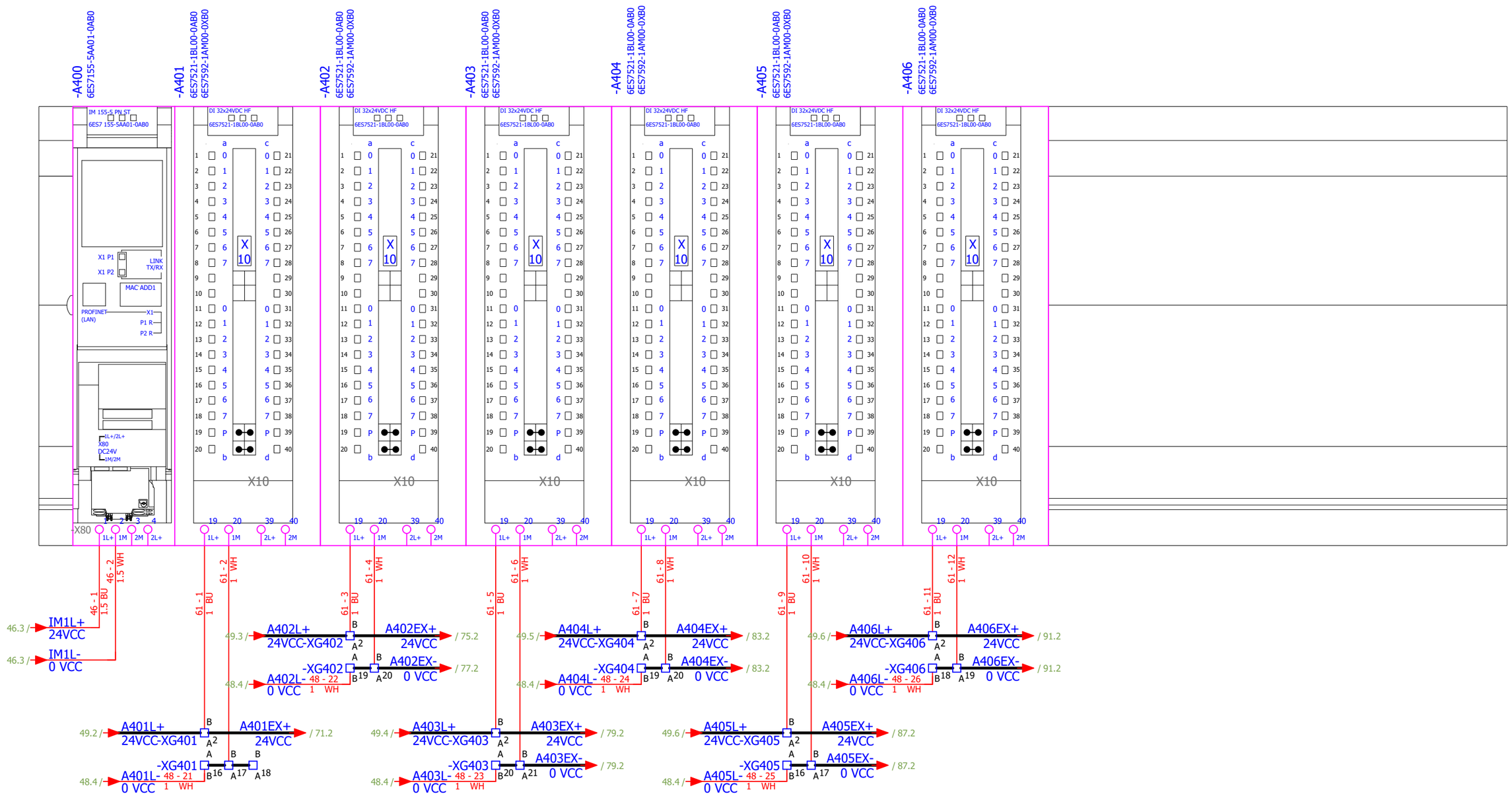

Vertraulich, alle Rechte vorbehalten ISO 16016
Confidential, all rights reserved ISO 16016
No part of this document may be reproduced, stored in a retrieval system, or transmitted , in any form or by any means, without prior permission. All rights reserved in the event of the granting of a patent or the registration of a utility model or design. Offenders will be held liable for the payment of damages.

Rev.	Descrizione Modifiche	Data	Nome
00	PRIMA EMISSIONE	2026/07/06	SJ

S.Massenza gr.3
-
Codeword/Unit

Dis.	S.Jurak	2026/07/06
Con.	T.Trogrlić	2026/07/06
Appr.	P.Kovač	2026/07/06

F
Release note

Hydro Dolomiti energia

VOITH

Armadio Quadro Turbina

Titolo CONFIGURAZIONE PLC BUS 4

Sales Order 32950

Turbina N. 21506-21507

Disegno N. 2ACS01-0000-10637339

Foglio 61

Cliente N° 25004-DD-EE-04-06-003

Segue - 62

Confidential, all rights reserved ISO 16016
No part of this document may be reproduced, stored in a retrieval system, or transmitted , in any form or by any means, without prior permission. All rights reserved in the event of the granting of a patent or the registration of a utility model or design. Offenders will be held liable for the payment of damages.
Vertraulich, alle Rechte vorbehalten ISO 16016

BUS-4

ANTA
CABINET 4

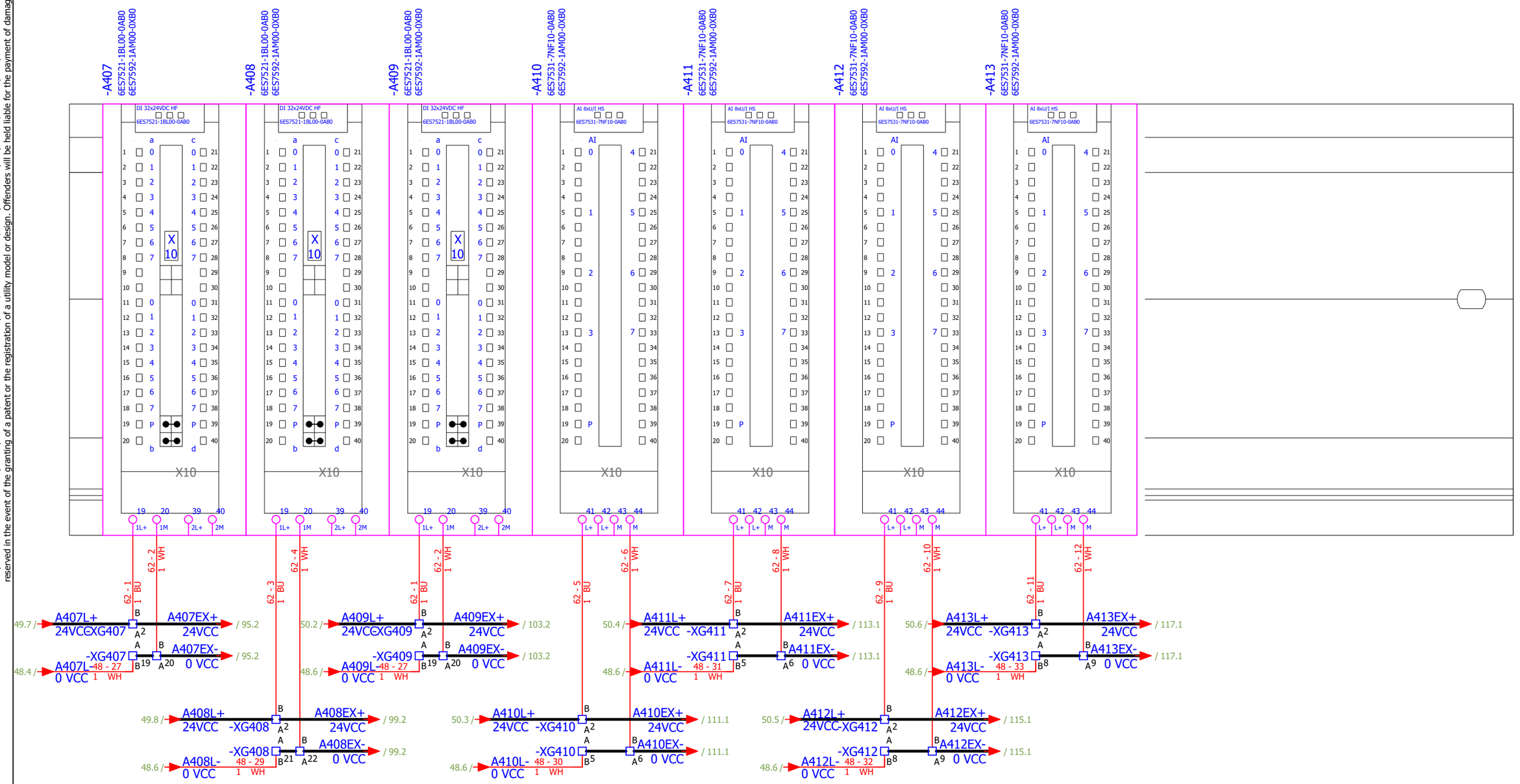

Rev.	Descrizione Modifiche	Data	Nome
00	PRIMA EMISSIONE	2026/07/06	SJ

S.Massenza gr.3
-
Codeword/Unit

Dis.	S.Jurak	2026/07/06
Con.	T.Trogrlić	2026/07/06
Appr.	P.Kovač	2026/07/06

F
Release note

Hydro Dolomiti energia

VOITH

Armadio Quadro Turbina

Titolo CONFIGURAZIONE PLC BUS 4

Sales Order 32950

Turbina N. 21506-21507

Disegno N. 2ACS01-0000-10637339

Foglio 62

Cliente N° 25004-DD-EE-04-06-003

Segue - 63

Vertraulich, alle Rechte vorbehalten ISO 16016
Confidential, all rights reserved ISO 16016
No part of this document may be reproduced, stored in a retrieval system, or transmitted , in any form or by any means, without prior permission. All rights reserved in the event of the granting of a patent or the registration of a utility model or design. Offenders will be held liable for the payment of damages.

BUS-5

ANTA
CABINET 4

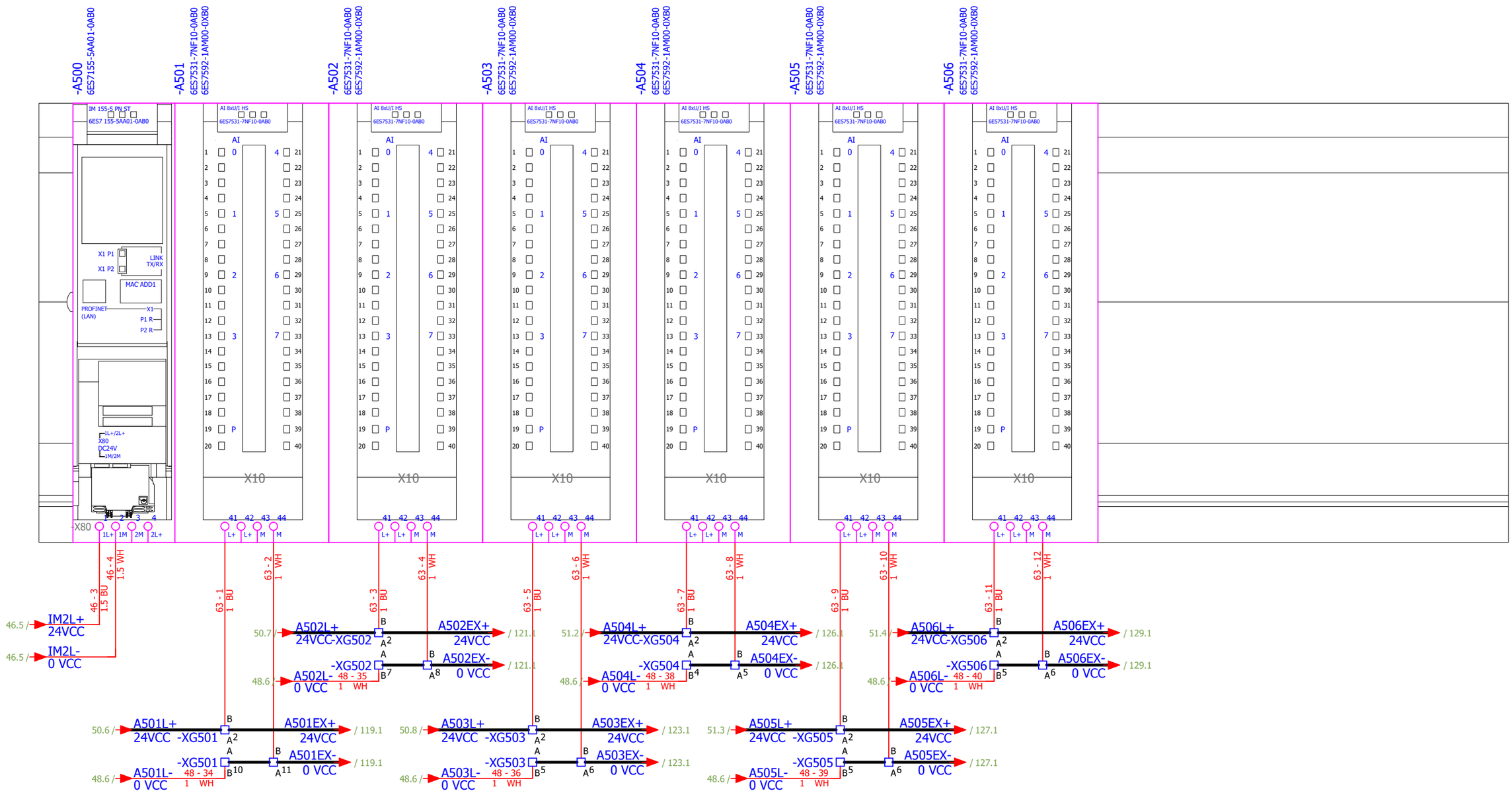

Rev.	Descrizione Modifiche	Data	Nome
00	PRIMA EMISSIONE	2026/07/06	SJ

S.Massenza gr.3
-
Codeword/Unit

Dis.	S.Jurak	2026/07/06
Con.	T.Trogrlić	2026/07/06
Appr.	P.Kovač	2026/07/06

F
Release note

Hydro Dolomiti energia

VOITH

Armadio Quadro Turbina

Titolo CONFIGURAZIONE PLC BUS 5

Sales Order 32950
Turbina N. 21506-21507
Disegno N. 2ACS01-0000-10637339
Foglio 63
Cliente N° 25004-DD-EE-04-06-003
Segue - 64

Confidential, all rights reserved ISO 16016
No part of this document may be reproduced, stored in a retrieval system, or transmitted , in any form or by any means, without prior permission. All rights reserved in the event of the granting of a patent or the registration of a utility model or design. Offenders will be held liable for the payment of damages.
Vertraulich, alle Rechte vorbehalten ISO 16016

BUS-5

ANTA
CABINET 4

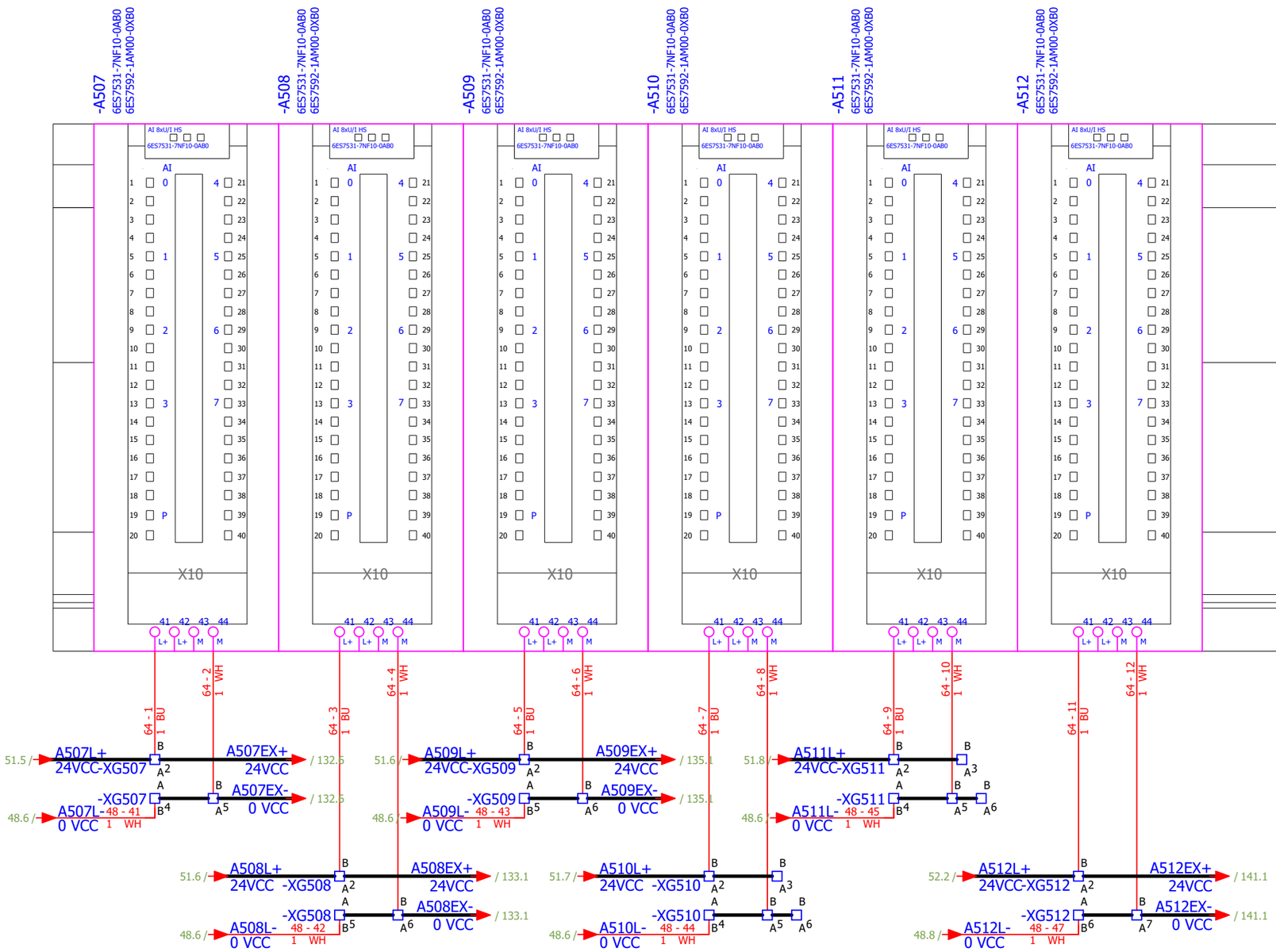

Rev.	Descrizione Modifiche	Data	Nome
00	PRIMA EMISSIONE	2026/07/06	SJ

S.Massenza gr.3
-
Codeword/Unit

Dis.	S.Jurak	2026/07/06
Con.	T.Trogrlić	2026/07/06
Appr.	P.Kovač	2026/07/06

F
Release note

Hydro Dolomiti energia

VOITH

Armadio Quadro Turbina

Titolo CONFIGURAZIONE PLC BUS 5

Sales Order 32950

Turbina N. 21506-21507

Disegno N. 2ACS01-0000-10637339

Foglio 64

Cliente N° 25004-DD-EE-04-06-003

Segue - 65

BUS-6

ANTA
CABINET 4

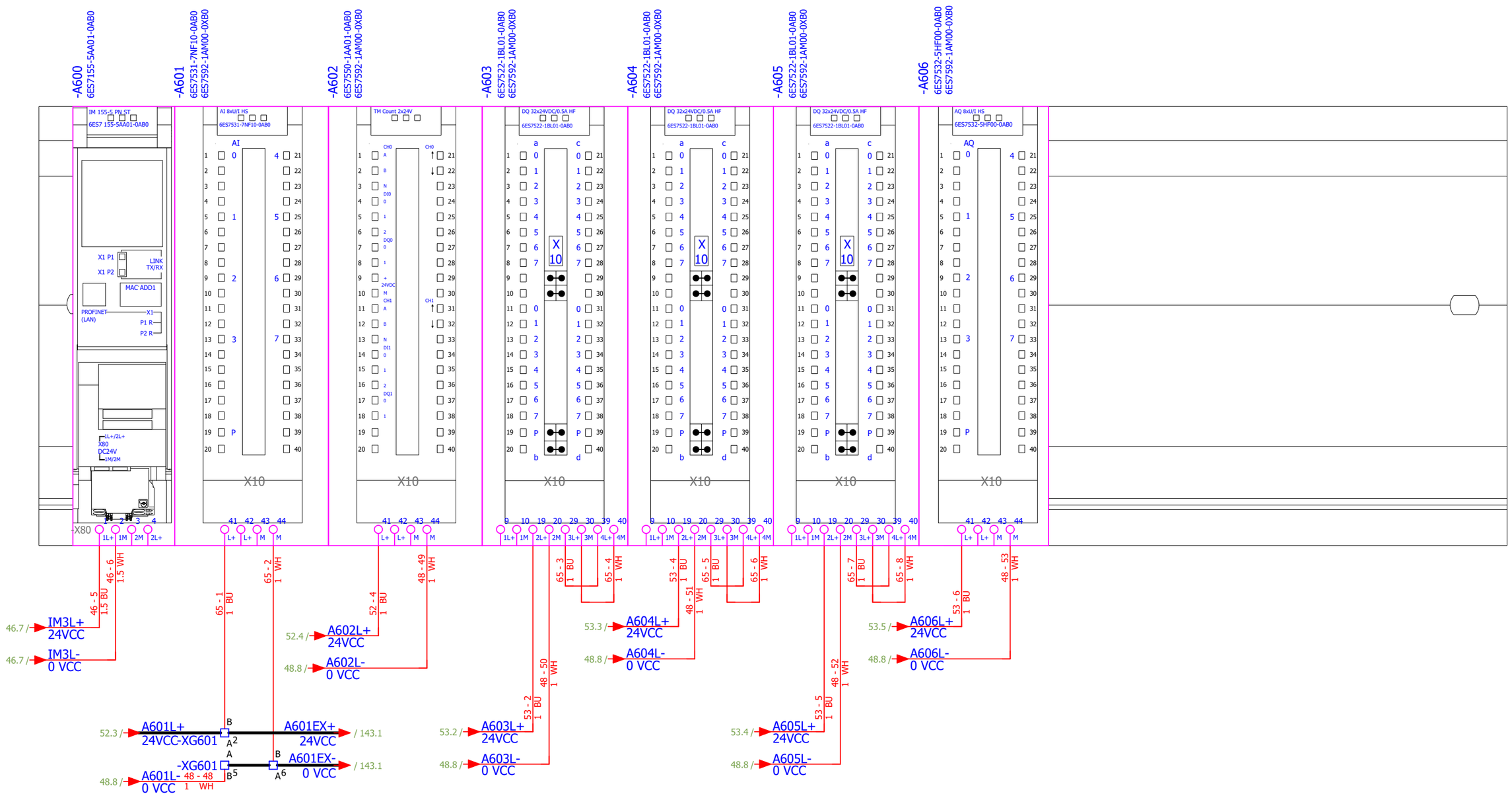

Confidential, all rights reserved ISO 16016
No part of this document may be reproduced, stored in a retrieval system, or transmitted , in any form or by any means, without prior permission. All rights reserved in the event of the granting of a patent or the registration of a utility model or design. Offenders will be held liable for the payment of damages.
Vertraulich, alle Rechte vorbehalten ISO 16016

Rev.	Descrizione Modifiche	Data	Nome
00	PRIMA EMISSIONE	2026/07/06	SJ

S.Massenza gr.3
-
Codeword/Unit

Dis.	S.Jurak	2026/07/06
Con.	T.Trogrlić	2026/07/06
Appr.	P.Kovač	2026/07/06

F
Release note

Hydro Dolomiti energia

VOITH

Armadio Quadro Turbina

Titolo CONFIGURAZIONE PLC BUS 6

Sales Order 32950

Turbina N. 21506-21507

Disegno N. 2ACS01-0000-10637339

Cliente N° 25004-DD-EE-04-06-003

Foglio 65

Segue - 66

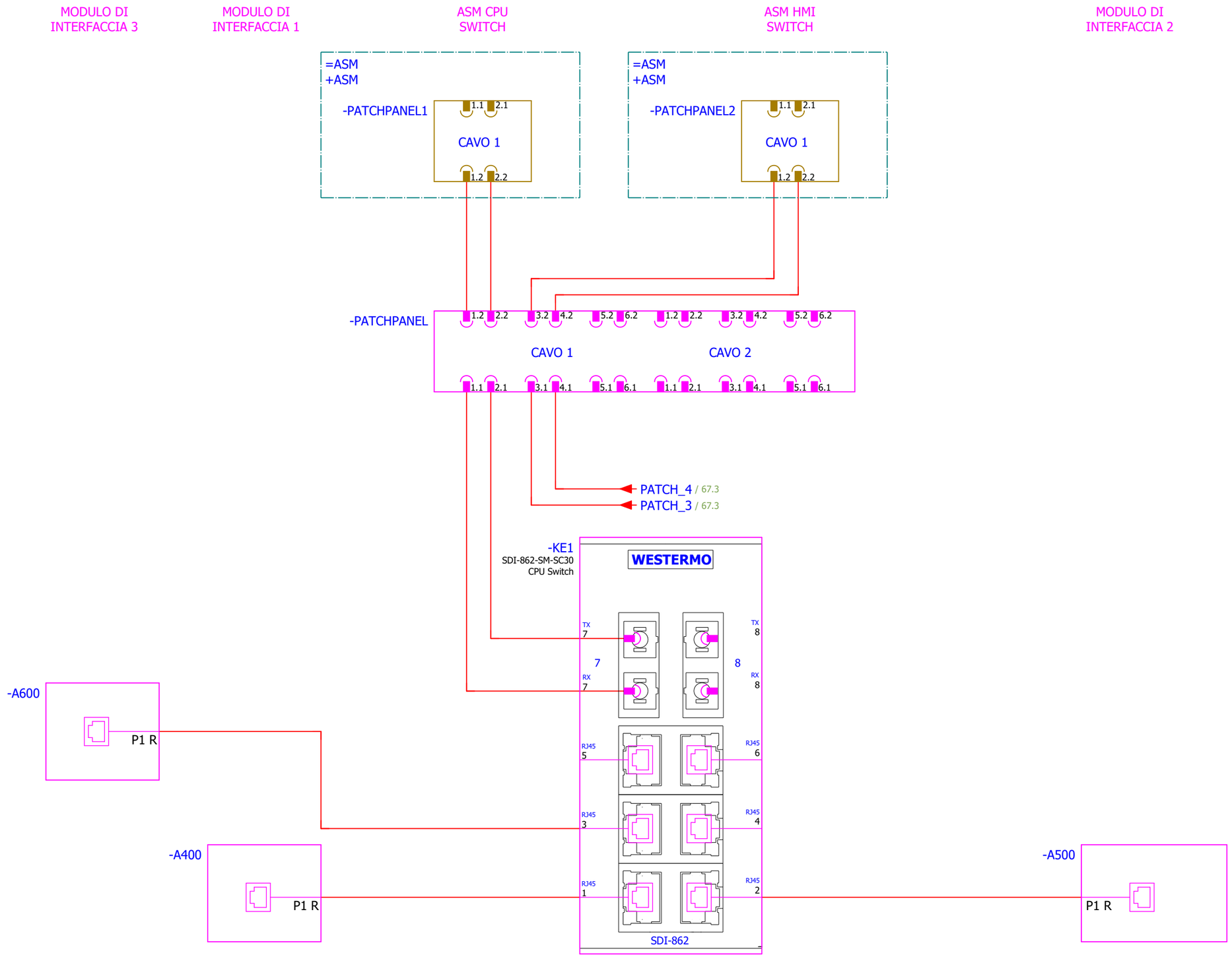

Vertraulich, alle Rechte vorbehalten ISO 16016
Confidential, all rights reserved ISO 16016
No part of this document may be reproduced, stored in a retrieval system, or transmitted , in any form or by any means, without prior permission. All rights reserved in the event of the granting of a patent or the registration of a utility model or design. Offenders will be held liable for the payment of damages.

Rev.	Descrizione Modifiche	Data	Nome
00	PRIMA EMISSIONE	2026/07/06	SJ

S.Massenza gr.3
-
Codeword/Unit

Dis.	S.Jurak	2026/07/06
Con.	T.Trogrlić	2026/07/06
Appr.	P.Kovač	2026/07/06

F
Release note

Hydro Dolomiti energia
VOITH

Armadio Quadro Turbina
Titolo INTERCONNESSIONE RETE DATI SWITCH 1

Sales Order 32950
Turbina N. 21506-21507
Disegno N. 2ACS01-0000-10637339
Foglio 66
Cliente N° 25004-DD-EE-04-06-003
Segue - 67

Vertraulich, alle Rechte vorbehalten ISO 16016
Confidential, all rights reserved ISO 16016
No part of this document may be reproduced, stored in a retrieval system, or transmitted , in any form or by any means, without prior permission. All rights reserved in the event of the granting of a patent or the registration of a utility model or design. Offenders will be held liable for the payment of damages.

PC PANEL QT

QRV CPU
SWITCH

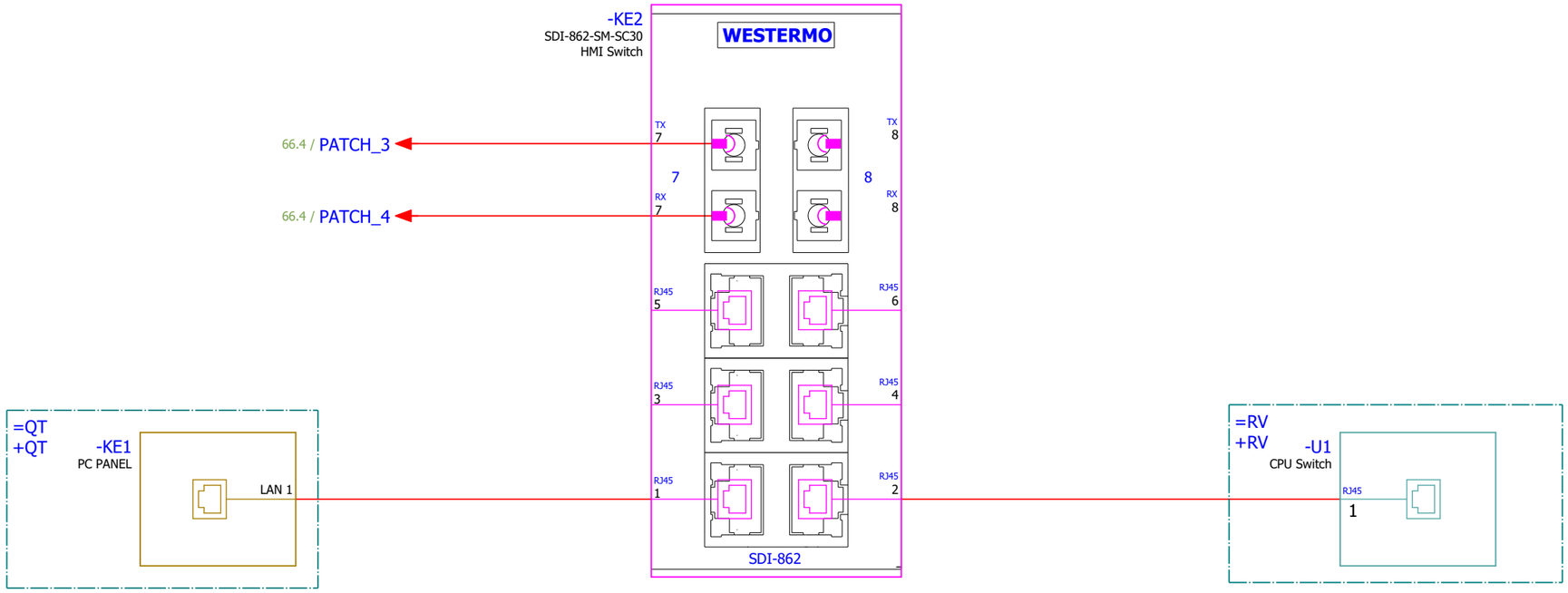

Rev.	Descrizione Modifiche	Data	Nome
00	PRIMA EMISSIONE	2026/07/06	SJ

S.Massenza gr.3
-
Codeword/Unit

Dis.	S.Jurak	2026/07/06
Con.	T.Trogrlić	2026/07/06
Appr.	P.Kovač	2026/07/06

F
Release note

Hydro Dolomiti energia

VOITH

Armadio Quadro Turbina

Titolo INTERCONNESSIONE RETE DATI SWITCH 2

Sales Order 32950

Turbina N. 21506-21507

Disegno N. 2ACS01-0000-10637339

Foglio 67

Cliente N° 25004-DD-EE-04-06-003

Segue - 71

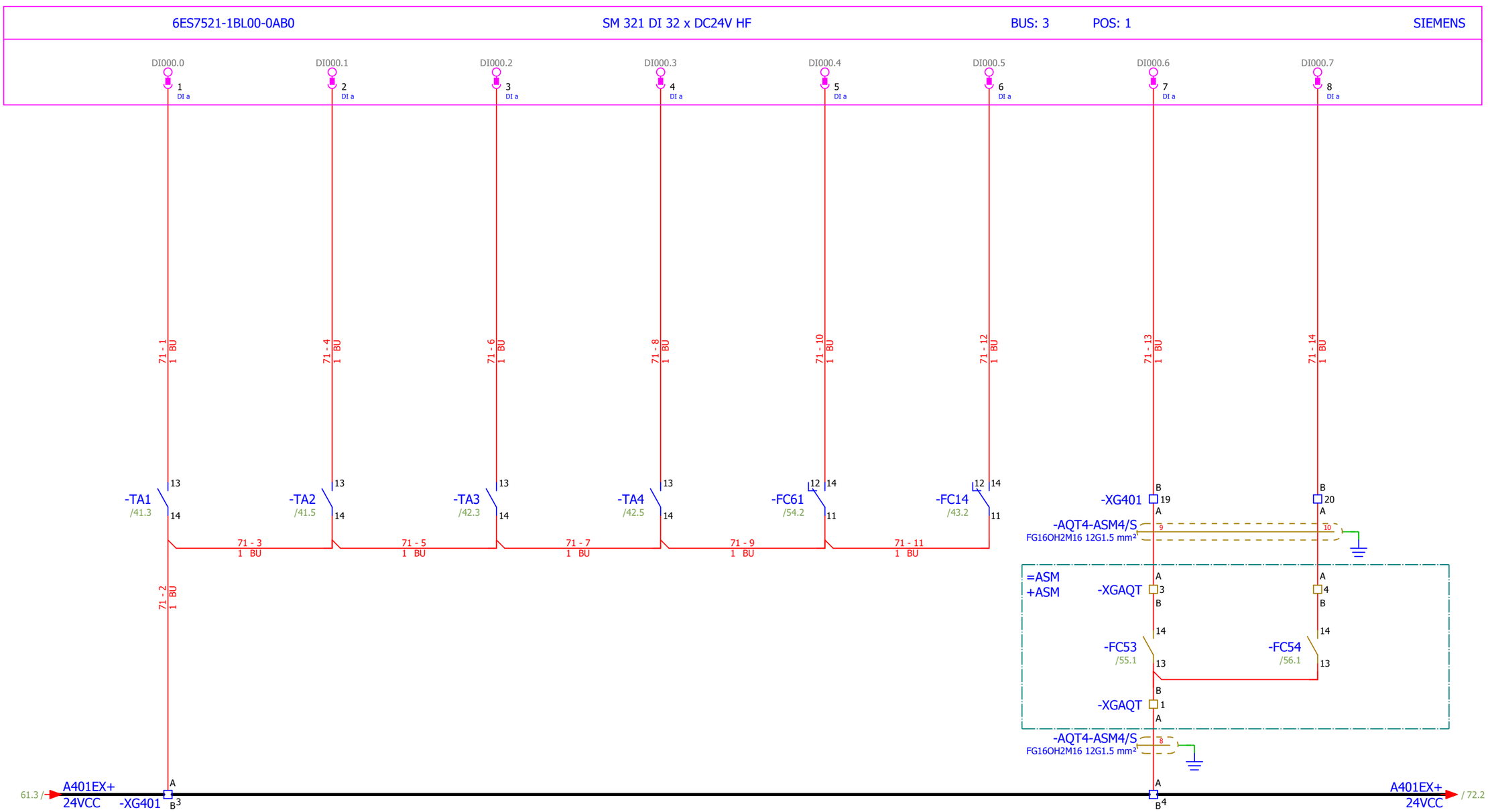

AQT-ALIM1I
DI000.0
ALIMENTATORE 1 110/24 VDC
INTERNO QUADRO AQT OK

AQT-ALIM2I
DI000.1
ALIMENTATORE 2 110/24 VDC
INTERNO QUADRO AQT OK

AQT-ALIM1E
DI000.2
ALIMENTATORE 1 110/24 VDC
ESTERNO QUADRO AQT OK

AQT-ALIM2E
DI000.3
ALIMENTATORE 2 110/24 VDC
ESTERNO QUADRO AQT OK

AQT-FC61-AP
DI000.4
AQT - INTERRUTTORE FC61
SEPARATORI GALVANICI
APERTO

AQT-FC14-AP
DI000.5
AQT - INTERRUTTORE FC14
COMANDI 110 VDC APERTO

ASM-FC53-CH
DI000.6
ASM - FUSIBILE
ELETTRONICO FC53 QUADRO
OK

ASM-FC45-CH
DI000.7
ASM - FUSIBILE
ELETTRONICO FC54 QUADRO
OK

Vertraulich, alle Rechte vorbehalten ISO 16016
Confidential, all rights reserved ISO 16016
No part of this document may be reproduced, stored in a retrieval system, or transmitted , in any form or by any means, without prior permission. All rights reserved in the event of the granting of a patent or the registration of a utility model or design. Offenders will be held liable for the payment of damages.

Rev.	Descrizione Modifiche	Data	Nome
00	PRIMA EMISSIONE	2026/07/06	SJ

S.Massenza gr.3
-
Codeword/Unit

Dis.	S.Jurak	2026/07/06
Con.	T.Trogrlić	2026/07/06
Appr.	P.Kovač	2026/07/06

F
Release note

Hydro Dolomiti energia

VOITH

Armadio Quadro Turbina

Titolo
INGRESSI DIGITALI: BUS-4 POS-1_1

Sales Order 32950
Turbina N. 21506-21507
Disegno N. 2ACS01-0000-10637339
Foglio 71
Cliente N° 25004-DD-EE-04-06-003
Segue - 72

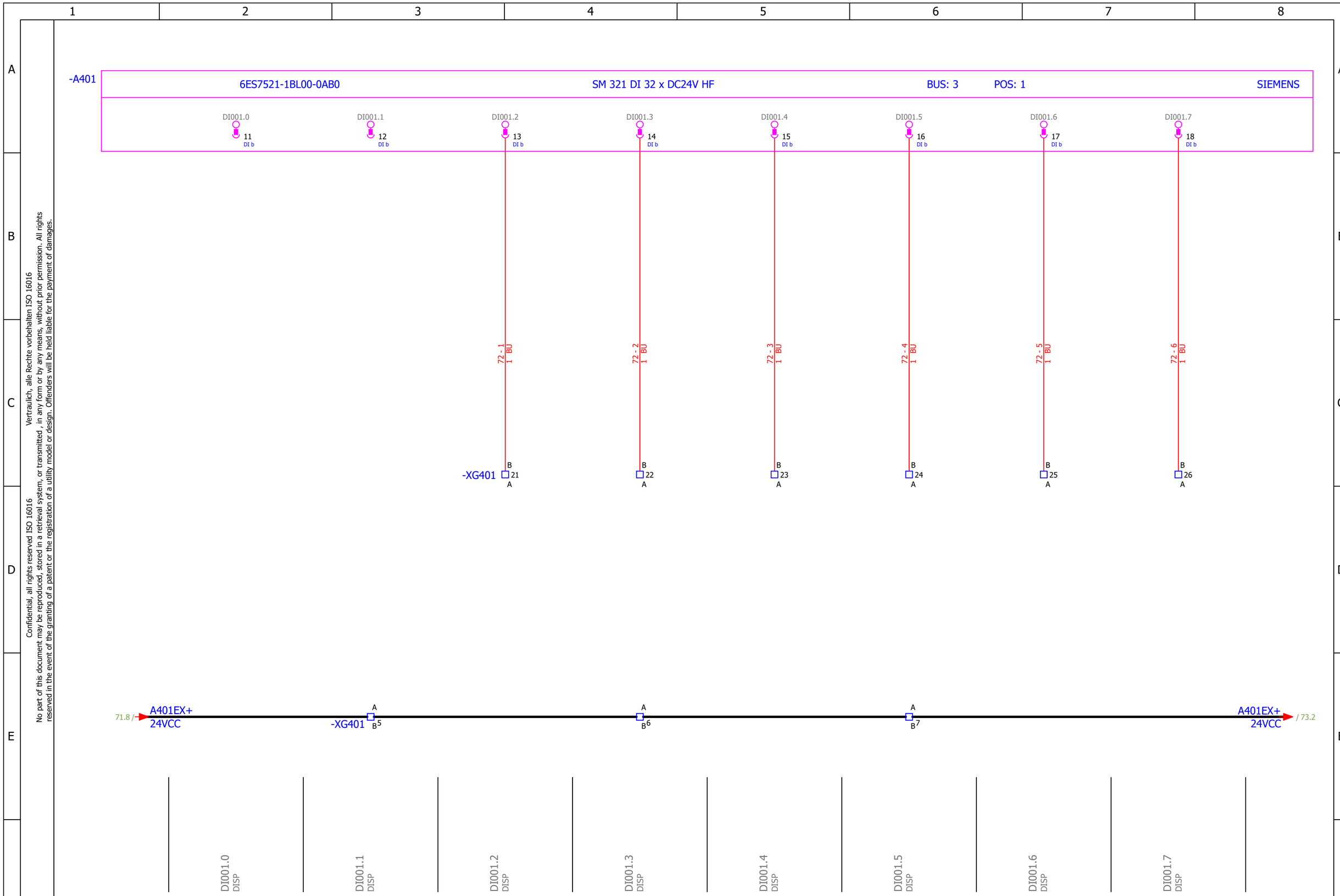

Confidential, all rights reserved ISO 16016
No part of this document may be reproduced, stored in a retrieval system, or transmitted , in any form or by any means, without prior permission. All rights reserved in the event of the granting of a patent or the registration of a utility model or design. Offenders will be held liable for the payment of damages.
Vertraulich, alle Rechte vorbehalten ISO 16016

Rev.	Descrizione Modifiche	Data	Nome
00	PRIMA EMISSIONE	2026/07/06	SJ

S.Massenza gr.3
-
Codeword/Unit

Dis.	S.Jurak	2026/07/06
Con.	T.Trogrlić	2026/07/06
Appr.	P.Kovač	2026/07/06

F
Release note

Hydro Dolomiti energia

VOITH

Armadio Quadro Turbina

Titolo INGRESSI DIGITALI: BUS-4 POS-1_2

Sales Order 32950

Turbina N. 21506-21507

Disegno N. 2ACS01-0000-10637339

Foglio 72

Cliente N° 25004-DD-EE-04-06-003

Segue - 73

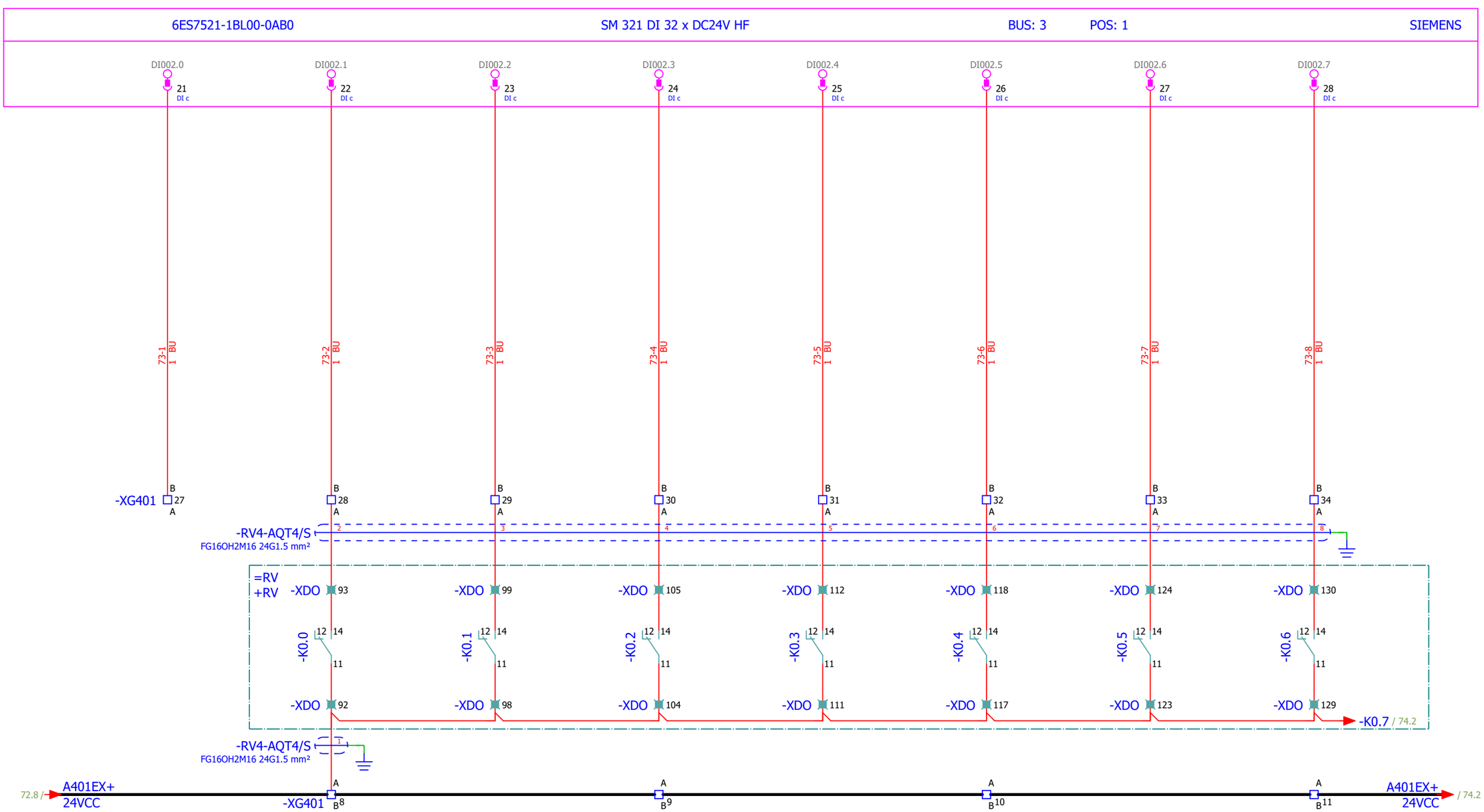

DI002.0 DISP	UREGDISP DI002.1 RV - REGOLATORE DISPONIBILE	UALLARME DI002.2 RV - ALLARME GENERICO	URAG DI002.3 RV - RICHIESTA GENERAZIONE ATTUATA	URLT DI002.4 RV - RICHIESTA MESSA IN TENSIONE GRADUALE T347 ATTUATA	RDF_MIN DI002.5 RV - RIFERIMENTO DI FREQUENZA AL MINIMO	RDF_MV1 DI002.6 RV - RIFERIMENTO DI FREQUENZA A MARCIA A VUOTO 1 - RAG	RDF_MV2 DI002.7 RV - RIFERIMENTO DI FREQUENZA A MARCIA A VUOTO 2 - RLT

Vertraulich, alle Rechte vorbehalten ISO 16016
Confidential, all rights reserved ISO 16016
No part of this document may be reproduced, stored in a retrieval system, or transmitted , in any form or by any means, without prior permission. All rights reserved in the event of the granting of a patent or the registration of a utility model or design. Offenders will be held liable for the payment of damages.

Rev.	Descrizione Modifiche	Data	Nome
00	PRIMA EMISSIONE	2026/07/06	SJ

S.Massenza gr.3
-
Codeword/Unit

Dis.	S.Jurak	2026/07/06
Con.	T.Trogrlić	2026/07/06
Appr.	P.Kovač	2026/07/06

F
Release note

Hydro Dolomiti energia

VOITH

Armadio Quadro Turbina

Titolo
INGRESSI DIGITALI: BUS-4 POS-1_3

Sales Order 32950
Turbina N. 21506-21507
Disegno N. 2ACS01-0000-10637339
Foglio 73
Cliente N° 25004-DD-EE-04-06-003
Segue - 74

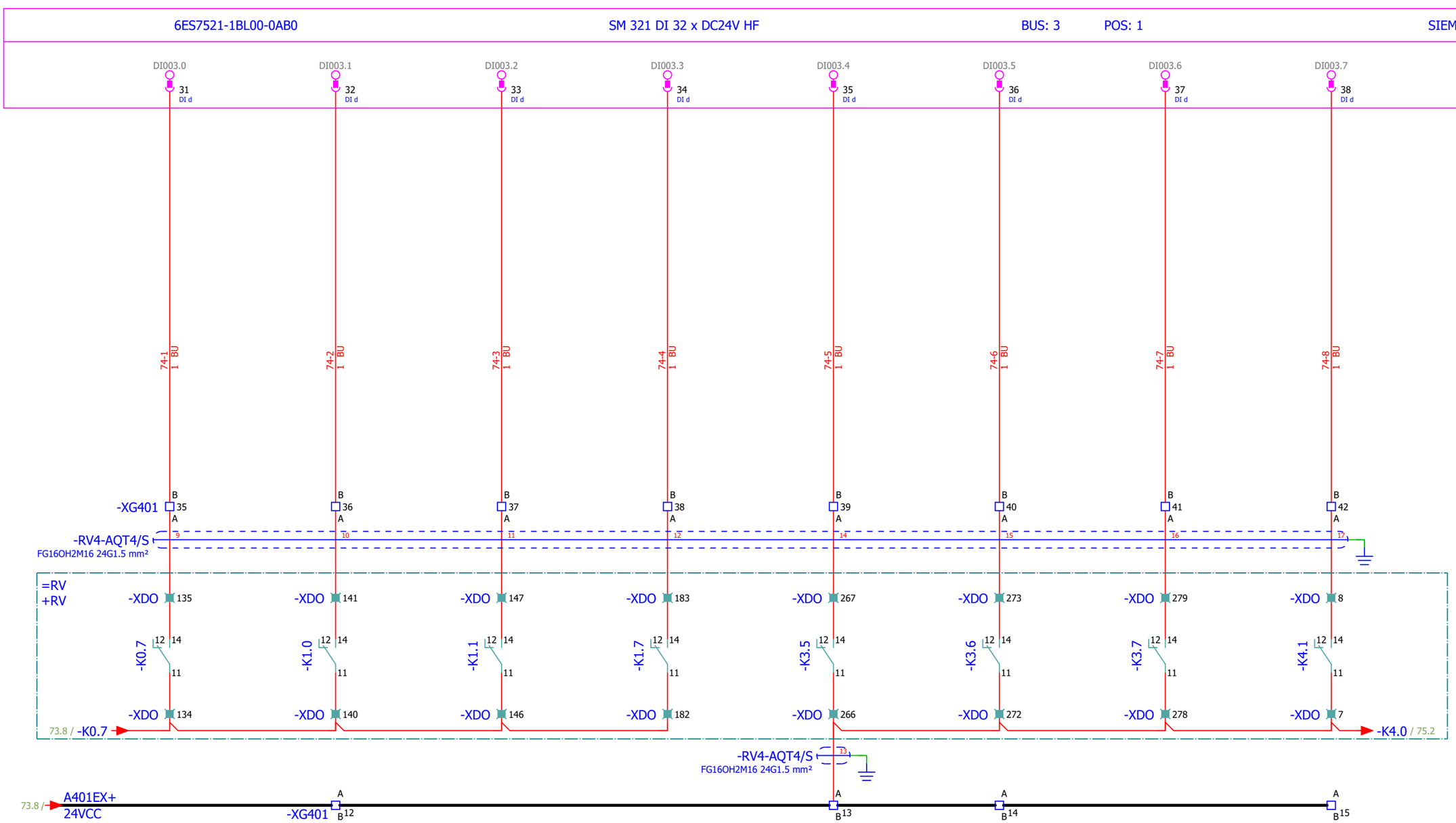

RDF_MAX	URIFANA	UISOLA	UANOMRIFANA	RDP_MIN	RDP_P0	RDP_MAX	UANOMPOT
DI003.0	DI003.1	DI003.2	DI003.3	DI003.4	DI003.5	DI003.6	DI003.7
RV - RIFERIMENTO DI FREQUENZA AL MASSIMO	RV - RIFERIMENTO POTENZA ANALOGICO INSERITO	RV - CANALE DI FREQUENZA (ILF) INSERITO	RV - ANOMALIA SEGNALE RIF. POT. ANALOGICO	RV - RIFERIMENTO DI POTENZA AL MINIMO	RV - RIFERIMENTO DI POTENZA A ZERO	RV - RIFERIMENTO DI POTENZA AL MASSIMO	RV - ANOMALIA SEGNALE POTENZA ATTIVA GENERATA

Vertraulich, alle Rechte vorbehalten ISO 16016
Confidential, all rights reserved ISO 16016
No part of this document may be reproduced, stored in a retrieval system, or transmitted , in any form or by any means, without prior permission. All rights reserved in the event of the granting of a patent or the registration of a utility model or design. Offenders will be held liable for the payment of damages.

Rev.	Descrizione Modifiche	Data	Nome
00	PRIMA EMISSIONE	2026/07/06	SJ

S.Massenza gr.3
-
Codeword/Unit

Dis.	S.Jurak	2026/07/06
Con.	T.Trogrlić	2026/07/06
Appr.	P.Kovač	2026/07/06

F
Release note

Hydro Dolomiti energia

VOITH

Armadio Quadro Turbina

Titolo INGRESSI DIGITALI: BUS-4 POS-1_4

Sales Order 32950
Turbina N. 21506-21507
Disegno N. 2ACS01-0000-10637339
Foglio 74
Cliente N° 25004-DD-EE-04-06-003
Segue - 75

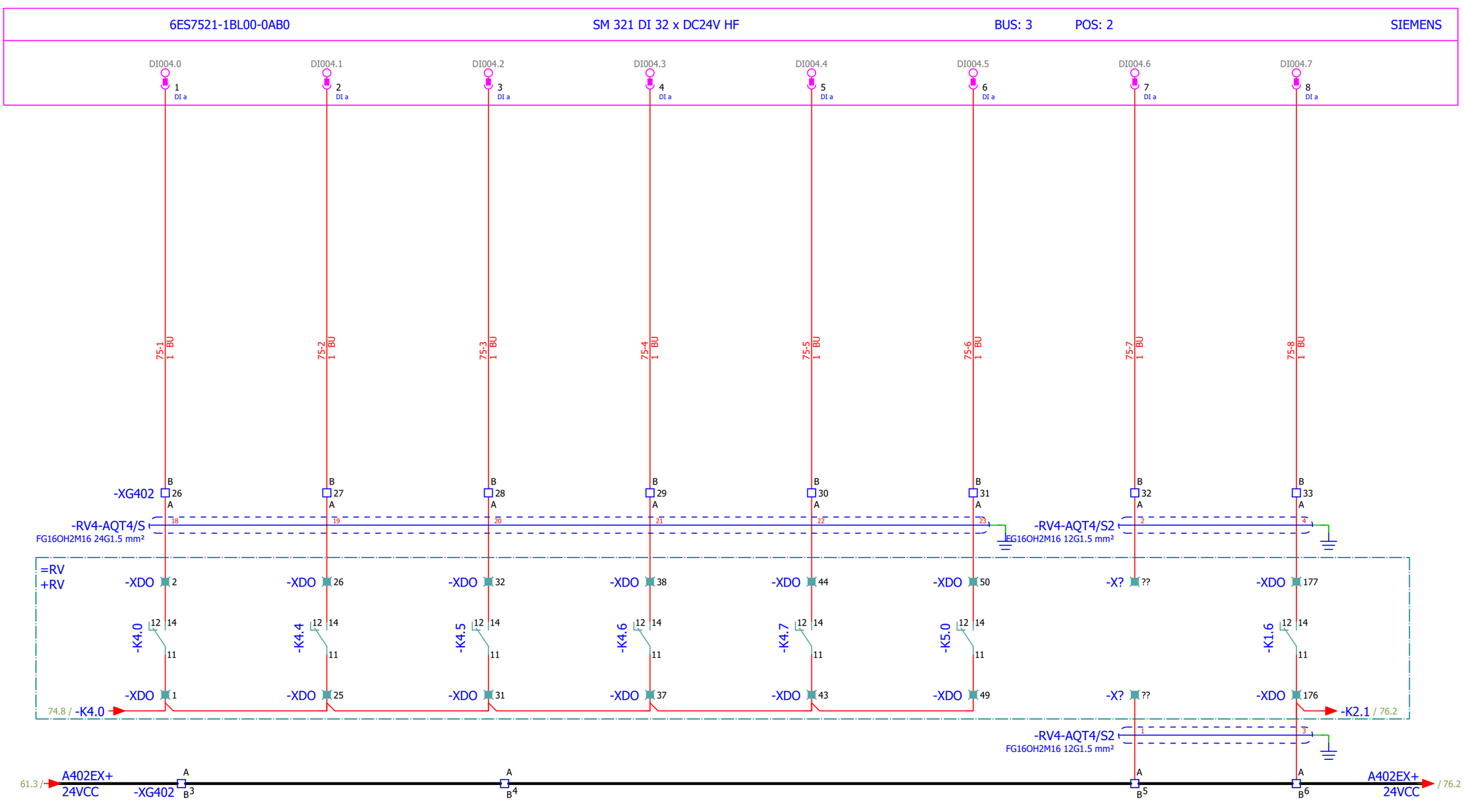

UILPAUT	DI004.0	RV - RICHIESTA INSERZIONE ILP ATTUATA	
FBK_SSP_SUP1_ESCL	DI004.1	RV - SPINA SUP. TURB. 1 ESCLUSA	
FBK_SSP_INF1_ESCL	DI004.2	RV - SPINA INF. TURB. 1 ESCLUSA	
FBK_SSP_SUP2_ESCL	DI004.3	RV - SPINA SUP. TURB. 2 ESCLUSA	
FBK_SSP_INF2_ESCL	DI004.4	RV - SPINA INF. TURB. 2 ESCLUSA	
FBK_MULTISPINA_ON	DI004.5	RV - FUNZIONAMENTO MULTISPINA ABILITATO	
URSA	DI004.6	RV - REG VEL - RICHIESTA POMPAGGIO ATTUATA	
UROT_INV	DI004.7	RV - ROTAZIONE INVERSA GRUPPO	

Vertraulich, alle Rechte vorbehalten ISO 16016
Confidential, all rights reserved ISO 16016
No part of this document may be reproduced, stored in a retrieval system, or transmitted , in any form or by any means, without prior permission. All rights reserved in the event of the granting of a patent or the registration of a utility model or design. Offenders will be held liable for the payment of damages.

Rev.	Descrizione Modifiche	Data	Nome
00	PRIMA EMISSIONE	2026/07/06	SJ

S.Massenza gr.3
-
Codeword/Unit

Dis.	S.Jurak	2026/07/06
Con.	T.Trogrlić	2026/07/06
Appr.	P.Kovač	2026/07/06

F
Release note

Hydro Dolomiti energia

VOITH

Armadio Quadro Turbina

Titolo: INGRESSI DIGITALI: BUS-4 POS-2_1

Sales Order 32950
Turbina N. 21506-21507
Disegno N. 2ACS01-0000-10637339
Foglio 75
Cliente N° 25004-DD-EE-04-06-003
Segue - 76

Vertraulich, alle Rechte vorbehalten ISO 16016
Confidential, all rights reserved ISO 16016
No part of this document may be reproduced, stored in a retrieval system, or transmitted , in any form or by any means, without prior permission. All rights reserved in the event of the granting of a patent or the registration of a utility model or design. Offenders will be held liable for the payment of damages.

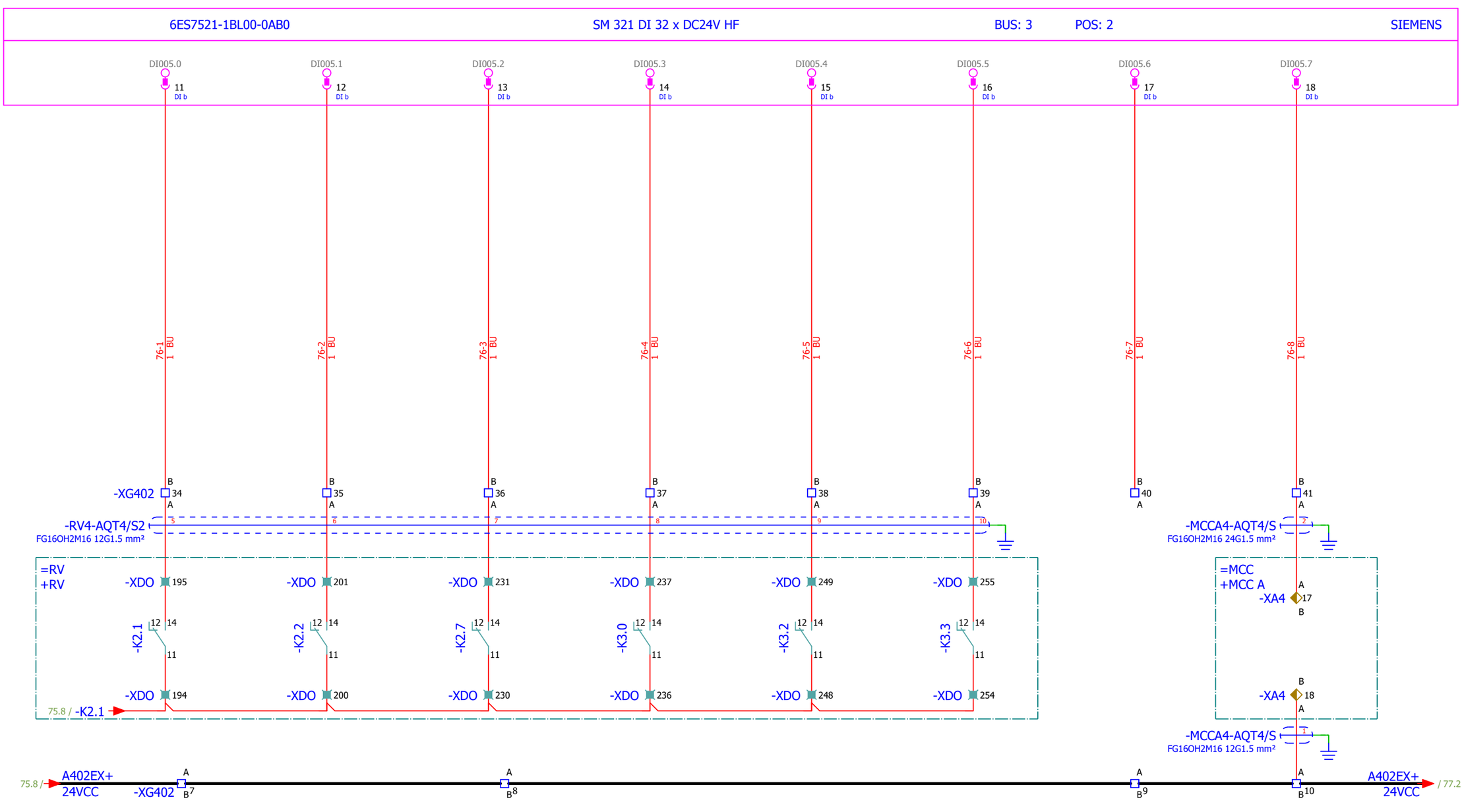

LIM_SPP	VG_MV3	UCENTRIFUGO	UTACH_OK	LIM_MIN	LIM_MAX	DI005.6	88QR1-AVV
DI005.0	DI005.1	DI005.2	DI005.3	DI005.4	DI005.5	DI005.6	DI005.7
RV - LIMITATORE A SPUNTO IN POMPA	RV - RIFERIMENTO DI FREQUENZA A MARCIA A VUOTO 3 - POMPA	RV - VELOCITA GRUPPO > CENTRIFUGO	RV - ANOMALIA SEGNALE DI VELOCITA	RV - LIMITATORE AL MINIMO	RV - LIMITATORE AL MASSIMO	DISP	SOD A4 - POMPA 1 OLIO AVVIATA

Rev.	Descrizione Modifiche	Data	Nome
00	PRIMA EMISSIONE	2026/07/06	SJ

S.Massenza gr.3
-
Codeword/Unit

Dis.	S.Jurak	2026/07/06
Con.	T.Trogrlić	2026/07/06
Appr.	P.Kovač	2026/07/06

F
Release note

Hydro Dolomiti energia

VOITH

Armadio Quadro Turbina

Titolo: INGRESSI DIGITALI: BUS-4 POS-2_2

Sales Order 32950
Turbina N. 21506-21507
Disegno N. 2ACS01-0000-10637339
Foglio 76
Cliente N° 25004-DD-EE-04-06-003
Segue - 77

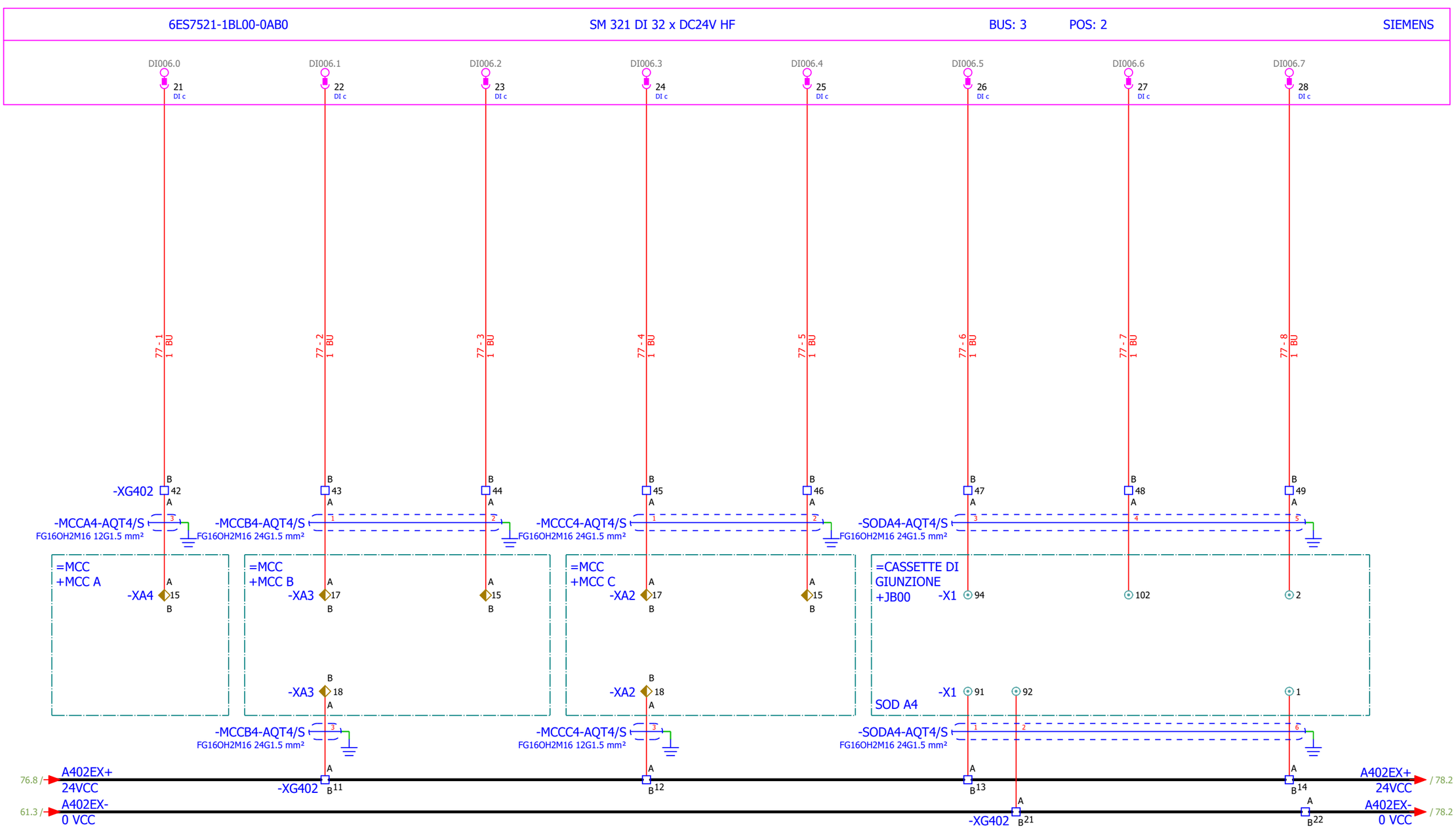

88QR1-AN
DI006.0
SOD A4 - POMPA 1 OLIO
REGOLATORE IN
LOCALE/ANOM.

88QR2-AVV
DI006.1
SOD A4 - POMPA 2 OLIO
REGOLATORE AVVIATA

88QR2-AN
DI006.2
SOD A4 - POMPA 2 OLIO
REGOLATORE IN
LOCALE/ANOM.

RISC-AN
DI006.3
SOD A4 - SCALDIGLIA OLIO
REGOLATORE IN
LOCALE/ANOMALIA

RISC-AVV
DI006.4
SOD A4 - SCALDIGLIA OLIO
REGOLATORE ACCESA

ZTP1.A4
DI006.5
SOD A4 - PRESSIONE OLIO
POMPA 1 REGOLATORE
PRESENTE

ZTP2.A4
DI006.6
SOD A4 - PRESSIONE OLIO
POMPA 2 REGOLATORE
PRESENTE

PDS1/1.A4
DI006.7
SOD A4 - INTASAMENTO
FILTRO OLIO 1 MANDATA
POMPE

Vertraulich, alle Rechte vorbehalten ISO 16016
Confidential, all rights reserved ISO 16016
No part of this document may be reproduced, stored in a retrieval system, or transmitted , in any form or by any means, without prior permission. All rights reserved in the event of the granting of a patent or the registration of a utility model or design. Offenders will be held liable for the payment of damages.

Rev.	Descrizione Modifiche	Data	Nome
00	PRIMA EMISSIONE	2026/07/06	SJ

S.Massenza gr.3
-
Codeword/Unit

Dis.	S.Jurak	2026/07/06
Con.	T.Trogrlić	2026/07/06
Appr.	P.Kovač	2026/07/06

F
Release note

Hydro Dolomiti energia

VOITH

Armadio Quadro Turbina

Titolo
INGRESSI DIGITALI: BUS-4 POS-2_3

Sales Order 32950
Turbina N. 21506-21507
Disegno N. 2ACS01-0000-10637339
Foglio 77
Cliente N° 25004-DD-EE-04-06-003
Segue - 78

Confidential, all rights reserved ISO 16016
No part of this document may be reproduced, stored in a retrieval system, or transmitted , in any form or by any means, without prior permission. All rights reserved in the event of the granting of a patent or the registration of a utility model or design. Offenders will be held liable for the payment of damages.
Vertraulich, alle Rechte vorbehalten ISO 16016

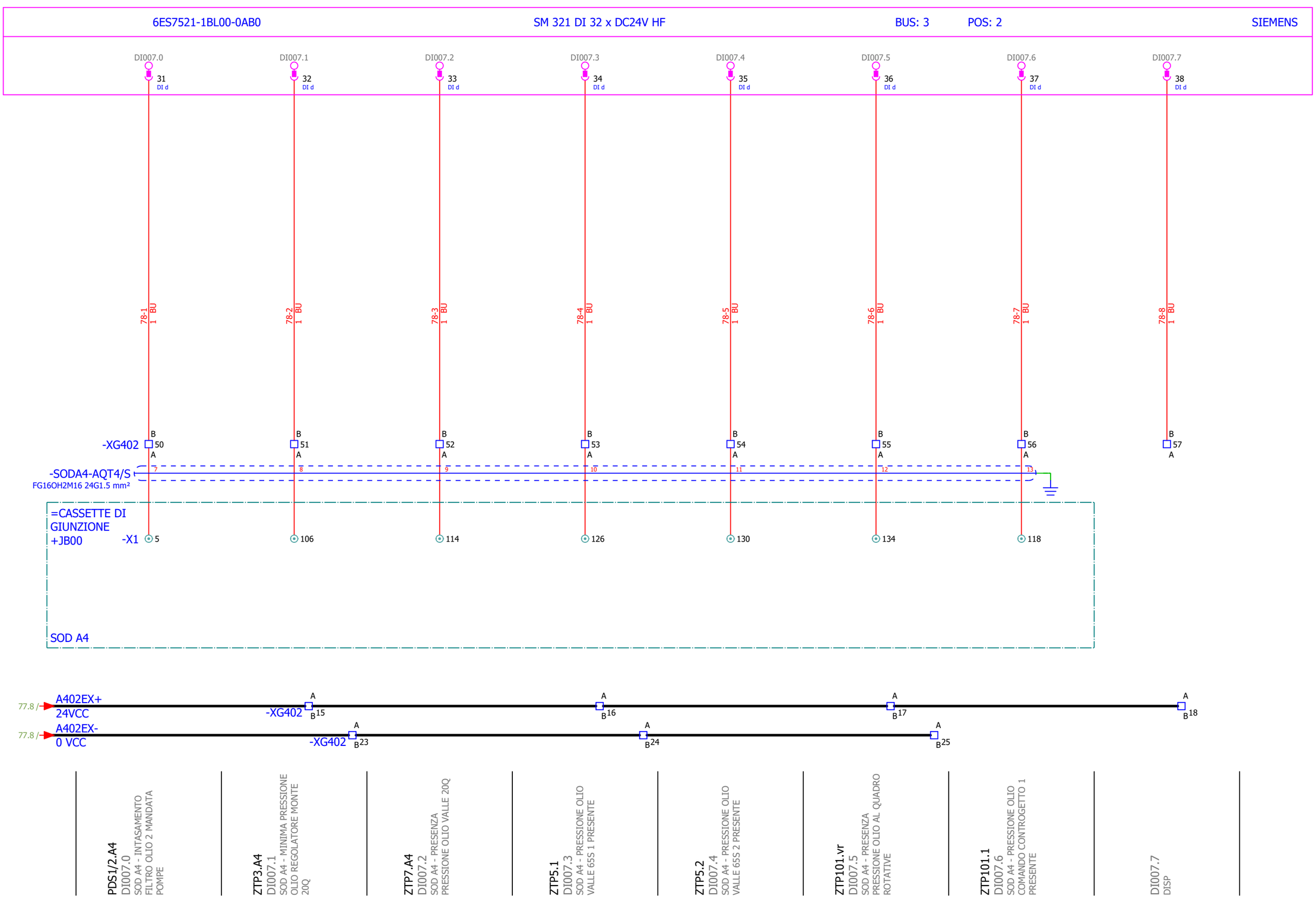

PDS1/2.A4 DI007.0 SOD A4 - INTASAMENTO FILTRO OLIO 2 MANDATA POMPE	ZTP3.A4 DI007.1 SOD A4 - MINIMA PRESSIONE OLIO REGOLATORE MONTE 20Q	ZTP7.A4 DI007.2 SOD A4 - PRESENZA PRESSIONE OLIO VALLE 20Q	ZTP5.1 DI007.3 SOD A4 - PRESSIONE OLIO VALLE 65S 1 PRESENTE	ZTP5.2 DI007.4 SOD A4 - PRESSIONE OLIO VALLE 65S 2 PRESENTE	ZTP101.vr DI007.5 SOD A4 - PRESENZA PRESSIONE OLIO AL QUADRO ROTATIVE	ZTP101.1 DI007.6 SOD A4 - PRESSIONE OLIO COMANDO CONTROGETTO 1 PRESENTE	DI007.7 DISP

Rev.	Descrizione Modifiche	Data	Nome
00	PRIMA EMISSIONE	2026/07/06	SJ

S.Massenza gr.3
-
Codeword/Unit

Dis.	S.Jurak	2026/07/06
Con.	T.Trogrlić	2026/07/06
Appr.	P.Kovač	2026/07/06

F Release note

Hydro Dolomiti energia

VOITH

Armadio Quadro Turbina

Titolo: INGRESSI DIGITALI: BUS-4 POS-2_4

Sales Order 32950

Turbina N. 21506-21507

Disegno N. 2ACS01-0000-10637339

Foglio 78

Cliente N° 25004-DD-EE-04-06-003

Segue - 79

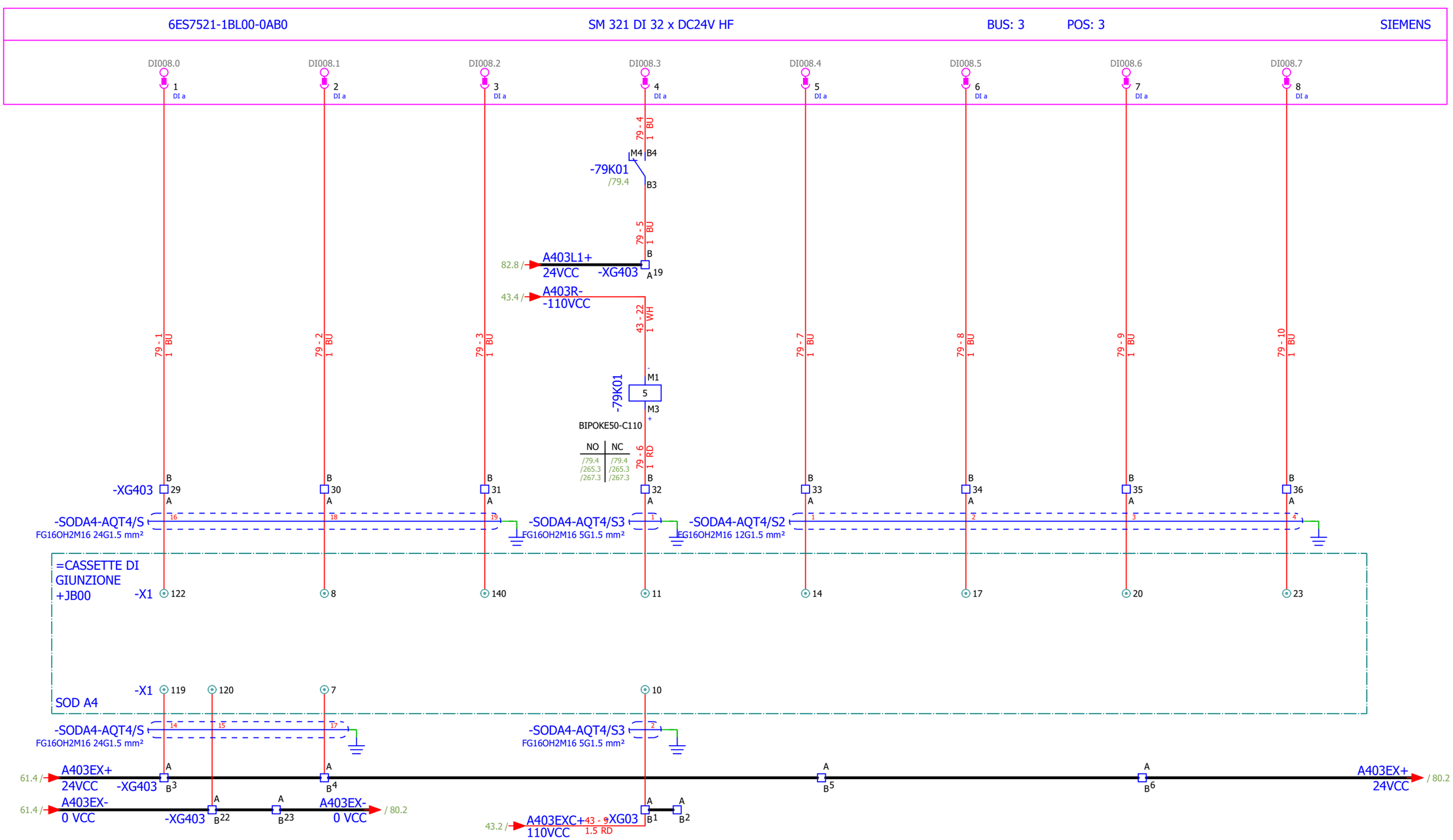

ZTP101.2
DI008.0
SOD A4 - PRESSIONE OLIO
COMANDO CONTROGETTO 2
PRESENTE

PDS3.A4
DI008.1
SOD A4 - INTASAMENTO
FILTRO OLIO IN SCARICO

FSW.A4
DI008.2
SOD A4 - PRESENZA
CIRCOLAZIONE ACQUA
RAFFREDDAMENTO

TS1.A4
DI008.3
SOD A4 - MASSIMA
TEMPERATURA OLIO
CENTRALINA

LS1.LL.A4
DI008.4
SOD A4 - MINIMO LIVELLO
OLIO CENTRALINA

LS1.HH.A4
DI008.5
SOD A4 - MASSIMO LIVELLO
OLIO CENTRALINA

LS3.A4
DI008.6
SOD A4 - PRESENZA PERDITE
OLIO CENTRALINA

ZS.CMA1.1
DI008.7
SOD A4 - COMANDO
CASSETTI TURB 1 ABILITATO

Vertraulich, alle Rechte vorbehalten ISO 16016
Confidential, all rights reserved ISO 16016
No part of this document may be reproduced, stored in a retrieval system, or transmitted , in any form or by any means, without prior permission. All rights reserved in the event of the granting of a patent or the registration of a utility model or design. Offenders will be held liable for the payment of damages.

Rev.	Descrizione Modifiche	Data	Nome
00	PRIMA EMISSIONE	2026/07/06	SJ

S.Massenza gr.3
-
Codeword/Unit

Dis.	S.Jurak	2026/07/06
Con.	T.Trogrlić	2026/07/06
Appr.	P.Kovač	2026/07/06

F
Release note

Hydro Dolomiti energia

VOITH

Armadio Quadro Turbina

Titolo
INGRESSI DIGITALI: BUS-4 POS-3_1

Sales Order 32950
Turbina N. 21506-21507
Disegno N. 2ACS01-0000-10637339
Foglio 79
Cliente N° 25004-DD-EE-04-06-003
Segue - 80

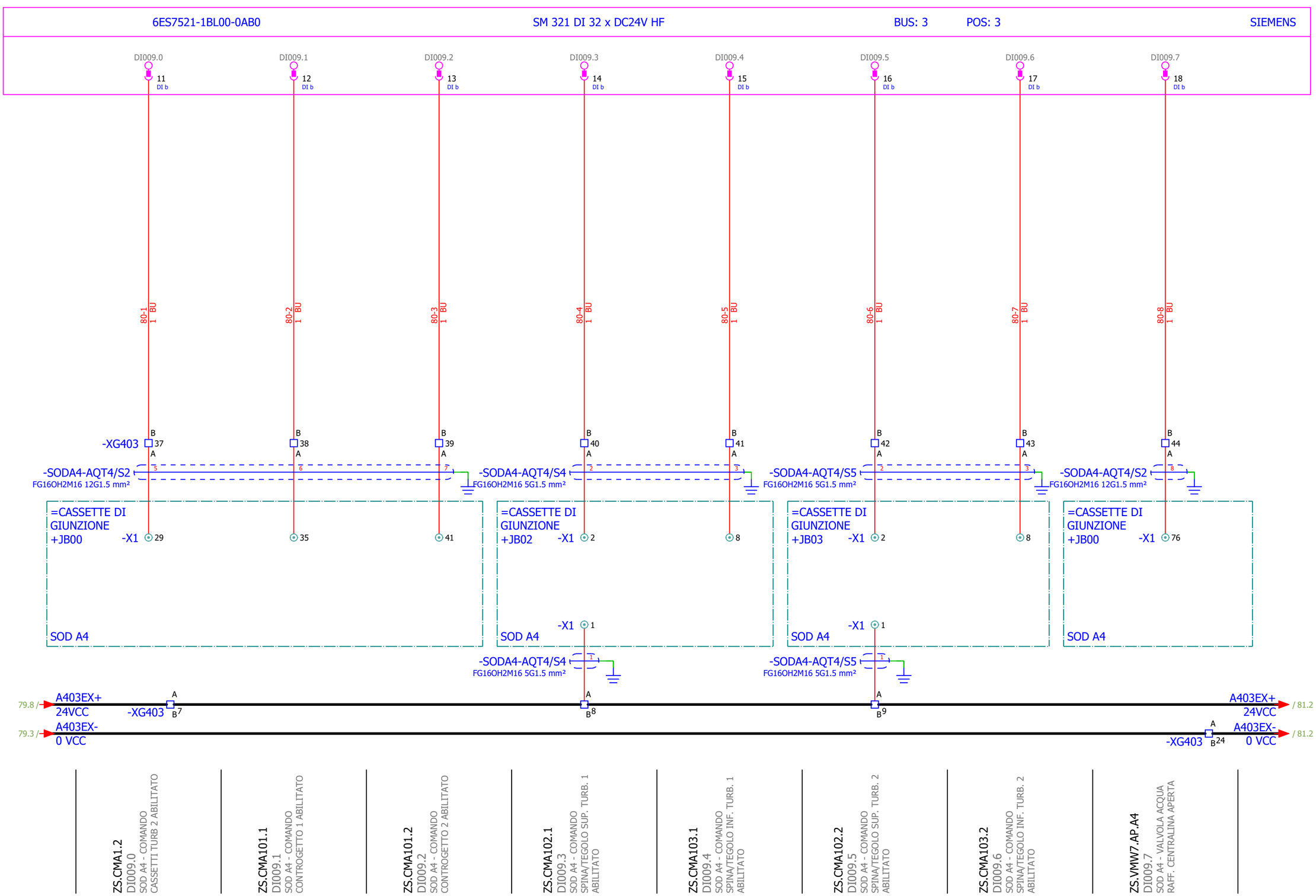

ZS.CMA1.2
DI009.0
SOD A4 - COMANDO CASSETTI TURB 2 ABILITATO

ZS.CMA101.1
DI009.1
SOD A4 - COMANDO CONTROGETTO 1 ABILITATO

ZS.CMA101.2
DI009.2
SOD A4 - COMANDO CONTROGETTO 2 ABILITATO

ZS.CMA102.1
DI009.3
SOD A4 - COMANDO SPINA/TEGOLO SUP. TURB. 1 ABILITATO

ZS.CMA103.1
DI009.4
SOD A4 - COMANDO SPINA/TEGOLO INF. TURB. 1 ABILITATO

ZS.CMA102.2
DI009.5
SOD A4 - COMANDO SPINA/TEGOLO SUP. TURB. 2 ABILITATO

ZS.CMA103.2
DI009.6
SOD A4 - COMANDO SPINA/TEGOLO INF. TURB. 2 ABILITATO

ZS.VMW7.AP.A4
DI009.7
SOD A4 - VALVOLA ACQUA RAFF. CENTRALINA APERTA

Vertraulich, alle Rechte vorbehalten ISO 16016
Confidential, all rights reserved ISO 16016
No part of this document may be reproduced, stored in a retrieval system, or transmitted , in any form or by any means, without prior permission. All rights reserved in the event of the granting of a patent or the registration of a utility model or design. Offenders will be held liable for the payment of damages.

Rev.	Descrizione Modifiche	Data	Nome
00	PRIMA EMISSIONE	2026/07/06	SJ

S.Massenza gr.3
-
Codeword/Unit

Dis.	S.Jurak	2026/07/06
Con.	T.Trogrlić	2026/07/06
Appr.	P.Kovač	2026/07/06

F
Release note

Hydro Dolomiti energia

VOITH

Armadio Quadro Turbina

Titolo
INGRESSI DIGITALI: BUS-4 POS-3_2

Sales Order 32950
Turbina N. 21506-21507
Disegno N. 2ACS01-0000-10637339
Foglio 80
Cliente N° 25004-DD-EE-04-06-003
Segue - 81

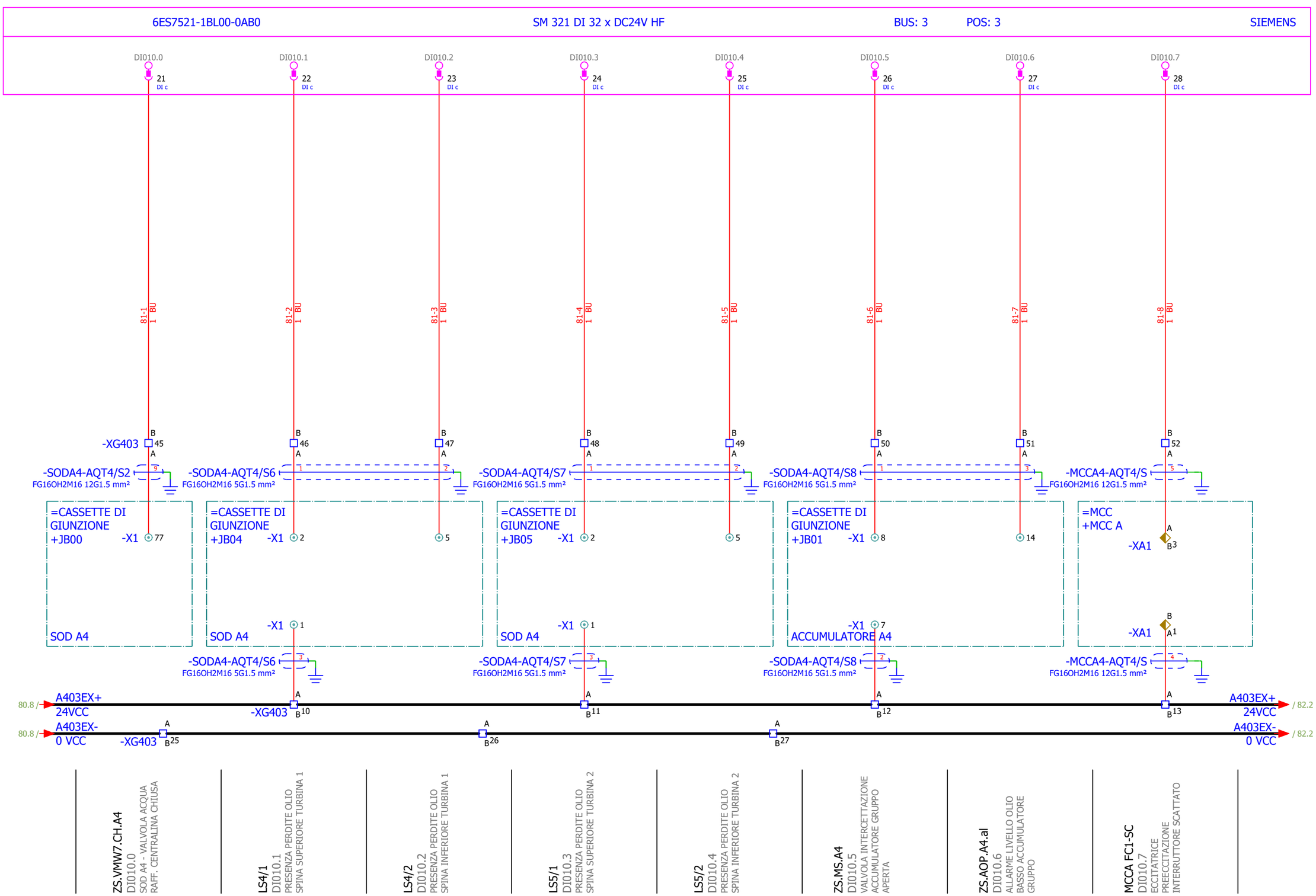

Vertraulich, alle Rechte vorbehalten ISO 16016
Confidential, all rights reserved ISO 16016
No part of this document may be reproduced, stored in a retrieval system, or transmitted , in any form or by any means, without prior permission. All rights reserved in the event of the granting of a patent or the registration of a utility model or design. Offenders will be held liable for the payment of damages.

Rev.	Descrizione Modifiche	Data	Nome
00	PRIMA EMISSIONE	2026/07/06	SJ

S.Massenza gr.3
-
Codeword/Unit

Dis.	S.Jurak	2026/07/06
Con.	T.Trogrlić	2026/07/06
Appr.	P.Kovač	2026/07/06

F Release note

Hydro Dolomiti energia

VOITH

Armadio Quadro Turbina

Titolo INGRESSI DIGITALI: BUS-4 POS-3_3

Sales Order 32950

Turbina N. 21506-21507

Disegno N. 2ACS01-0000-10637339

Foglio 81

Cliente N° 25004-DD-EE-04-06-003

Segue - 82

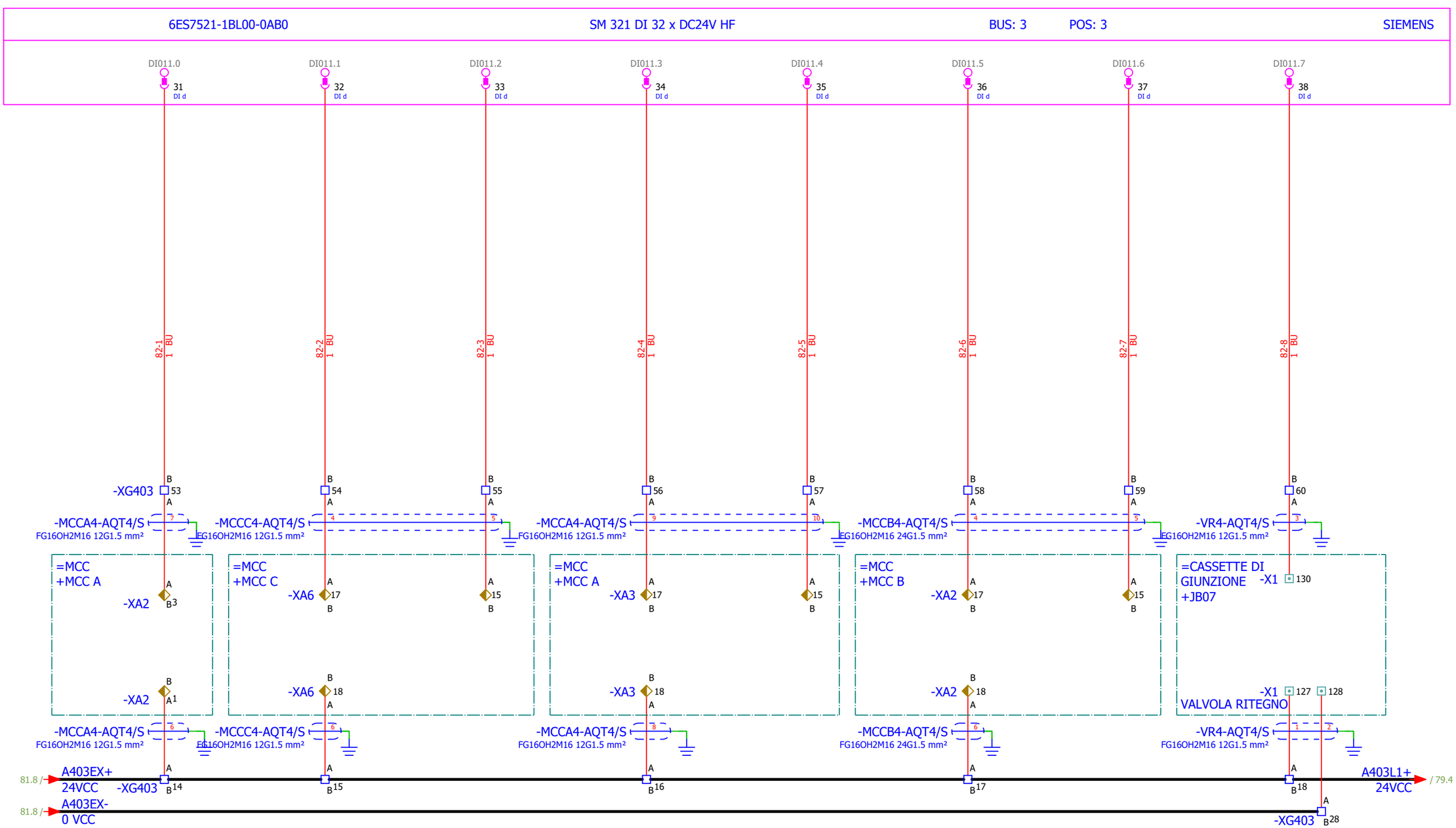

MCCA FC2-SC
DI011.0
ALIMENTAZIONE AUSILIARIA
64R INTERRUTTORE
SCATTATO

88RRA-AVV
DI011.1
RISCALDAMENTO
ALTERNATORE ACCESA

88RRA-AN
DI011.2
RISCALDAMENTO
ALTERNATORE IN
LOCALE/ANOMALIA

88QRP1-AVV
DI011.3
SOD P4 - POMPA 1 OLIO
AVVIATA

88QRP1-AN
DI011.4
SOD P4 - POMPA 1 OLIO IN
LOCALE/ANOM

88QRP2-AVV
DI011.5
SOD P4 - POMPA 2 OLIO SOD
POMPA AVVIATA

88QRP2-AN
DI011.6
SOD P4 - POMPA 2 OLIO SOD
POMPA IN LOCALE/ANOM

ZTP.63PQ
DI011.7
SOD P4 - PRESSIONE OLIO
POMPA CHIUSURA VALVOLA
DI RITEGNO PRESENTE

Vertraulich, alle Rechte vorbehalten ISO 16016
Confidential, all rights reserved ISO 16016
No part of this document may be reproduced, stored in a retrieval system, or transmitted , in any form or by any means, without prior permission. All rights reserved in the event of the granting of a patent or the registration of a utility model or design. Offenders will be held liable for the payment of damages.

Rev.	Descrizione Modifiche	Data	Nome
00	PRIMA EMISSIONE	2026/07/06	SJ

S.Massenza gr.3
-
Codeword/Unit

Dis.	S.Jurak	2026/07/06
Con.	T.Trogrlić	2026/07/06
Appr.	P.Kovač	2026/07/06

F
Release note

Hydro Dolomiti energia

VOITH

Armadio Quadro Turbina

Titolo
INGRESSI DIGITALI: BUS-4 POS-3_4

Sales Order 32950
Turbina N. 21506-21507
Disegno N. 2ACS01-0000-10637339
Foglio 82
Cliente N° 25004-DD-EE-04-06-003
Segue - 83

Vertraulich, alle Rechte vorbehalten ISO 16016
Confidential, all rights reserved ISO 16016
No part of this document may be reproduced, stored in a retrieval system, or transmitted , in any form or by any means, without prior permission. All rights reserved in the event of the granting of a patent or the registration of a utility model or design. Offenders will be held liable for the payment of damages.

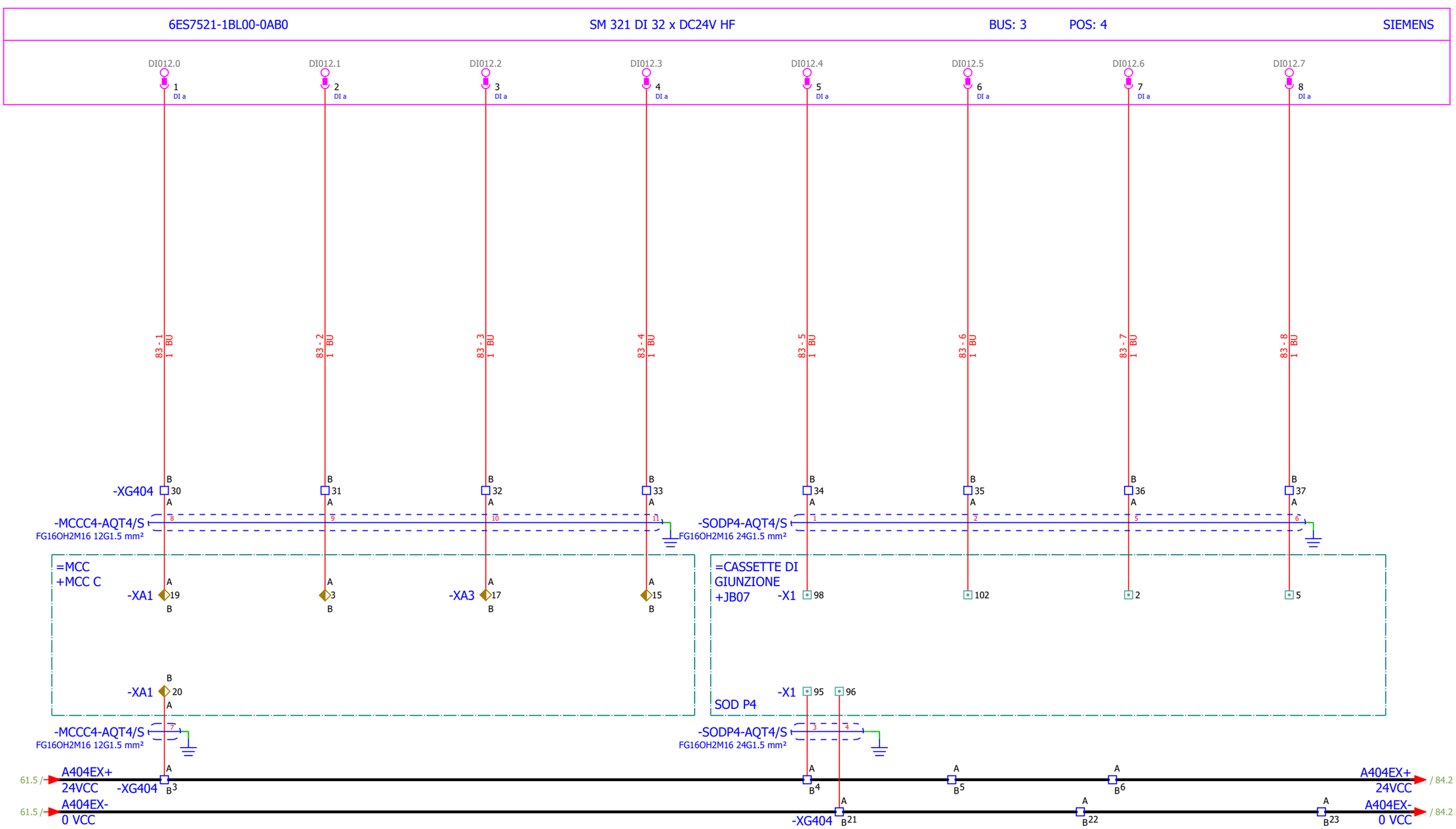

88PQ-AVV	DI012.0	SOD P4 - POMPA CHIUSURA VALVOLA DI RITEGNO AVVIATA	
88PQ-AN	DI012.1	SOD P4 - POMPA CHIUSURA VALVOLA DI RITEGNO IN LOCALE/ANOM	
RISCP-AN	DI012.2	SOD P4 - RISCALDAMENTO OLIO REGOLATORE IN LOCALE/ANOMALIA	
RISCP-AVV	DI012.3	SOD P4 - RISCALDAMENTO OLIO REGOLATORE ACCESA	
ZTP1.P4	DI012.4	SOD P4 - PRESSIONE OLIO POMPA 1 SOD POMPA PRESENTE	
ZTP2.P4	DI012.5	SOD P4 - PRESSIONE OLIO POMPA 2 SOD POMPA PRESENTE	
PDS1/1.P4	DI012.6	SOD P4 - INTASAMENTO FILTRO OLIO 1 MANDATA POMPE	
PDS1/2.P4	DI012.7	SOD P4 - INTASAMENTO FILTRO OLIO 2 MANDATA POMPE	

Rev.	Descrizione Modifiche	Data	Nome
00	PRIMA EMISSIONE	2026/07/06	SJ

S.Massenza gr.3
-
Codeword/Unit

Dis.	S.Jurak	2026/07/06
Con.	T.Trogrlić	2026/07/06
Appr.	P.Kovač	2026/07/06

F
Release note

Hydro Dolomiti energia

VOITH

Armadio Quadro Turbina

Titolo
INGRESSI DIGITALI: BUS-4 POS-4_1

Sales Order 32950
Turbina N. 21506-21507
Disegno N. 2ACS01-0000-10637339
Foglio 83
Cliente N° 25004-DD-EE-04-06-003
Segue - 84

Confidential, all rights reserved ISO 16016
No part of this document may be reproduced, stored in a retrieval system, or transmitted , in any form or by any means, without prior permission. All rights reserved in the event of the granting of a patent or the registration of a utility model or design. Offenders will be held liable for the payment of damages.
Vertraulich, alle Rechte vorbehalten ISO 16016

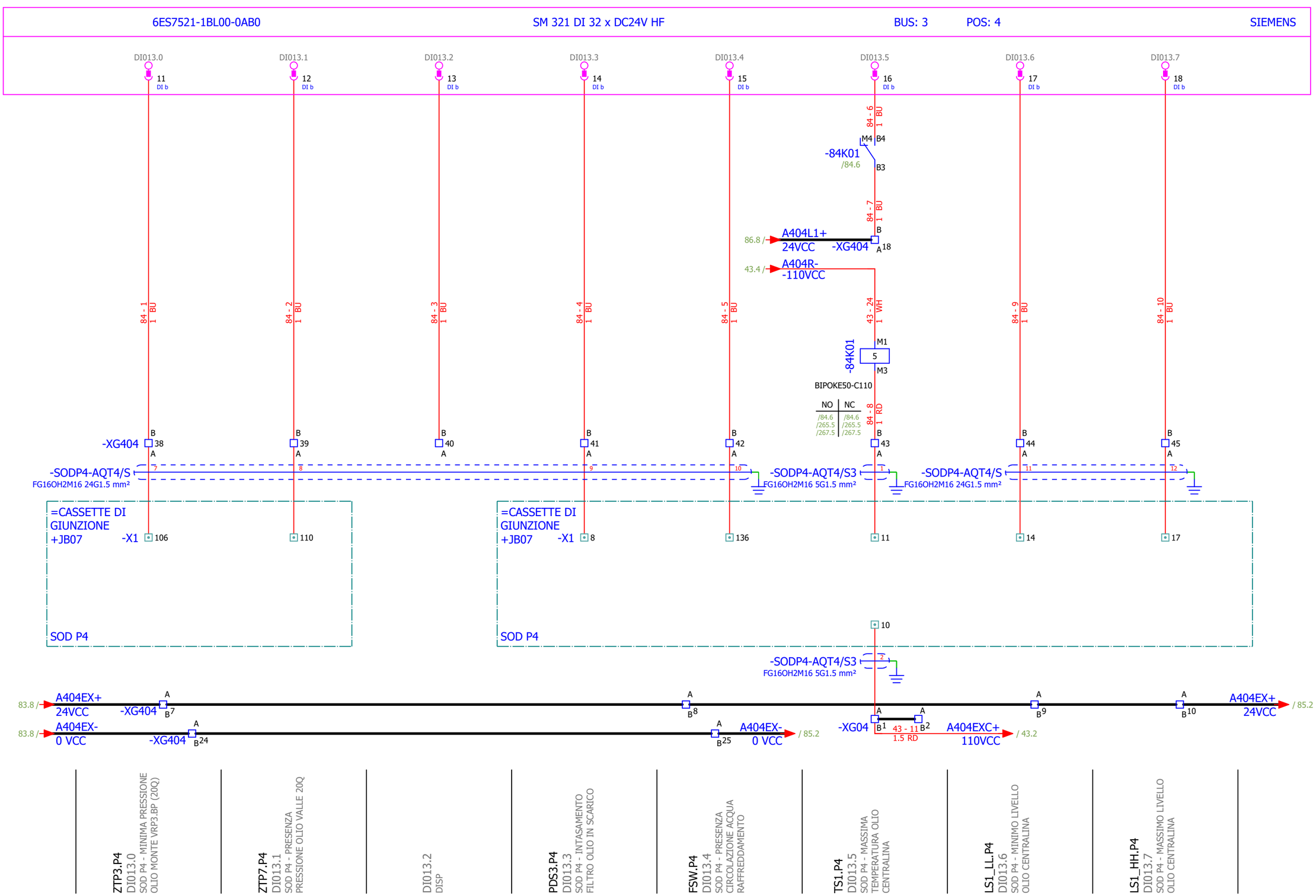

Rev.	Descrizione Modifiche	Data	Nome
00	PRIMA EMISSIONE	2026/07/06	SJ

S.Massenza gr.3
-
Codeword/Unit

Dis.	S.Jurak	2026/07/06
Con.	T.Trogrlić	2026/07/06
Appr.	P.Kovač	2026/07/06

F
Release note

Hydro Dolomiti energia

VOITH

Armadio Quadro Turbina

Titolo: INGRESSI DIGITALI: BUS-4 POS-4_2

Sales Order 32950
Turbina N. 21506-21507
Disegno N. 2ACS01-0000-10637339
Foglio 84
Cliente N° 25004-DD-EE-04-06-003
Segue - 85

Vertraulich, alle Rechte vorbehalten ISO 16016
Confidential, all rights reserved ISO 16016
No part of this document may be reproduced, stored in a retrieval system, or transmitted , in any form or by any means, without prior permission. All rights reserved in the event of the granting of a patent or the registration of a utility model or design. Offenders will be held liable for the payment of damages.

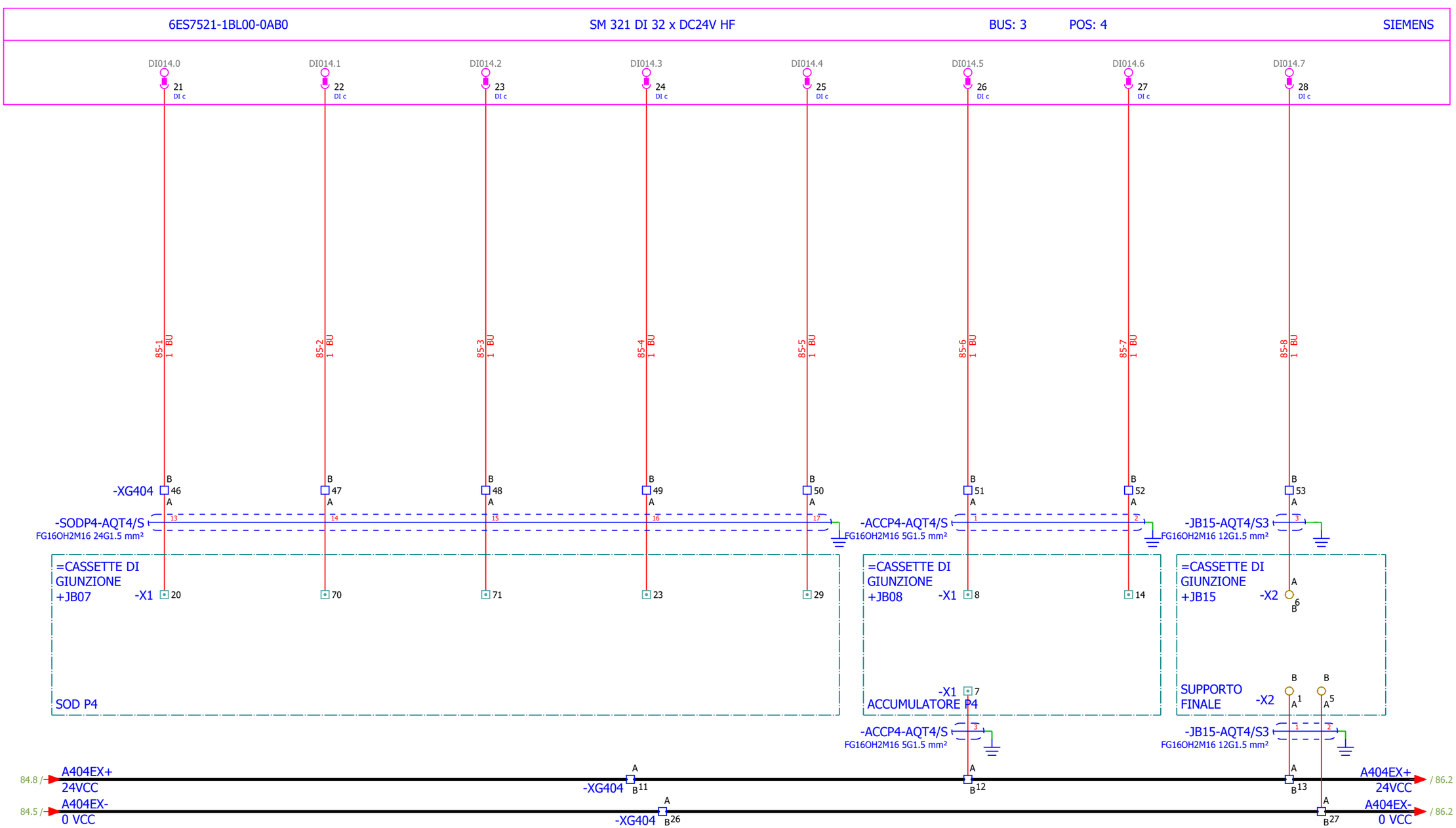

LS3.P4	DI014.0	SOD P4 - PRESENZA PERDITE OLIO CENTRALINA	
ZS.VMW7.BP.AP	DI014.1	SOD P4 - VALVOLA ACQUA RAFF. CENTRALINA APERTA	
ZS.VMW7.BP.CH	DI014.2	SOD P4 - VALVOLA ACQUA RAFF. CENTRALINA CHIUSA	
ZS.EDGI.INN	DI014.3	SOD P4 - EV INSERZIONE GIUNTO IN POSIZIONE DI INNESTO	
ZS.EDGI.DIS	DI014.4	SOD P4 - EV INSERZIONE GIUNTO IN POSIZIONE DI DISINNESTO	
ZS.MS.P4	DI014.5	VALVOLA INTERCETTAZIONE ACCUMULATORE POMPA APERTA	
ZS.AOP.P4.al	DI014.6	ALLARME LIVELLO OLIO BASSO ACCUMULATORE POMPA	
ZTP63.412iQ	DI014.7	PRESSIONE VALLE CENTRIFUGO SOTTOVELOCITA POMPA PRESENTE	

Rev.	Descrizione Modifiche	Data	Nome
00	PRIMA EMISSIONE	2026/07/06	SJ

S.Massenza gr.3
-
Codeword/Unit

Dis.	S.Jurak	2026/07/06
Con.	T.Trogrlić	2026/07/06
Appr.	P.Kovač	2026/07/06

F Release note

Hydro Dolomiti energia

VOITH

Armadio Quadro Turbina

Titolo INGRESSI DIGITALI: BUS-4 POS-4_3

Sales Order 32950
Turbina N. 21506-21507
Disegno N. 2ACS01-0000-10637339
Foglio 85
Cliente N° 25004-DD-EE-04-06-003
Segue - 86

Confidential, all rights reserved ISO 16016
No part of this document may be reproduced, stored in a retrieval system, or transmitted , in any form or by any means, without prior permission. All rights reserved in the event of the granting of a patent or the registration of a utility model or design. Offenders will be held liable for the payment of damages.
Vertraulich, alle Rechte vorbehalten ISO 16016

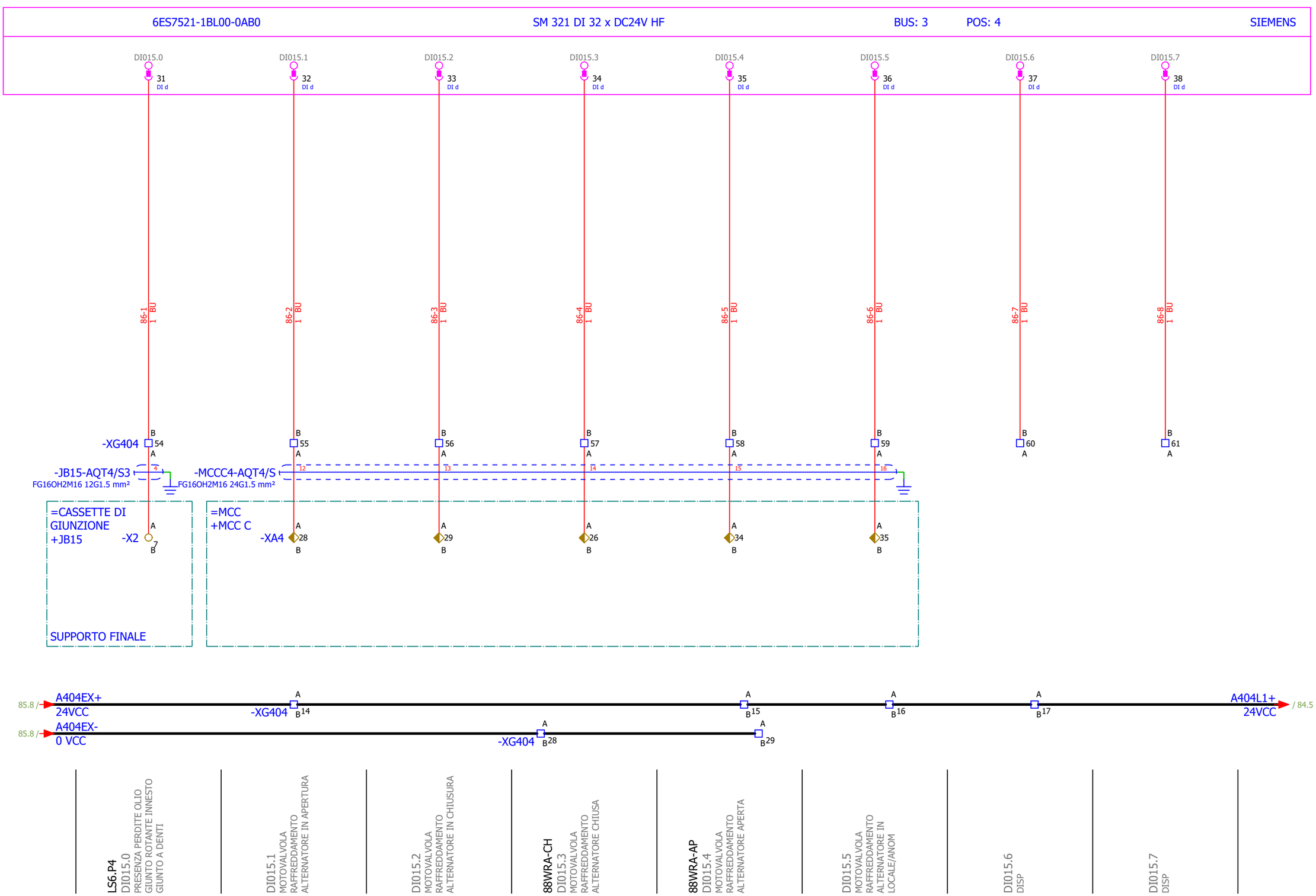

Rev.	Descrizione Modifiche	Data	Nome
00	PRIMA EMISSIONE	2026/07/06	SJ

S.Massenza gr.3
-
Codeword/Unit

Dis.	S.Jurak	2026/07/06
Con.	T.Trogrlić	2026/07/06
Appr.	P.Kovač	2026/07/06

F
Release note

Hydro Dolomiti energia

VOITH

Armadio Quadro Turbina

Titolo
INGRESSI DIGITALI: BUS-4 POS-4_4

Sales Order	32950	Turbina N.	21506-21507
Disegno N.	2ACS01-0000-10637339	Foglio	86
Cliente N°	25004-DD-EE-04-06-003	Segue -	87

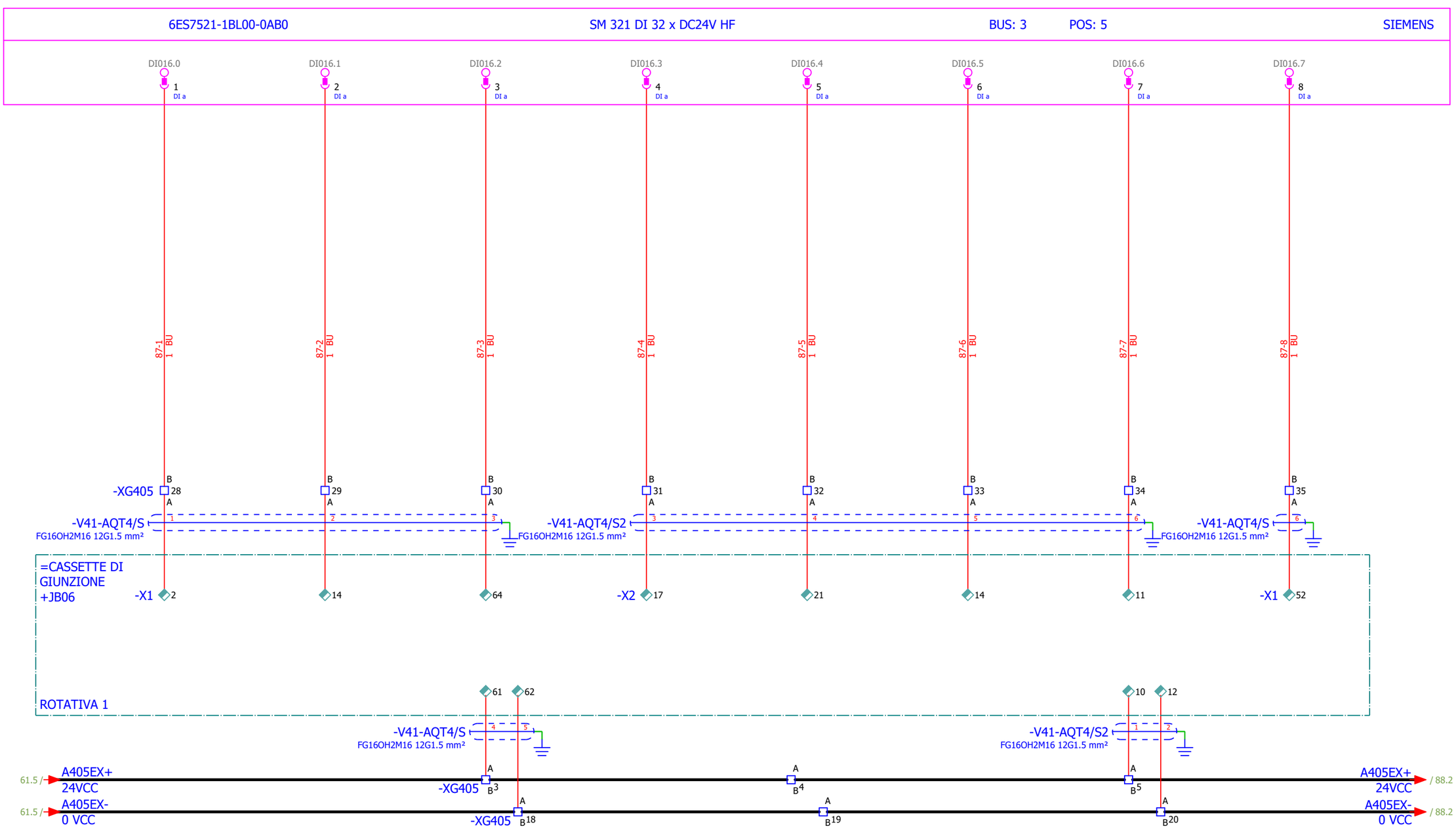

ZS.CMA2/1 DI016.0 COMANDO ROTATIVA V41 ABILITATO

ZS.CMA7/1 DI016.1 COMANDO ANELLO ROTATIVA V41 ABILITATO

ZTP26/1 DI016.2 PRESSIONE OLIO APERTURA V41 PRESENTE

ZS.V41.AP DI016.3 ROTATIVA V41 - APERTA

ZS.V41.CH DI016.4 ROTATIVA V41 - CHIUSA

ZS.TV41.ACC DI016.5 ROTATIVA V41 - ANELLO ACCOSTATO

ZS.TV41.SCOS DI016.6 ROTATIVA V41 - ANELLO SCOSTATO

ZTP17/1 DI016.7 PRESSIONE ACQUA SCOSTAMENTO ANELLO V41 PRESENTE

Vertraulich, alle Rechte vorbehalten ISO 16016
Confidential, all rights reserved ISO 16016
No part of this document may be reproduced, stored in a retrieval system, or transmitted , in any form or by any means, without prior permission. All rights reserved in the event of the granting of a patent or the registration of a utility model or design. Offenders will be held liable for the payment of damages.

Rev.	Descrizione Modifiche	Data	Nome
00	PRIMA EMISSIONE	2026/07/06	SJ

S.Massenza gr.3
-
Codeword/Unit

Dis.	S.Jurak	2026/07/06
Con.	T.Trogrlić	2026/07/06
Appr.	P.Kovač	2026/07/06

F Release note

Hydro Dolomiti energia

VOITH

Armadio Quadro Turbina

Titolo INGRESSI DIGITALI: BUS-4 POS-5_1

Sales Order 32950

Turbina N. 21506-21507

Disegno N. 2ACS01-0000-10637339

Foglio 87

Cliente N° 25004-DD-EE-04-06-003

Segue - 88

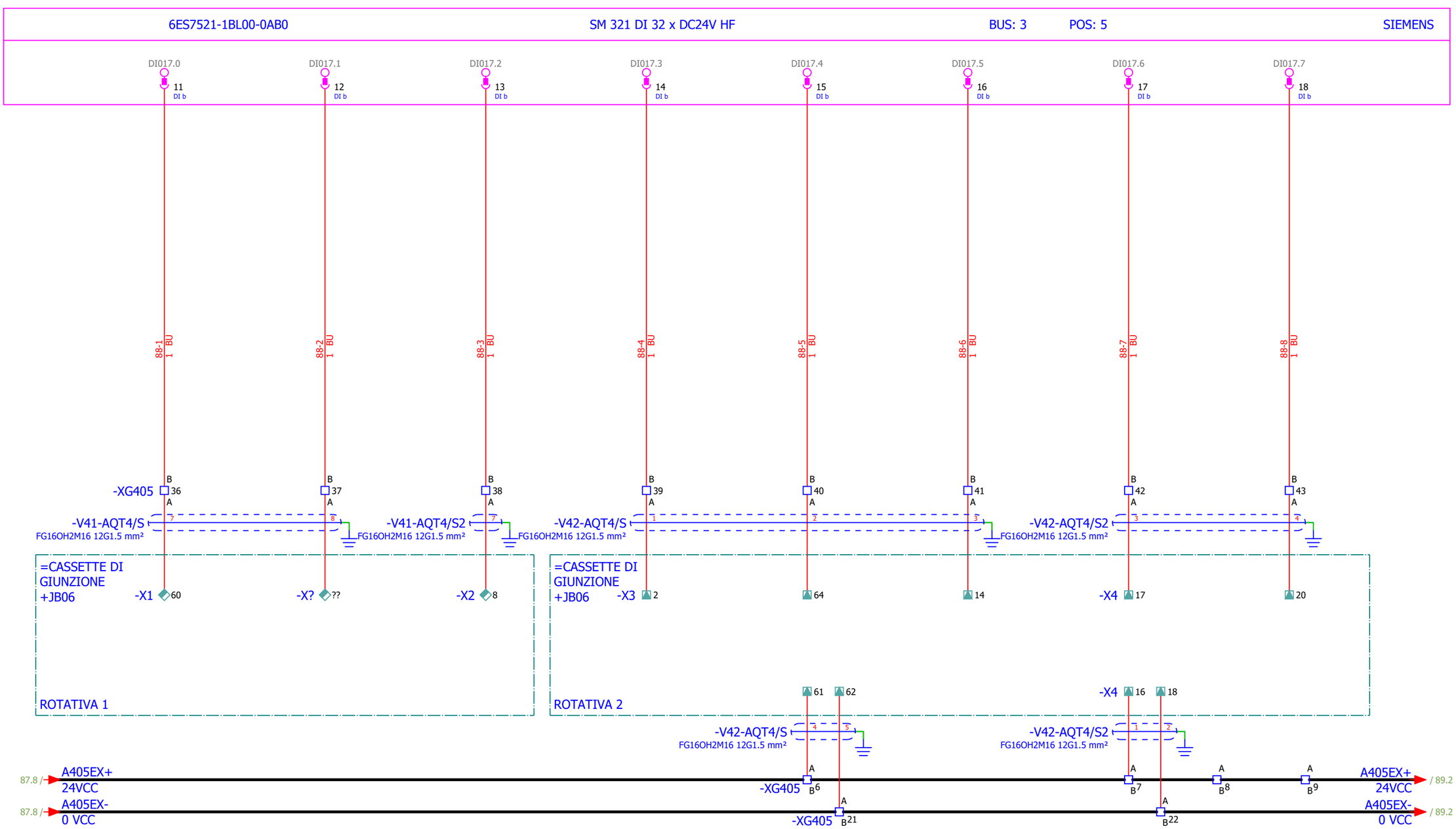

ZTP21/1 DI017.0 PRESSIONE ACQUA ACCOSTAMENTO ANELLO V41 PRESENTE

DI017.1 PRESSIONE TRONCHETTO TURBINA 1 PRESENTE

PDS14/1 DI017.2 INTASAMENTO FILTRO ACQUA ROTATIVA V41

ZS.CMA2/2 DI017.3 COMANDO ROTATIVA V42 ABILITATO

ZTP26/2 DI017.4 PRESENZA PRESSIONE OLIO APERTURA V42

ZS.CMA7/2 DI017.5 COMANDO ANELLO ROTATIVA V42 ABILITATO

ZS.V42.AP DI017.6 ROTATIVA V42 - APERTA

ZS.V42.CH DI017.7 ROTATIVA V42 - CHIUSA

Vertraulich, alle Rechte vorbehalten ISO 16016
Confidential, all rights reserved ISO 16016
No part of this document may be reproduced, stored in a retrieval system, or transmitted , in any form or by any means, without prior permission. All rights reserved in the event of the granting of a patent or the registration of a utility model or design. Offenders will be held liable for the payment of damages.

Rev.	Descrizione Modifiche	Data	Nome
00	PRIMA EMISSIONE	2026/07/06	SJ

S.Massenza gr.3
-
Codeword/Unit

Dis.	S.Jurak	2026/07/06
Con.	T.Trogrlić	2026/07/06
Appr.	P.Kovač	2026/07/06

F Release note

Hydro Dolomiti energia

VOITH

Armadio Quadro Turbina

Titolo INGRESSI DIGITALI: BUS-4 POS-5_2

Sales Order 32950

Turbina N. 21506-21507

Disegno N. 2ACS01-0000-10637339

Foglio 88

Cliente N° 25004-DD-EE-04-06-003

Segue - 89

Confidential, all rights reserved ISO 16016
No part of this document may be reproduced, stored in a retrieval system, or transmitted , in any form or by any means, without prior permission. All rights reserved in the event of the granting of a patent or the registration of a utility model or design. Offenders will be held liable for the payment of damages.
Vertraulich, alle Rechte vorbehalten ISO 16016

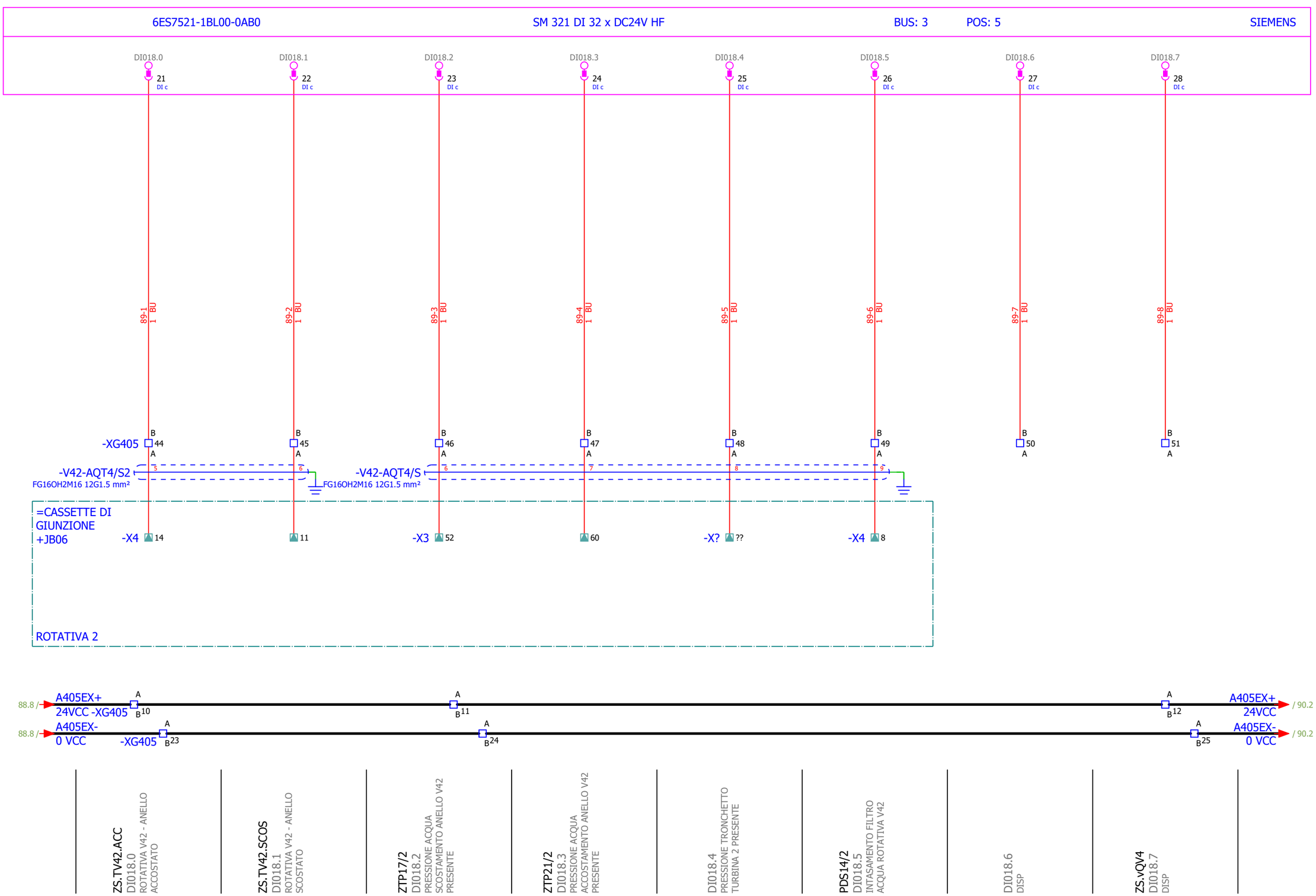

Rev.	Descrizione Modifiche	Data	Nome
00	PRIMA EMISSIONE	2026/07/06	SJ

S.Massenza gr.3
-
Codeword/Unit

Dis.	S.Jurak	2026/07/06
Con.	T.Trogrlić	2026/07/06
Appr.	P.Kovač	2026/07/06

F
Release note

Hydro Dolomiti energia

VOITH

Armadio Quadro Turbina

Titolo: INGRESSI DIGITALI: BUS-4 POS-5_3

Sales Order 32950
Turbina N. 21506-21507
Disegno N. 2ACS01-0000-10637339
Foglio 89
Cliente N° 25004-DD-EE-04-06-003
Segue - 90

Confidential, all rights reserved ISO 16016
No part of this document may be reproduced, stored in a retrieval system, or transmitted , in any form or by any means, without prior permission. All rights reserved in the event of the granting of a patent or the registration of a utility model or design. Offenders will be held liable for the payment of damages.
Vertraulich, alle Rechte vorbehalten ISO 16016

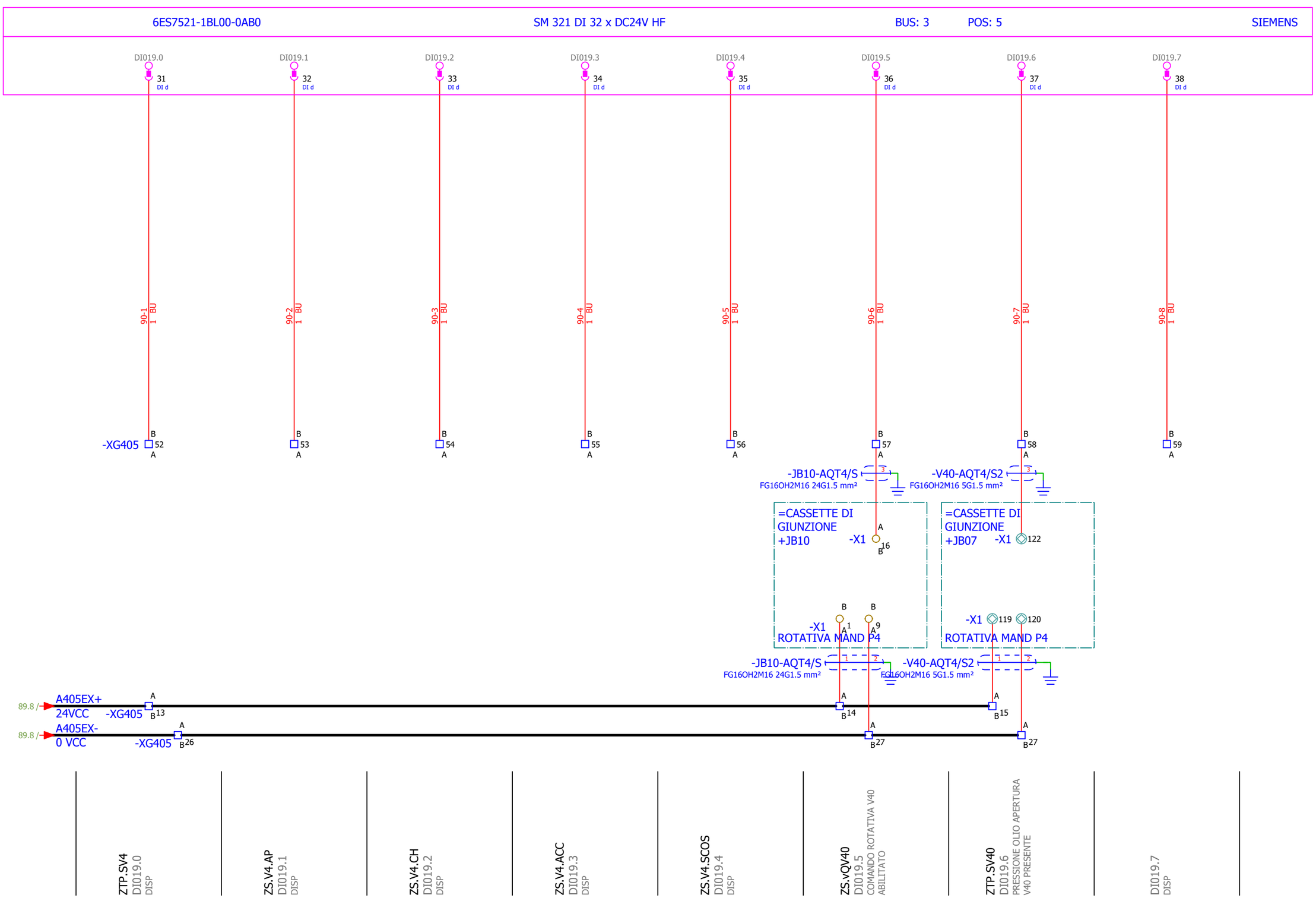

Rev.	Descrizione Modifiche	Data	Nome
00	PRIMA EMISSIONE	2026/07/06	SJ

S.Massenza gr.3
-
Codeword/Unit

Dis.	S.Jurak	2026/07/06
Con.	T.Trogrlić	2026/07/06
Appr.	P.Kovač	2026/07/06

F
Release note

Hydro Dolomiti energia

VOITH

Armadio Quadro Turbina

Titolo
INGRESSI DIGITALI: BUS-4 POS-5_4

Sales Order	32950	Turbina N.	21506-21507
Disegno N.	2ACS01-0000-10637339	Foglio	90
Cliente N°	25004-DD-EE-04-06-003	Segue	- 91

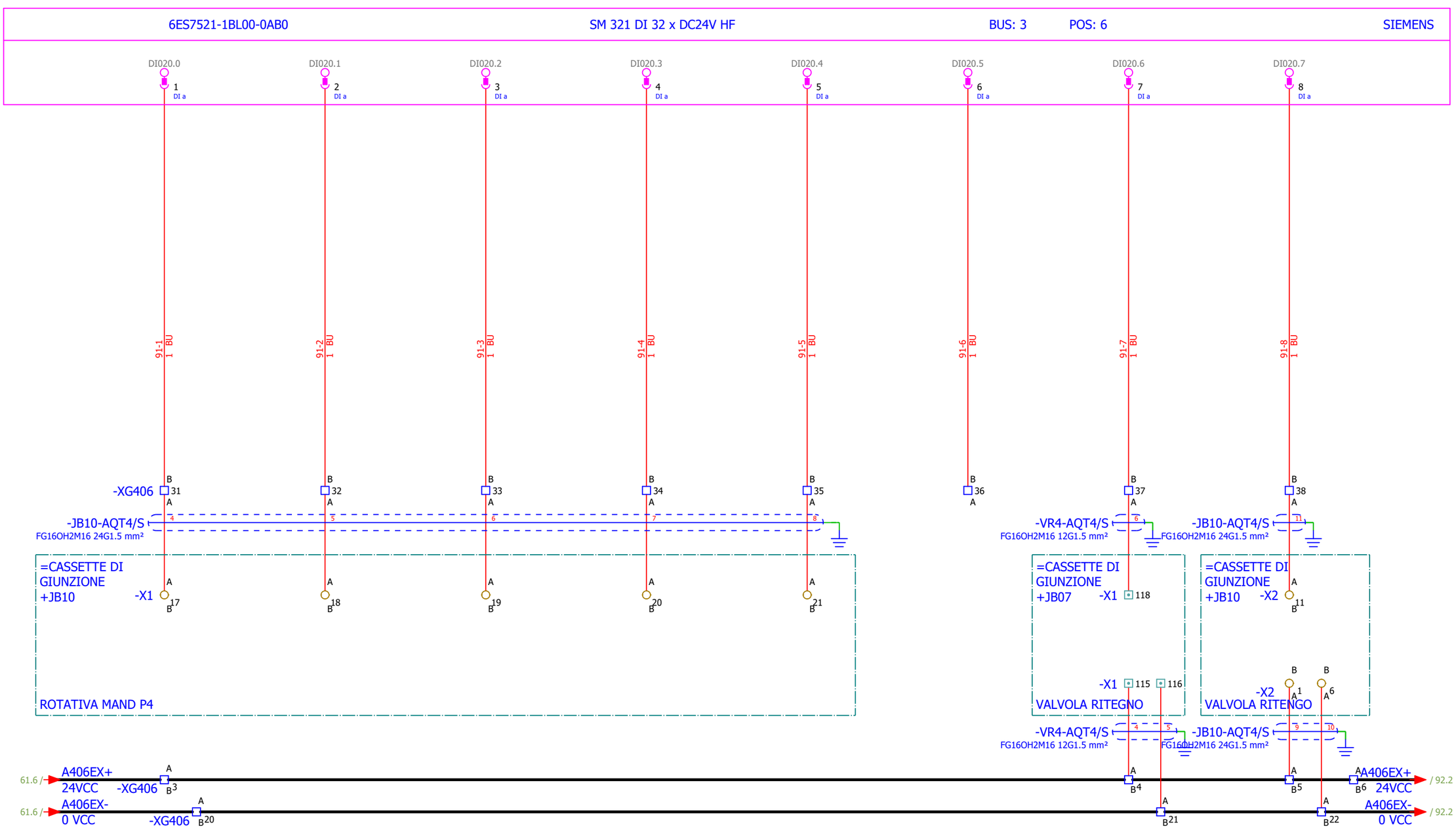

ZS.V40.AP DI020.0 ROTATIVA V40 - APERTA

ZS.V40.CH DI020.1 ROTATIVA V40 - CHIUSA

ZS.V40.ACC DI020.2 ROTATIVA V40 - ACCOSTATA

ZS.V40.SCOS DI020.3 ROTATIVA V40 - SCOSTATA

PDS15 DI020.4 INTASAMENTO FILTRO ACQUA ROTATIVE V4/V40

DI020.5 DISP

ZTP.S20VR DI020.6 PRESSIONE OLIO APERTURA VALVOLA DI RITEGNO PRESENTE

ZS.20VR.CH DI020.7 VALVOLA DI RITEGNO CHIUSA

Vertraulich, alle Rechte vorbehalten ISO 16016
Confidential, all rights reserved ISO 16016
No part of this document may be reproduced, stored in a retrieval system, or transmitted , in any form or by any means, without prior permission. All rights reserved in the event of the granting of a patent or the registration of a utility model or design. Offenders will be held liable for the payment of damages.

Rev.	Descrizione Modifiche	Data	Nome
00	PRIMA EMISSIONE	2026/07/06	SJ

S.Massenza gr.3

-

Codeword/Unit

Dis.	S.Jurak	2026/07/06
Con.	T.Trogrlić	2026/07/06
Appr.	P.Kovač	2026/07/06

F Release note

Hydro Dolomiti energia

VOITH

Armadio Quadro Turbina

Titolo INGRESSI DIGITALI: BUS-4 POS-6_1

Sales Order 32950

Turbina N. 21506-21507

Disegno N. 2ACS01-0000-10637339

Foglio 91

Cliente N° 25004-DD-EE-04-06-003

Segue - 92

Vertraulich, alle Rechte vorbehalten ISO 16016
Confidential, all rights reserved ISO 16016
No part of this document may be reproduced, stored in a retrieval system, or transmitted , in any form or by any means, without prior permission. All rights reserved in the event of the granting of a patent or the registration of a utility model or design. Offenders will be held liable for the payment of damages.

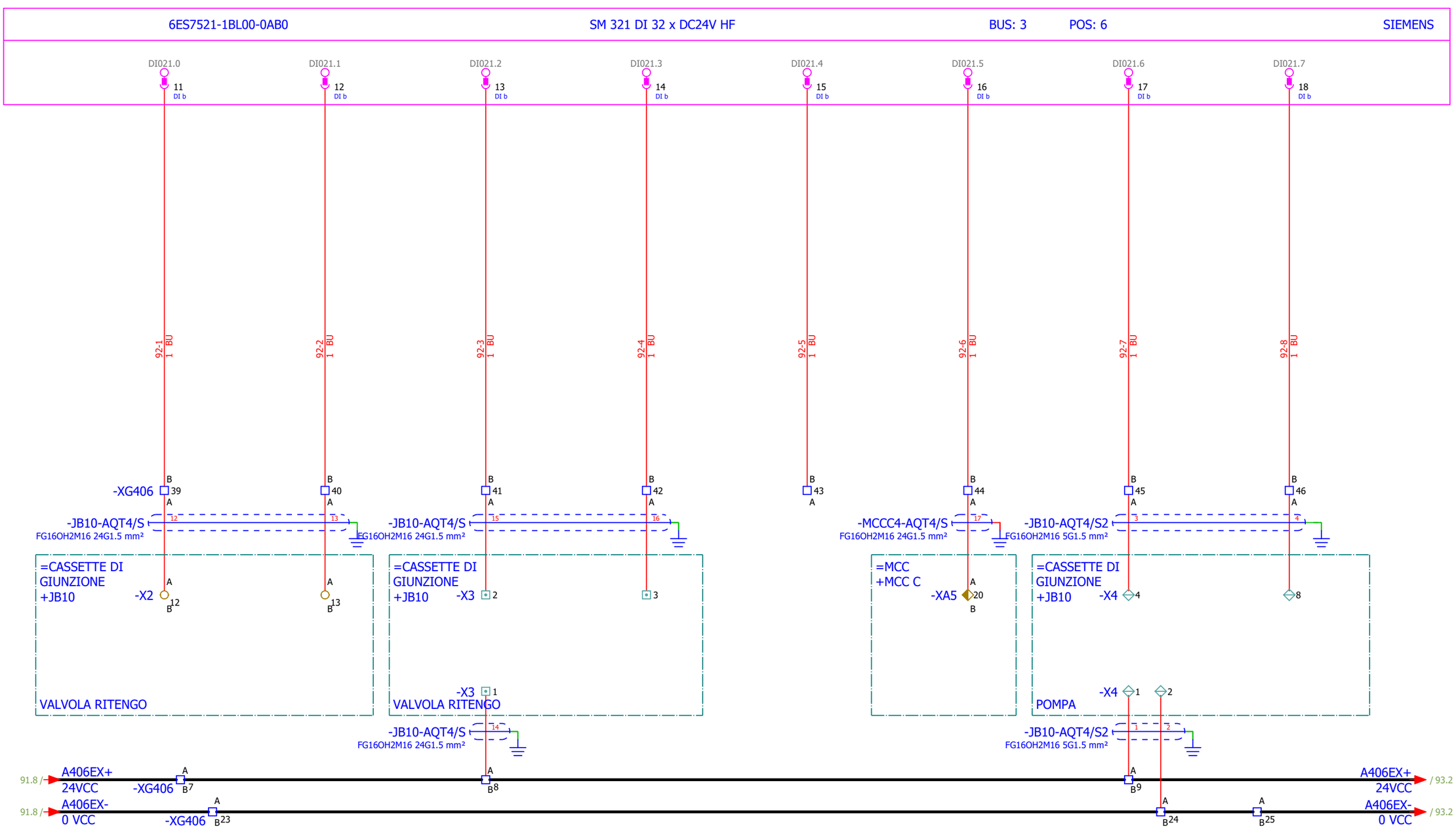

ZS.20VR.8/10 DI021.0 VALVOLA DI RITEGNO CHIUSA < 8/10	ZS.20VR.AP DI021.1 VALVOLA DI RITEGNO APERTA	LQ.max DI021.2 MASSIMO LIVELLO OLIO SERBATOIO DI COMPENSAZIONE	LQ.min DI021.3 MINIMO LIVELLO OLIO SERBATOIO DI COMPENSAZIONE	DI021.4 DISP	DI021.5 MOTOVALVOLA IRRORAZIONE TURBINA IN LOCALE/ANOM	ZS.VSCA1.ap DI021.6 VALVOLA DI SFIATO MANDATA POMPA APERTA	ZS.VSCA1.ch DI021.7 VALVOLA DI SFIATO MANDATA POMPA CHIUSA

Rev.	Descrizione Modifiche	Data	Nome
00	PRIMA EMISSIONE	2026/07/06	SJ

S.Massenza gr.3
-
Codeword/Unit

Dis.	S.Jurak	2026/07/06
Con.	T.Trogrlić	2026/07/06
Appr.	P.Kovač	2026/07/06

F Release note

Hydro Dolomiti energia

VOITH

Armadio Quadro Turbina

Titolo INGRESSI DIGITALI: BUS-4 POS-6_2

Sales Order 32950

Turbina N. 21506-21507

Disegno N. 2ACS01-0000-10637339

Foglio 92

Cliente N° 25004-DD-EE-04-06-003

Segue - 93

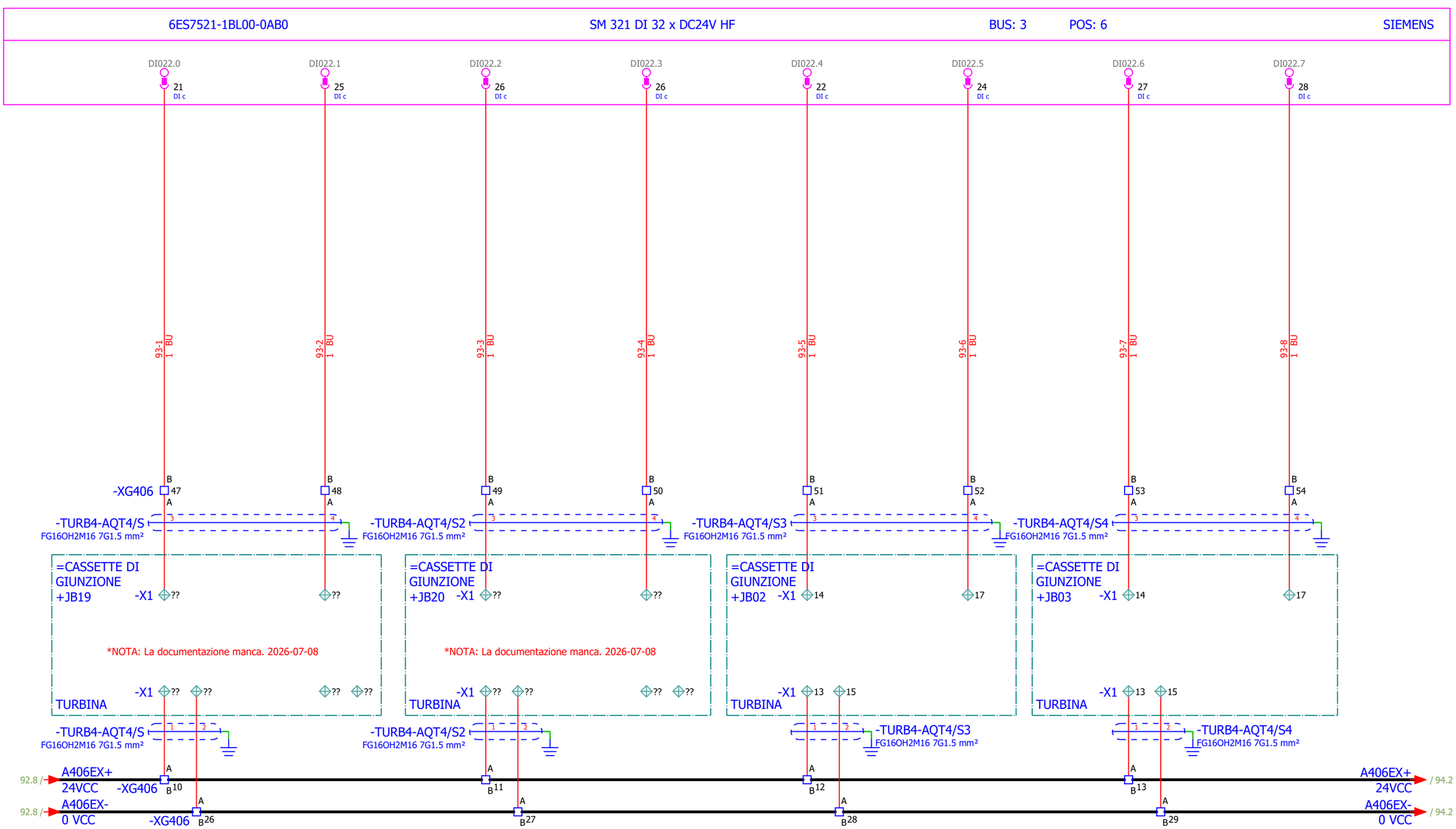

ZS.VSCA.T1.ap DI022.0 VALVOLA DI SFIATO TURBINA 1 APERTA

ZS.VSCA.T1.ch DI022.1 VALVOLA DI SFIATO TURBINA 1 CHIUSA

ZS.VSCA.T2.ap DI022.2 VALVOLA DI SFIATO TURBINA 2 APERTA

ZS.VSCA.T2.ch DI022.3 VALVOLA DI SFIATO TURBINA 2 CHIUSA

ZS_CG.1.AP DI022.4 CONTROGETTO TURBINA 1 CHIUSO

ZS_CG.1.CH DI022.5 CONTROGETTO TURBINA 1 APERTO

ZS_CG.2.AP DI022.6 CONTROGETTO TURBINA 2 CHIUSO

ZS_CG.2.CH DI022.7 CONTROGETTO TURBINA 2 APERTO

Vertraulich, alle Rechte vorbehalten ISO 16016
Confidential, all rights reserved ISO 16016
No part of this document may be reproduced, stored in a retrieval system, or transmitted , in any form or by any means, without prior permission. All rights reserved in the event of the granting of a patent or the registration of a utility model or design. Offenders will be held liable for the payment of damages.

Rev.	Descrizione Modifiche	Data	Nome
00	PRIMA EMISSIONE	2026/07/06	SJ

S.Massenza gr.3
-
Codeword/Unit

Dis.	S.Jurak	2026/07/06
Con.	T.Trogrlić	2026/07/06
Appr.	P.Kovač	2026/07/06

F Release note

Hydro Dolomiti energia

VOITH

Armadio Quadro Turbina

Titolo INGRESSI DIGITALI: BUS-4 POS-6_3

Sales Order 32950

Turbina N. 21506-21507

Disegno N. 2ACS01-0000-10637339

Foglio 93

Cliente N° 25004-DD-EE-04-06-003

Segue - 94

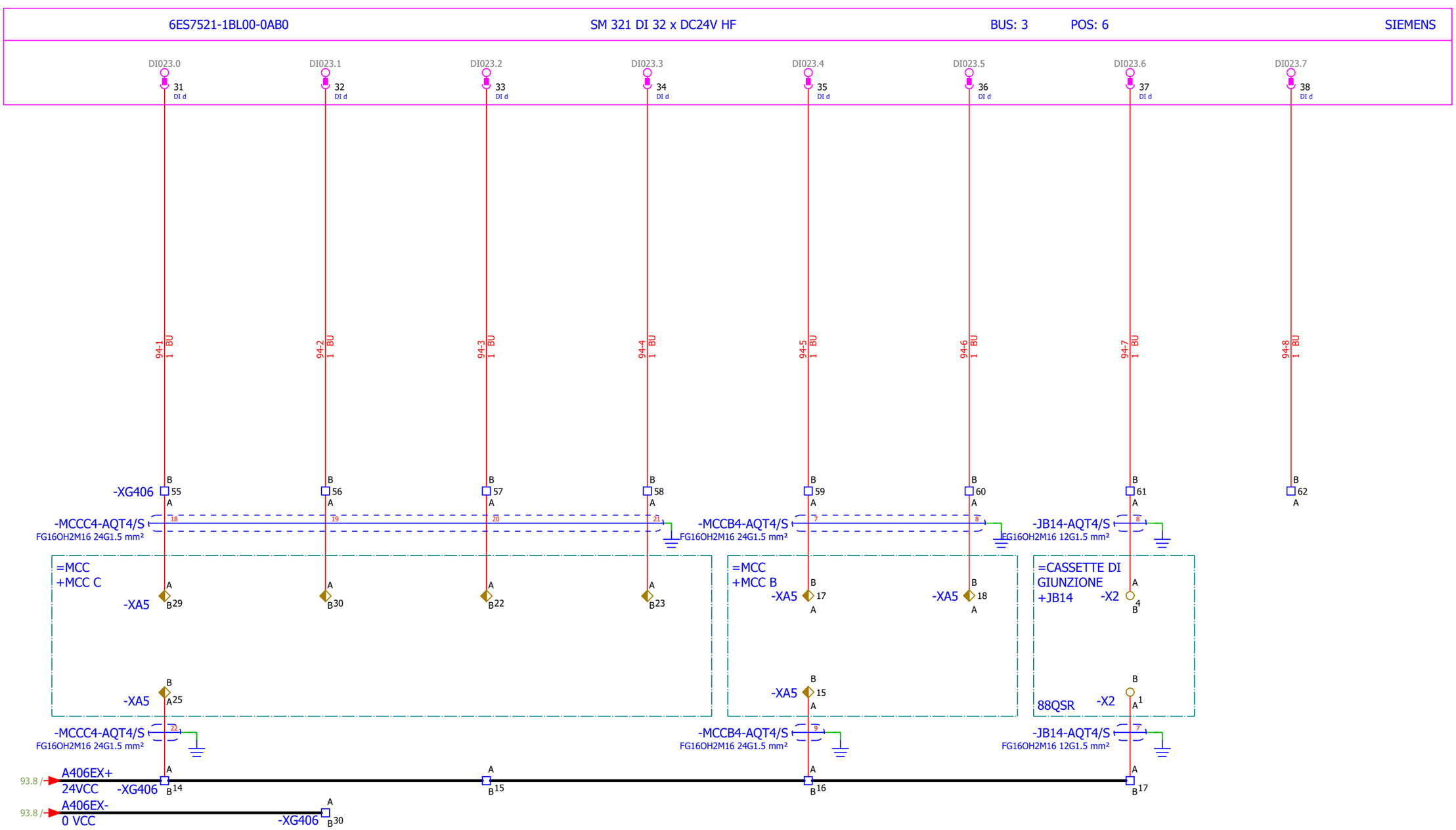

ZS.VMW.IRR.AP	DI023.0	MOTOVALVOLA IRRORAZIONE TURBINA APERTA	
ZS.VMW.IRR.CH	DI023.1	MOTOVALVOLA IRRORAZIONE TURBINA CHIUSA	
	DI023.2	MOTOVALVOLA IRRORAZIONE TURBINA IN APERTURA	
	DI023.3	MOTOVALVOLA IRRORAZIONE TURBINA IN CHIUSURA	
88QSR-AVV	DI023.4	POMPA SOLLEVAMENTO ROTORE AVVIATA	
88QSR-AN	DI023.5	POMPA SOLLEVAMENTO ROTORE IN LOCALE/ANOMALIA	
	DI023.6	PRESSIONE POMPA SOLLEVAMENTO ROTORE PRESENTE	
	DI023.7	DISP	

Vertraulich, alle Rechte vorbehalten ISO 16016
Confidential, all rights reserved ISO 16016
No part of this document may be reproduced, stored in a retrieval system, or transmitted , in any form or by any means, without prior permission. All rights reserved in the event of the granting of a patent or the registration of a utility model or design. Offenders will be held liable for the payment of damages.

Rev.	Descrizione Modifiche	Data	Nome
00	PRIMA EMISSIONE	2026/07/06	SJ

S.Massenza gr.3
-
Codeword/Unit

Dis.	S.Jurak	2026/07/06
Con.	T.Trogrlić	2026/07/06
Appr.	P.Kovač	2026/07/06

F
Release note

Hydro Dolomiti energia

VOITH

Armadio Quadro Turbina

Titolo INGRESSI DIGITALI: BUS-4 POS-6_4

Sales Order 32950
Turbina N. 21506-21507
Disegno N. 2ACS01-0000-10637339
Foglio 94
Cliente N° 25004-DD-EE-04-06-003
Segue - 95

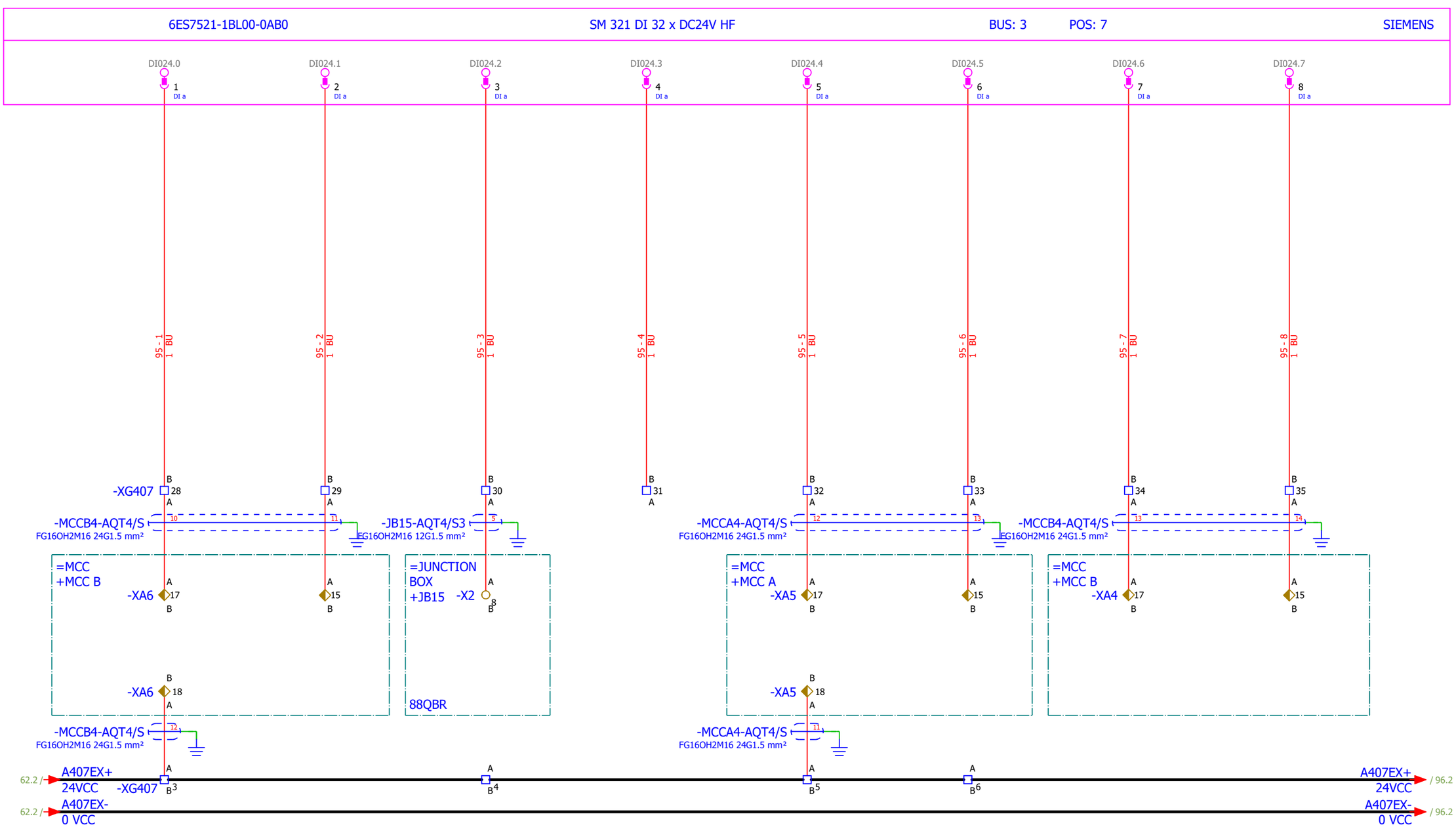

88QST-AVV DI024.0 POMPA OLIO SUPPORTO TRONCHETTO IN LOCALE/ANOMALIA

88QST-AN DI024.1 POMPA OLIO SUPPORTO TRONCHETTO AVVIATA

DI024.2 PRESSIONE POMPA OLIO SUPPORTO TRONCHETTO PRESENTE

DI024.3 DISP

88QSA1-AN DI024.4 LUBRIFICAZIONE - POMPA OLIO SUPPORTI 1 IN LOCALE

88QSA1-AVV DI024.5 LUBRIFICAZIONE - POMPA OLIO SUPPORTI 1 AVVIATA

88QSA2-AN DI024.6 LUBRIFICAZIONE - POMPA OLIO SUPPORTI 2 IN LOCALE

88QSA2-AVV DI024.7 LUBRIFICAZIONE - POMPA OLIO SUPPORTI 2 AVVIATA

Vertraulich, alle Rechte vorbehalten ISO 16016
Confidential, all rights reserved ISO 16016
No part of this document may be reproduced, stored in a retrieval system, or transmitted , in any form or by any means, without prior permission. All rights reserved in the event of the granting of a patent or the registration of a utility model or design. Offenders will be held liable for the payment of damages.

Rev.	Descrizione Modifiche	Data	Nome
00	PRIMA EMISSIONE	2026/07/06	SJ

S.Massenza gr.3
-
Codeword/Unit

Dis.	S.Jurak	2026/07/06
Con.	T.Trogrlić	2026/07/06
Appr.	P.Kovač	2026/07/06

F
Release note

Hydro Dolomiti energia

VOITH

Armadio Quadro Turbina

Titolo INGRESSI DIGITALI: BUS-4 POS-7_1

Sales Order 32950

Turbina N. 21506-21507

Disegno N. 2ACS01-0000-10637339

Foglio 95

Cliente N° 25004-DD-EE-04-06-003

Segue - 96

Confidential, all rights reserved ISO 16016
No part of this document may be reproduced, stored in a retrieval system, or transmitted , in any form or by any means, without prior permission. All rights reserved in the event of the granting of a patent or the registration of a utility model or design. Offenders will be held liable for the payment of damages.
Vertraulich, alle Rechte vorbehalten ISO 16016

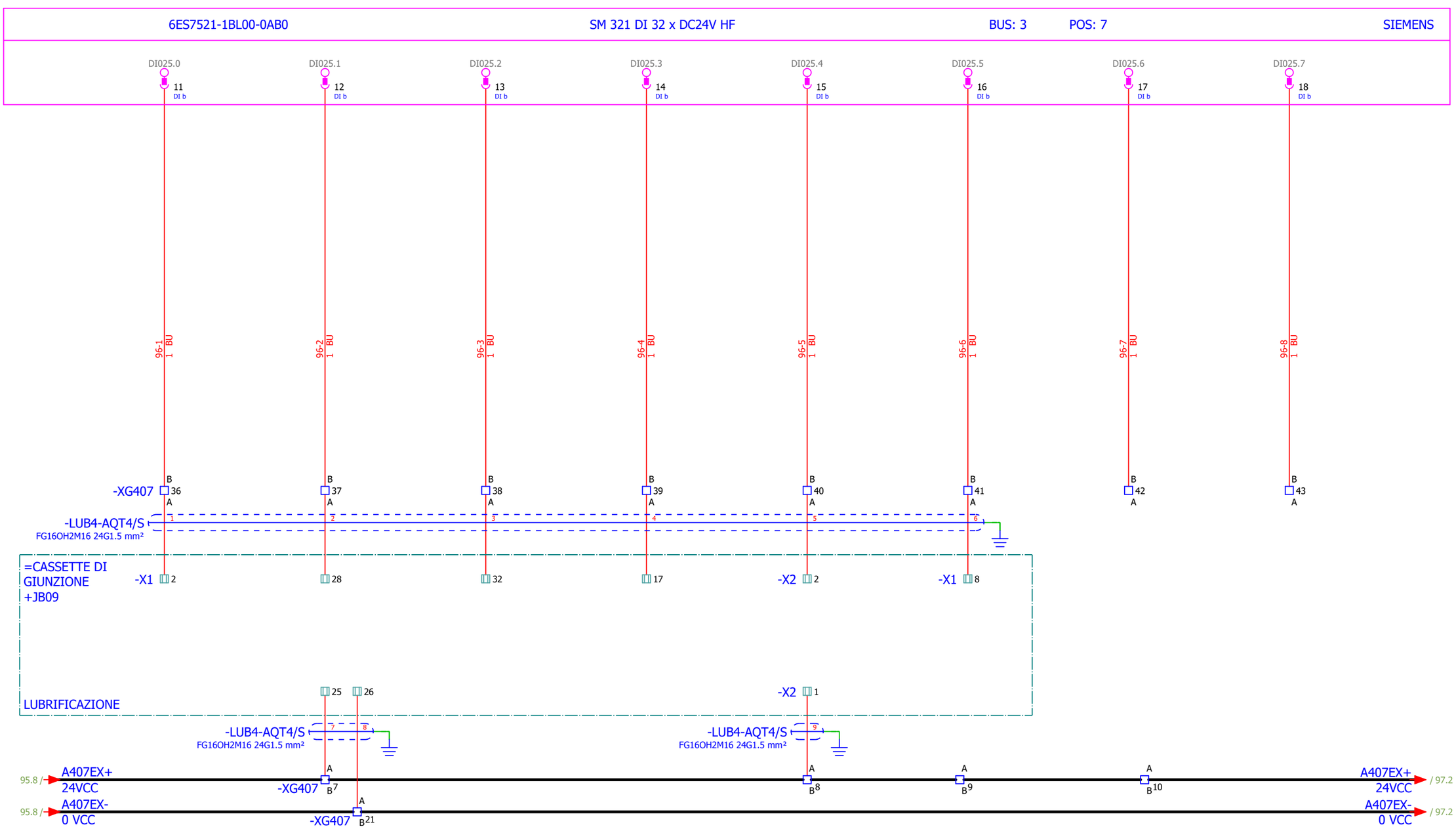

PDS401/1	DI025.0	LUBRIFICAZIONE - INTASAMENTO FILTRO 1 OLIO MANDATA POMPE	ZTP401	DI025.1	LUBRIFICAZIONE - PRESENZA PRESSIONE OLIO 88QS1	ZTP402	DI025.2	LUBRIFICAZIONE - PRESENZA PRESSIONE OLIO 88QS2	LS402	DI025.3	LUBRIFICAZIONE - PRESENZA PERDITE OLIO CENTRALINA	LS403	DI025.4	LUBRIFICAZIONE - PRESENZA PERDITE SCAMBIATORE	TS401	DI025.5	LUBRIFICAZIONE - MASSIMA TEMPERATURA OLIO CENTRALINA	DI025.6	DISP	DI025.7	DISP

Rev.	Descrizione Modifiche	Data	Nome
00	PRIMA EMISSIONE	2026/07/06	SJ

S.Massenza gr.3
-
Codeword/Unit

Dis.	S.Jurak	2026/07/06
Con.	T.Trogrlić	2026/07/06
Appr.	P.Kovač	2026/07/06

F
Release note

Hydro Dolomiti energia

VOITH

Armadio Quadro Turbina

Titolo INGRESSI DIGITALI: BUS-4 POS-7_2

Sales Order 32950
Turbina N. 21506-21507
Disegno N. 2ACS01-0000-10637339
Foglio 96
Cliente N° 25004-DD-EE-04-06-003
Segue - 97

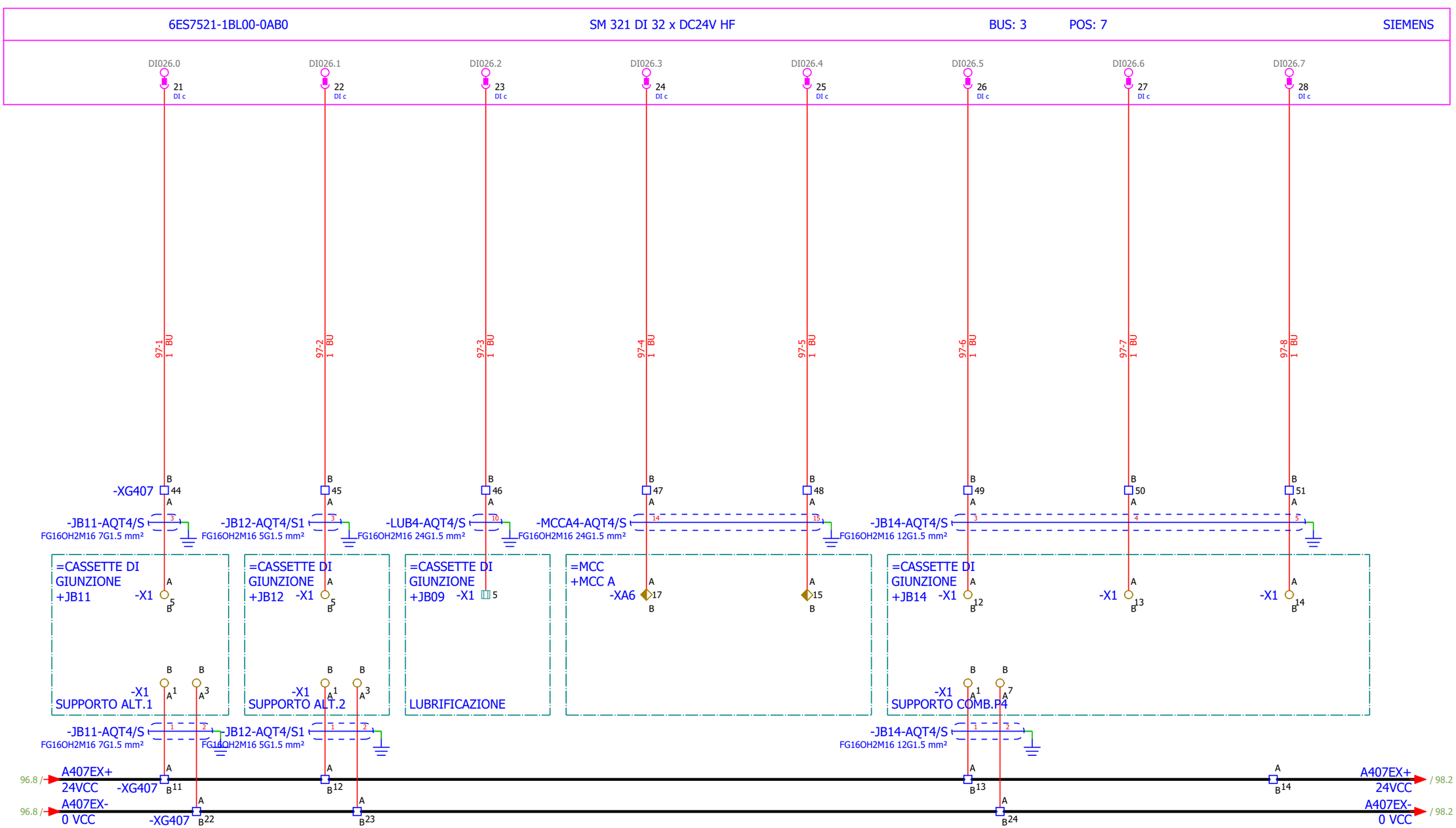

FS501.sx	DI026.0	PRESENZA CIRCOLAZIONE OLIO SUPPORTO 1 ALT.	
FS501.dx	DI026.1	PRESENZA CIRCOLAZIONE OLIO SUPPORTO 2 ALT.	
PDS401/2	DI026.2	LUBRIFICAZIONE - INTASAMENTO FILTRO 2 OLIO MANDATA POMPE	
88QSC-AN	DI026.3	POMPA ELETTRICA SUPPORTO COMB. P4 IN LOC/ANOM	
88QSC-AVV	DI026.4	POMPA ELETTRICA SUPPORTO COMB. P4 AVVIATA	
FS200	DI026.5	PRESENZA CIRCOLAZ. OLIO DA POMPA MECCANICA SUPP. COMB. P4	
FS201	DI026.6	PRESENZA CIRCOLAZ. OLIO DA POMPA ELETTRICA SUPP. COMB. P4	
PDS200	DI026.7	INTASAMENTO FILTRO OLIO MANDATA POMPE LUB. SUPP. COMB. P4	

Vertraulich, alle Rechte vorbehalten ISO 16016
Confidential, all rights reserved ISO 16016
No part of this document may be reproduced, stored in a retrieval system, or transmitted , in any form or by any means, without prior permission. All rights reserved in the event of the granting of a patent or the registration of a utility model or design. Offenders will be held liable for the payment of damages.

Rev.	Descrizione Modifiche	Data	Nome
00	PRIMA EMISSIONE	2026/07/06	SJ

S.Massenza gr.3
-
Codeword/Unit

Dis.	S.Jurak	2026/07/06
Con.	T.Trogrlić	2026/07/06
Appr.	P.Kovač	2026/07/06

F
Release note

Hydro Dolomiti energia

VOITH

Armadio Quadro Turbina

Titolo
INGRESSI DIGITALI: BUS-4 POS-7_3

Sales Order 32950
Turbina N. 21506-21507
Disegno N. 2ACS01-0000-10637339
Foglio 97
Cliente N° 25004-DD-EE-04-06-003
Segue - 98

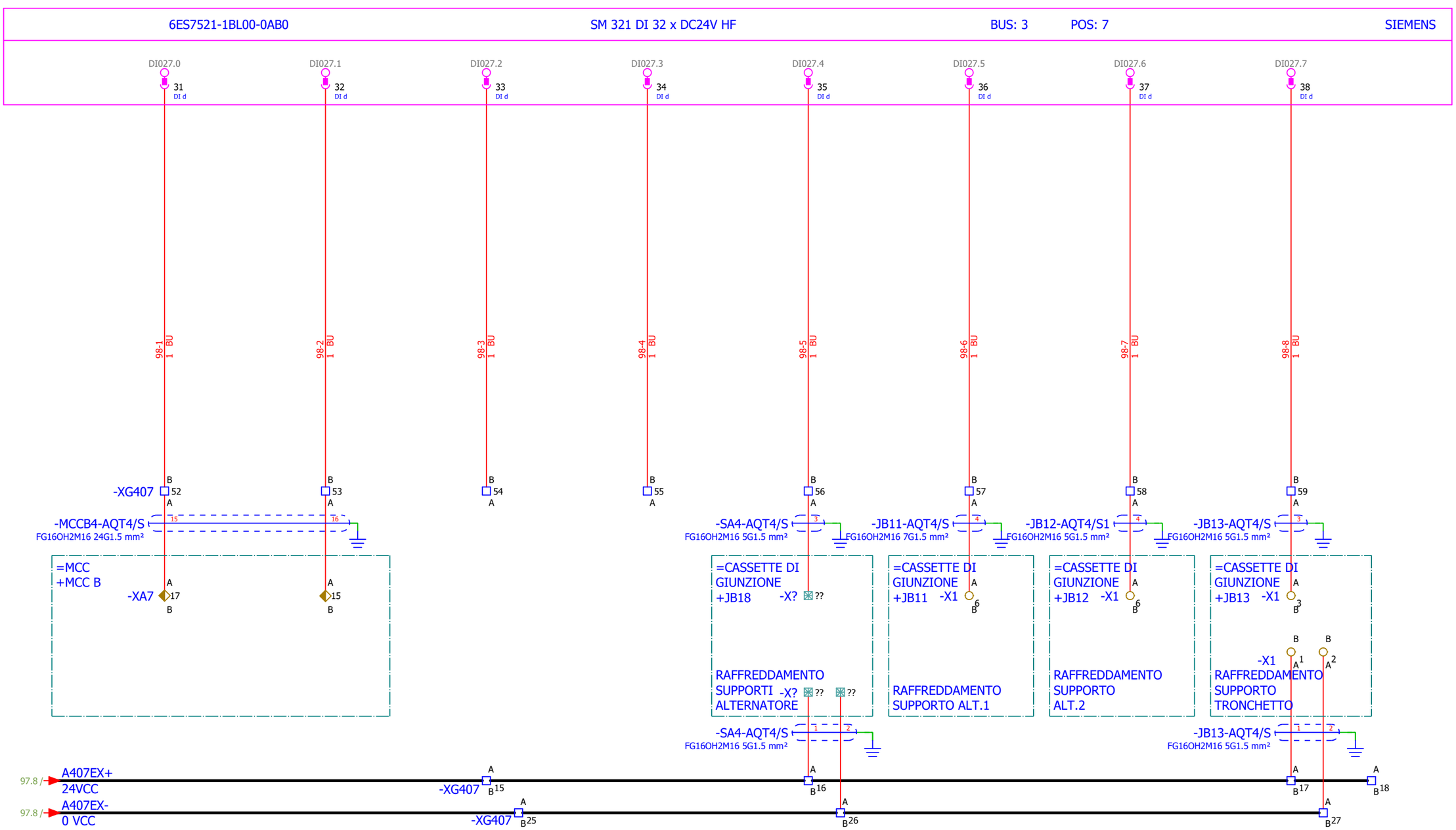

Vertraulich, alle Rechte vorbehalten ISO 16016
Confidential, all rights reserved ISO 16016
No part of this document may be reproduced, stored in a retrieval system, or transmitted , in any form or by any means, without prior permission. All rights reserved in the event of the granting of a patent or the registration of a utility model or design. Offenders will be held liable for the payment of damages.

Rev.	Descrizione Modifiche	Data	Nome
00	PRIMA EMISSIONE	2026/07/06	SJ

S.Massenza gr.3
-
Codeword/Unit

Dis.	S.Jurak	2026/07/06
Con.	T.Trogrlić	2026/07/06
Appr.	P.Kovač	2026/07/06

F
Release note

Hydro Dolomiti energia

VOITH

Armadio Quadro Turbina

Titolo
INGRESSI DIGITALI: BUS-4 POS-7_4

Sales Order 32950
Turbina N. 21506-21507
Disegno N. 2ACS01-0000-10637339
Foglio 98
Cliente N° 25004-DD-EE-04-06-003
Segue - 99

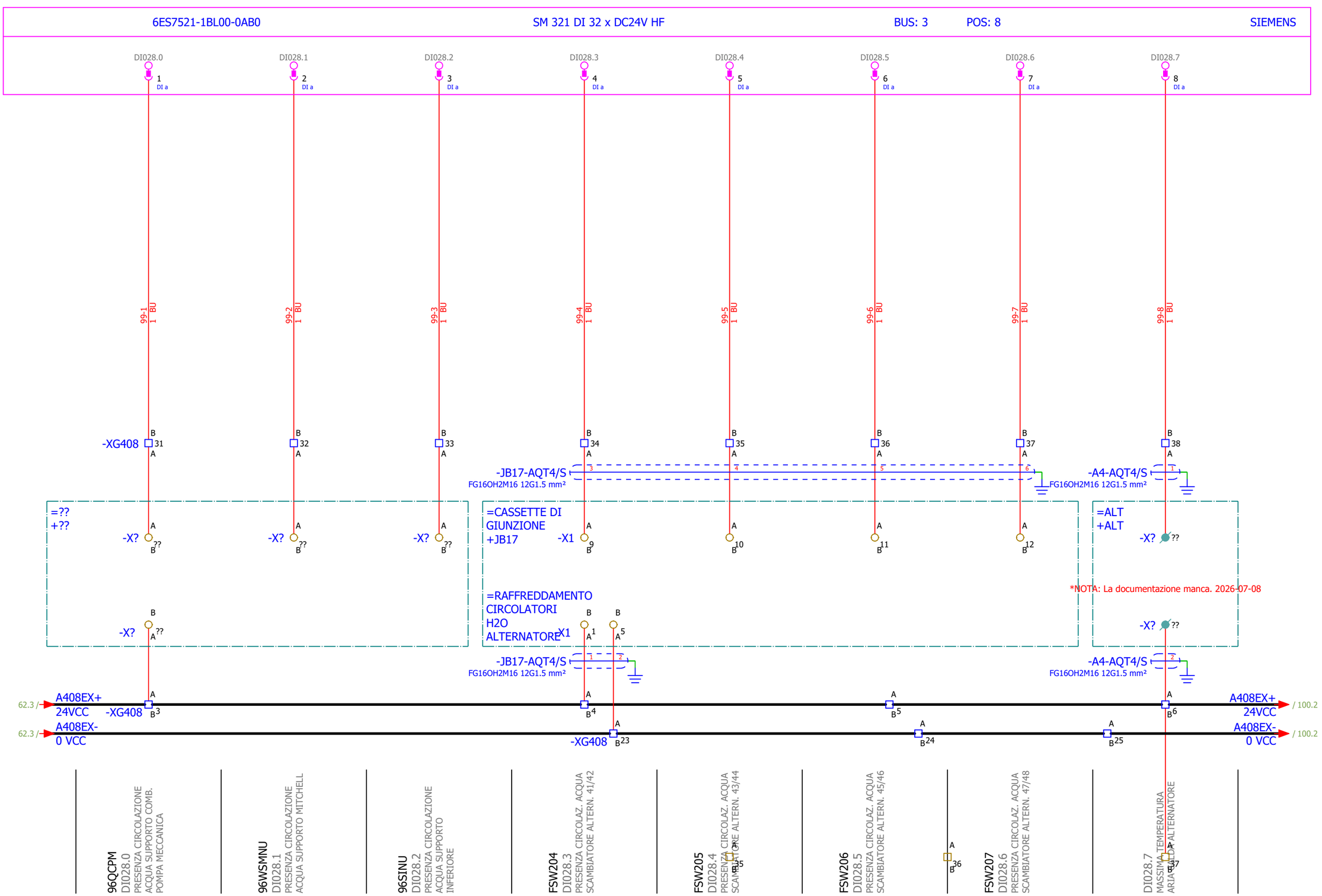

Vertraulich, alle Rechte vorbehalten ISO 16016
Confidential, all rights reserved ISO 16016
No part of this document may be reproduced, stored in a retrieval system, or transmitted , in any form or by any means, without prior permission. All rights reserved in the event of the granting of a patent or the registration of a utility model or design. Offenders will be held liable for the payment of damages.

Rev.	Descrizione Modifiche	Data	Nome
00	PRIMA EMISSIONE	2026/07/06	SJ

S.Massenza gr.3
-
Codeword/Unit

Dis.	S.Jurak	2026/07/06
Con.	T.Trogrlić	2026/07/06
Appr.	P.Kovač	2026/07/06

F
Release note

Hydro Dolomiti energia

VOITH

Armadio Quadro Turbina

Titolo: INGRESSI DIGITALI: BUS-4 POS-8_1

Sales Order	32950	Turbina N.	21506-21507
Disegno N.	2ACS01-0000-10637339	Foglio	99
Cliente N°	25004-DD-EE-04-06-003	Segue	- 100

Confidential, all rights reserved ISO 16016
No part of this document may be reproduced, stored in a retrieval system, or transmitted , in any form or by any means, without prior permission. All rights reserved in the event of the granting of a patent or the registration of a utility model or design. Offenders will be held liable for the payment of damages.
Vertraulich, alle Rechte vorbehalten ISO 16016

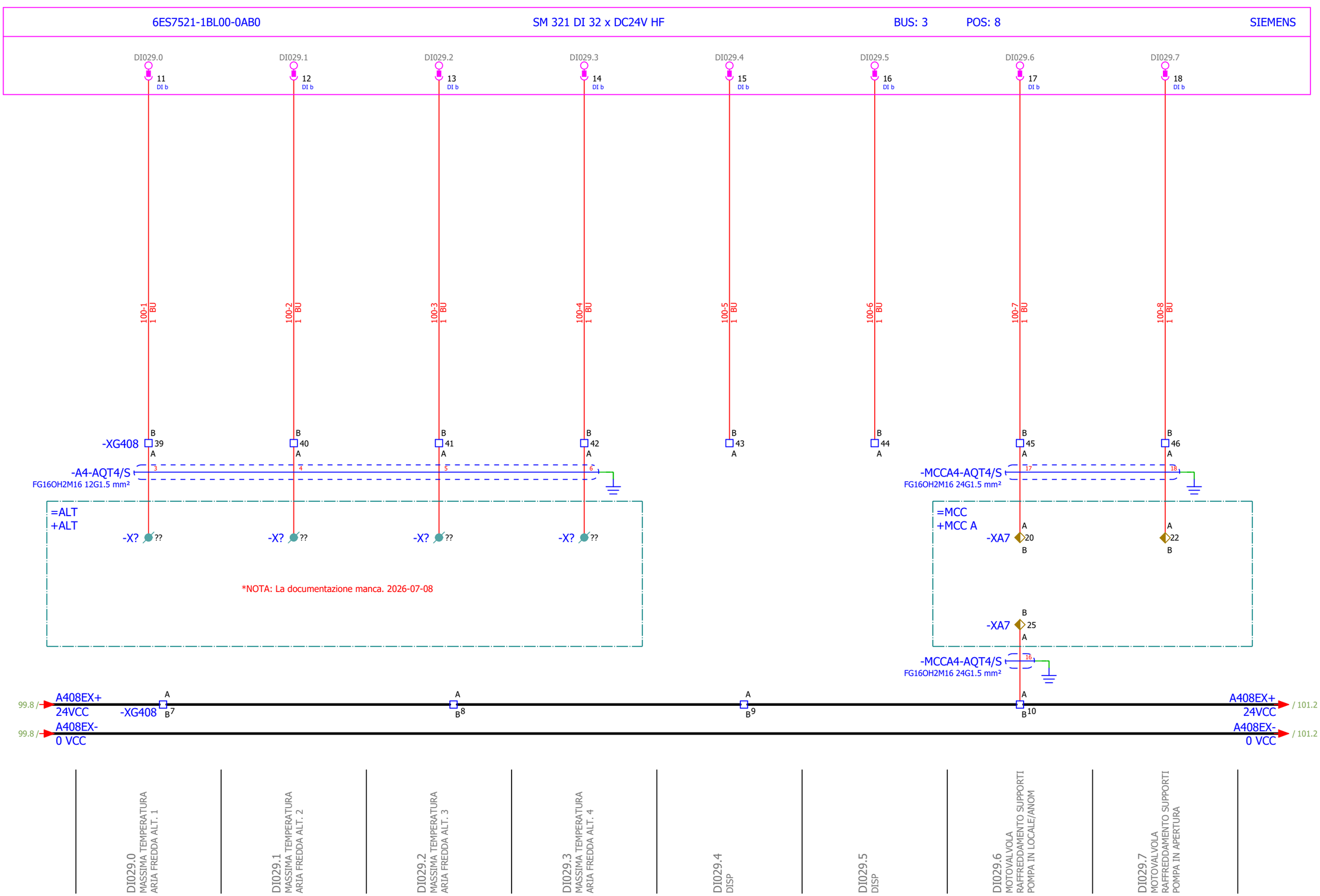

Rev.	Descrizione Modifiche	Data	Nome
00	PRIMA EMISSIONE	2026/07/06	SJ

S.Massenza gr.3
-
Codeword/Unit

Dis.	S.Jurak	2026/07/06
Con.	T.Trogrlić	2026/07/06
Appr.	P.Kovač	2026/07/06

F Release note

Hydro Dolomiti energia

VOITH

Armadio Quadro Turbina

Titolo INGRESSI DIGITALI: BUS-4 POS-8_2

Sales Order 32950

Turbina N. 21506-21507

Disegno N. 2ACS01-0000-10637339

Foglio 100

Cliente N° 25004-DD-EE-04-06-003

Segue - 101

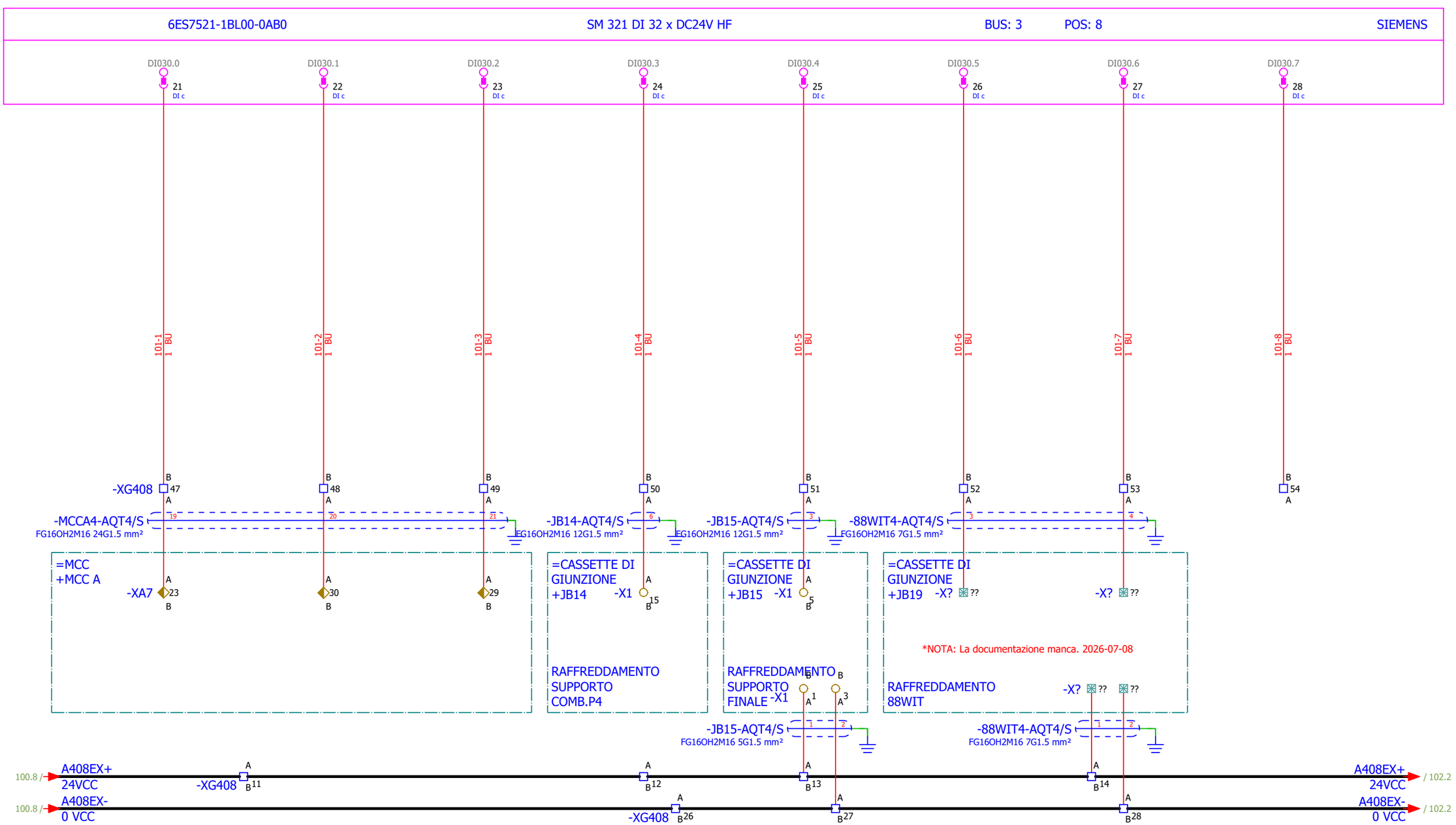

DI030.0 MOTOVALVOLA RAFFREDDAMENTO SUPPORTI POMPA IN CHIUSURA

VMW200.CH DI030.1 MOTOVALVOLA RAFFREDDAMENTO SUPPORTI POMPA CHIUSA

VMW200.AP DI030.2 MOTOVALVOLA RAFFREDDAMENTO SUPPORTI POMPA APERTA

FSW201 DI030.3 PRESENZA CIRCOLAZIONE ACQUA SUPPORTO COMB. P4

FSW200 DI030.4 PRESENZA CIRCOLAZIONE ACQUA SUPPORTO FINALE P4

FSW1 DI030.5 PRESENZA CIRCOLAZIONE ACQUA IRRORAZIONE TURBINA 1

FSW2 DI030.6 PRESENZA CIRCOLAZIONE ACQUA IRRORAZIONE TURBINA 2

DI030.7 DISP

Vertraulich, alle Rechte vorbehalten ISO 16016
Confidential, all rights reserved ISO 16016
No part of this document may be reproduced, stored in a retrieval system, or transmitted , in any form or by any means, without prior permission. All rights reserved in the event of the granting of a patent or the registration of a utility model or design. Offenders will be held liable for the payment of damages.

Rev.	Descrizione Modifiche	Data	Nome
00	PRIMA EMISSIONE	2026/07/06	SJ

S.Massenza gr.3
-
Codeword/Unit

Dis.	S.Jurak	2026/07/06
Con.	T.Trogrlić	2026/07/06
Appr.	P.Kovač	2026/07/06

F Release note

Hydro Dolomiti energia

VOITH

Armadio Quadro Turbina

Titolo INGRESSI DIGITALI: BUS-4 POS-8_3

Sales Order 32950

Turbina N. 21506-21507

Disegno N. 2ACS01-0000-10637339

Foglio 101

Cliente N° 25004-DD-EE-04-06-003

Segue - 102

Confidential, all rights reserved ISO 16016
No part of this document may be reproduced, stored in a retrieval system, or transmitted , in any form or by any means, without prior permission. All rights reserved in the event of the granting of a patent or the registration of a utility model or design. Offenders will be held liable for the payment of damages.
Vertraulich, alle Rechte vorbehalten ISO 16016

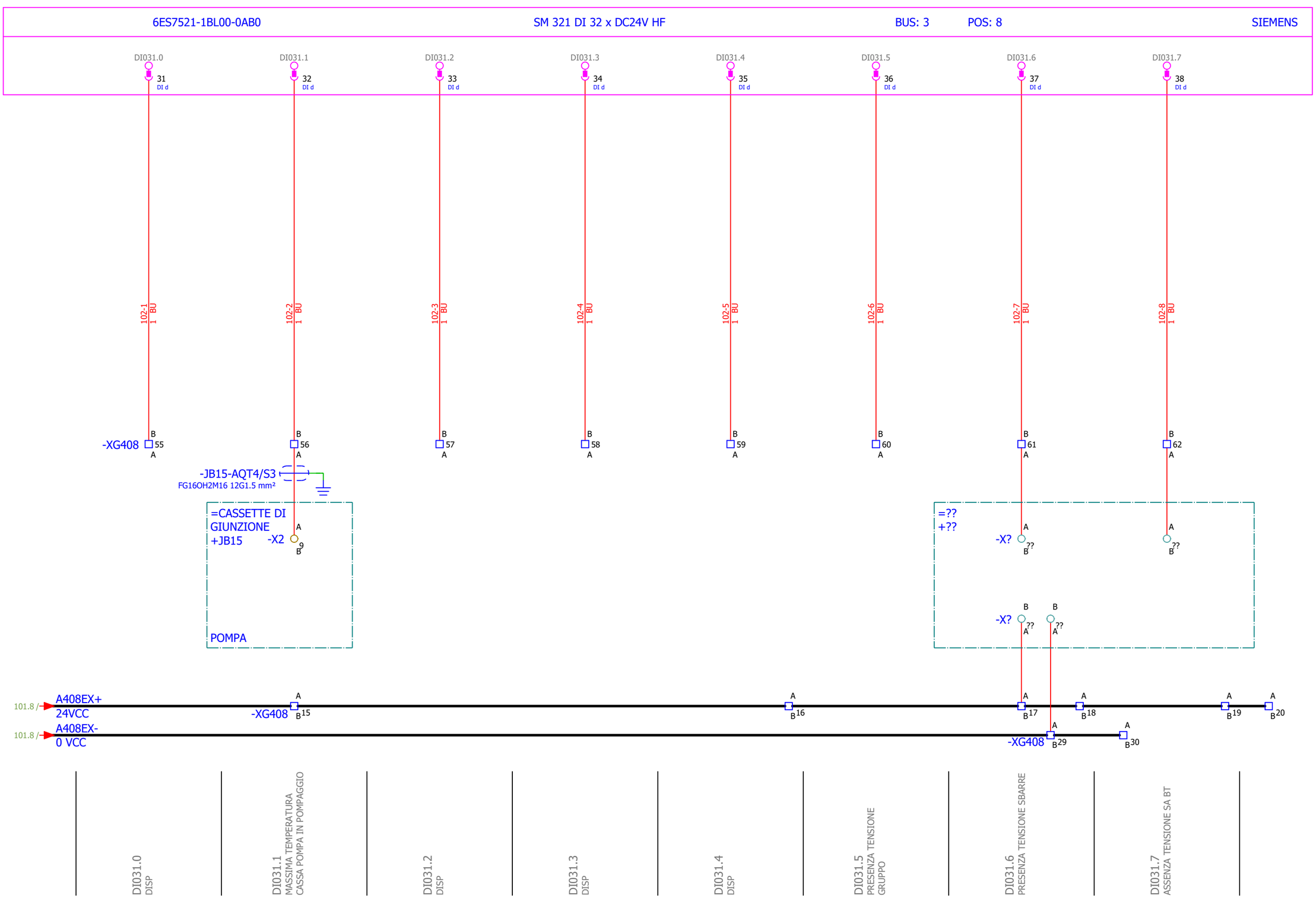

Rev.	Descrizione Modifiche	Data	Nome
00	PRIMA EMISSIONE	2026/07/06	SJ

S.Massenza gr.3
-
Codeword/Unit

Dis.	S.Jurak	2026/07/06
Con.	T.Trogrlić	2026/07/06
Appr.	P.Kovač	2026/07/06

F
Release note

Hydro Dolomiti energia

VOITH

Armadio Quadro Turbina

Titolo: INGRESSI DIGITALI: BUS-4 POS-8_4

Sales Order 32950
Turbina N. 21506-21507
Disegno N. 2ACS01-0000-10637339
Foglio 102
Cliente N° 25004-DD-EE-04-06-003
Segue - 103

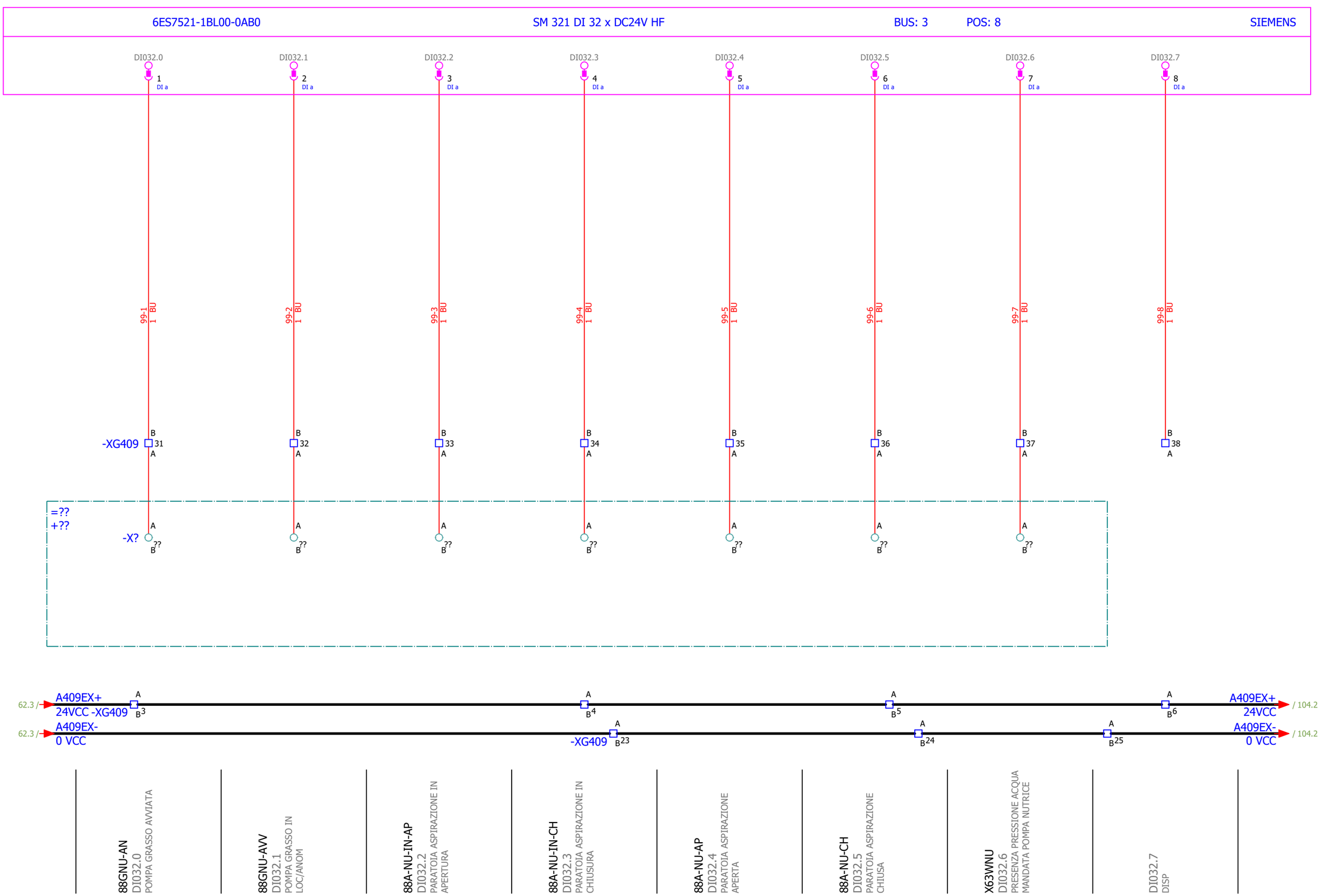

Vertraulich, alle Rechte vorbehalten ISO 16016
Confidential, all rights reserved ISO 16016
No part of this document may be reproduced, stored in a retrieval system, or transmitted , in any form or by any means, without prior permission. All rights reserved in the event of the granting of a patent or the registration of a utility model or design. Offenders will be held liable for the payment of damages.

Rev.	Descrizione Modifiche	Data	Nome
00	PRIMA EMISSIONE	2026/07/06	SJ

S.Massenza gr.3
-
Codeword/Unit

Dis.	S.Jurak	2026/07/06
Con.	T.Trogrlić	2026/07/06
Appr.	P.Kovač	2026/07/06

F
Release note

Hydro Dolomiti energia

VOITH

Armadio Quadro Turbina

Titolo
INGRESSI DIGITALI: BUS-4 POS-9_1

Sales Order	32950	Turbina N.	21506-21507
Disegno N.	2ACS01-0000-10637339	Foglio	103
Cliente N°	25004-DD-EE-04-06-003	Segue -	104

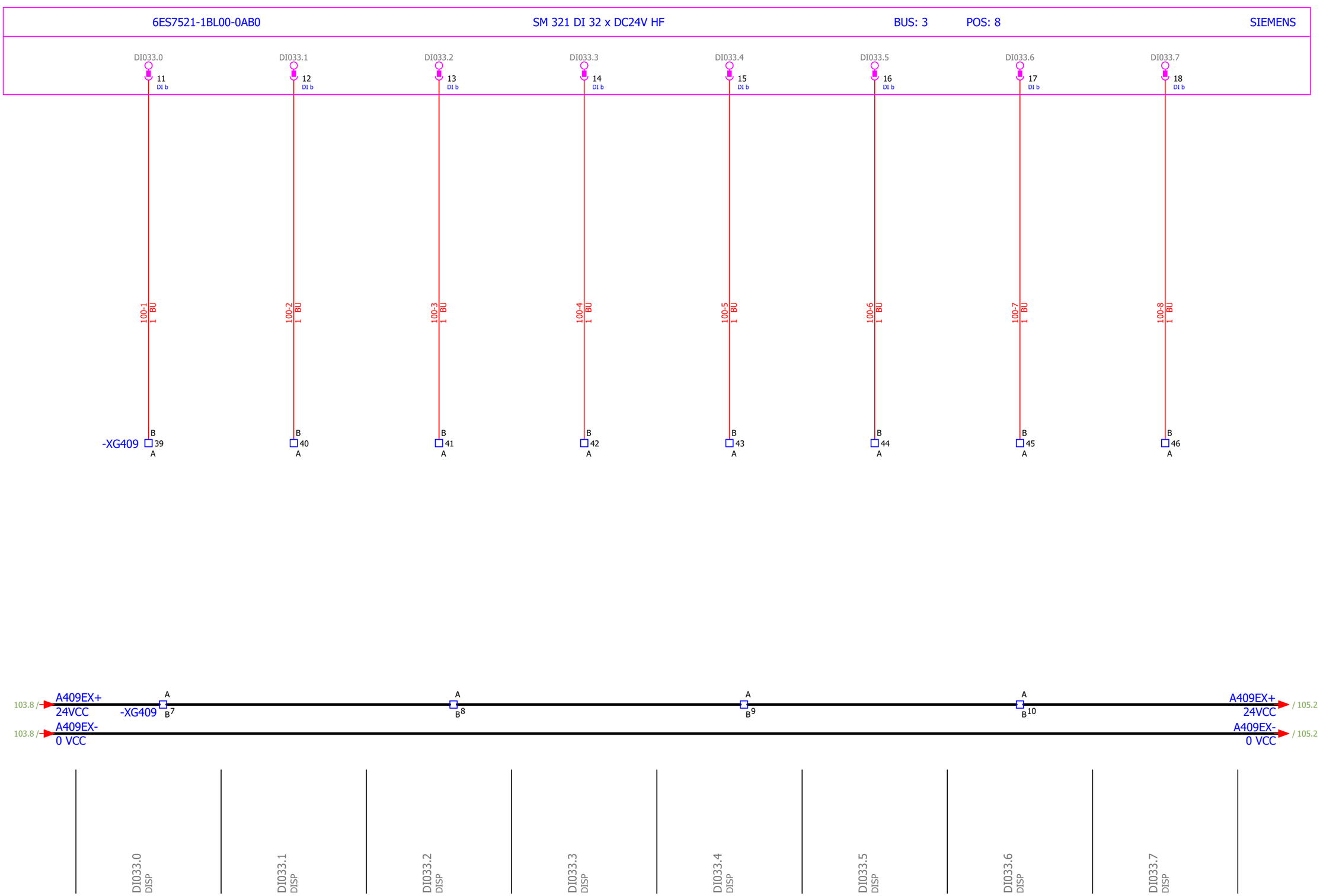

Confidential, all rights reserved ISO 16016
No part of this document may be reproduced, stored in a retrieval system, or transmitted , in any form or by any means, without prior permission. All rights reserved in the event of the granting of a patent or the registration of a utility model or design. Offenders will be held liable for the payment of damages.
Vertraulich, alle Rechte vorbehalten ISO 16016

Rev.	Descrizione Modifiche	Data	Nome
00	PRIMA EMISSIONE	2026/07/06	SJ

S.Massenza gr.3
-
Codeword/Unit

Dis.	S.Jurak	2026/07/06
Con.	T.Trogrlić	2026/07/06
Appr.	P.Kovač	2026/07/06

F
Release note

Hydro Dolomiti energia

VOITH

Armadio Quadro Turbina

Titolo INGRESSI DIGITALI: BUS-4 POS-9_2

Sales Order 32950

Turbina N. 21506-21507

Disegno N. 2ACS01-0000-10637339

Foglio 104

Cliente N° 25004-DD-EE-04-06-003

Segue - 105

Confidential, all rights reserved ISO 16016
No part of this document may be reproduced, stored in a retrieval system, or transmitted , in any form or by any means, without prior permission. All rights reserved in the event of the granting of a patent or the registration of a utility model or design. Offenders will be held liable for the payment of damages.
Vertraulich, alle Rechte vorbehalten ISO 16016

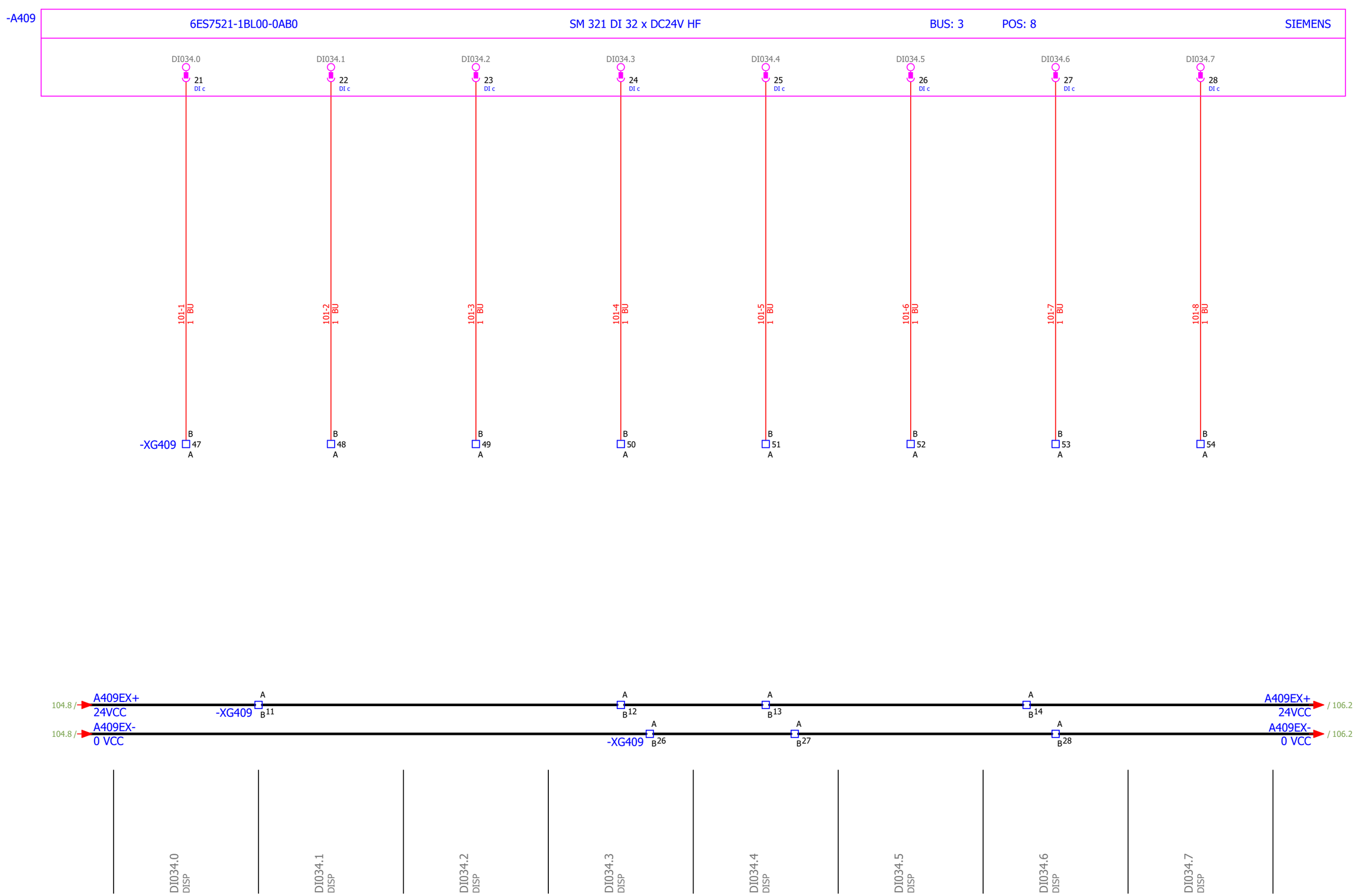

Rev.	Descrizione Modifiche	Data	Nome
00	PRIMA EMISSIONE	2026/07/06	SJ

S.Massenza gr.3
-
Codeword/Unit

Dis.	S.Jurak	2026/07/06
Con.	T.Trogrlić	2026/07/06
Appr.	P.Kovač	2026/07/06

F
Release note

Hydro Dolomiti energia

VOITH

Armadio Quadro Turbina

Titolo: INGRESSI DIGITALI: BUS-4 POS-9_3

Sales Order: 32950
Turbina N.: 21506-21507
Disegno N.: 2ACS01-0000-10637339
Foglio: 105
Cliente N°: 25004-DD-EE-04-06-003
Segue: - 106

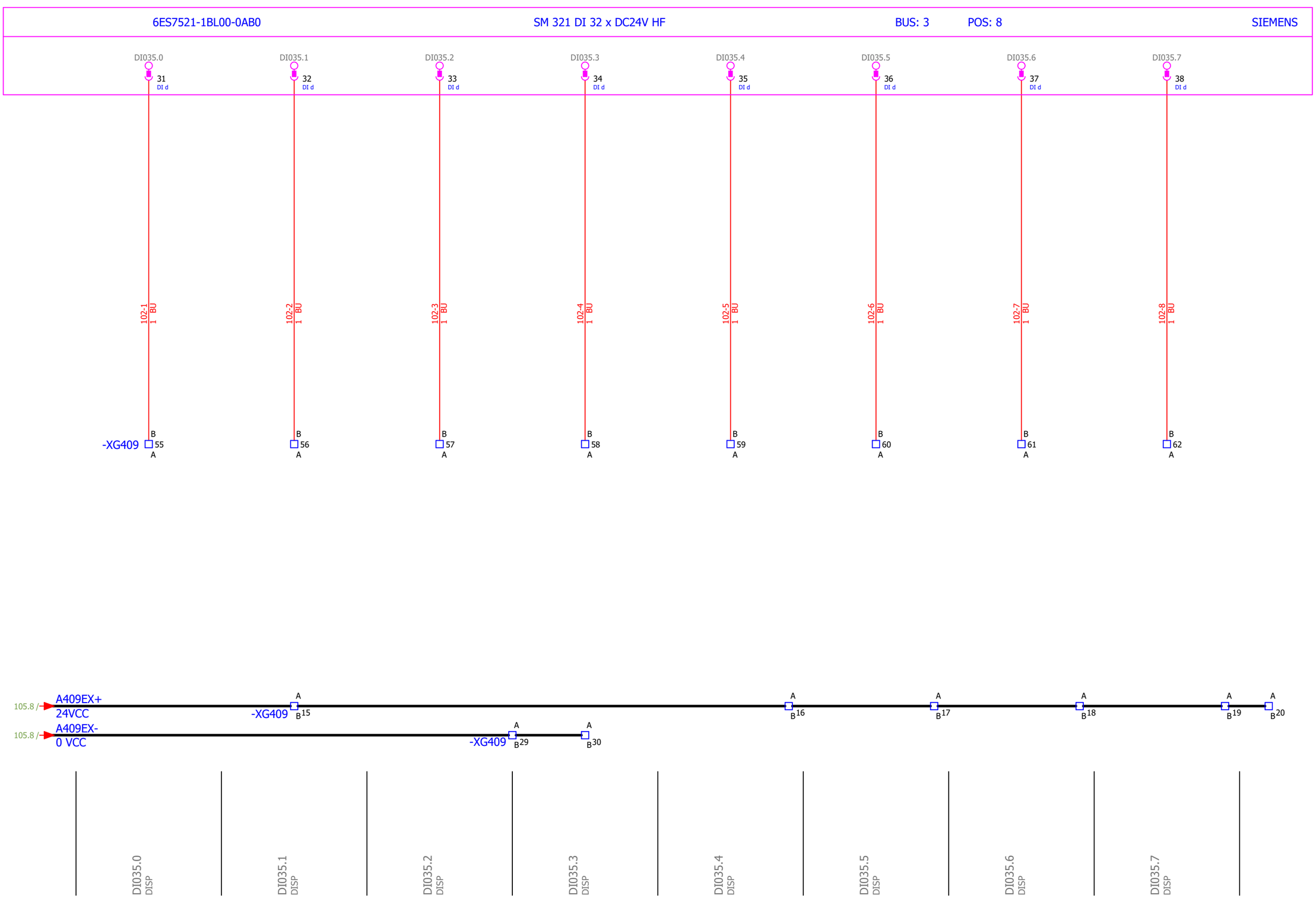

Vertraulich, alle Rechte vorbehalten ISO 16016
Confidential, all rights reserved ISO 16016
No part of this document may be reproduced, stored in a retrieval system, or transmitted , in any form or by any means, without prior permission. All rights reserved in the event of the granting of a patent or the registration of a utility model or design. Offenders will be held liable for the payment of damages.

Rev.	Descrizione Modifiche	Data	Nome
00	PRIMA EMISSIONE	2026/07/06	SJ

S.Massenza gr.3
-
Codeword/Unit

Dis.	S.Jurak	2026/07/06
Con.	T.Trogrlić	2026/07/06
Appr.	P.Kovač	2026/07/06

F
Release note

Hydro Dolomiti energia

VOITH

Armadio Quadro Turbina

Titolo: INGRESSI DIGITALI: BUS-4 POS-9_4

Sales Order 32950
Turbina N. 21506-21507
Disegno N. 2ACS01-0000-10637339
Foglio 106
Cliente N° 25004-DD-EE-04-06-003
Segue - 111

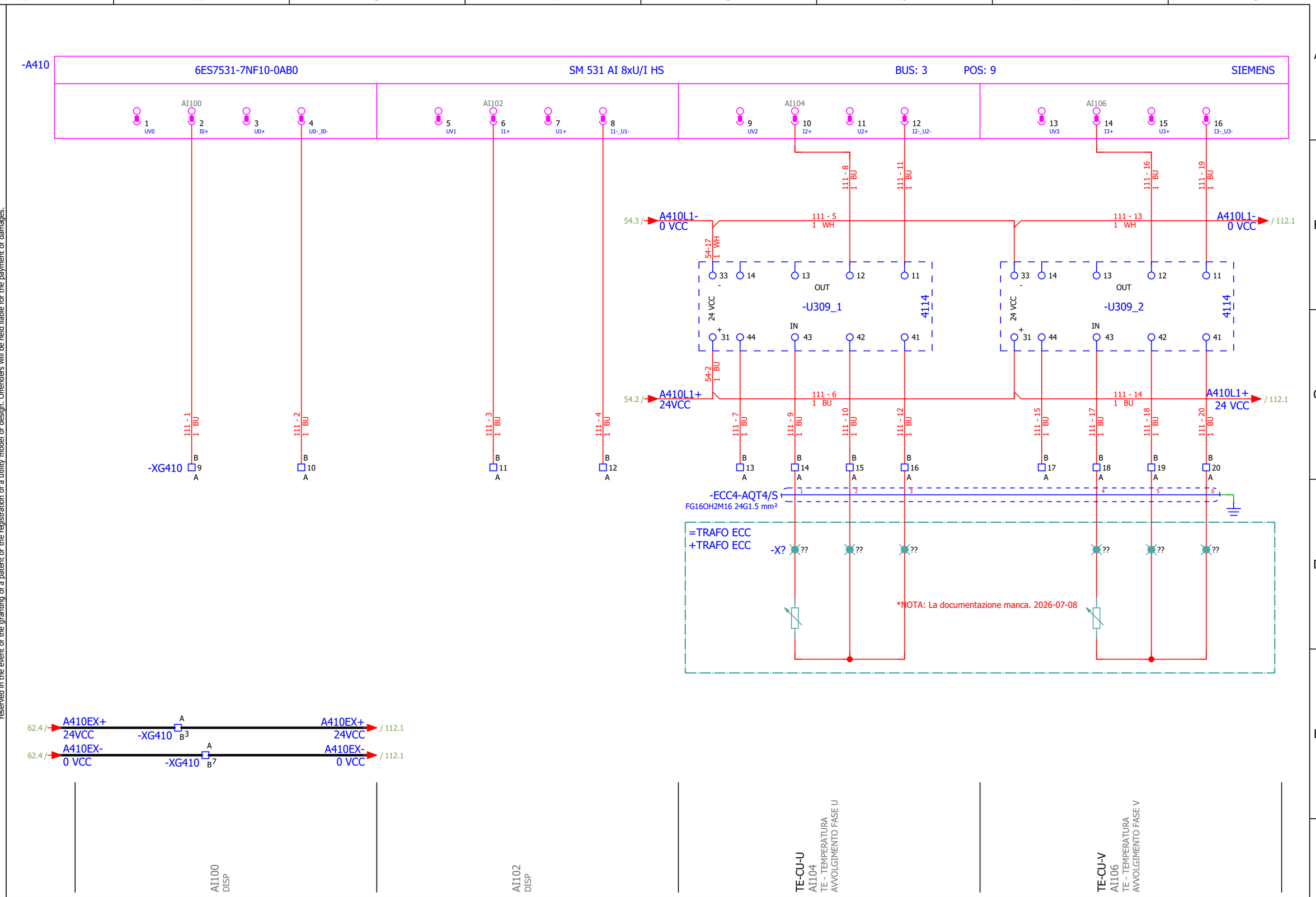

Vertraulich, alle Rechte vorbehalten ISO 16016
Confidential, all rights reserved ISO 16016
No part of this document may be reproduced, stored in a retrieval system, or transmitted , in any form or by any means, without prior permission. All rights reserved in the event of the granting of a patent or the registration of a utility model or design. Offenders will be held liable for the payment of damages.

Rev.	Descrizione Modifiche	Data	Nome
00	PRIMA EMISSIONE	2026/07/06	SJ

S.Massenza gr.3 - Codeword/Unit

Dis.	S.Jurak	2026/07/06
Con.	T.Trogrlić	2026/07/06
Appr.	P.Kovač	2026/07/06

F Release note

Hydro Dolomiti energia

VOITH

Armadio Quadro Turbina

Titolo INGRESSI ANALOGICI: BUS-4 POS-10_1

Sales Order 32950

Turbina N. 21506-21507

Disegno N. 2ACS01-0000-10637339

Cliente N° 25004-DD-EE-04-06-003

Foglio 111

Segue - 112

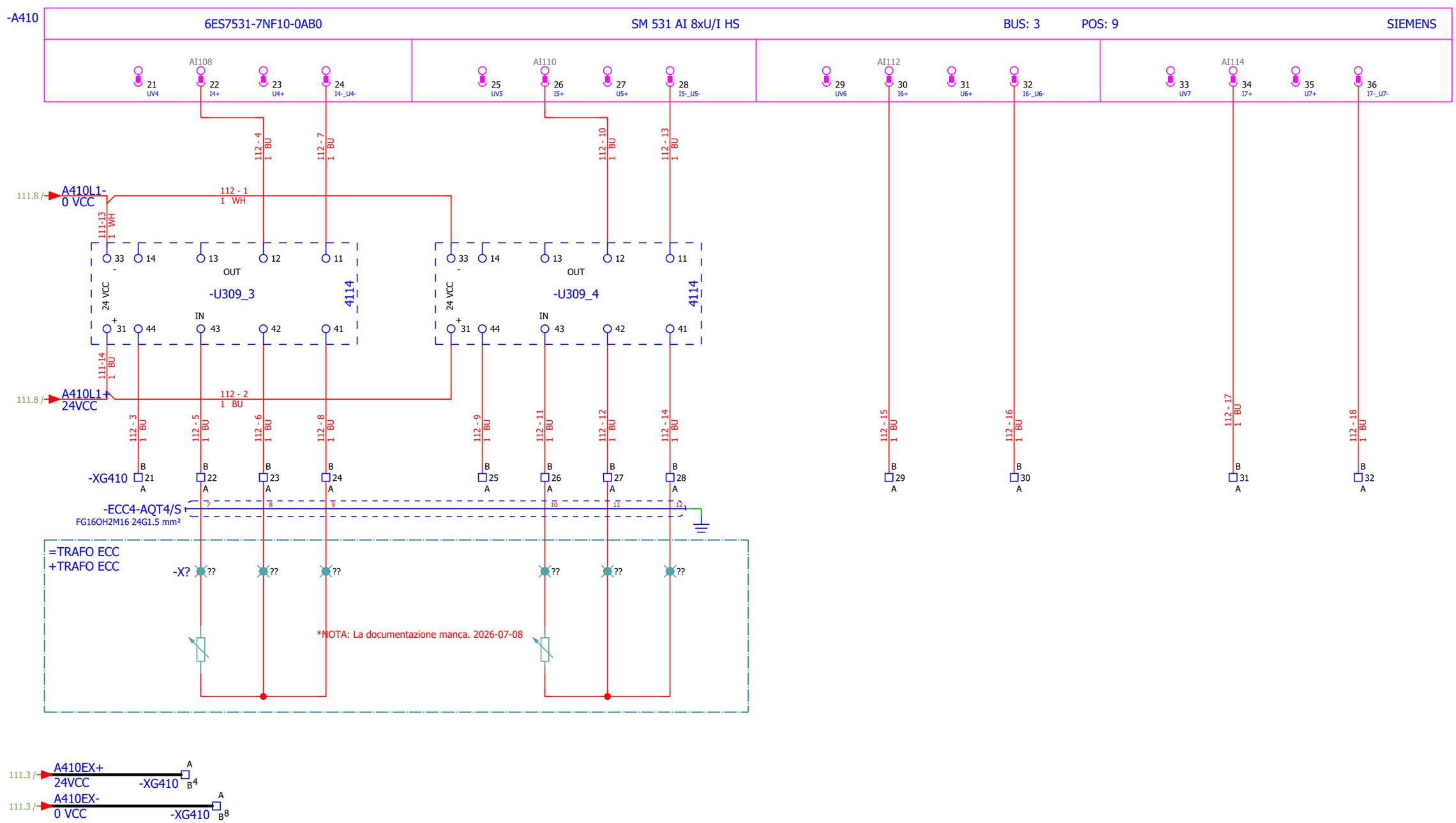

Vertraulich, alle Rechte vorbehalten ISO 16016
Confidential, all rights reserved ISO 16016
No part of this document may be reproduced, stored in a retrieval system, or transmitted , in any form or by any means, without prior permission. All rights reserved in the event of the granting of a patent or the registration of a utility model or design. Offenders will be held liable for the payment of damages.

Rev.	Descrizione Modifiche	Data	Nome
00	PRIMA EMISSIONE	2026/07/06	SJ

S.Massenza gr.3
-
Codeword/Unit

Dis.	S.Jurak	2026/07/06
Con.	T.Trogrlić	2026/07/06
Appr.	P.Kovač	2026/07/06

F
Release note

Hydro Dolomiti energia

VOITH

Armadio Quadro Turbina

Titolo INGRESSI ANALOGICI: BUS-4 POS-10_2

Sales Order 32950
Turbina N. 21506-21507
Disegno N. 2ACS01-0000-10637339
Foglio 112
Cliente N° 25004-DD-EE-04-06-003
Segue - 113

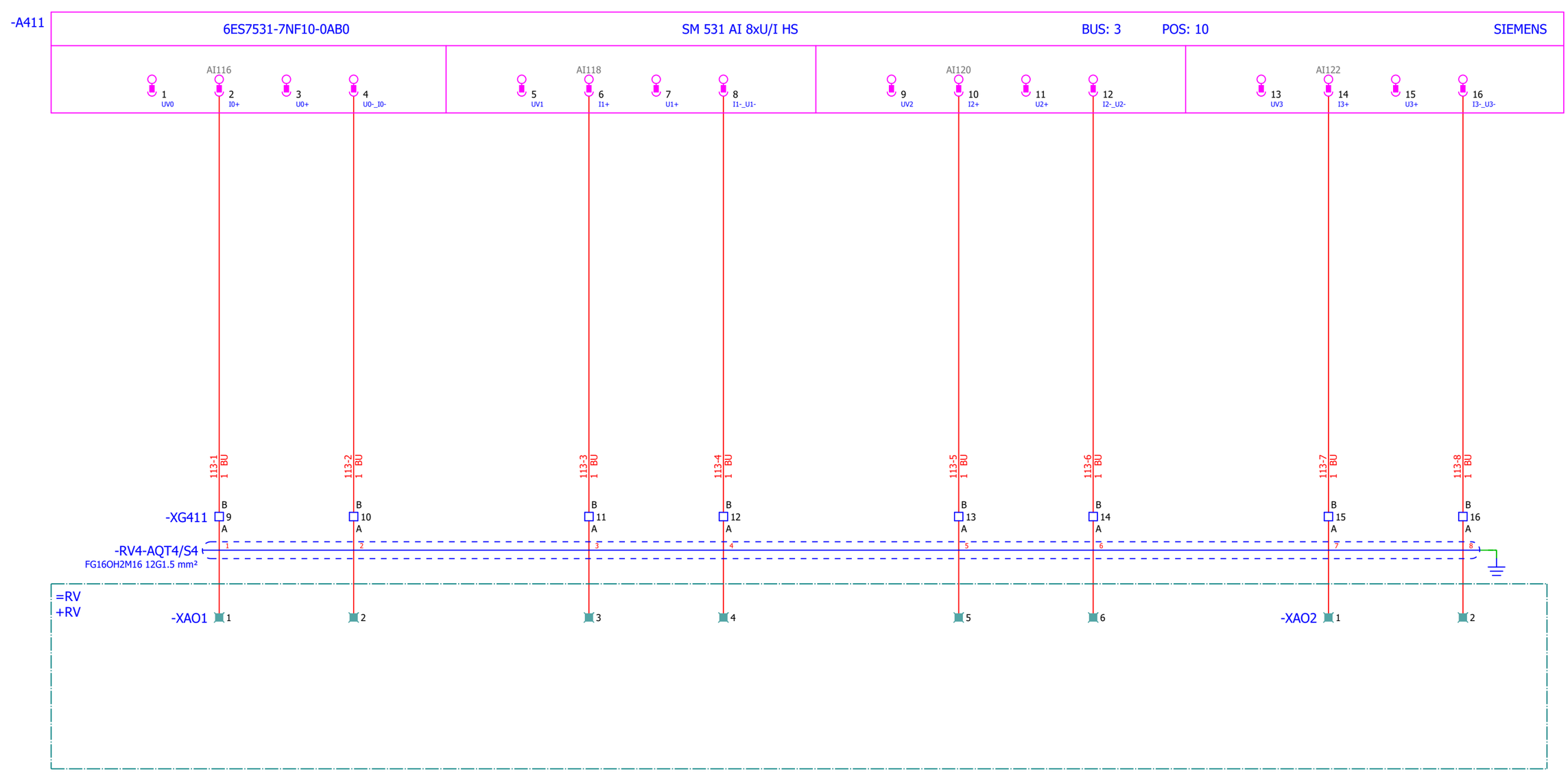

AI116
RV - RILETTURA RIFERIMENTO DI POTENZA ANALOGICO

RDP_OUT
AI118
RV - RIFERIMENTO DI POTENZA

FG_OUT
AI120
RV - VELOCITÀ GRUPPO

EPID_OUT
AI122
RV - VALORE DI POTENZA PRIMARIA EROGATO

Vertraulich, alle Rechte vorbehalten ISO 16016
Confidential, all rights reserved ISO 16016
No part of this document may be reproduced, stored in a retrieval system, or transmitted , in any form or by any means, without prior permission. All rights reserved in the event of the granting of a patent or the registration of a utility model or design. Offenders will be held liable for the payment of damages.

Rev.	Descrizione Modifiche	Data	Nome
00	PRIMA EMISSIONE	2026/07/06	SJ

S.Massenza gr.3
-
Codeword/Unit

Dis.	S.Jurak	2026/07/06
Con.	T.Trogrlić	2026/07/06
Appr.	P.Kovač	2026/07/06

F
Release note

Hydro Dolomiti energia

VOITH

Armadio Quadro Turbina

Titolo INGRESSI ANALOGICI: BUS-4 POS-11_1

Sales Order 32950
Turbina N. 21506-21507
Disegno N. 2ACS01-0000-10637339
Foglio 113
Cliente N° 25004-DD-EE-04-06-003
Segue - 114

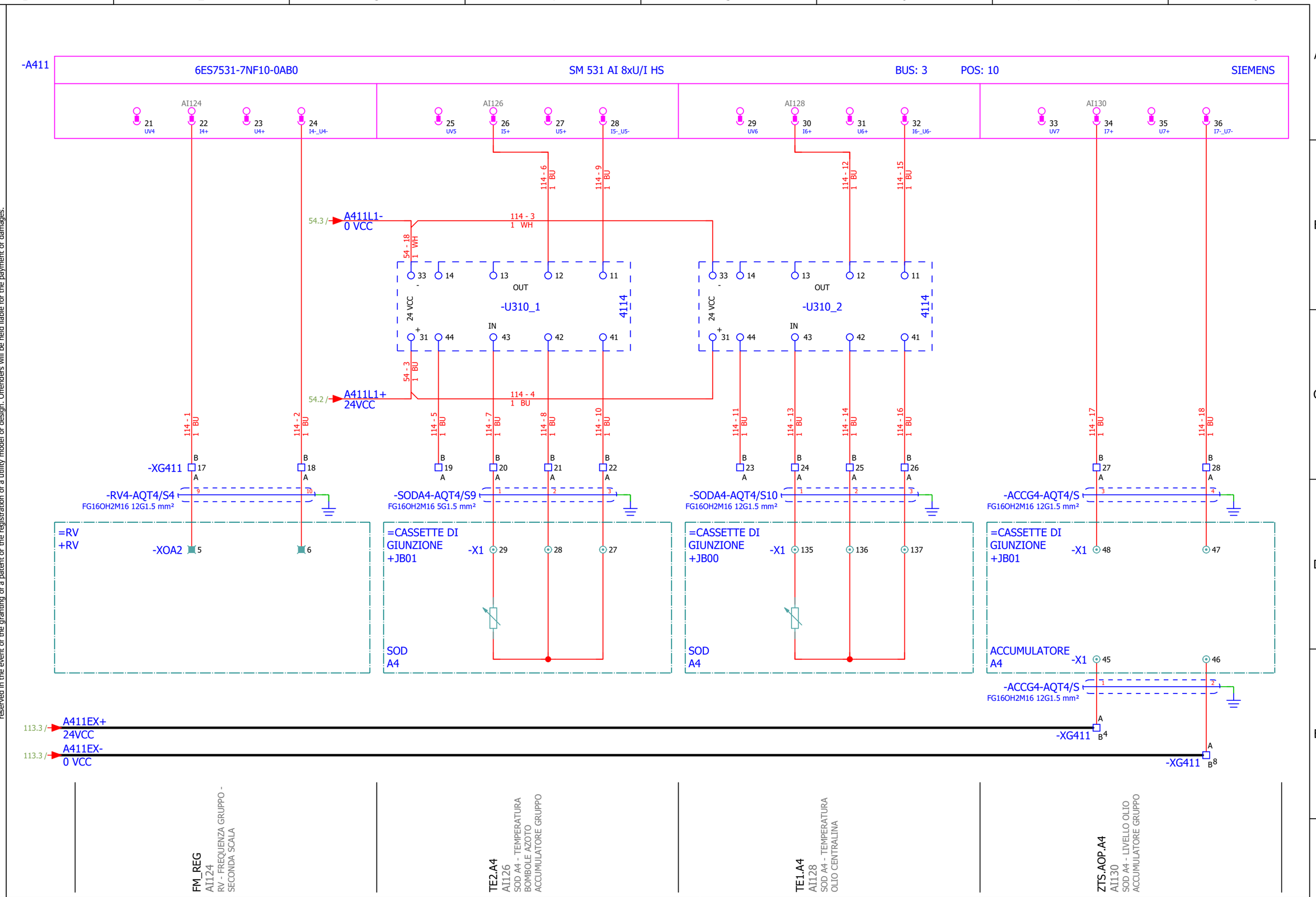

Vertraulich, alle Rechte vorbehalten ISO 16016
Confidential, all rights reserved ISO 16016
No part of this document may be reproduced, stored in a retrieval system, or transmitted , in any form or by any means, without prior permission. All rights reserved in the event of the granting of a patent or the registration of a utility model or design. Offenders will be held liable for the payment of damages.

Rev.	Descrizione Modifiche	Data	Nome
00	PRIMA EMISSIONE	2026/07/06	SJ

S.Massenza gr.3
-
Codeword/Unit

Dis.	S.Jurak	2026/07/06
Con.	T.Trogrlić	2026/07/06
Appr.	P.Kovač	2026/07/06

F
Release note

Hydro Dolomiti energia

VOITH

Armadio Quadro Turbina

Titolo INGRESSI ANALOGICI: BUS-4 POS-11_2

Sales Order 32950
Turbina N. 21506-21507
Disegno N. 2ACS01-0000-10637339
Foglio 114
Cliente N° 25004-DD-EE-04-06-003
Segue - 115

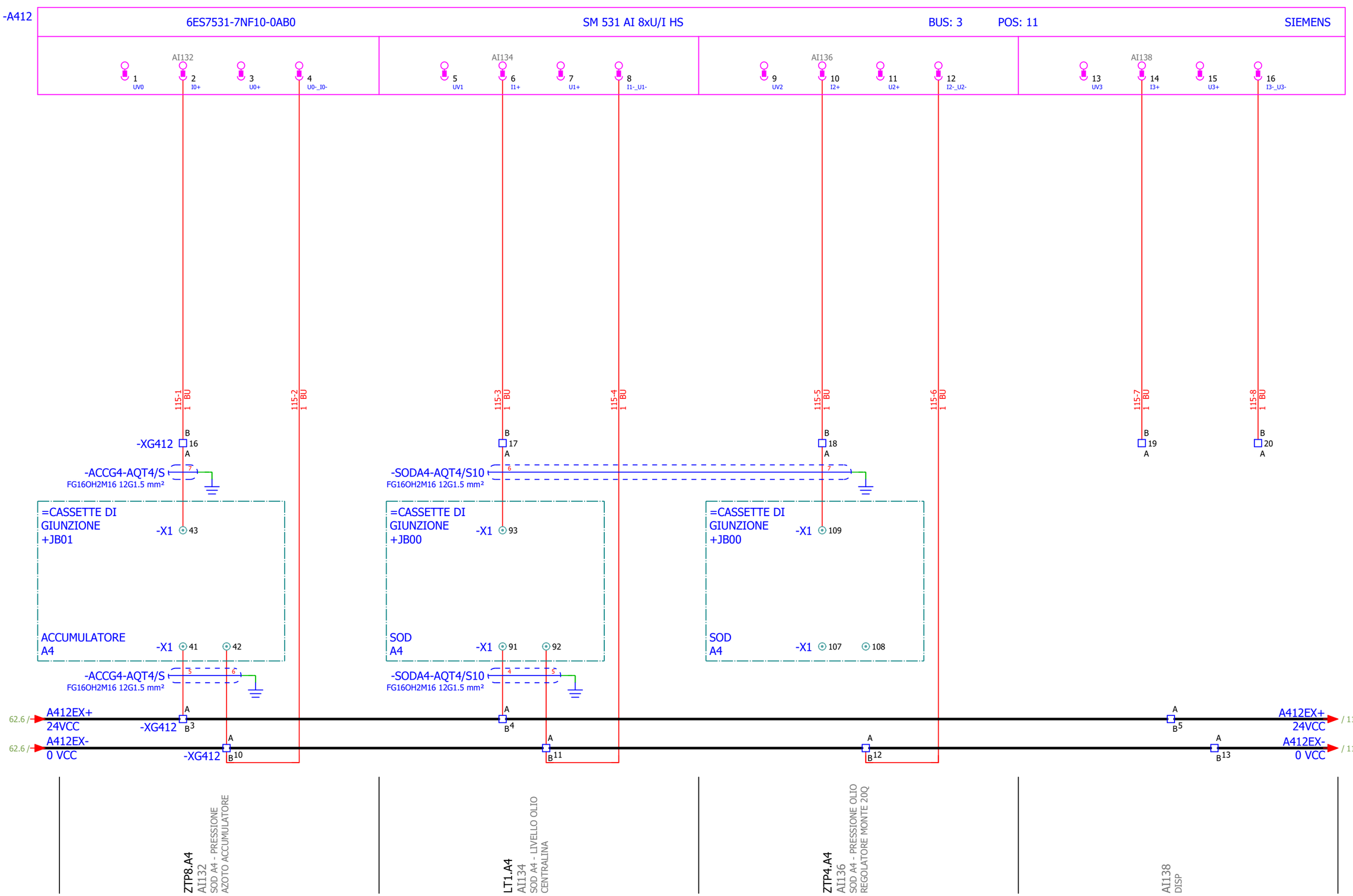

Vertraulich, alle Rechte vorbehalten ISO 16016
Confidential, all rights reserved ISO 16016
No part of this document may be reproduced, stored in a retrieval system, or transmitted , in any form or by any means, without prior permission. All rights reserved in the event of the granting of a patent or the registration of a utility model or design. Offenders will be held liable for the payment of damages.

Rev.	Descrizione Modifiche	Data	Nome
00	PRIMA EMISSIONE	2026/07/06	SJ

S.Massenza gr.3
-
Codeword/Unit

Dis.	S.Jurak	2026/07/06
Con.	T.Trogrlić	2026/07/06
Appr.	P.Kovač	2026/07/06

F
Release note

Hydro Dolomiti energia

VOITH

Armadio Quadro Turbina

Titolo INGRESSI ANALOGICI: BUS-4 POS-12_1

Sales Order 32950

Turbina N. 21506-21507

Disegno N. 2ACS01-0000-10637339

Foglio 115

Cliente N° 25004-DD-EE-04-06-003

Segue - 116

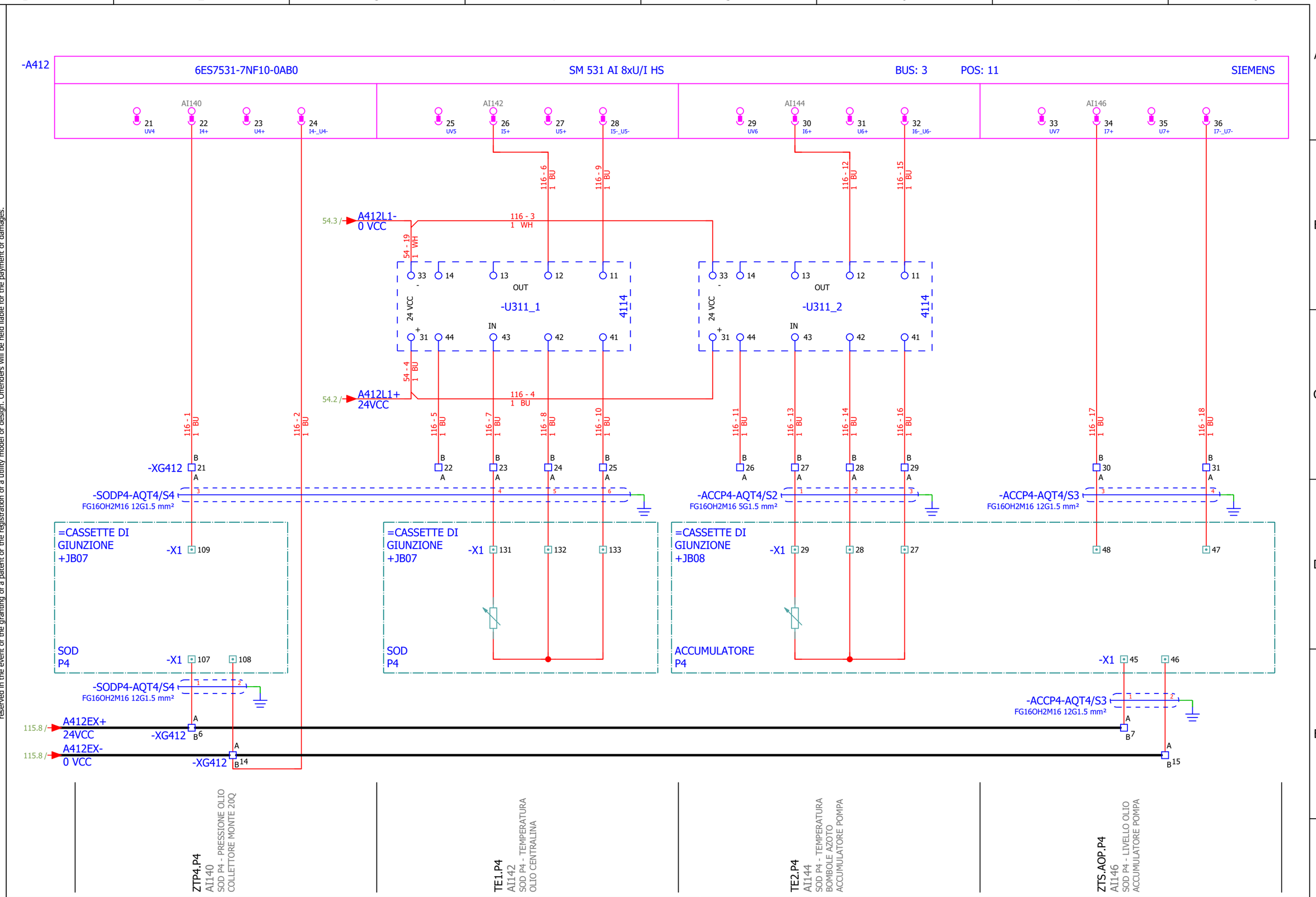

Vertraulich, alle Rechte vorbehalten ISO 16016
Confidential, all rights reserved ISO 16016
No part of this document may be reproduced, stored in a retrieval system, or transmitted , in any form or by any means, without prior permission. All rights reserved in the event of the granting of a patent or the registration of a utility model or design. Offenders will be held liable for the payment of damages.

Rev.	Descrizione Modifiche	Data	Nome
00	PRIMA EMISSIONE	2026/07/06	SJ

S.Massenza gr.3
-
Codeword/Unit

Dis.	S.Jurak	2026/07/06
Con.	T.Trogrlić	2026/07/06
Appr.	P.Kovač	2026/07/06

F
Release note

Hydro Dolomiti energia

VOITH

Armadio Quadro Turbina

Titolo INGRESSI ANALOGICI: BUS-4 POS-12_2

Sales Order 32950
Turbina N. 21506-21507
Disegno N. 2ACS01-0000-10637339
Foglio 116
Cliente N° 25004-DD-EE-04-06-003
Segue - 117

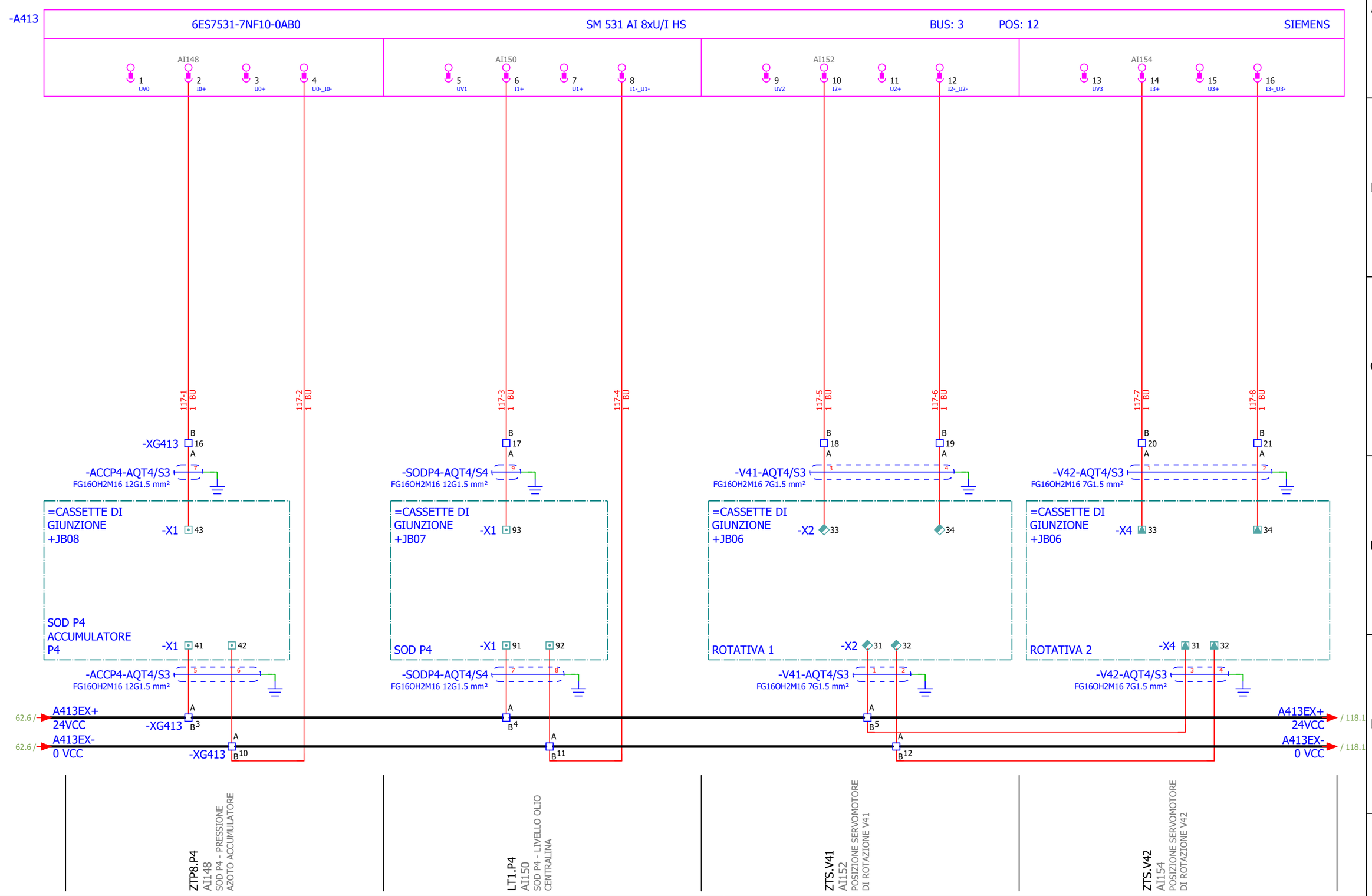

Vertraulich, alle Rechte vorbehalten ISO 16016
Confidential, all rights reserved ISO 16016
No part of this document may be reproduced, stored in a retrieval system, or transmitted , in any form or by any means, without prior permission. All rights reserved in the event of the granting of a patent or the registration of a utility model or design. Offenders will be held liable for the payment of damages.

Rev.	Descrizione Modifiche	Data	Nome
00	PRIMA EMISSIONE	2026/07/06	SJ

S.Massenza gr.3
-
Codeword/Unit

Dis.	S.Jurak	2026/07/06
Con.	T.Trogrlić	2026/07/06
Appr.	P.Kovač	2026/07/06

F Release note

Hydro Dolomiti energia

VOITH

Armadio Quadro Turbina

Titolo INGRESSI ANALOGICI: BUS-4 POS-13_1

Sales Order 32950

Turbina N. 21506-21507

Disegno N. 2ACS01-0000-10637339

Foglio 117

Cliente N° 25004-DD-EE-04-06-003

Segue - 118

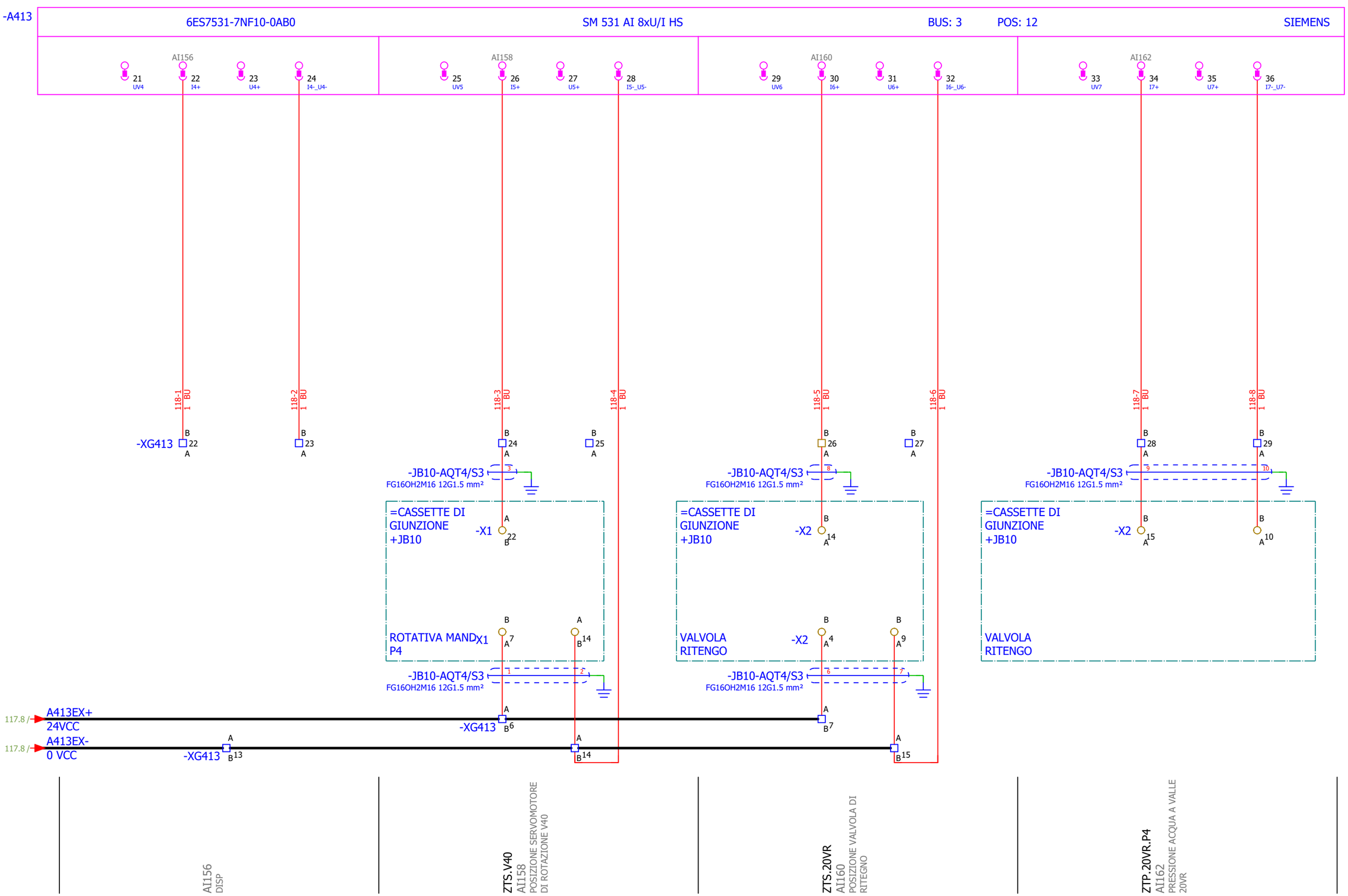

Confidential, all rights reserved ISO 16016
No part of this document may be reproduced, stored in a retrieval system, or transmitted , in any form or by any means, without prior permission. All rights reserved in the event of the granting of a patent or the registration of a utility model or design. Offenders will be held liable for the payment of damages.
Vertraulich, alle Rechte vorbehalten ISO 16016

Rev.	Descrizione Modifiche	Data	Nome
00	PRIMA EMISSIONE	2026/07/06	SJ

S.Massenza gr.3
-
Codeword/Unit

Dis.	S.Jurak	2026/07/06
Con.	T.Trogrlić	2026/07/06
Appr.	P.Kovač	2026/07/06

F Release note

Hydro Dolomiti energia

VOITH

Armadio Quadro Turbina

Titolo INGRESSI ANALOGICI: BUS-4 POS-13_2

Sales Order 32950

Turbina N. 21506-21507

Disegno N. 2ACS01-0000-10637339

Foglio 118

Cliente N° 25004-DD-EE-04-06-003

Segue - 119

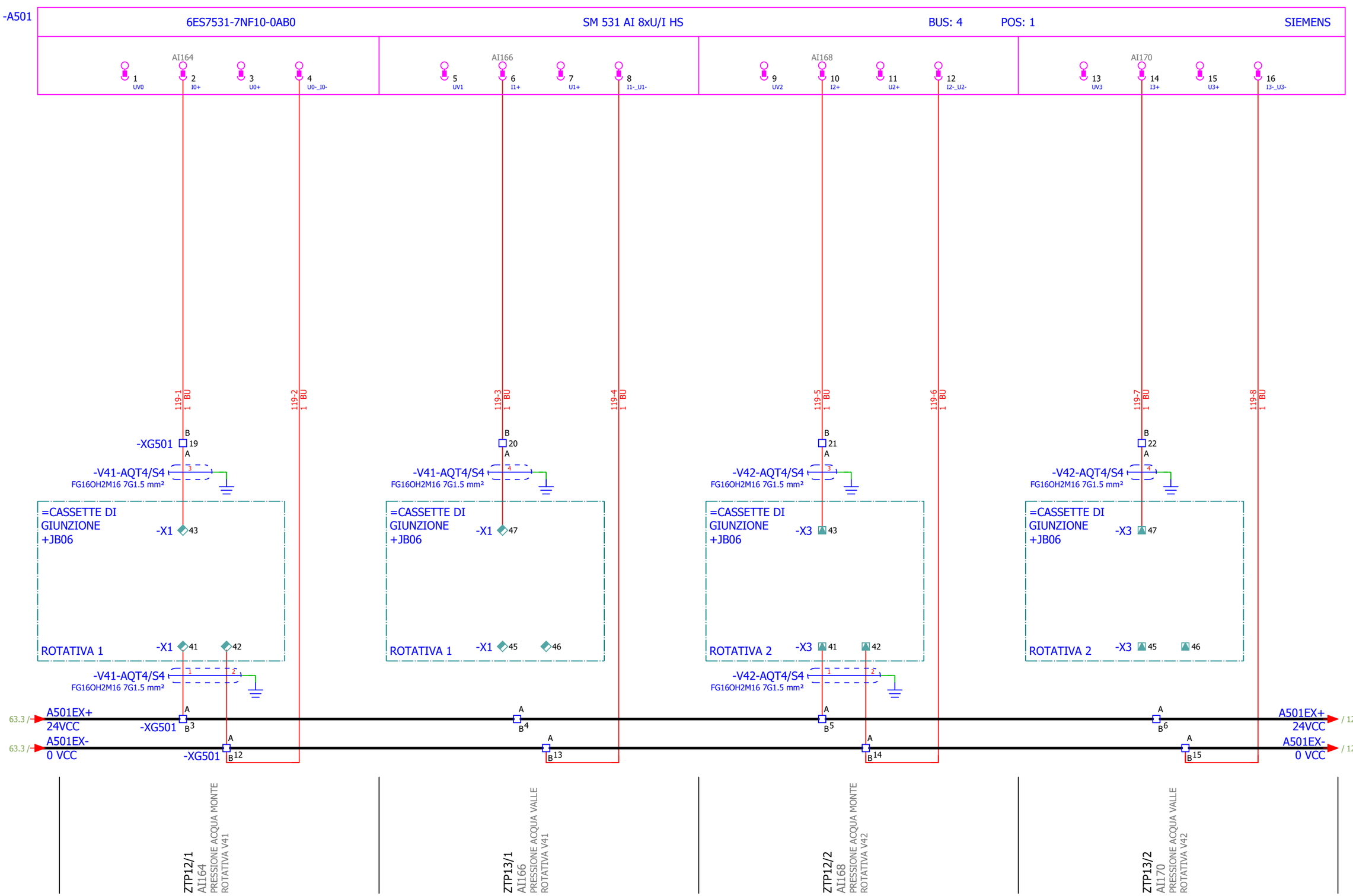

Vertraulich, alle Rechte vorbehalten ISO 16016
Confidential, all rights reserved ISO 16016
No part of this document may be reproduced, stored in a retrieval system, or transmitted , in any form or by any means, without prior permission. All rights reserved in the event of the granting of a patent or the registration of a utility model or design. Offenders will be held liable for the payment of damages.

Rev.	Descrizione Modifiche	Data	Nome
00	PRIMA EMISSIONE	2026/07/06	SJ

S.Massenza gr.3
-
Codeword/Unit

Dis.	S.Jurak	2026/07/06
Con.	T.Trogrlić	2026/07/06
Appr.	P.Kovač	2026/07/06

F
Release note

Hydro Dolomiti energia

VOITH

Armadio Quadro Turbina

Titolo INGRESSI ANALOGICI: BUS-5 POS-1_1

Sales Order 32950

Turbina N. 21506-21507

Disegno N. 2ACS01-0000-10637339

Foglio 119

Cliente N° 25004-DD-EE-04-06-003

Segue - 120

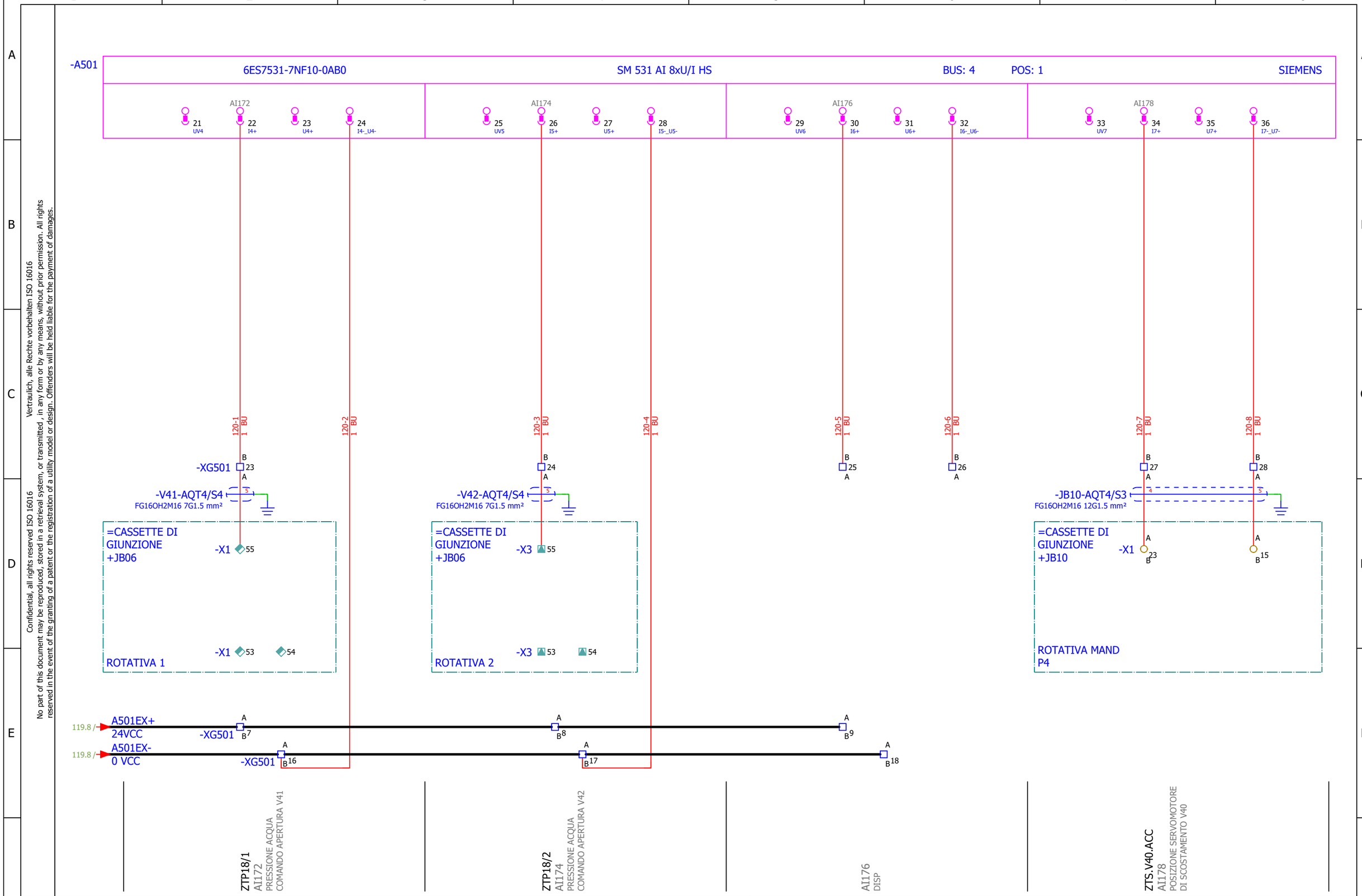

Vertraulich, alle Rechte vorbehalten ISO 16016
Confidential, all rights reserved ISO 16016
No part of this document may be reproduced, stored in a retrieval system, or transmitted , in any form or by any means, without prior permission. All rights reserved in the event of the granting of a patent or the registration of a utility model or design. Offenders will be held liable for the payment of damages.

Rev.	Descrizione Modifiche	Data	Nome
00	PRIMA EMISSIONE	2026/07/06	SJ

S.Massenza gr.3
-
Codeword/Unit

Dis.	S.Jurak	2026/07/06
Con.	T.Trogrlić	2026/07/06
Appr.	P.Kovač	2026/07/06

F
Release note

Hydro Dolomiti energia

VOITH

Armadio Quadro Turbina

Titolo INGRESSI ANALOGICI: BUS-5 POS-1_2

Sales Order 32950

Turbina N. 21506-21507

Disegno N. 2ACS01-0000-10637339

Foglio 120

Cliente N° 25004-DD-EE-04-06-003

Segue - 121

Confidential, all rights reserved ISO 16016
No part of this document may be reproduced, stored in a retrieval system, or transmitted , in any form or by any means, without prior permission. All rights reserved in the event of the granting of a patent or the registration of a utility model or design. Offenders will be held liable for the payment of damages.
Vertraulich, alle Rechte vorbehalten ISO 16016

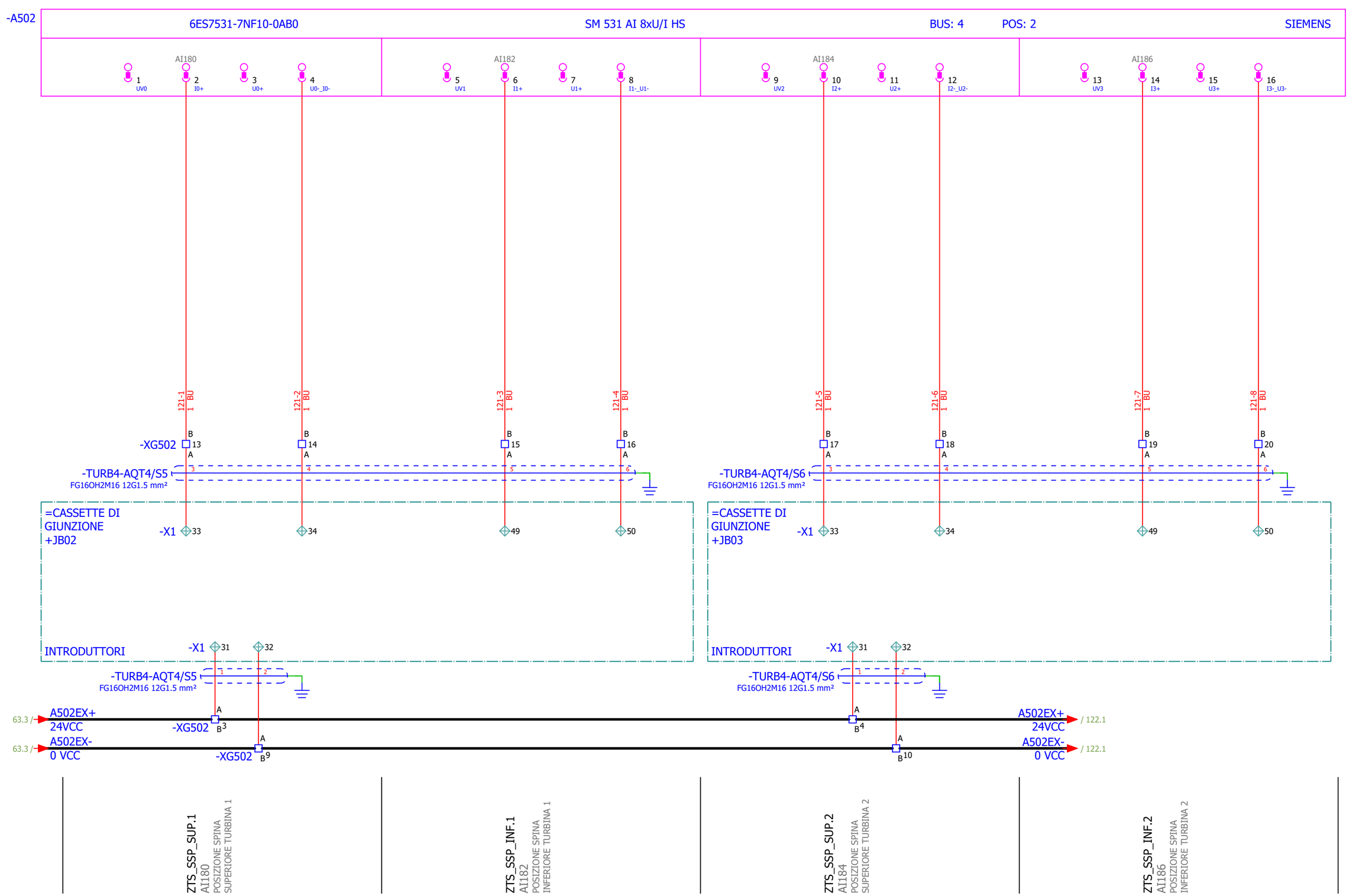

Rev.	Descrizione Modifiche	Data	Nome
00	PRIMA EMISSIONE	2026/07/06	SJ

S.Massenza gr.3
-
Codeword/Unit

Dis.	S.Jurak	2026/07/06
Con.	T.Trogrlić	2026/07/06
Appr.	P.Kovač	2026/07/06

F
Release note

Hydro Dolomiti energia

VOITH

Armadio Quadro Turbina

Titolo INGRESSI ANALOGICI: BUS-5 POS-2_1

Sales Order 32950
Turbina N. 21506-21507
Disegno N. 2ACS01-0000-10637339
Foglio 121
Cliente N° 25004-DD-EE-04-06-003
Segue - 122

Confidential, all rights reserved ISO 16016
No part of this document may be reproduced, stored in a retrieval system, or transmitted , in any form or by any means, without prior permission. All rights reserved in the event of the granting of a patent or the registration of a utility model or design. Offenders will be held liable for the payment of damages.
Vertraulich, alle Rechte vorbehalten ISO 16016

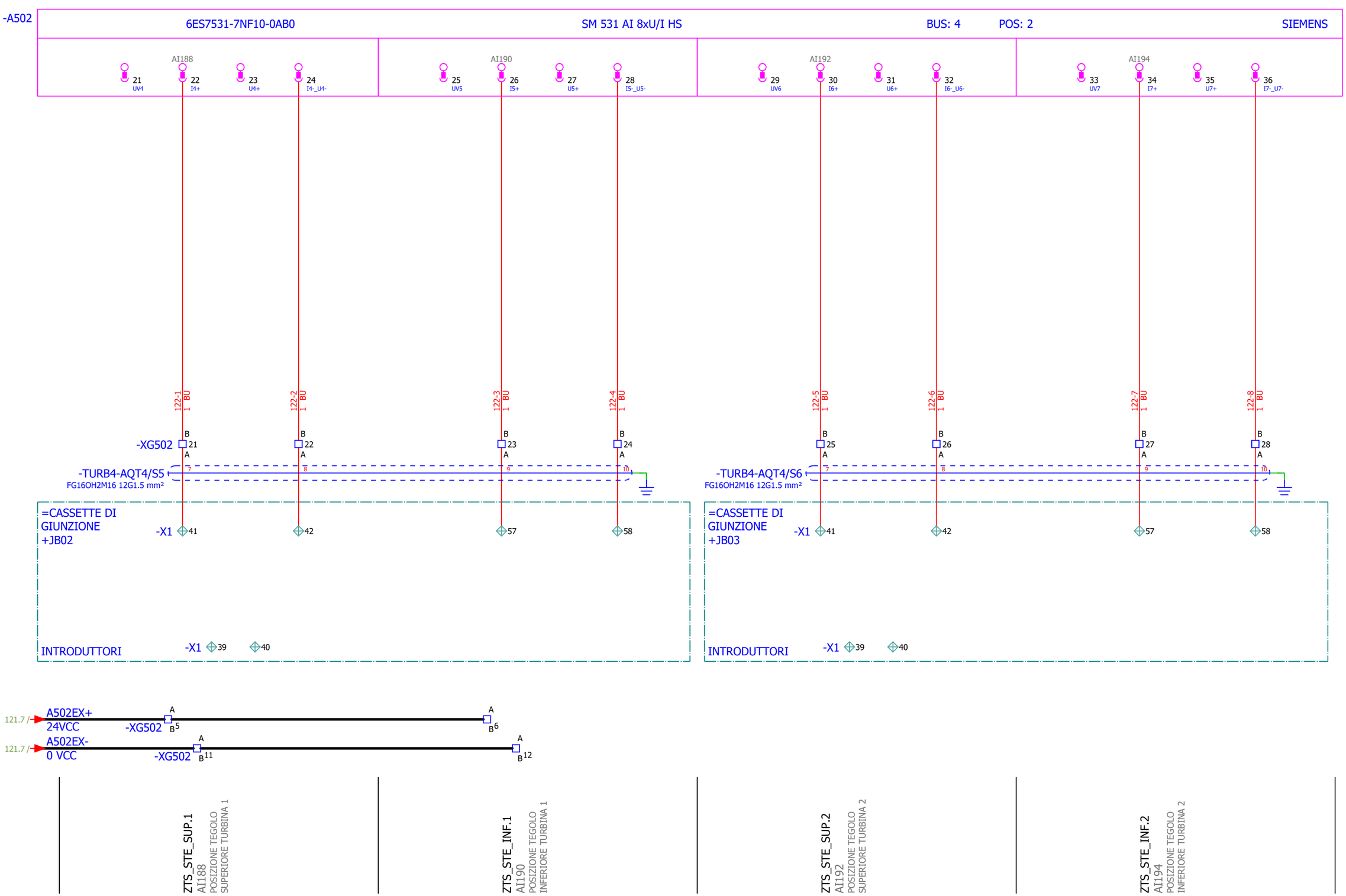

Rev.	Descrizione Modifiche	Data	Nome
00	PRIMA EMISSIONE	2026/07/06	SJ

S.Massenza gr.3
-
Codeword/Unit

Dis.	S.Jurak	2026/07/06
Con.	T.Trogrlić	2026/07/06
Appr.	P.Kovač	2026/07/06

F
Release note

Hydro Dolomiti energia

VOITH

Armadio Quadro Turbina

Titolo INGRESSI ANALOGICI: BUS-5 POS-2_2

Sales Order 32950
Turbina N. 21506-21507
Disegno N. 2ACS01-0000-10637339
Foglio 122
Cliente N° 25004-DD-EE-04-06-003
Segue - 123

Confidential, all rights reserved ISO 16016
No part of this document may be reproduced, stored in a retrieval system, or transmitted , in any form or by any means, without prior permission. All rights reserved in the event of the granting of a patent or the registration of a utility model or design. Offenders will be held liable for the payment of damages.
Vertraulich, alle Rechte vorbehalten ISO 16016

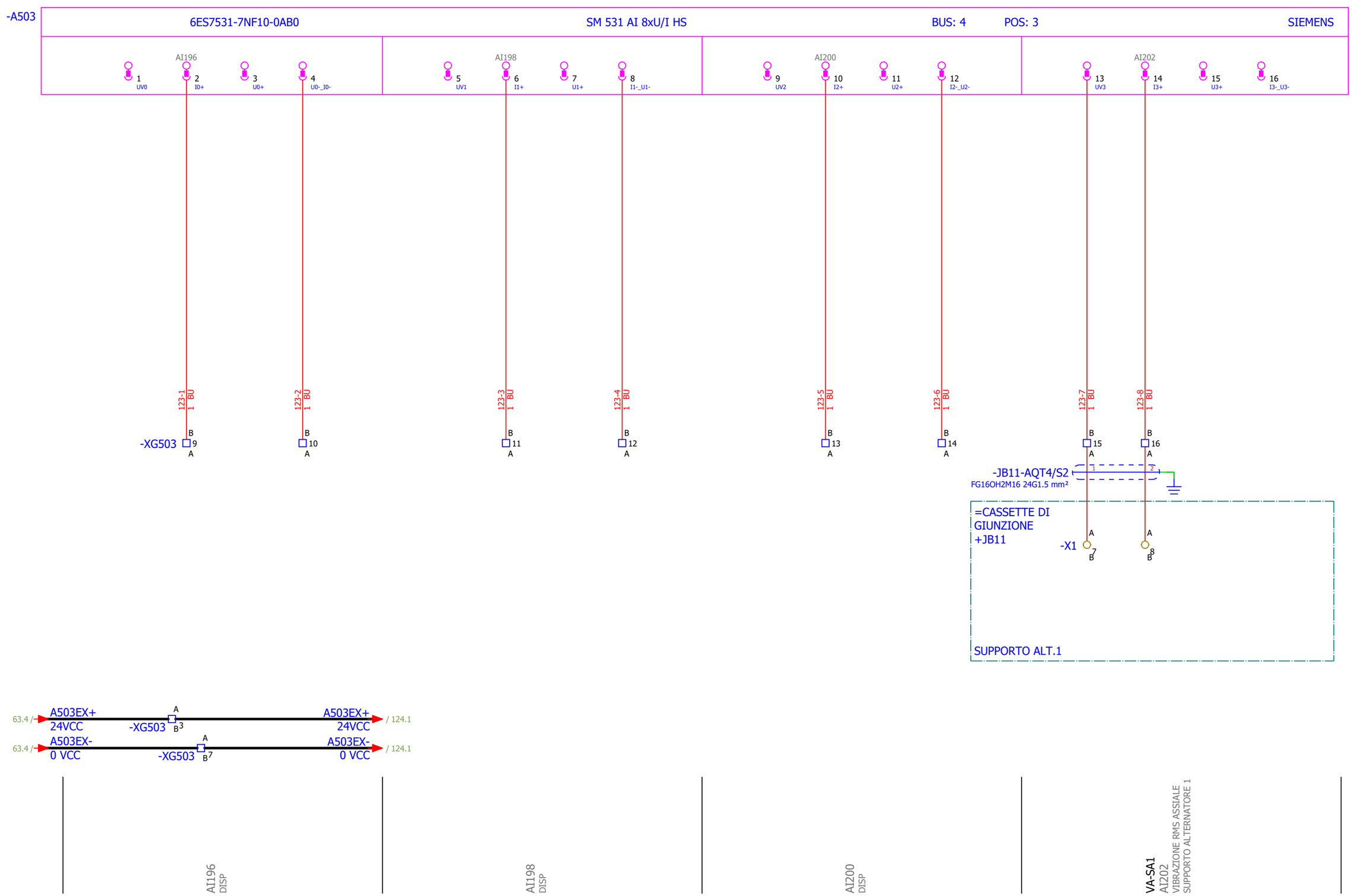

Rev.	Descrizione Modifiche	Data	Nome
00	PRIMA EMISSIONE	2026/07/06	SJ

S.Massenza gr.3
-
Codeword/Unit

Dis.	S.Jurak	2026/07/06
Con.	T.Trogrlić	2026/07/06
Appr.	P.Kovač	2026/07/06

F
Release note

Hydro Dolomiti energia

VOITH

Armadio Quadro Turbina

Titolo INGRESSI ANALOGICI: BUS-5 POS-3_1

Sales Order	32950	Turbina N.	21506-21507
Disegno N.	2ACS01-0000-10637339	Foglio	123
Cliente N°	25004-DD-EE-04-06-003	Segue -	124

Confidential, all rights reserved ISO 16016
No part of this document may be reproduced, stored in a retrieval system, or transmitted , in any form or by any means, without prior permission. All rights reserved in the event of the granting of a patent or the registration of a utility model or design. Offenders will be held liable for the payment of damages.
Vertraulich, alle Rechte vorbehalten ISO 16016

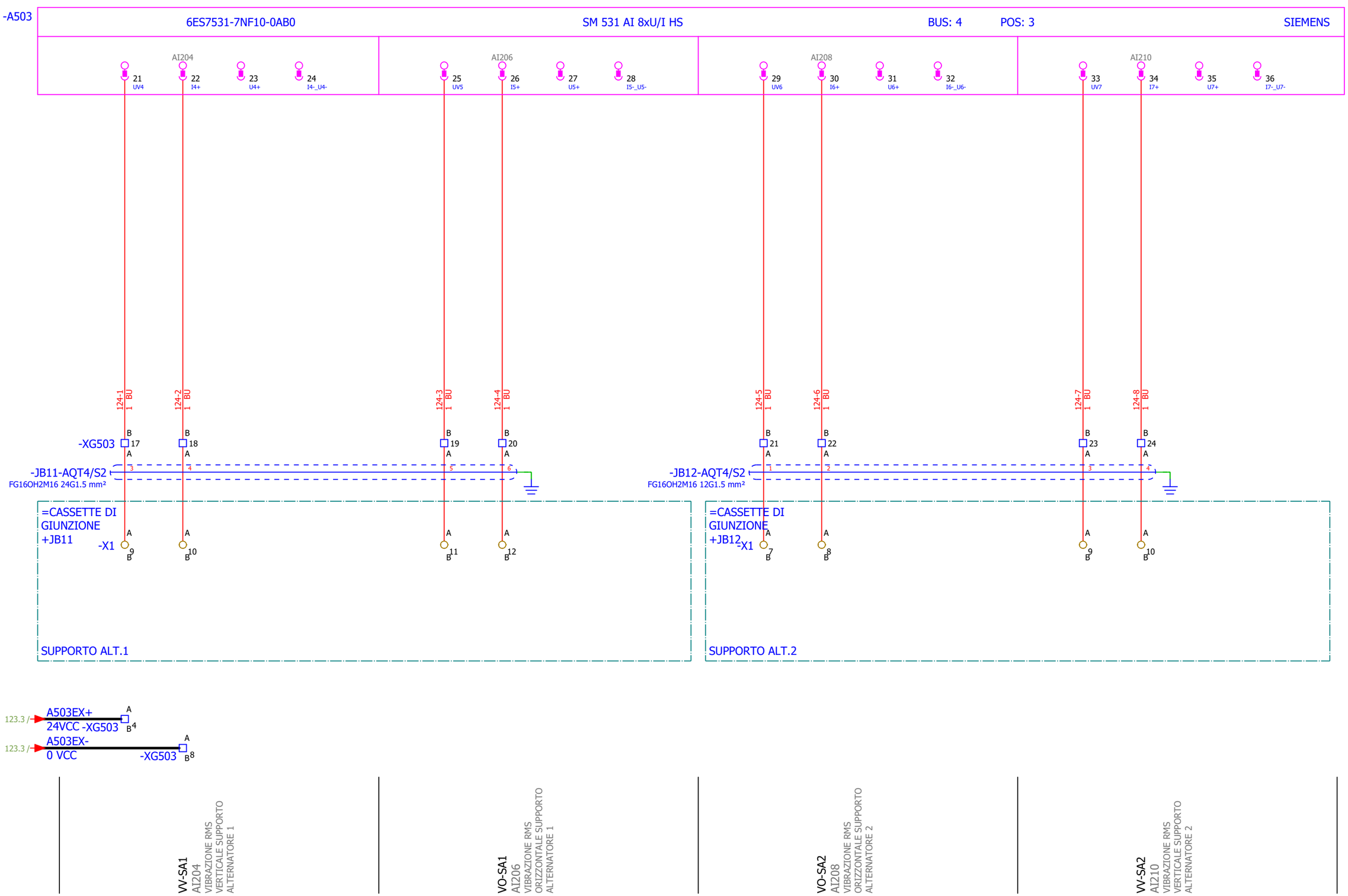

Rev.	Descrizione Modifiche	Data	Nome
00	PRIMA EMISSIONE	2026/07/06	SJ

S.Massenza gr.3
-
Codeword/Unit

Dis.	S.Jurak	2026/07/06
Con.	T.Trogrlić	2026/07/06
Appr.	P.Kovač	2026/07/06

F
Release note

Hydro Dolomiti energia

VOITH

Armadio Quadro Turbina

Titolo INGRESSI ANALOGICI: BUS-5 POS-3_2

Sales Order 32950

Turbina N. 21506-21507

Disegno N. 2ACS01-0000-10637339

Foglio 124

Cliente N° 25004-DD-EE-04-06-003

Segue - 125

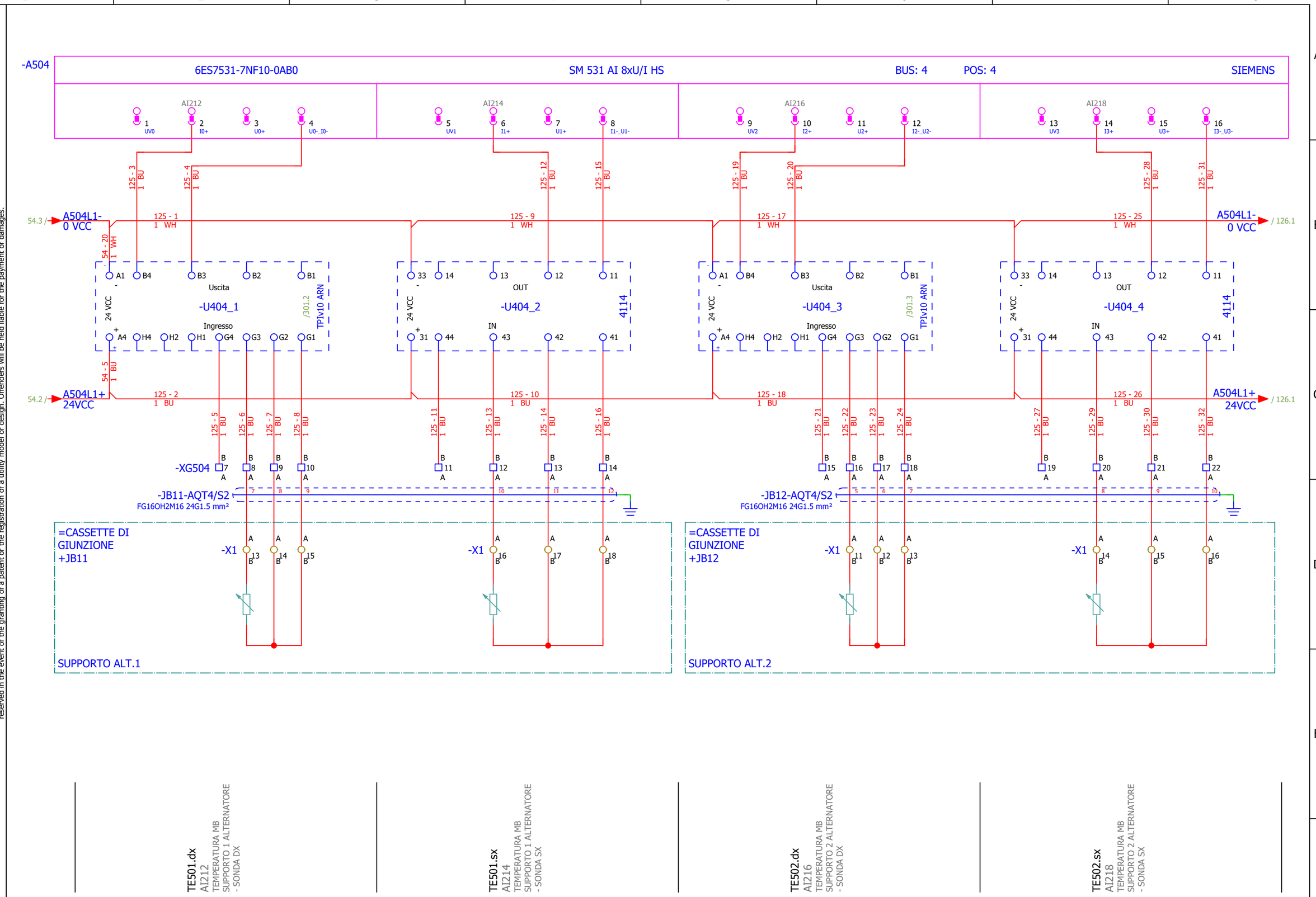

Vertraulich, alle Rechte vorbehalten ISO 16016
Confidential, all rights reserved ISO 16016
No part of this document may be reproduced, stored in a retrieval system, or transmitted , in any form or by any means, without prior permission. All rights reserved in the event of the granting of a patent or the registration of a utility model or design. Offenders will be held liable for the payment of damages.

Rev.	Descrizione Modifiche	Data	Nome
00	PRIMA EMISSIONE	2026/07/06	SJ

S.Massenza gr.3
-
Codeword/Unit

Dis.	S.Jurak	2026/07/06
Con.	T.Trogrlić	2026/07/06
Appr.	P.Kovač	2026/07/06

F
Release note

Hydro Dolomiti energia

VOITH

Armadio Quadro Turbina

Titolo INGRESSI ANALOGICI: BUS-5 POS-4_1

Sales Order 32950
Turbina N. 21506-21507
Disegno N. 2ACS01-0000-10637339
Foglio 125
Cliente N° 25004-DD-EE-04-06-003
Segue - 126

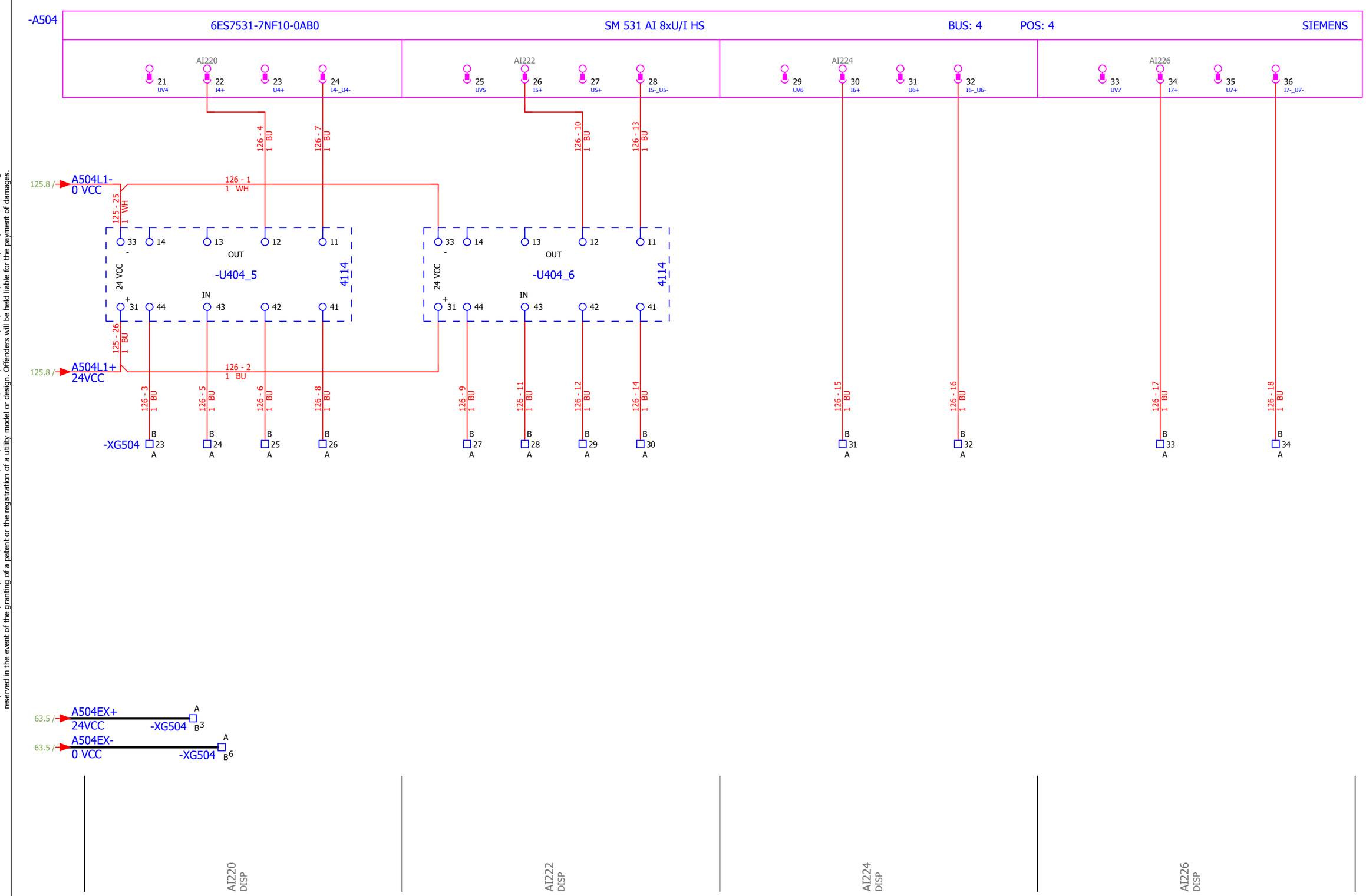

Confidential, all rights reserved ISO 16016
No part of this document may be reproduced, stored in a retrieval system, or transmitted , in any form or by any means, without prior permission. All rights reserved in the event of the granting of a patent or the registration of a utility model or design. Offenders will be held liable for the payment of damages.
Vertraulich, alle Rechte vorbehalten ISO 16016

Rev.	Descrizione Modifiche	Data	Nome
00	PRIMA EMISSIONE	2026/07/06	SJ

S.Massenza gr.3
-
Codeword/Unit

Dis.	S.Jurak	2026/07/06
Con.	T.Trogrlić	2026/07/06
Appr.	P.Kovač	2026/07/06

F
Release note

Hydro Dolomiti energia

VOITH

Armadio Quadro Turbina

Titolo: INGRESSI ANALOGICI: BUS-5 POS-4_2

Sales Order: 32950
Turbina N.: 21506-21507
Disegno N.: 2ACS01-0000-10637339
Foglio: 126
Cliente N°: 25004-DD-EE-04-06-003
Segue: - 127

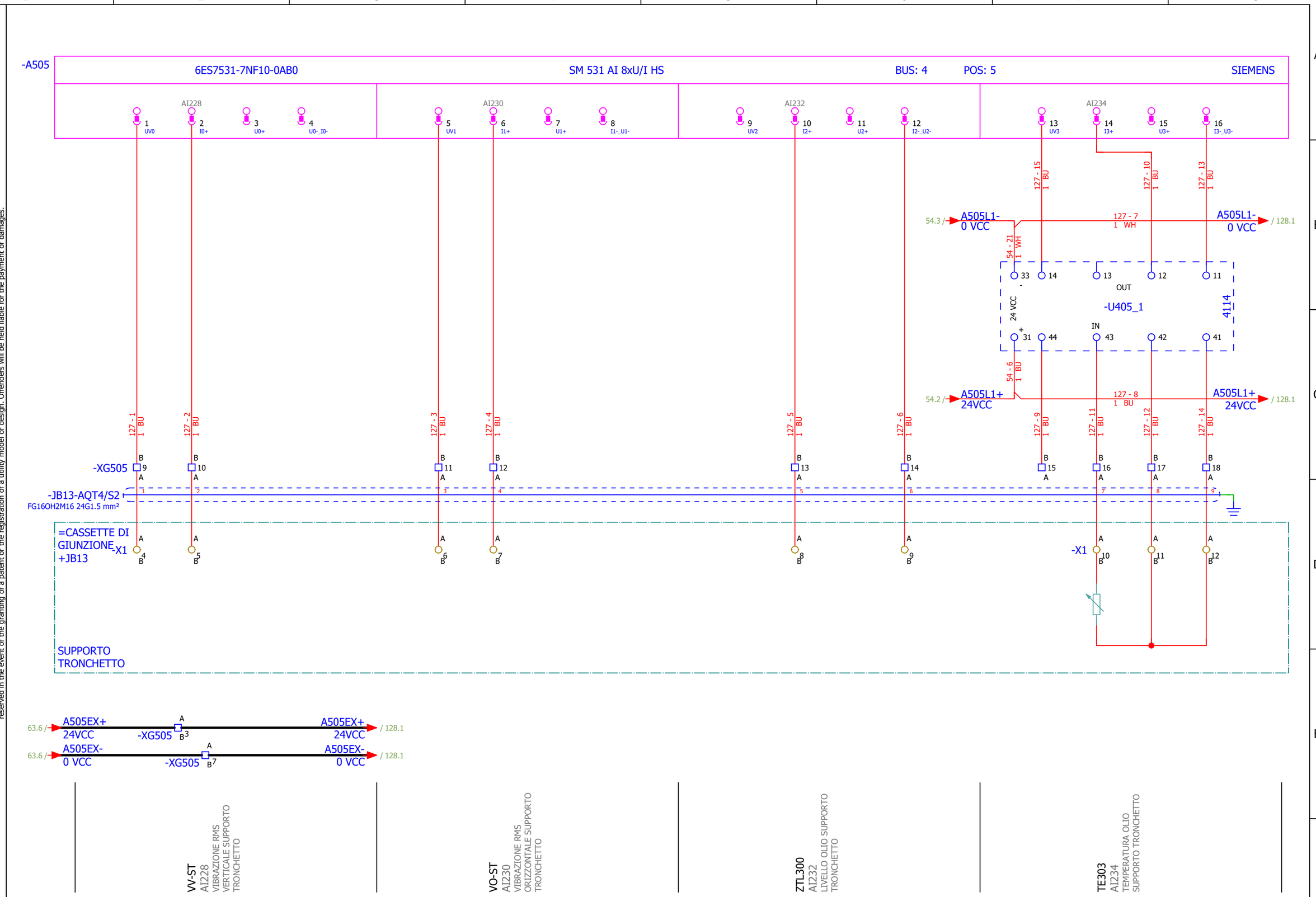

Vertraulich, alle Rechte vorbehalten ISO 16016
Confidential, all rights reserved ISO 16016
No part of this document may be reproduced, stored in a retrieval system, or transmitted , in any form or by any means, without prior permission. All rights reserved in the event of the granting of a patent or the registration of a utility model or design. Offenders will be held liable for the payment of damages.

Rev.	Descrizione Modifiche	Data	Nome
00	PRIMA EMISSIONE	2026/07/06	SJ

S.Massenza gr.3
-
Codeword/Unit

Dis.	S.Jurak	2026/07/06
Con.	T.Trogrlić	2026/07/06
Appr.	P.Kovač	2026/07/06

F
Release note

Hydro Dolomiti energia

VOITH

Armadio Quadro Turbina

Titolo INGRESSI ANALOGICI: BUS-5 POS-5_1

Sales Order 32950

Turbina N. 21506-21507

Disegno N. 2ACS01-0000-10637339

Foglio 127

Cliente N° 25004-DD-EE-04-06-003

Segue - 128

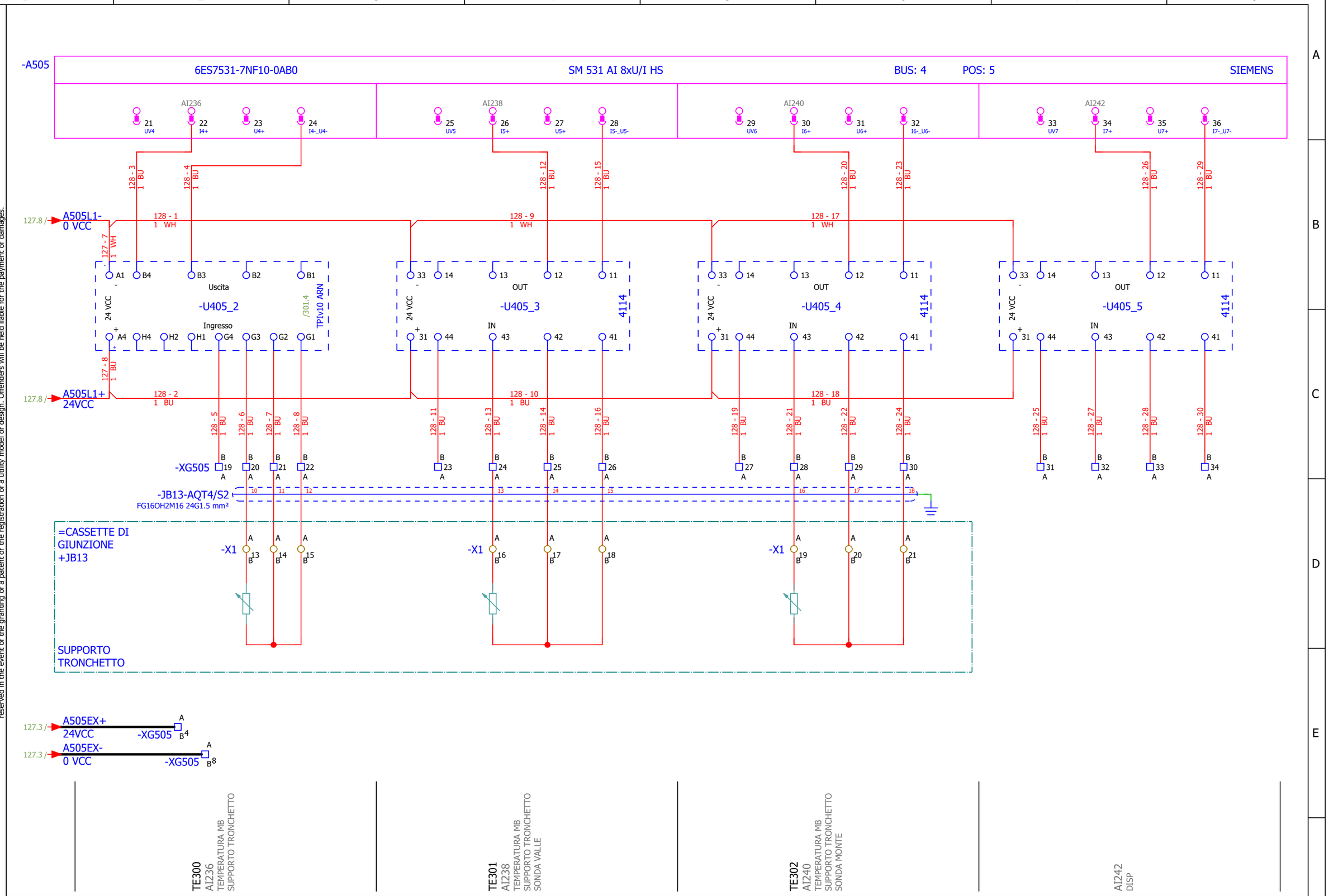

Vertraulich, alle Rechte vorbehalten ISO 16016
Confidential, all rights reserved ISO 16016
No part of this document may be reproduced, stored in a retrieval system, or transmitted , in any form or by any means, without prior permission. All rights reserved in the event of the granting of a patent or the registration of a utility model or design. Offenders will be held liable for the payment of damages.

Rev.	Descrizione Modifiche	Data	Nome
00	PRIMA EMISSIONE	2026/07/06	SJ

S.Massenza gr.3
-
Codeword/Unit

Dis.	S.Jurak	2026/07/06
Con.	T.Trogrlić	2026/07/06
Appr.	P.Kovač	2026/07/06

F
Release note

Hydro Dolomiti energia

VOITH

Armadio Quadro Turbina

Titolo
INGRESSI ANALOGICI: BUS-5 POS-5_2

Sales Order 32950
Turbina N. 21506-21507
Disegno N. 2ACS01-0000-10637339
Foglio 128
Cliente N° 25004-DD-EE-04-06-003
Segue - 129

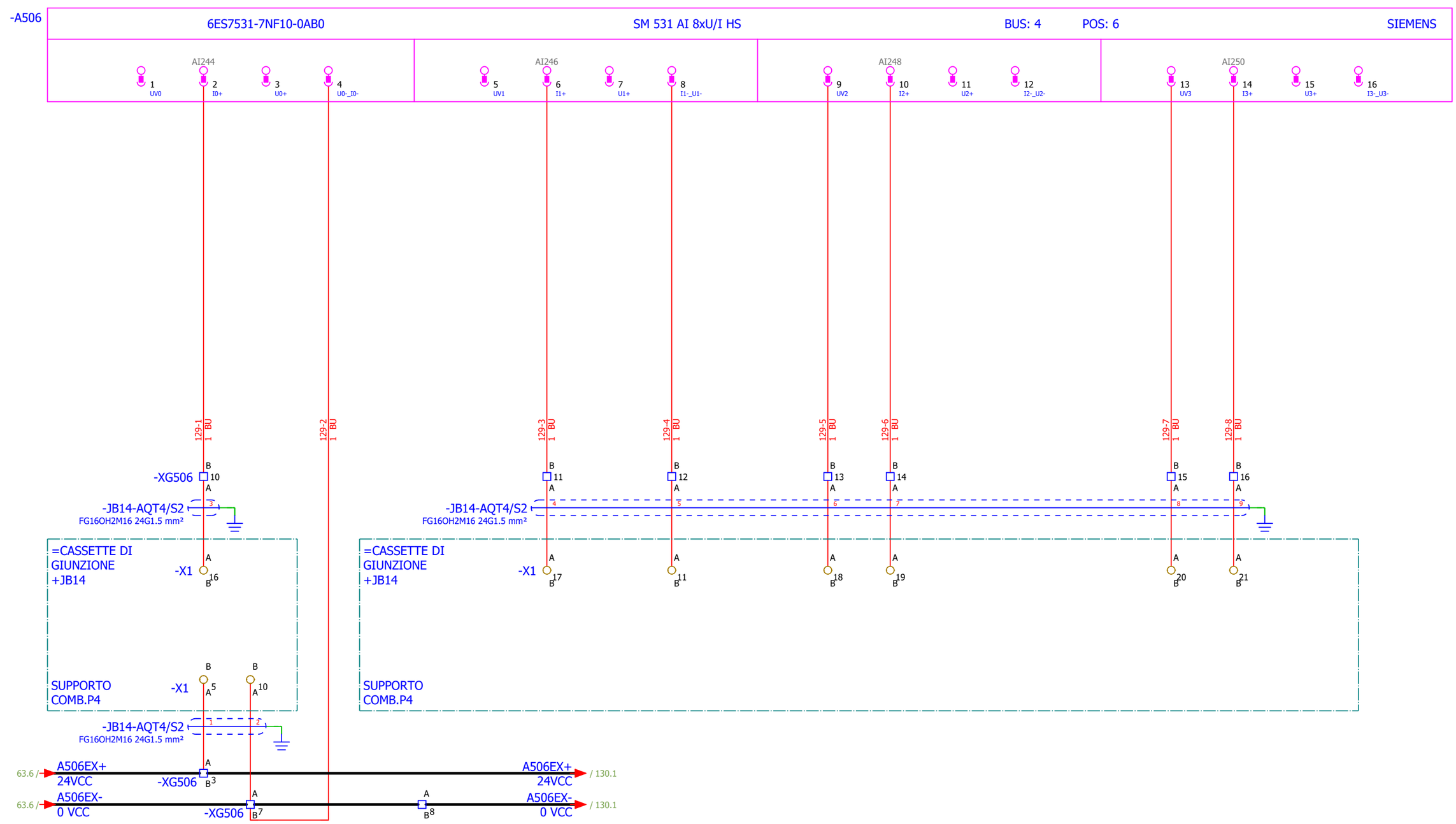

ZTP.SCP.SP
AI244
PRESSIONE OLIO PATTINI SPINTA SUPPORTO COMBINATO POMPA

ZTL200
AI246
LIVELLO OLIO SUPPORTO COMBINATO P4

VV-SCP4
AI248
VIBRAZIONE RMS VERTICALE SUPPORTO COMBINATO P4

VO-SCP4
AI250
VIBRAZIONE RMS ORIZZONTALE SUPPORTO COMBINATO P4

Vertraulich, alle Rechte vorbehalten ISO 16016
Confidential, all rights reserved ISO 16016
No part of this document may be reproduced, stored in a retrieval system, or transmitted , in any form or by any means, without prior permission. All rights reserved in the event of the granting of a patent or the registration of a utility model or design. Offenders will be held liable for the payment of damages.

Rev.	Descrizione Modifiche	Data	Nome
00	PRIMA EMISSIONE	2026/07/06	SJ

S.Massenza gr.3
-
Codeword/Unit

Dis.	S.Jurak	2026/07/06
Con.	T.Trogrlić	2026/07/06
Appr.	P.Kovač	2026/07/06

F
Release note

Hydro Dolomiti energia

VOITH

Armadio Quadro Turbina

Titolo INGRESSI ANALOGICI: BUS-5 POS-6_1

Sales Order 32950
Turbina N. 21506-21507
Disegno N. 2ACS01-0000-10637339
Foglio 129
Cliente N° 25004-DD-EE-04-06-003
Segue - 130

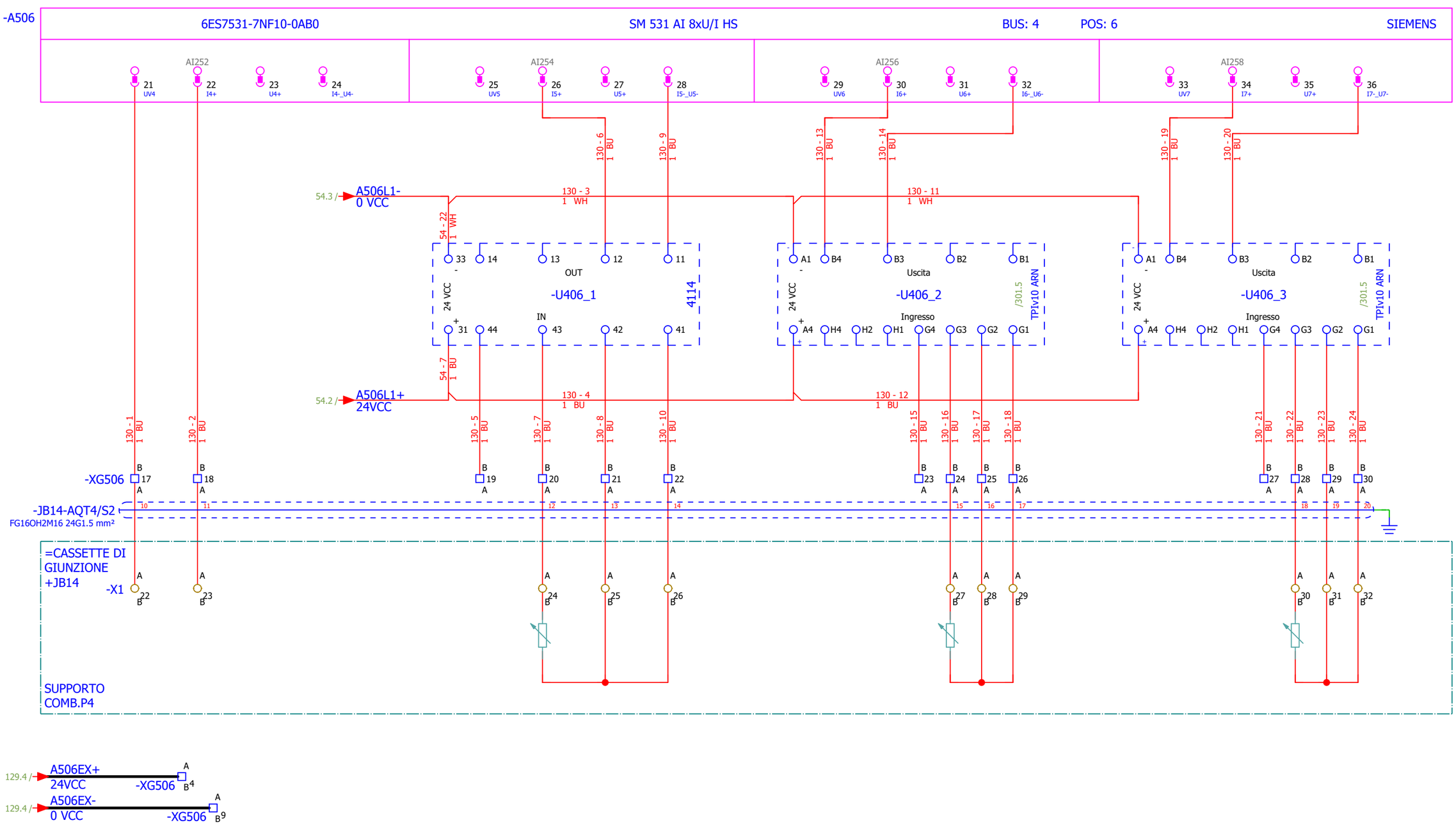

VA-SCP4
AI252
VIBRAZIONE RMS ASSIALE
SUPPORTO COMBINATO P4

TE208
AI254
TEMPERATURA OLIO
SUPPORTO COMB. P4

TE204
AI256
TEMPERATURA MB GUIDA
LATO GRUPPO SUPPORTO
COMB. P4 (SONDA 1)

TE200
AI258
TEMPERATURA MB PATTINI
SPINTA SUPPORTO COMB.
P4 (SONDA 1)

Vertraulich, alle Rechte vorbehalten ISO 16016
Confidential, all rights reserved ISO 16016
No part of this document may be reproduced, stored in a retrieval system, or transmitted , in any form or by any means, without prior permission. All rights reserved in the event of the granting of a patent or the registration of a utility model or design. Offenders will be held liable for the payment of damages.

Rev.	Descrizione Modifiche	Data	Nome
00	PRIMA EMISSIONE	2026/07/06	SJ

S.Massenza gr.3
-
Codeword/Unit

Dis.	S.Jurak	2026/07/06
Con.	T.Trogrlić	2026/07/06
Appr.	P.Kovač	2026/07/06

F
Release note

Hydro Dolomiti energia

VOITH

Armadio Quadro Turbina

Titolo: INGRESSI ANALOGICI: BUS-5 POS-6_2

Sales Order 32950
Turbina N. 21506-21507
Disegno N. 2ACS01-0000-10637339
Foglio 130
Cliente N° 25004-DD-EE-04-06-003
Segue - 131

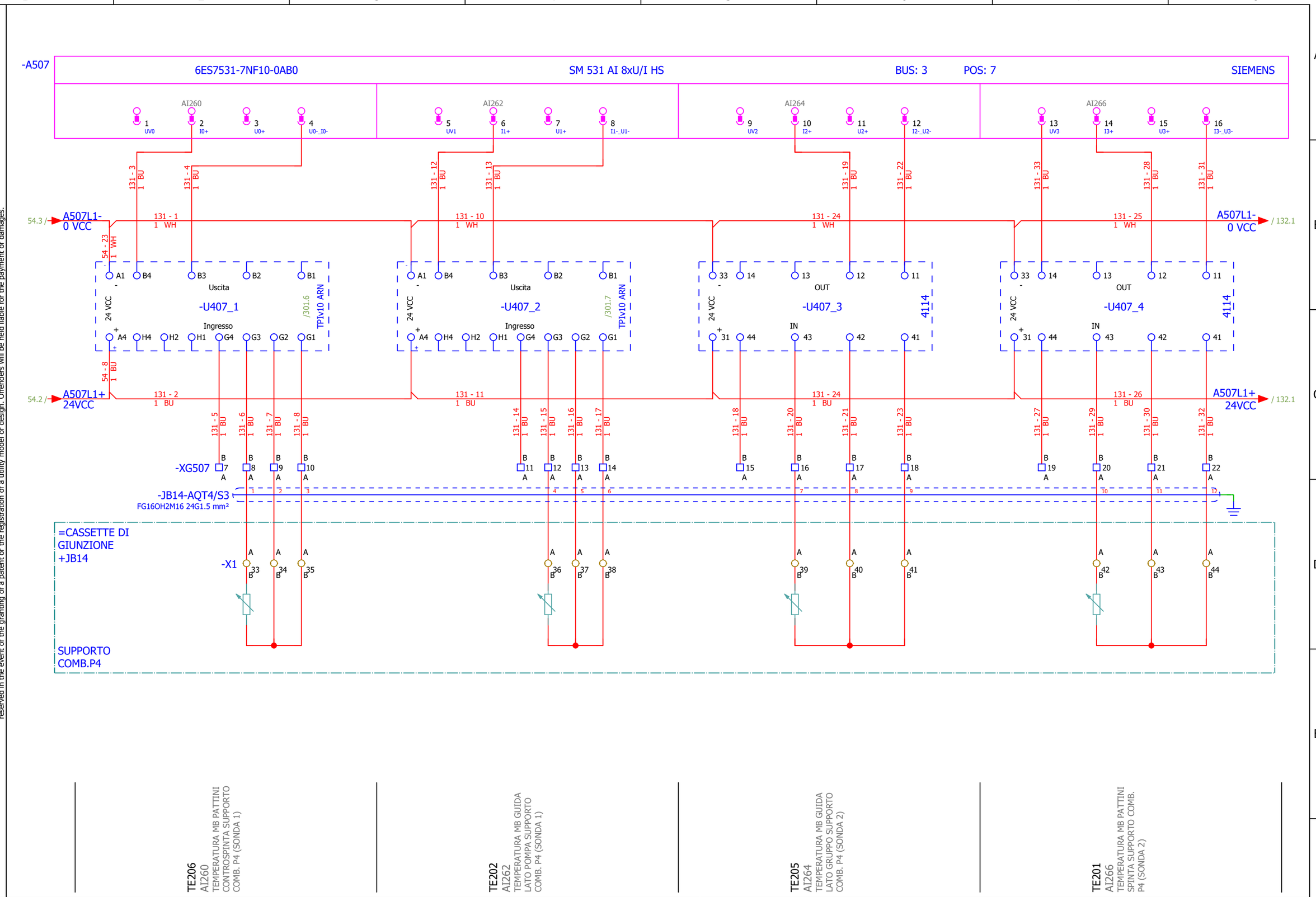

Confidential, all rights reserved ISO 16016
No part of this document may be reproduced, stored in a retrieval system, or transmitted , in any form or by any means, without prior permission. All rights reserved in the event of the granting of a patent or the registration of a utility model or design. Offenders will be held liable for the payment of damages.
Vertraulich, alle Rechte vorbehalten ISO 16016

Rev.	Descrizione Modifiche	Data	Nome
00	PRIMA EMISSIONE	2026/07/06	SJ

S.Massenza gr.3
-
Codeword/Unit

Dis.	S.Jurak	2026/07/06
Con.	T.Trogrlić	2026/07/06
Appr.	P.Kovač	2026/07/06

F
Release note

Armadio Quadro Turbina
Titolo INGRESSI ANALOGICI: BUS-5 POS-7_1

Sales Order 32950
Turbina N. 21506-21507
Disegno N. 2ACS01-0000-10637339
Foglio 131
Cliente N° 25004-DD-EE-04-06-003
Segue - 132

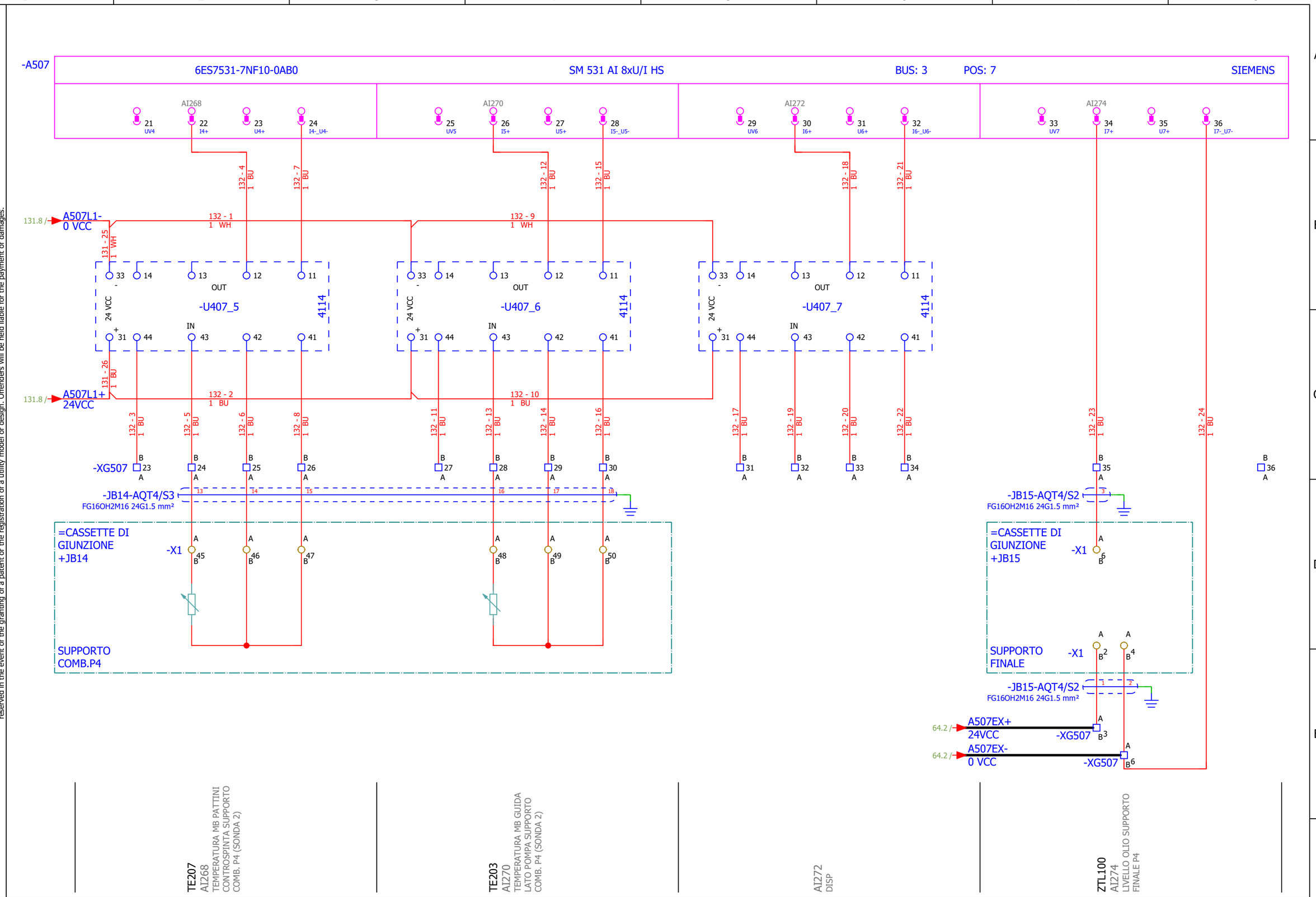

Vertraulich, alle Rechte vorbehalten ISO 16016
Confidential, all rights reserved ISO 16016
No part of this document may be reproduced, stored in a retrieval system, or transmitted , in any form or by any means, without prior permission. All rights reserved in the event of the granting of a patent or the registration of a utility model or design. Offenders will be held liable for the payment of damages.

Rev.	Descrizione Modifiche	Data	Nome
00	PRIMA EMISSIONE	2026/07/06	SJ

S.Massenza gr.3
-
Codeword/Unit

Dis.	S.Jurak	2026/07/06
Con.	T.Trogrlić	2026/07/06
Appr.	P.Kovač	2026/07/06

F
Release note

Hydro Dolomiti energia

VOITH

Armadio Quadro Turbina

Titolo: INGRESSI ANALOGICI: BUS-5 POS-7_2

Sales Order 32950
Turbina N. 21506-21507
Disegno N. 2ACS01-0000-10637339
Foglio 132
Cliente N° 25004-DD-EE-04-06-003
Segue - 133

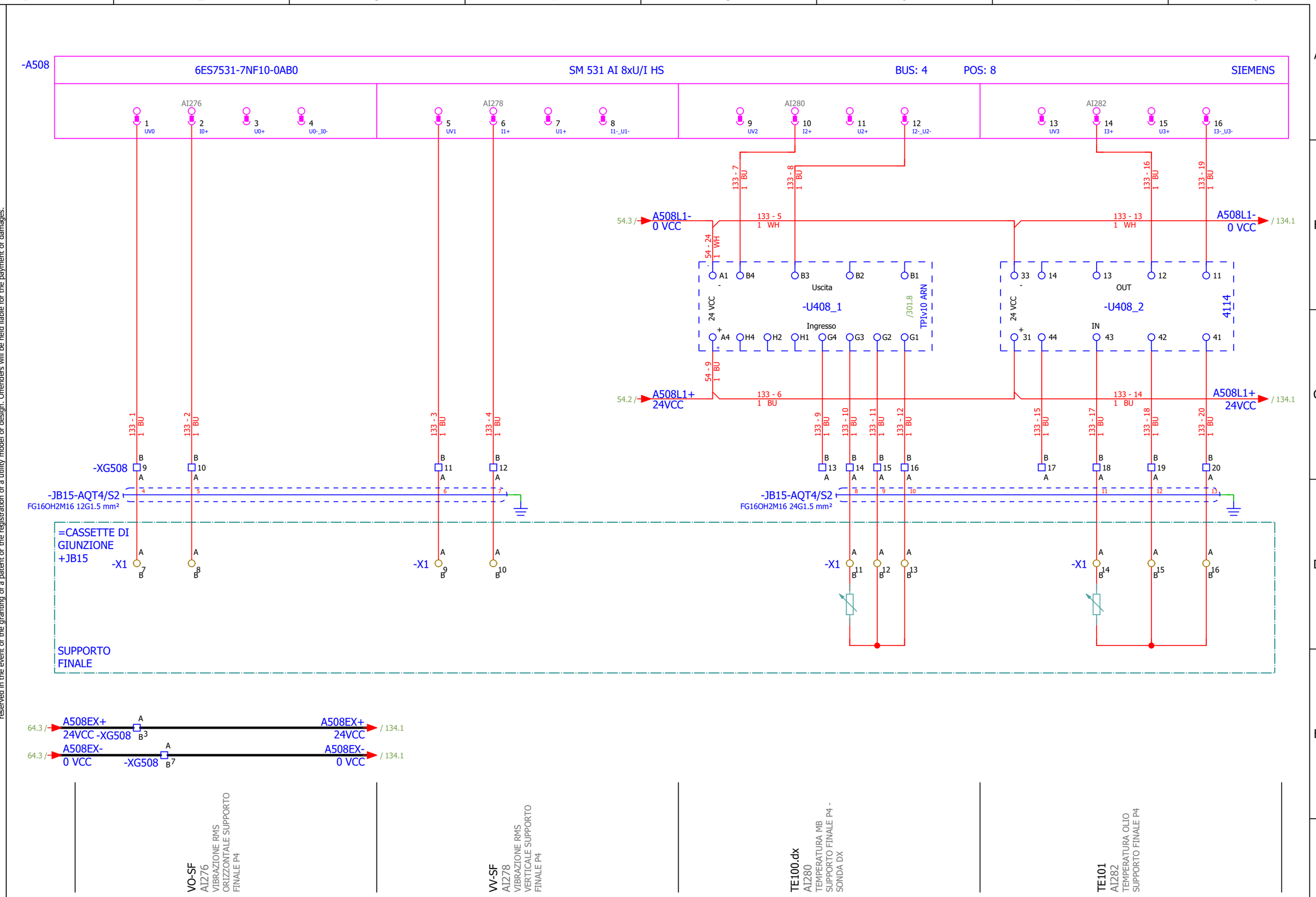

Vertraulich, alle Rechte vorbehalten ISO 16016
Confidential, all rights reserved ISO 16016
No part of this document may be reproduced, stored in a retrieval system, or transmitted , in any form or by any means, without prior permission. All rights reserved in the event of the granting of a patent or the registration of a utility model or design. Offenders will be held liable for the payment of damages.

Rev.	Descrizione Modifiche	Data	Nome
00	PRIMA EMISSIONE	2026/07/06	SJ

S.Massenza gr.3
-
Codeword/Unit

Dis.	S.Jurak	2026/07/06
Con.	T.Trogrlić	2026/07/06
Appr.	P.Kovač	2026/07/06

F
Release note

Hydro Dolomiti energia

VOITH

Armadio Quadro Turbina

Titolo INGRESSI ANALOGICI: BUS-5 POS-8_1

Sales Order 32950
Turbina N. 21506-21507
Disegno N. 2ACS01-0000-10637339
Foglio 133
Cliente N° 25004-DD-EE-04-06-003
Segue - 134

Confidential, all rights reserved ISO 16016
No part of this document may be reproduced, stored in a retrieval system, or transmitted , in any form or by any means, without prior permission. All rights reserved in the event of the granting of a patent or the registration of a utility model or design. Offenders will be held liable for the payment of damages.
Vertraulich, alle Rechte vorbehalten ISO 16016

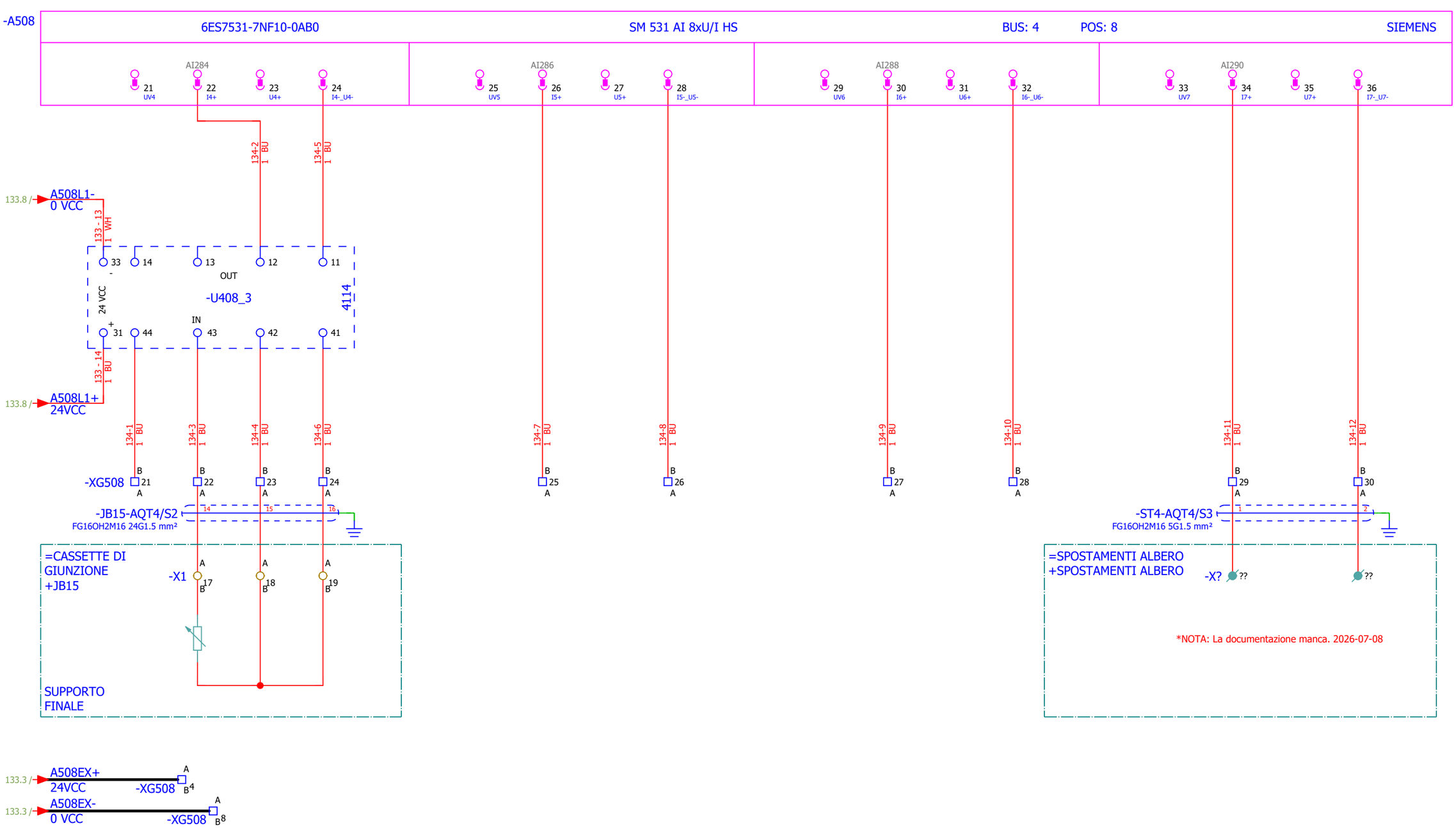

Rev.	Descrizione Modifiche	Data	Nome
00	PRIMA EMISSIONE	2026/07/06	SJ

S.Massenza gr.3
-
Codeword/Unit

Dis.	S.Jurak	2026/07/06
Con.	T.Trogrlić	2026/07/06
Appr.	P.Kovač	2026/07/06

F
Release note

Hydro Dolomiti energia

VOITH

Armadio Quadro Turbina

Titolo INGRESSI ANALOGICI: BUS-5 POS-8_2

Sales Order 32950
Turbina N. 21506-21507
Disegno N. 2ACS01-0000-10637339
Foglio 134
Cliente N° 25004-DD-EE-04-06-003
Segue - 135

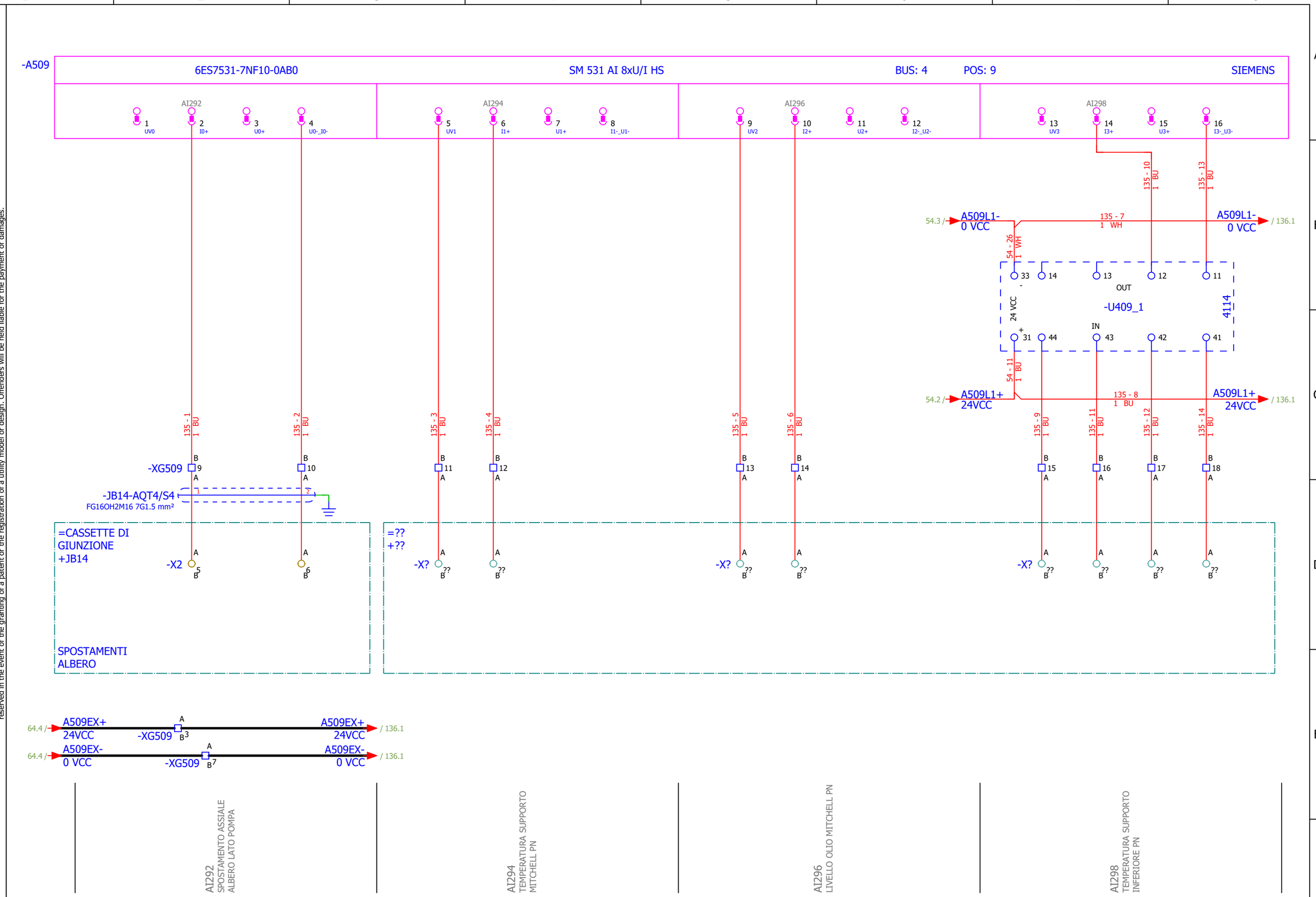

Vertraulich, alle Rechte vorbehalten ISO 16016
Confidential, all rights reserved ISO 16016
No part of this document may be reproduced, stored in a retrieval system, or transmitted , in any form or by any means, without prior permission. All rights reserved in the event of the granting of a patent or the registration of a utility model or design. Offenders will be held liable for the payment of damages.

Rev.	Descrizione Modifiche	Data	Nome
00	PRIMA EMISSIONE	2026/07/06	SJ

S.Massenza gr.3
-
Codeword/Unit

Dis.	S.Jurak	2026/07/06
Con.	T.Trogrlić	2026/07/06
Appr.	P.Kovač	2026/07/06

F
Release note

Hydro Dolomiti energia

VOITH

Armadio Quadro Turbina

Titolo INGRESSI ANALOGICI: BUS-5 POS-9_1

Sales Order 32950
Turbina N. 21506-21507
Disegno N. 2ACS01-0000-10637339
Foglio 135
Cliente N° 25004-DD-EE-04-06-003
Segue - 136

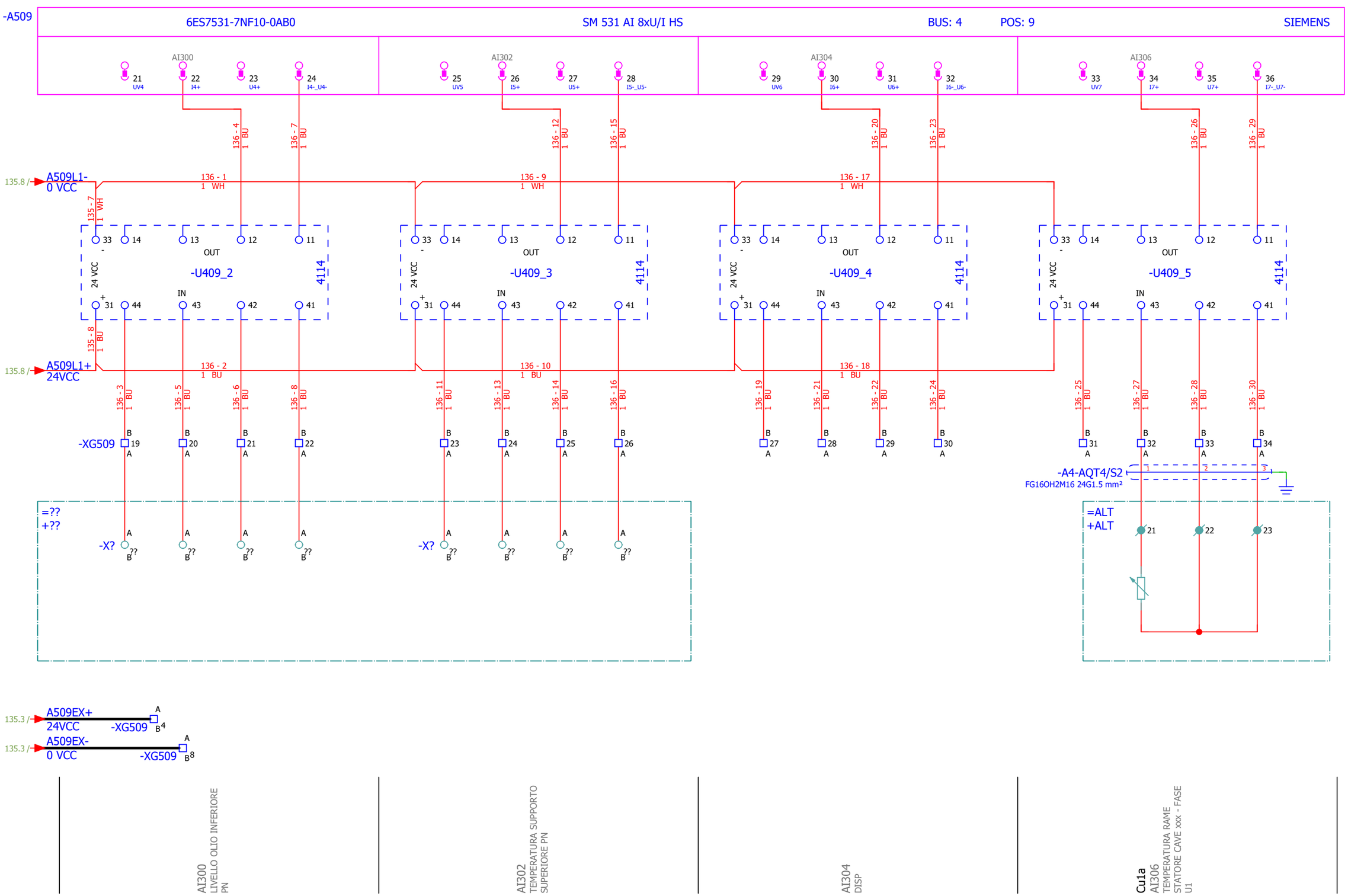

Confidential, all rights reserved ISO 16016
No part of this document may be reproduced, stored in a retrieval system, or transmitted , in any form or by any means, without prior permission. All rights reserved in the event of the granting of a patent or the registration of a utility model or design. Offenders will be held liable for the payment of damages.
Vertraulich, alle Rechte vorbehalten ISO 16016

Rev.	Descrizione Modifiche	Data	Nome
00	PRIMA EMISSIONE	2026/07/06	SJ

S.Massenza gr.3
-
Codeword/Unit

Dis.	S.Jurak	2026/07/06
Con.	T.Trogrlić	2026/07/06
Appr.	P.Kovač	2026/07/06

F
Release note

Hydro Dolomiti energia

VOITH

Armadio Quadro Turbina

Titolo INGRESSI ANALOGICI: BUS-5 POS-9_2

Sales Order 32950
Turbina N. 21506-21507
Disegno N. 2ACS01-0000-10637339
Foglio 136
Cliente N° 25004-DD-EE-04-06-003
Segue - 137

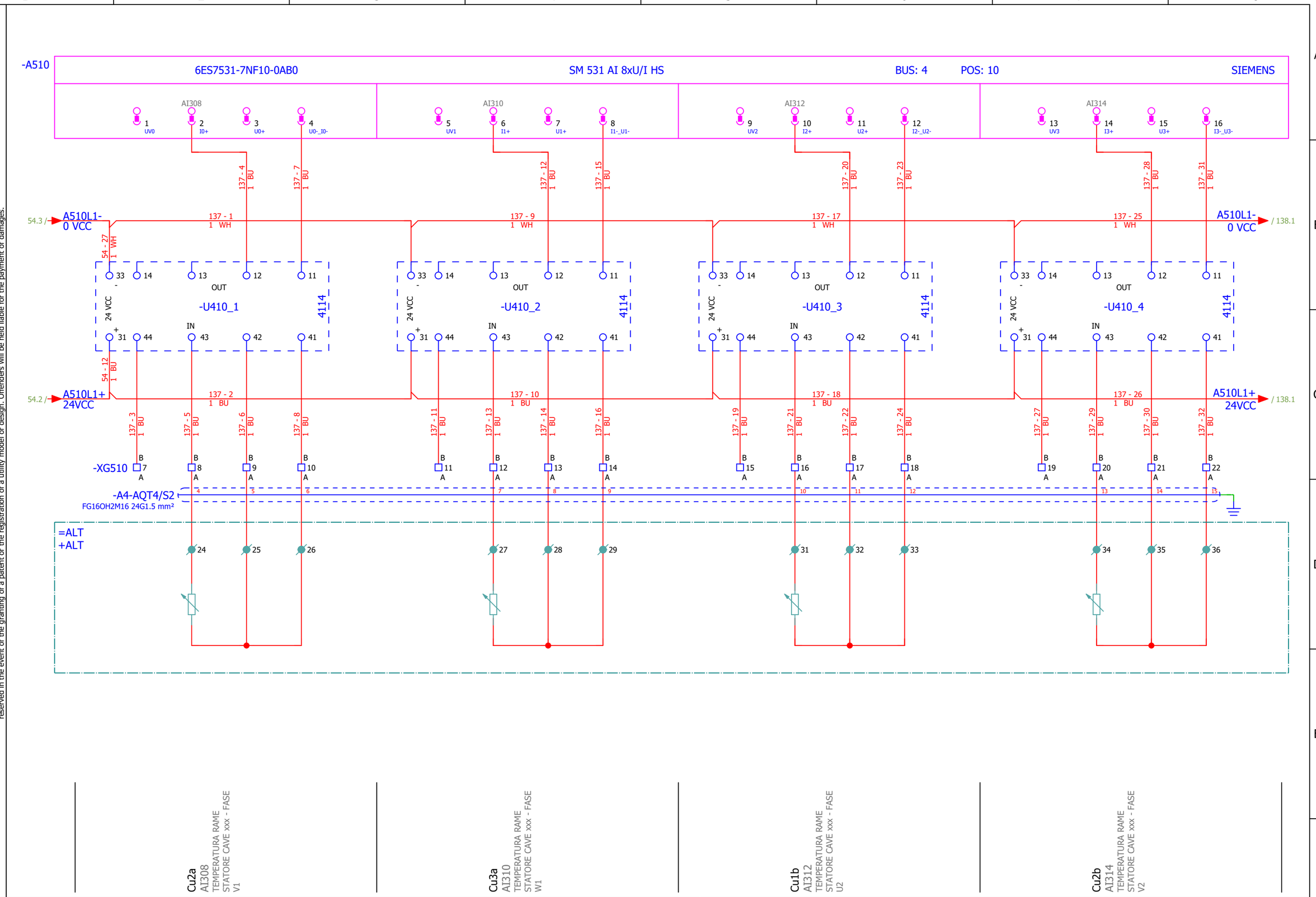

Confidential, all rights reserved ISO 16016
No part of this document may be reproduced, stored in a retrieval system, or transmitted , in any form or by any means, without prior permission. All rights reserved in the event of the granting of a patent or the registration of a utility model or design. Offenders will be held liable for the payment of damages.
Vertraulich, alle Rechte vorbehalten ISO 16016

Rev.	Descrizione Modifiche	Data	Nome
00	PRIMA EMISSIONE	2026/07/06	SJ

S.Massenza gr.3
-
Codeword/Unit

Dis.	S.Jurak	2026/07/06
Con.	T.Trogrlić	2026/07/06
Appr.	P.Kovač	2026/07/06

F
Release note

Hydro Dolomiti energia

VOITH

Armadio Quadro Turbina

Titolo INGRESSI ANALOGICI: BUS-5 POS-10_1

Sales Order 32950

Turbina N. 21506-21507

Disegno N. 2ACS01-0000-10637339

Foglio 137

Cliente N° 25004-DD-EE-04-06-003

Segue - 138

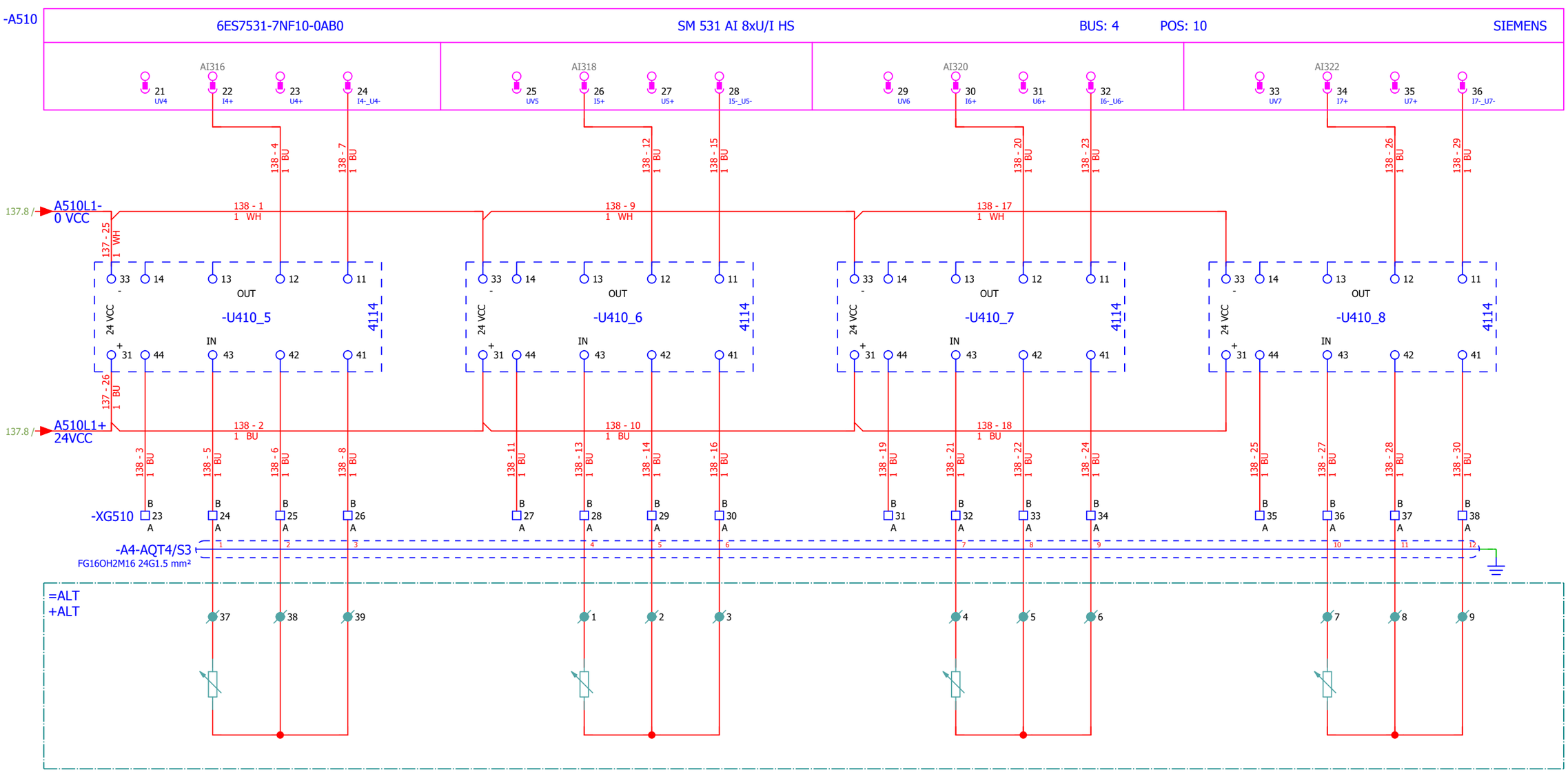

Cu3b
AI316
TEMPERATURA RAME
STATORE CAVE xxx - FASE W2

Fe1a
AI318
TEMPERATURA FERRO
STATORE CAVE xxx - FASE U

Fe2a
AI320
TEMPERATURA FERRO
STATORE CAVE xxx - FASE V

Fe3a
AI322
TEMPERATURA FERRO
STATORE CAVE xxx- FASE W

Confidential, all rights reserved ISO 16016
No part of this document may be reproduced, stored in a retrieval system, or transmitted , in any form or by any means, without prior permission. All rights reserved in the event of the granting of a patent or the registration of a utility model or design. Offenders will be held liable for the payment of damages.
Vertraulich, alle Rechte vorbehalten ISO 16016

Rev.	Descrizione Modifiche	Data	Nome
00	PRIMA EMISSIONE	2026/07/06	SJ

S.Massenza gr.3
-
Codeword/Unit

Dis.	S.Jurak	2026/07/06
Con.	T.Trogrlić	2026/07/06
Appr.	P.Kovač	2026/07/06

F
Release note

Hydro Dolomiti energia

VOITH

Armadio Quadro Turbina

Titolo INGRESSI ANALOGICI: BUS-5 POS-10_2

Sales Order 32950
Turbina N. 21506-21507
Disegno N. 2ACS01-0000-10637339
Foglio 138
Cliente N° 25004-DD-EE-04-06-003
Segue - 139

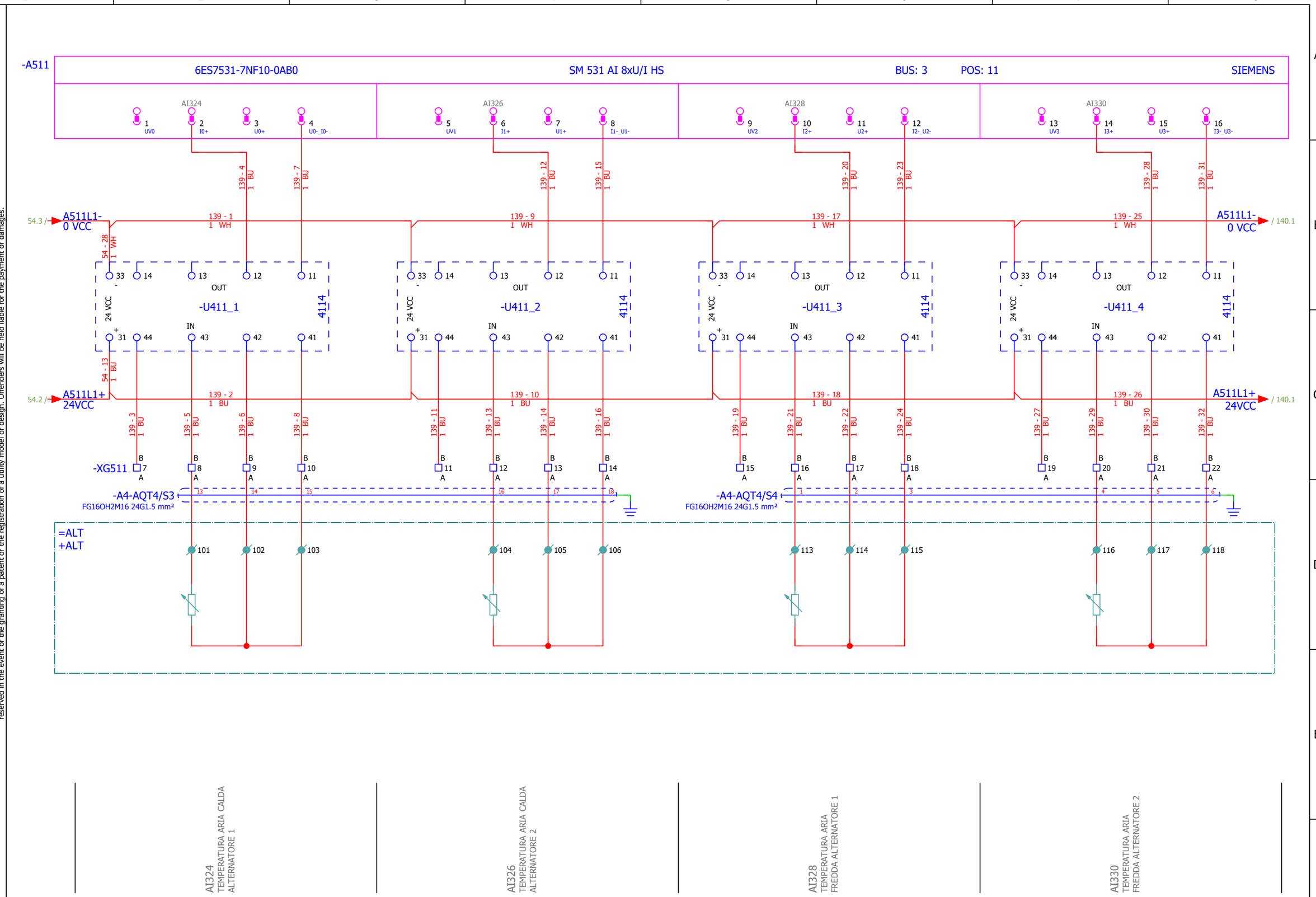

Confidential, all rights reserved ISO 16016
No part of this document may be reproduced, stored in a retrieval system, or transmitted , in any form or by any means, without prior permission. All rights reserved in the event of the granting of a patent or the registration of a utility model or design. Offenders will be held liable for the payment of damages.
Vertraulich, alle Rechte vorbehalten ISO 16016

Rev.	Descrizione Modifiche	Data	Nome
00	PRIMA EMISSIONE	2026/07/06	SJ

S.Massenza gr.3
-
Codeword/Unit

Dis.	S.Jurak	2026/07/06
Con.	T.Trogrlić	2026/07/06
Appr.	P.Kovač	2026/07/06

F
Release note

Hydro Dolomiti energia

VOITH

Armadio Quadro Turbina

Titolo INGRESSI ANALOGICI: BUS-5 POS-11_1

Sales Order 32950
Turbina N. 21506-21507
Disegno N. 2ACS01-0000-10637339
Foglio 139
Cliente N° 25004-DD-EE-04-06-003
Segue - 140

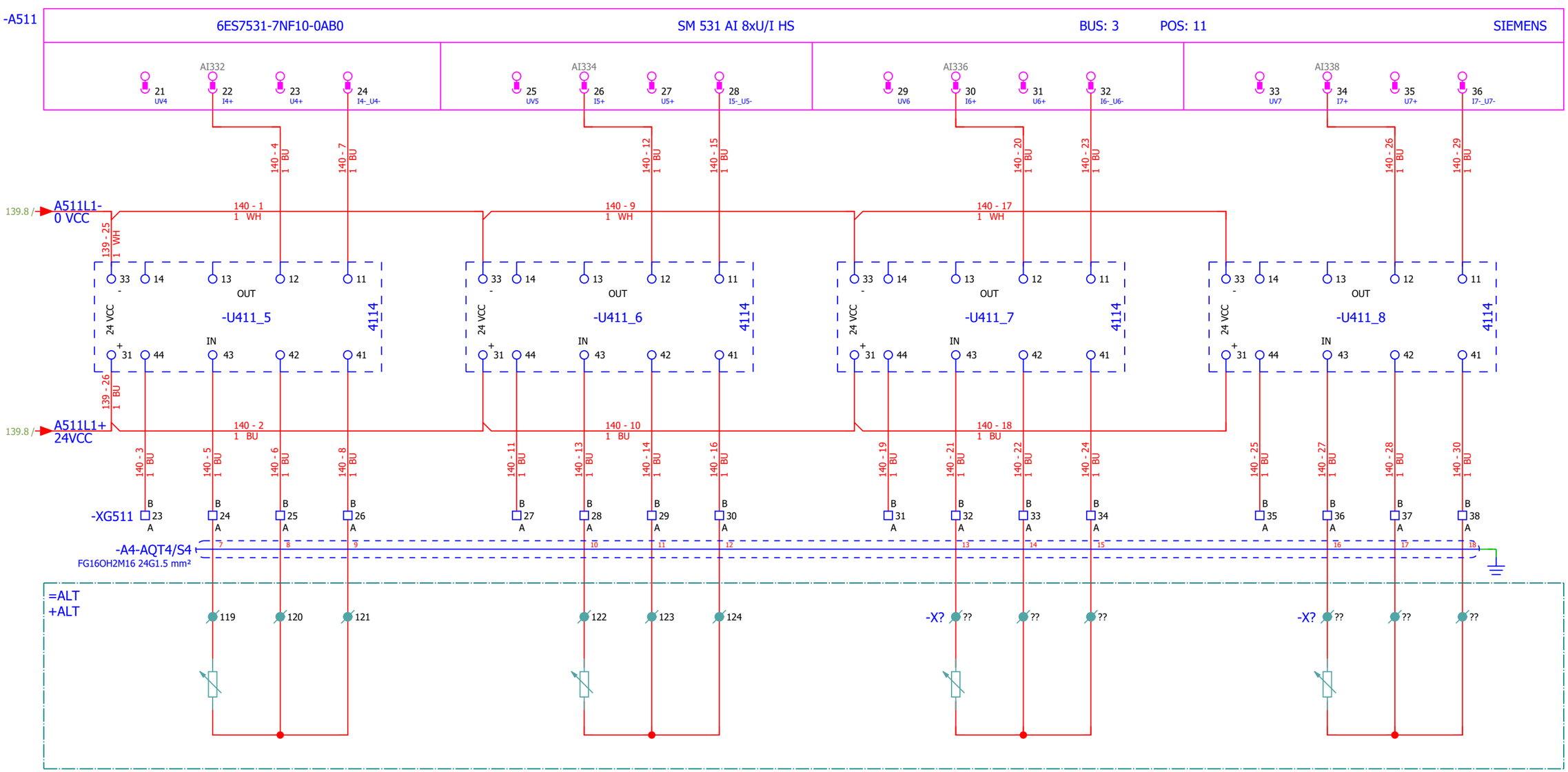

AI332
TEMPERATURA ARIA
FREDDA ALTERNATORE 3

AI334
TEMPERATURA ARIA
FREDDA ALTERNATORE 4

AI336
SONDA DI FLUSSO

AI338
RILEVATORE CORRENTI
ALBERO ILDD 045

Confidential, all rights reserved ISO 16016
No part of this document may be reproduced, stored in a retrieval system, or transmitted , in any form or by any means, without prior permission. All rights reserved in the event of the granting of a patent or the registration of a utility model or design. Offenders will be held liable for the payment of damages.
Vertraulich, alle Rechte vorbehalten ISO 16016

Rev.	Descrizione Modifiche	Data	Nome
00	PRIMA EMISSIONE	2026/07/06	SJ

S.Massenza gr.3
-
Codeword/Unit

Dis.	S.Jurak	2026/07/06
Con.	T.Trogrlić	2026/07/06
Appr.	P.Kovač	2026/07/06

F
Release note

Hydro Dolomiti energia

VOITH

Armadio Quadro Turbina

Titolo
INGRESSI ANALOGICI: BUS-5 POS-11_2

Sales Order 32950
Turbina N. 21506-21507
Disegno N. 2ACS01-0000-10637339
Foglio 140
Cliente N° 25004-DD-EE-04-06-003
Segue - 141

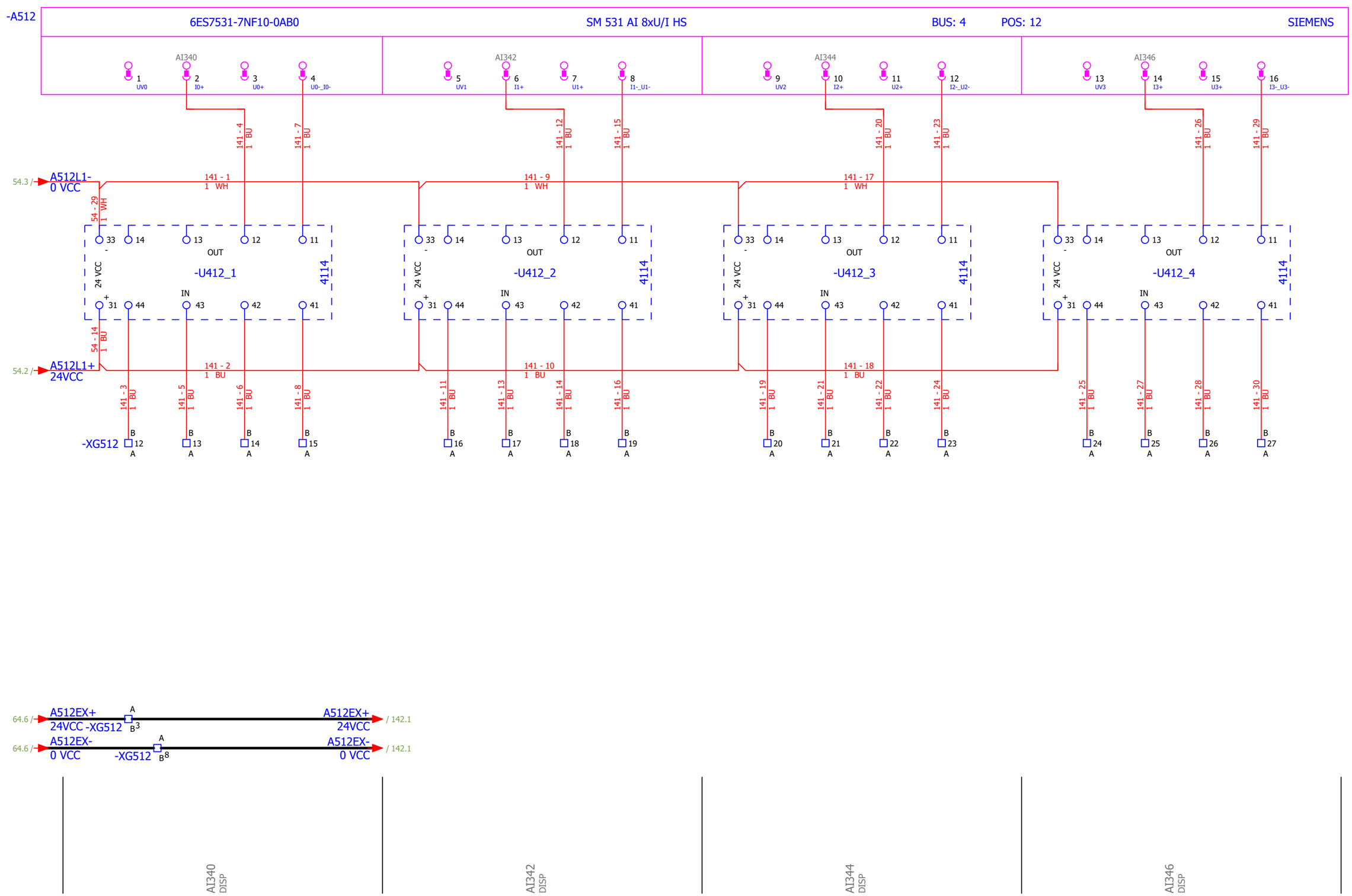

Vertraulich, alle Rechte vorbehalten ISO 16016
Confidential, all rights reserved ISO 16016
No part of this document may be reproduced, stored in a retrieval system, or transmitted , in any form or by any means, without prior permission. All rights reserved in the event of the granting of a patent or the registration of a utility model or design. Offenders will be held liable for the payment of damages.

Rev.	Descrizione Modifiche	Data	Nome
00	PRIMA EMISSIONE	2026/07/06	SJ

S.Massenza gr.3
-
Codeword/Unit

Dis.	S.Jurak	2026/07/06
Con.	T.Trogrlić	2026/07/06
Appr.	P.Kovač	2026/07/06

F
Release note

Hydro Dolomiti energia

VOITH

Armadio Quadro Turbina

Titolo INGRESSI ANALOGICI: BUS-5 POS-12_1

Sales Order 32950

Turbina N. 21506-21507

Disegno N. 2ACS01-0000-10637339

Foglio 141

Cliente N° 25004-DD-EE-04-06-003

Segue - 142

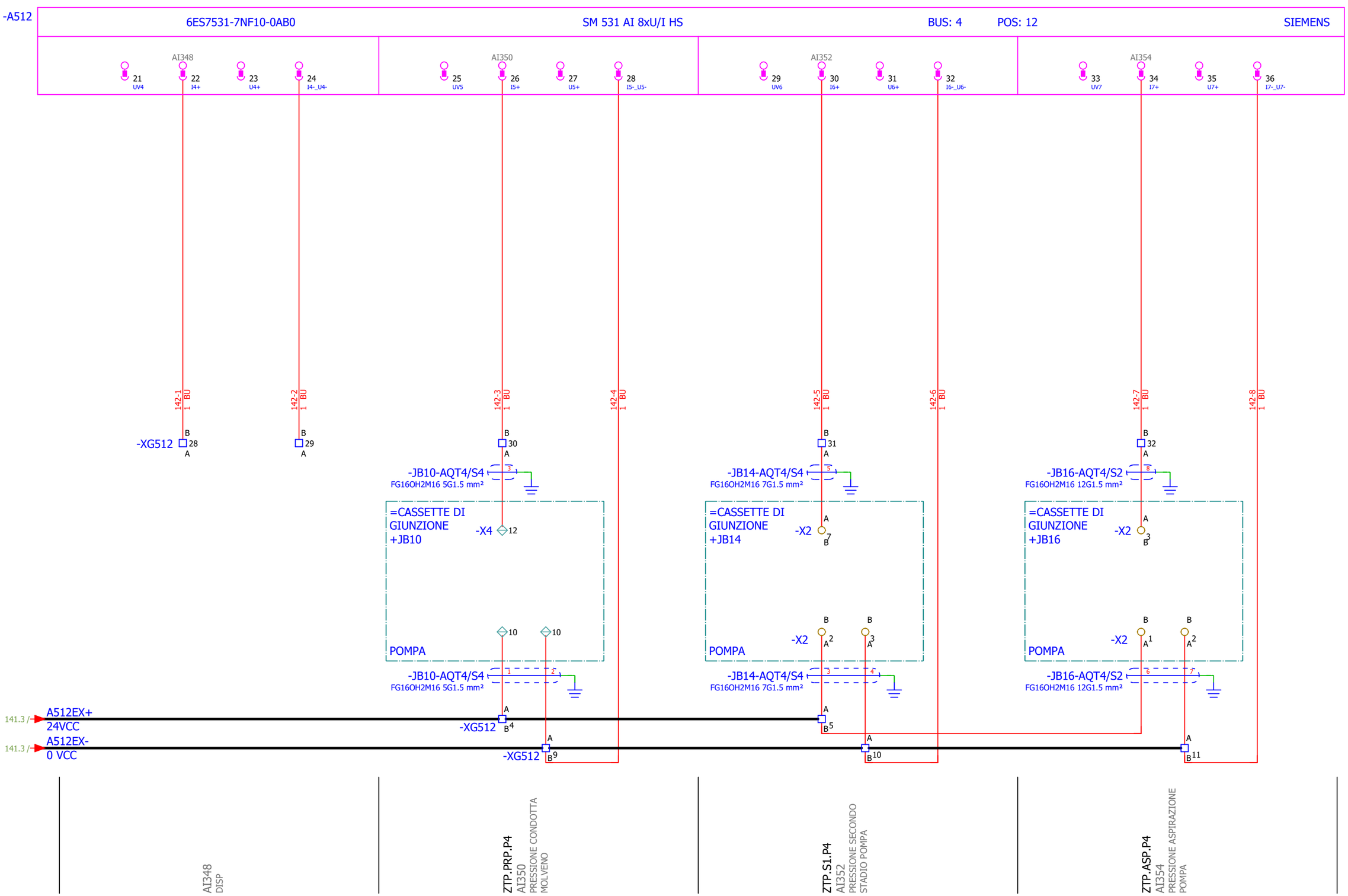

Vertraulich, alle Rechte vorbehalten ISO 16016
Confidential, all rights reserved ISO 16016
No part of this document may be reproduced, stored in a retrieval system, or transmitted , in any form or by any means, without prior permission. All rights reserved in the event of the granting of a patent or the registration of a utility model or design. Offenders will be held liable for the payment of damages.

Rev.	Descrizione Modifiche	Data	Nome
00	PRIMA EMISSIONE	2026/07/06	SJ

S.Massenza gr.3
-
Codeword/Unit

Dis.	S.Jurak	2026/07/06
Con.	T.Trogrlić	2026/07/06
Appr.	P.Kovač	2026/07/06

F
Release note

Hydro Dolomiti energia

VOITH

Armadio Quadro Turbina

Titolo INGRESSI ANALOGICI: BUS-5 POS-12_2

Sales Order 32950
Turbina N. 21506-21507
Disegno N. 2ACS01-0000-10637339
Foglio 142
Cliente N° 25004-DD-EE-04-06-003
Segue - 143

Confidential, all rights reserved ISO 16016
No part of this document may be reproduced, stored in a retrieval system, or transmitted , in any form or by any means, without prior permission. All rights reserved in the event of the granting of a patent or the registration of a utility model or design. Offenders will be held liable for the payment of damages.
Vertraulich, alle Rechte vorbehalten ISO 16016

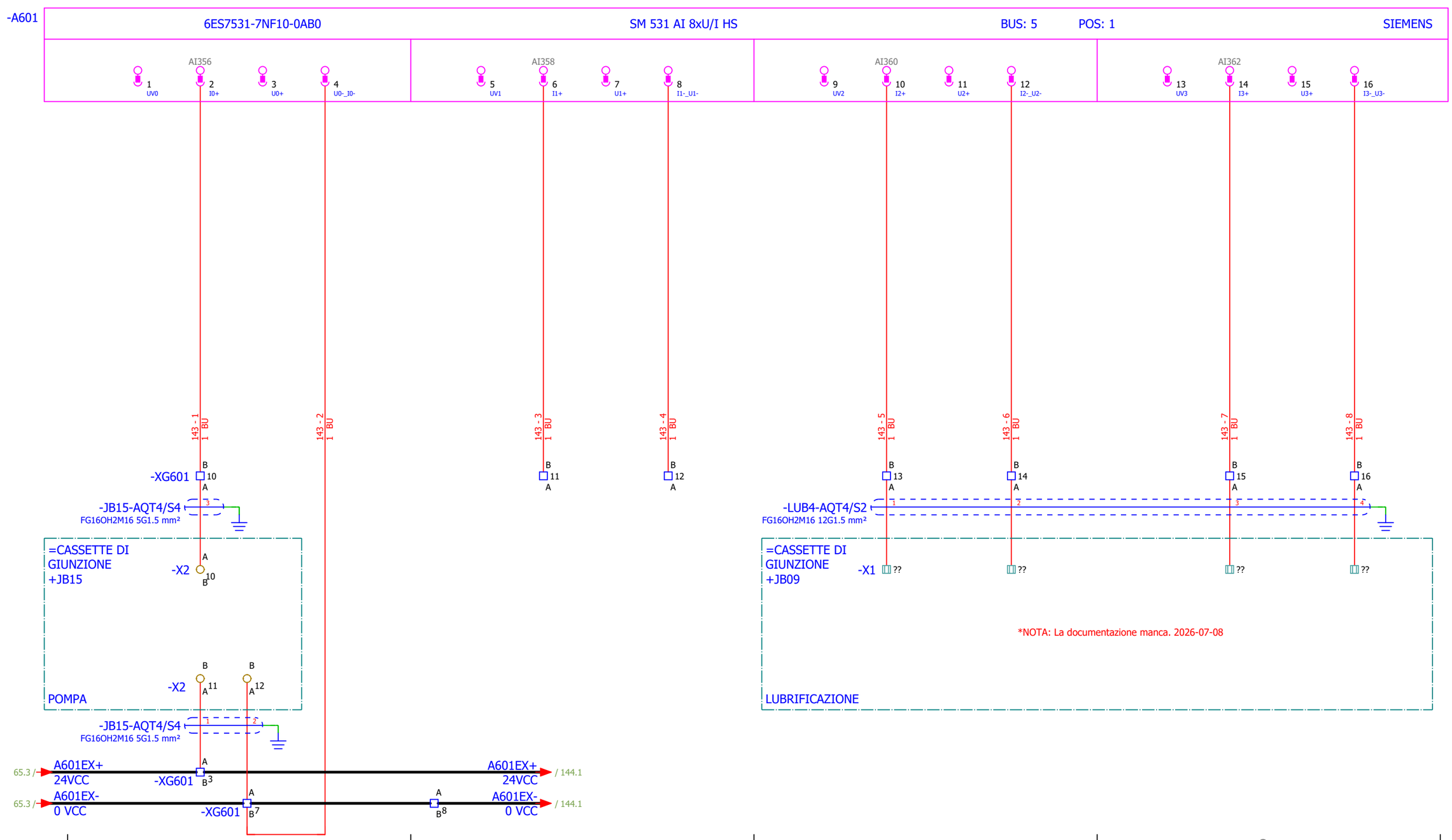

Rev.	Descrizione Modifiche	Data	Nome
00	PRIMA EMISSIONE	2026/07/06	SJ

S.Massenza gr.3
-
Codeword/Unit

Dis.	S.Jurak	2026/07/06
Con.	T.Trogrlić	2026/07/06
Appr.	P.Kovač	2026/07/06

F
Release note

Hydro Dolomiti energia

VOITH

Armadio Quadro Turbina

Titolo: INGRESSI ANALOGICI: BUS-6 POS-1_1

Sales Order	32950	Turbina N.	21506-21507
Disegno N.	2ACS01-0000-10637339	Foglio	143
Cliente N°	25004-DD-EE-04-06-003	Segue -	144

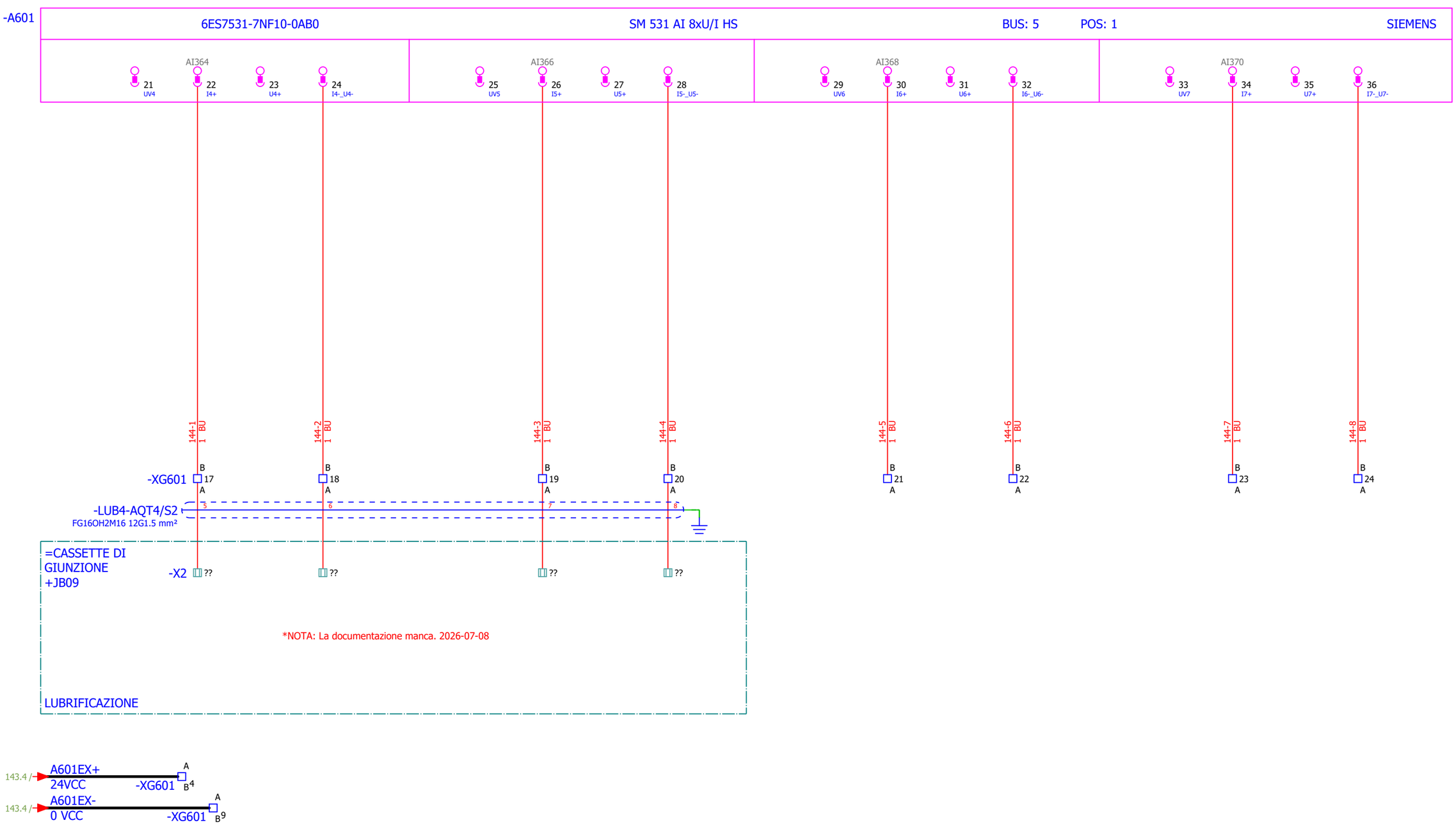

Vertraulich, alle Rechte vorbehalten ISO 16016
Confidential, all rights reserved ISO 16016
No part of this document may be reproduced, stored in a retrieval system, or transmitted , in any form or by any means, without prior permission. All rights reserved in the event of the granting of a patent or the registration of a utility model or design. Offenders will be held liable for the payment of damages.

Rev.	Descrizione Modifiche	Data	Nome
00	PRIMA EMISSIONE	2026/07/06	SJ

S.Massenza gr.3
-
Codeword/Unit

Dis.	S.Jurak	2026/07/06
Con.	T.Trogrlić	2026/07/06
Appr.	P.Kovač	2026/07/06

F
Release note

Hydro Dolomiti energia

VOITH

Armadio Quadro Turbina

Titolo INGRESSI ANALOGICI: BUS-6 POS-1_2

Sales Order 32950
Turbina N. 21506-21507
Disegno N. 2ACS01-0000-10637339
Foglio 144
Cliente N° 25004-DD-EE-04-06-003
Segue - 151

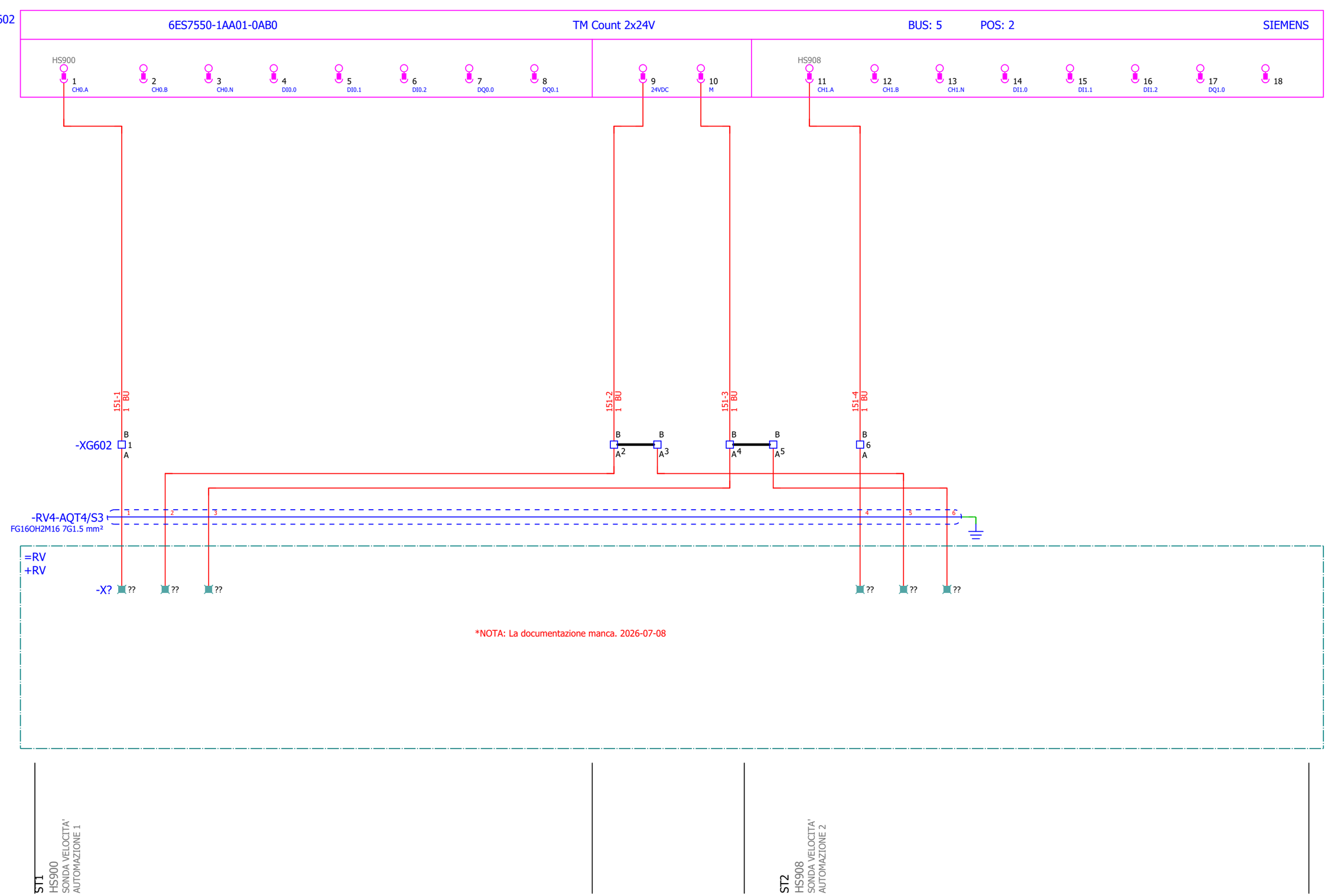

Vertraulich, alle Rechte vorbehalten ISO 16016
Confidential, all rights reserved ISO 16016
No part of this document may be reproduced, stored in a retrieval system, or transmitted , in any form or by any means, without prior permission. All rights reserved in the event of the granting of a patent or the registration of a utility model or design. Offenders will be held liable for the payment of damages.

Rev.	Descrizione Modifiche	Data	Nome
00	PRIMA EMISSIONE	2026/07/06	SJ

S.Massenza gr.3
-
Codeword/Unit

Dis.	S.Jurak	2026/07/06
Con.	T.Trogrlić	2026/07/06
Appr.	P.Kovač	2026/07/06

F
Release note

Hydro Dolomiti energia

VOITH

Armadio Quadro Turbina

Titolo: UNITÀ DI CONTEGGIO: BUS-6 POS-2

Sales Order: 32950
Turbina N.: 21506-21507
Disegno N.: 2ACS01-0000-10637339
Cliente N°: 25004-DD-EE-04-06-003
Foglio: 151
Segue: - 161

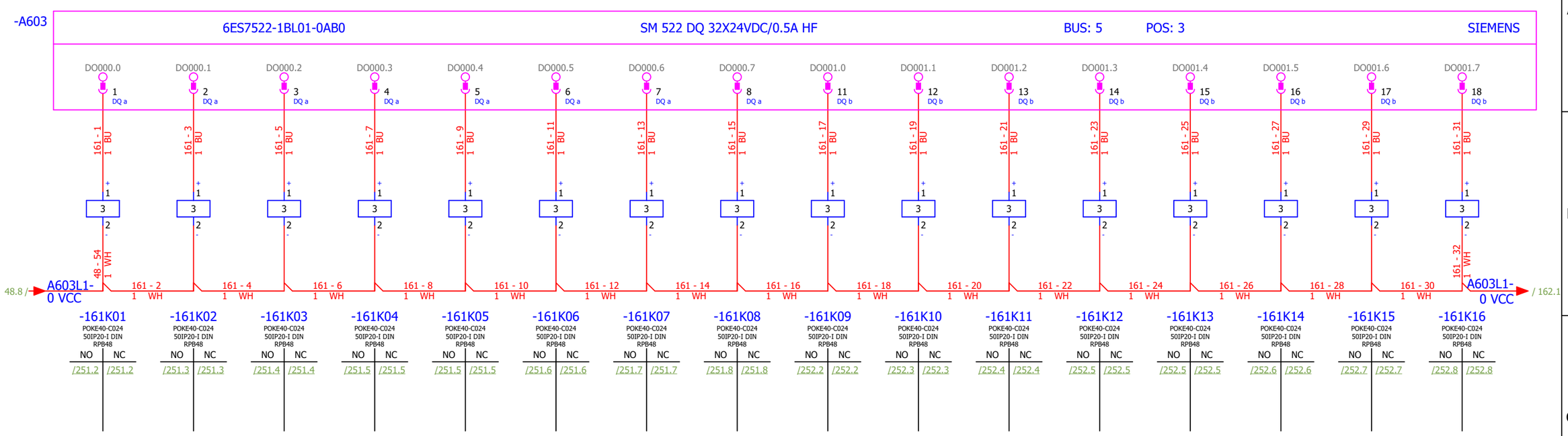

1 = Relè PHOENIX 2966171
2 = Relè AMRA OKFC-C
3 = Relè AMRA POK-C
4 = Relè AMRA OKBA-C
5 = Relè AMRA BIPOK-C

VG_DIM	DO000.0	RV - RICHIESTA DIMINUZIONE FREQ./POT.
VG_AUM	DO000.1	RV - RICHIESTA AUMENTO FREQ./POT.
RAG	DO000.2	RV - RICHIESTA AVVIAMENTO IN GENERAZIONE
RLT	DO000.3	RV - RICHIESTA DI LANCIO TENSIONE
RSA	DO000.4	RV - RICHIESTA DI POMPAGGIO
RXP	DO000.5	RV - INTERRUTTORE 52G DI MACCHINA CHIUSO PER RV
RAZ	DO000.6	RV - RICHIESTA AZZERAMENTO POTENZA ATTIVA
RRIFANA	DO000.7	RV - RICHIESTA RIFERIMENTO DI POTENZA IN ANALOGICO
RISOLA	DO001.0	RV - RICHIESTA INSERZIONE FUNZIONAMENTO IN ISOLA - ILF
DISOLA	DO001.1	RV - RICHIESTA DISINSERZIONE FUNZIONAMENTO IN ISOLA - ILF
RILPAUT	DO001.2	RV - RICHIESTA INSERZIONE REG. POT. AD ANELLO CHIUSO - ILP
RCP1	DO001.3	RV - CONSENSO PROVA SERVOPOSIZIONATORE
SSP_SUP1_ESCL	DO001.4	RV - RICHIESTA ESCLUSIONE SPINA SUP. TURBINA 1
SSP_INF1_ESCL	DO001.5	RV - RICHIESTA ESCLUSIONE SPINA INF. TURBINA 1
SSP_SUP2_ESCL	DO001.6	RV - RICHIESTA ESCLUSIONE SPINA SUP. TURBINA 2
SSP_INF2_ESCL	DO001.7	RV - RICHIESTA ESCLUSIONE SPINA INF. TURBINA 2

Vertraulich, alle Rechte vorbehalten ISO 16016
Confidential, all rights reserved ISO 16016
No part of this document may be reproduced, stored in a retrieval system, or transmitted , in any form or by any means, without prior permission. All rights reserved in the event of the granting of a patent or the registration of a utility model or design. Offenders will be held liable for the payment of damages.

Rev.	Descrizione Modifiche	Data	Nome
00	PRIMA EMISSIONE	2026/07/06	SJ

S.Massenza gr.3
-
Codeword/Unit

Dis.	S.Jurak	2026/07/06
Con.	T.Trogrlić	2026/07/06
Appr.	P.Kovač	2026/07/06

F
Release note

Hydro Dolomiti energia
VOITH

Armadio Quadro Turbina
Titolo USCITE DIGITALI: BUS-6 POS-3_1

Sales Order 32950
Turbina N. 21506-21507
Disegno N. 2ACS01-0000-10637339
Foglio 161
Cliente N° 25004-DD-EE-04-06-003
Segue - 162

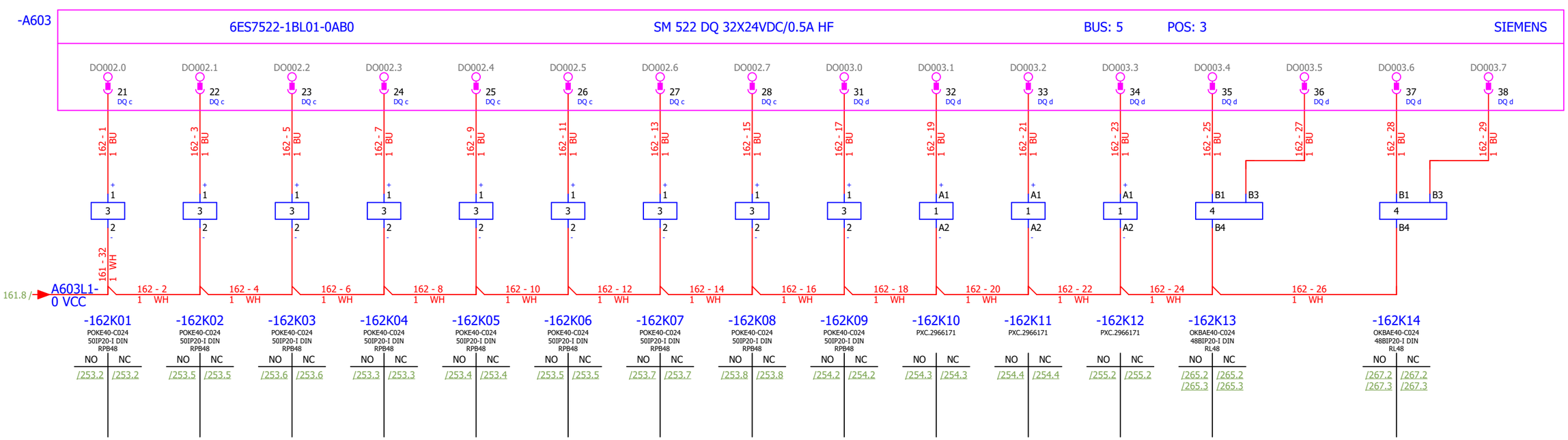

1 = Relè PHOENIX 2966171
2 = Relè AMRA OKFC-C
3 = Relè AMRA POK-C
4 = Relè AMRA OKBA-C
5 = Relè AMRA BIPOK-C

MULTISPINA_ON	DO002.0	RV - RICHIESTA FUNZIONAMENTO MULTISPINA	
	DO002.1	DISP	
	DO002.2	DISP	
LIM_DIM	DO002.3	RV - RICHIESTA DIMINUZIONE LIMITATORE	
LIM_AUM	DO002.4	RV - RICHIESTA AUMENTO LIMITATORE	
EXT_POT	DO002.5	RV - ABILTAZIONE RIFERIMENTO DI POTENZA DA ESTERNO	
	DO002.6	DISP	
	DO002.7	DISP	
	DO003.0	DISP	
	DO003.1	DISP	
	DO003.2	DISP	
	DO003.3	DISP	
XA-88QRG1	DO003.4	SOD A4 - AVVIAMENTO POMPA 1 OLIO	
XF-88QRG1	DO003.5	SOD A4 - ARRESTO POMPA 1 OLIO	
XA-88QRG2	DO003.6	SOD A4 - AVVIAMENTO POMPA 2 OLIO	
XF-88QRG2	DO003.7	SOD A4 - ARRESTO POMPA 2 OLIO	

Confidential, all rights reserved ISO 16016
No part of this document may be reproduced, stored in a retrieval system, or transmitted , in any form or by any means, without prior permission. All rights reserved in the event of the granting of a patent or the registration of a utility model or design. Offenders will be held liable for the payment of damages.

Vertraulich, alle Rechte vorbehalten ISO 16016

Rev.	Descrizione Modifiche	Data	Nome
00	PRIMA EMISSIONE	2026/07/06	SJ

Codeword/Unit: S.Massenza gr.3 -

Dis.	S.Jurak	2026/07/06
Con.	T.Trogrlić	2026/07/06
Appr.	P.Kovač	2026/07/06

F Release note

Hydro Dolomiti energia

VOITH

Armadio Quadro Turbina

Titolo: USCITE DIGITALI: BUS-6 POS-3_2

Sales Order 32950 | Turbina N. 21506-21507

Disegno N. 2ACS01-0000-10637339 | Foglio 162

Cliente N° 25004-DD-EE-04-06-003 | Segue - 163

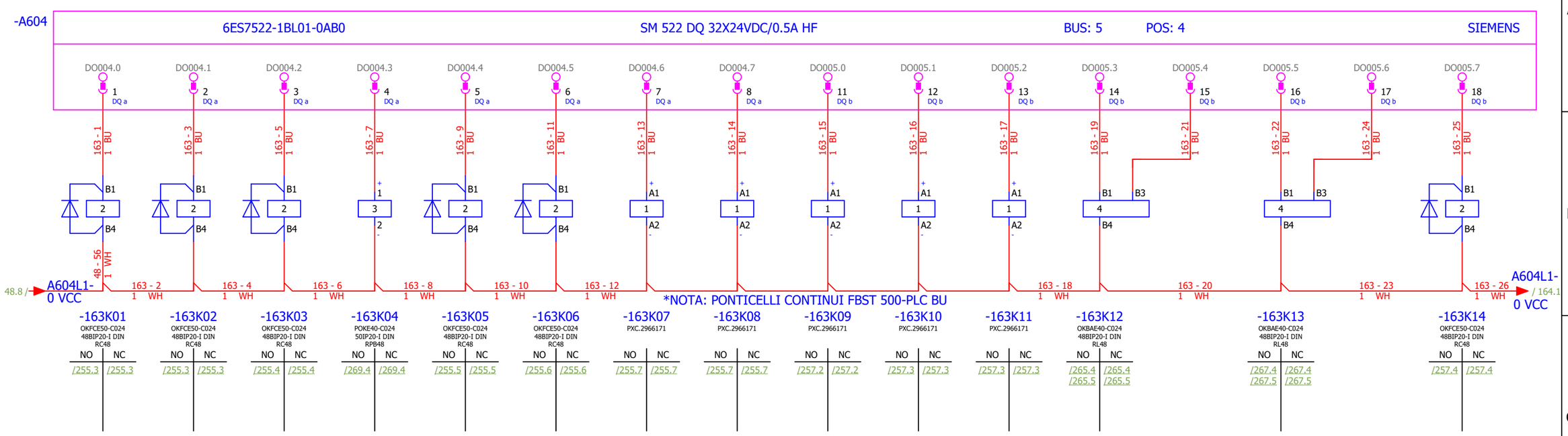

1 = Relè PHOENIX 2966171
2 = Relè AMRA OKFC-C
3 = Relè AMRA POK-C
4 = Relè AMRA OKBA-C
5 = Relè AMRA BIPOK-C

Confidential, all rights reserved ISO 16016
No part of this document may be reproduced, stored in a retrieval system, or transmitted , in any form or by any means, without prior permission. All rights reserved in the event of the granting of a patent or the registration of a utility model or design. Offenders will be held liable for the payment of damages.

Vertraulich, alle Rechte vorbehalten ISO 16016

EDVS0.A4	DO004.0	SOD A4 - ECCITAZIONE EV MESSA A SCARICO OLIO
ED3.A4 AP	DO004.1	SOD A4 - APERTURA 20Q
ED3.A4 CH	DO004.2	SOD A4 - CHIUSURA 20Q
ER.A4	DO004.3	SOD A4 - AVVIAMENTO RISCALDAMENTO OLIO
VMW7.A4	DO004.4	SOD A4 - INSERZIONE RAFFREDDAMENTO OLIO
VMW7.A4	DO004.5	SOD A4 - DISINSERZIONE RAFFREDDAMENTO OLIO
	DO004.6	DISP
	DO004.7	DISP
	DO005.0	DISP
	DO005.1	DISP
	DO005.2	DISP
XA-88QRP1	DO005.3	SOD P4 - AVVIAMENTO POMPA 1 OLIO (XPO1-A4)
XF-88QRP1	DO005.4	SOD P4 - ARRESTO POMPA 1 OLIO (XPO1-A4)
XA-88QRP2	DO005.5	SOD P4 - AVVIAMENTO POMPA 2 OLIO (XPO2-A4)
XF-88QRP2	DO005.6	SOD P4 - ARRESTO POMPA 2 OLIO (XPO2-A4)
EDVS0.P4	DO005.7	SOD P4 - ECCITAZIONE EV MESSA A SCARICO OLIO

Rev.	Descrizione Modifiche	Data	Nome
00	PRIMA EMISSIONE	2026/07/06	SJ

S.Massenza gr.3 - Codeword/Unit

Dis.	S.Jurak	2026/07/06
Con.	T.Trogrlić	2026/07/06
Appr.	P.Kovač	2026/07/06

F Release note

Hydro Dolomiti energia

VOITH

Armadio Quadro Turbina

Titolo: USCITE DIGITALI: BUS-6 POS-4_1

Sales Order 32950 | Turbina N. 21506-21507

Disegno N. 2ACS01-0000-10637339 | Foglio 163

Cliente N° 25004-DD-EE-04-06-003 | Segue - 164

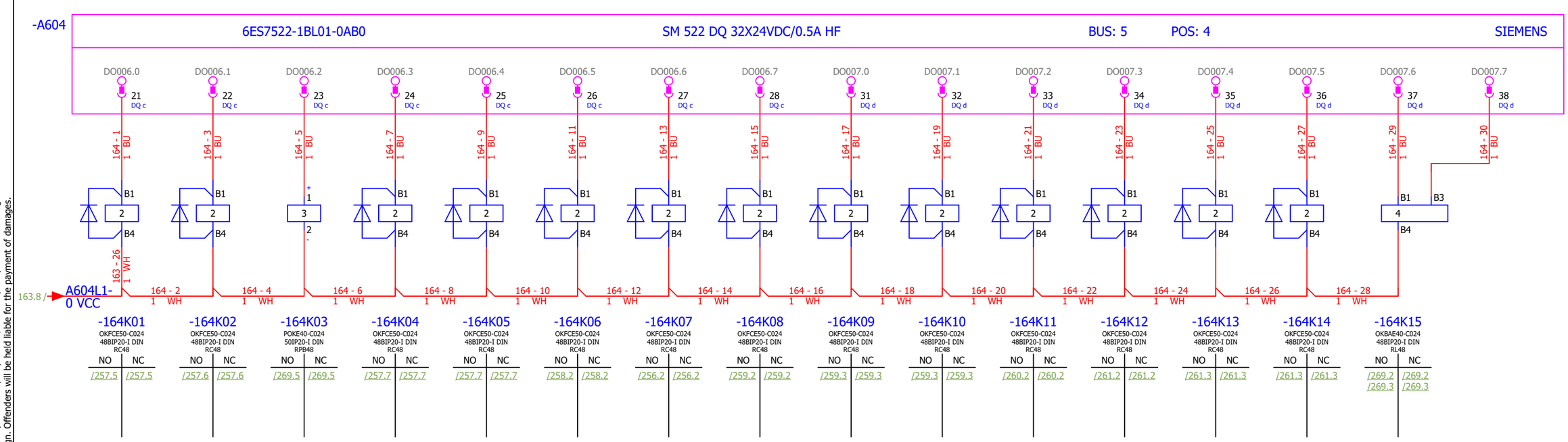

1 = Relè PHOENIX 2966171
2 = Relè AMRA OKFC-C
3 = Relè AMRA POK-C
4 = Relè AMRA OKBA-C
5 = Relè AMRA BIPOK-C

Vertraulich, alle Rechte vorbehalten ISO 16016
Confidential, all rights reserved ISO 16016
No part of this document may be reproduced, stored in a retrieval system, or transmitted , in any form or by any means, without prior permission. All rights reserved in the event of the granting of a patent or the registration of a utility model or design. Offenders will be held liable for the payment of damages.

ED3.P4 AP	DO006.0 SOD P4 - APERTURA 20Q
ED3.P4 CH	DO006.1 SOD P4 - CHIUSURA 20Q
ER.P4	DO006.2 SOD P4 - AVVIAMENTO RISCALDAMENTO OLIO (ER)
VMW7.P4	DO006.3 SOD P4 - INSERZIONE RAFFREDDAMENTO OLIO (ED7)
VMW7.P4	DO006.4 SOD P4 - DISINSERZIONE RAFFREDDAMENTO OLIO (ED7)
	DO006.5 DISP
	DO006.6 DISP
XA-88A	DO006.7 APERTURA PARATOIA DI ASPIRAZIONE
XC-88A	DO007.0 CHIUSURA PARATOIA DI ASPIRAZIONE
88GNU	DO007.1 AVVIAMENTO POMPA GRASSO NUTRICE
	DO007.2 RIARMO CENTRIFUGO MECC. DI SOTTO VELOCITA' P4
EDGI AP	DO007.3 APERTURA VALVOLA INSERZIONE GIUNTO
EDGI CH	DO007.4 CHIUSURA VALVOLA INSERZIONE GIUNTO
EDGI.ROT	DO007.5 APERTURA VALVOLA DI MANCATO INNESTO GIUNTO
XA-88QVR	DO007.6 AVVIAMENTO POMPA CHIUSURA VALVOLA RITEGNO
XF-88QVR	DO007.7 SPEGNIMENTO POMPA CHIUSURA VALVOLA RITEGNO

Rev.	Descrizione Modifiche	Data	Nome
00	PRIMA EMISSIONE	2026/07/06	SJ

S.Massenza gr.3
-
Codeword/Unit

Dis.	S.Jurak	2026/07/06
Con.	T.Trogrlić	2026/07/06
Appr.	P.Kovač	2026/07/06

F
Release note

Hydro Dolomiti energia
VOITH

Armadio Quadro Turbina
Titolo USCITE DIGITALI: BUS-6 POS-4_2

Sales Order 32950
Turbina N. 21506-21507
Disegno N. 2ACS01-0000-10637339
Foglio 164
Cliente N° 25004-DD-EE-04-06-003
Segue - 165

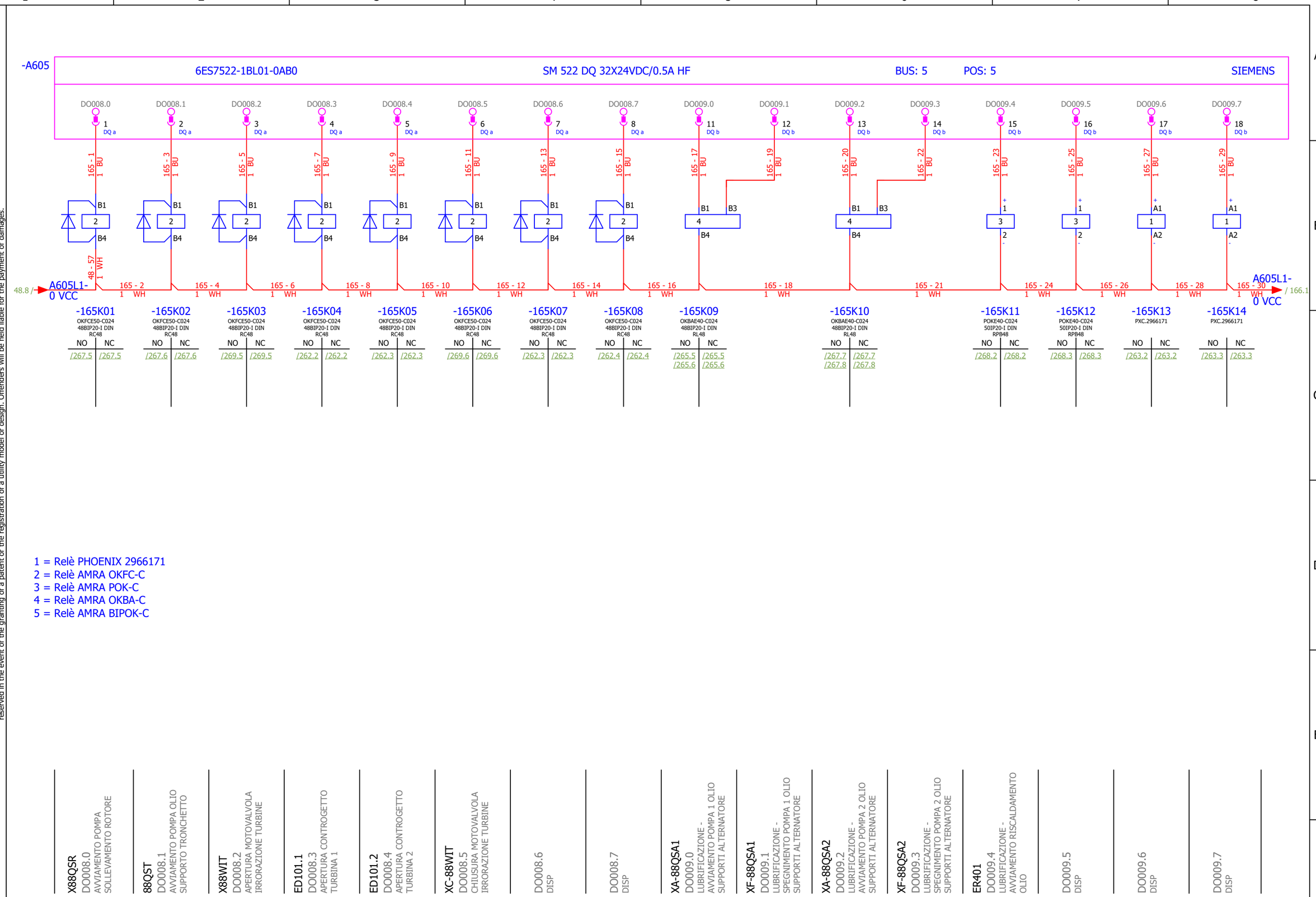

1 = Relè PHOENIX 2966171
2 = Relè AMRA OKFC-C
3 = Relè AMRA POK-C
4 = Relè AMRA OKBA-C
5 = Relè AMRA BIPOK-C

Confidential, all rights reserved ISO 16016
No part of this document may be reproduced, stored in a retrieval system, or transmitted , in any form or by any means, without prior permission. All rights reserved in the event of the granting of a patent or the registration of a utility model or design. Offenders will be held liable for the payment of damages.

Vertraulich, alle Rechte vorbehalten ISO 16016

X88QSR	DO008.0 AVVIAMENTO POMPA SOLLEVAMENTO ROTORE
88QST	DO008.1 AVVIAMENTO POMPA OLIO SUPPORTO TRONCHETTO
X88WIT	DO008.2 APERTURA MOTOVALVOLA IRRORAZIONE TURBINE
ED101.1	DO008.3 APERTURA CONTROGETTO TURBINA 1
ED101.2	DO008.4 APERTURA CONTROGETTO TURBINA 2
XC-88WIT	DO008.5 CHIUSURA MOTOVALVOLA IRRORAZIONE TURBINE
	DO008.6 DISP
	DO008.7 DISP
XA-88QSA1	DO009.0 LUBRIFICAZIONE - AVVIAMENTO POMPA 1 OLIO SUPPORTI ALTERNATORE
XF-88QSA1	DO009.1 LUBRIFICAZIONE - SPEGNIMENTO POMPA 1 OLIO SUPPORTI ALTERNATORE
XA-88QSA2	DO009.2 LUBRIFICAZIONE - AVVIAMENTO POMPA 2 OLIO SUPPORTI ALTERNATORE
XF-88QSA2	DO009.3 LUBRIFICAZIONE - SPEGNIMENTO POMPA 2 OLIO SUPPORTI ALTERNATORE
ER401	DO009.4 LUBRIFICAZIONE - AVVIAMENTO RISCALDAMENTO OLIO
	DO009.5 DISP
	DO009.6 DISP
	DO009.7 DISP

Rev.	Descrizione Modifiche	Data	Nome
00	PRIMA EMISSIONE	2026/07/06	SJ

S.Massenza gr.3 - Codeword/Unit

Dis.	S.Jurak	2026/07/06
Con.	T.Trogrlić	2026/07/06
Appr.	P.Kovač	2026/07/06

F Release note

Hydro Dolomiti energia

VOITH

Armadio Quadro Turbina

Titolo: USCITE DIGITALI: BUS-6 POS-5_1

Sales Order 32950

Turbina N. 21506-21507

Disegno N. 2ACS01-0000-10637339

Cliente N° 25004-DD-EE-04-06-003

Foglio 165

Segue - 166

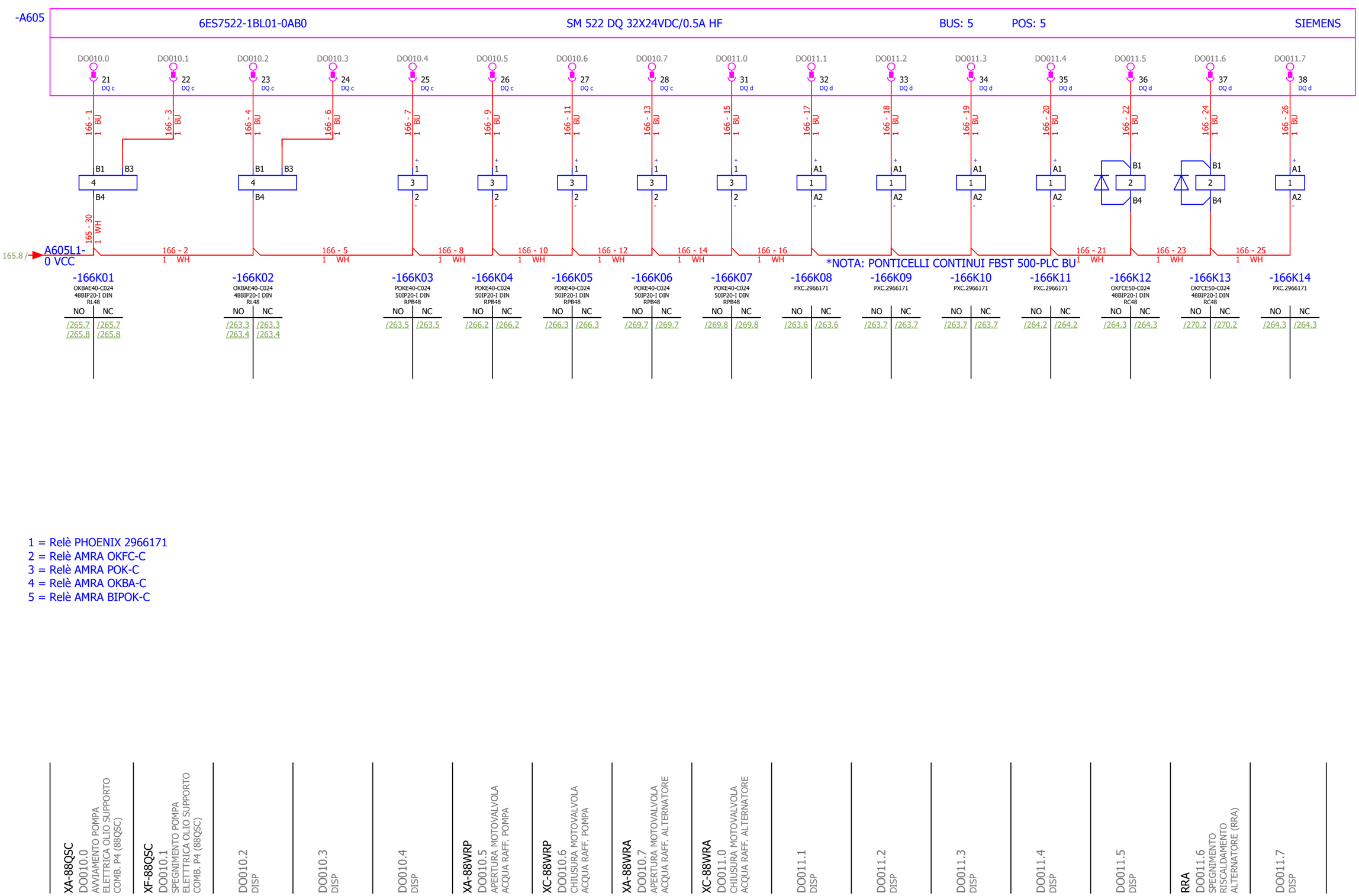

1 = Relè PHOENIX 2966171
2 = Relè AMRA OKFC-C
3 = Relè AMRA POK-C
4 = Relè AMRA OKBA-C
5 = Relè AMRA BIPOK-C

Confidential, all rights reserved ISO 16016
No part of this document may be reproduced, stored in a retrieval system, or transmitted , in any form or by any means, without prior permission. All rights reserved in the event of the granting of a patent or the registration of a utility model or design. Offenders will be held liable for the payment of damages.
Vertraulich, alle Rechte vorbehalten ISO 16016

XA-88QSC	DO010.0 AVVIAMENTO POMPA ELETTRICA OLIO SUPPORTO COMB. P4 (88QSC)
XF-88QSC	DO010.1 SPEGNIMENTO POMPA ELETTTRICA OLIO SUPPORTO COMB. P4 (88QSC)
	DO010.2 DISP
	DO010.3 DISP
	DO010.4 DISP
XA-88WRP	DO010.5 APERTURA MOTOVALVOLA ACQUA RAFF. POMPA
XC-88WRP	DO010.6 CHIUSURA MOTOVALVOLA ACQUA RAFF. POMPA
XA-88WRA	DO010.7 APERTURA MOTOVALVOLA ACQUA RAFF. ALTERNATORE
XC-88WRA	DO011.0 CHIUSURA MOTOVALVOLA ACQUA RAFF. ALTERNATORE
	DO011.1 DISP
	DO011.2 DISP
	DO011.3 DISP
	DO011.4 DISP
	DO011.5 DISP
RRA	DO011.6 SPEGNIMENTO RISCALDAMENTO ALTERNATORE (RRA)
	DO011.7 DISP

Rev.	Descrizione Modifiche	Data	Nome
00	PRIMA EMISSIONE	2026/07/06	SJ

S.Massenza gr.3
-
Codeword/Unit

Dis.	S.Jurak	2026/07/06
Con.	T.Trogrlić	2026/07/06
Appr.	P.Kovač	2026/07/06

F
Release note

Hydro Dolomiti energia
VOITH

Armadio Quadro Turbina
Titolo USCITE DIGITALI: BUS-6 POS-5_2

Sales Order 32950
Turbina N. 21506-21507
Disegno N. 2ACS01-0000-10637339
Foglio 166
Cliente N° 25004-DD-EE-04-06-003
Segue - 181

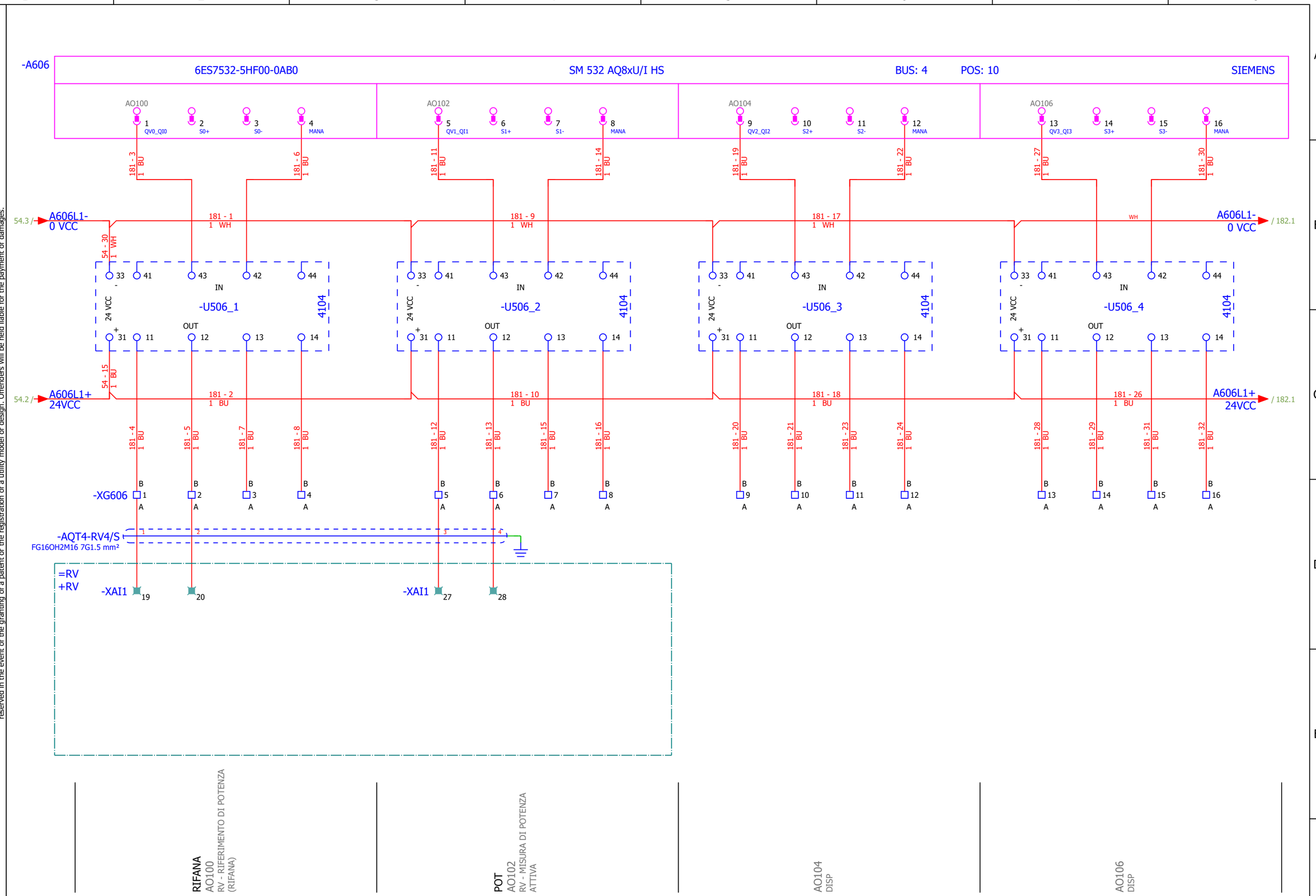

Confidential, all rights reserved ISO 16016
No part of this document may be reproduced, stored in a retrieval system, or transmitted , in any form or by any means, without prior permission. All rights reserved in the event of the granting of a patent or the registration of a utility model or design. Offenders will be held liable for the payment of damages.
Vertraulich, alle Rechte vorbehalten ISO 16016

Rev.	Descrizione Modifiche	Data	Nome
00	PRIMA EMISSIONE	2026/07/06	SJ

S.Massenza gr.3
-
Codeword/Unit

Dis.	S.Jurak	2026/07/06
Con.	T.Trogrlić	2026/07/06
Appr.	P.Kovač	2026/07/06

F
Release note

Armadio Quadro Turbina
Titolo USCITE ANALOGICHE: BUS-6 POS-6_1

Sales Order 32950
Turbina N. 21506-21507
Disegno N. 2ACS01-0000-10637339
Foglio 181
Cliente N° 25004-DD-EE-04-06-003
Segue - 182

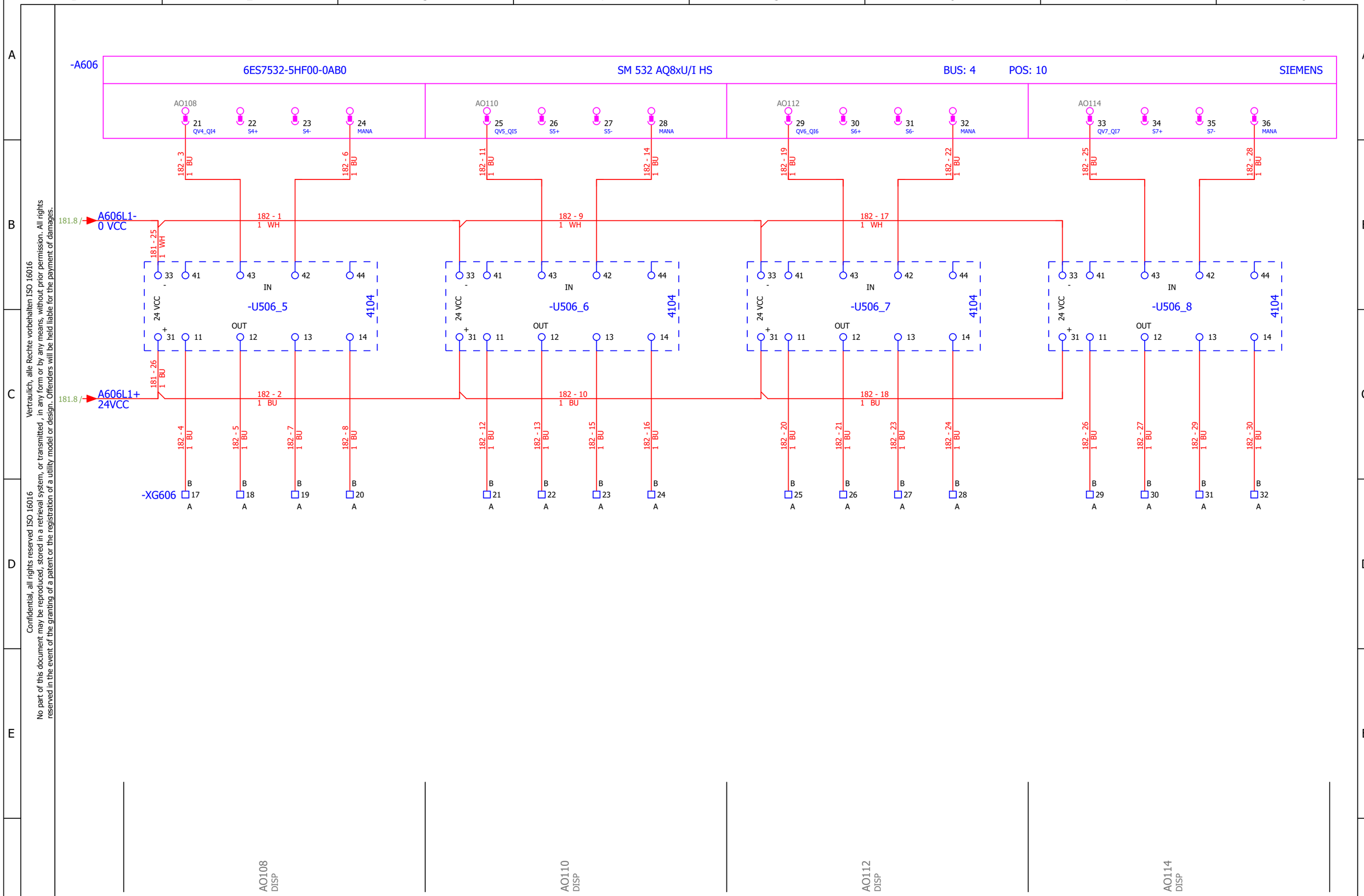

Confidential, all rights reserved ISO 16016
No part of this document may be reproduced, stored in a retrieval system, or transmitted , in any form or by any means, without prior permission. All rights reserved in the event of the granting of a patent or the registration of a utility model or design. Offenders will be held liable for the payment of damages.
Vertraulich, alle Rechte vorbehalten ISO 16016

Rev.	Descrizione Modifiche	Data	Nome
00	PRIMA EMISSIONE	2026/07/06	SJ

S.Massenza gr.3
-
Codeword/Unit

Dis.	S.Jurak	2026/07/06
Con.	T.Trogrlić	2026/07/06
Appr.	P.Kovač	2026/07/06

F
Release note

Hydro Dolomiti energia

VOITH

Armadio Quadro Turbina

Titolo USCITE ANALOGICHE: BUS-6 POS-6_2

Sales Order 32950
Turbina N. 21506-21507
Disegno N. 2ACS01-0000-10637339
Foglio 182
Cliente N° 25004-DD-EE-04-06-003
Segue - 251

Confidential, all rights reserved ISO 16016
No part of this document may be reproduced, stored in a retrieval system, or transmitted , in any form or by any means, without prior permission. All rights reserved in the event of the granting of a patent or the registration of a utility model or design. Offenders will be held liable for the payment of damages.
Vertraulich, alle Rechte vorbehalten ISO 16016

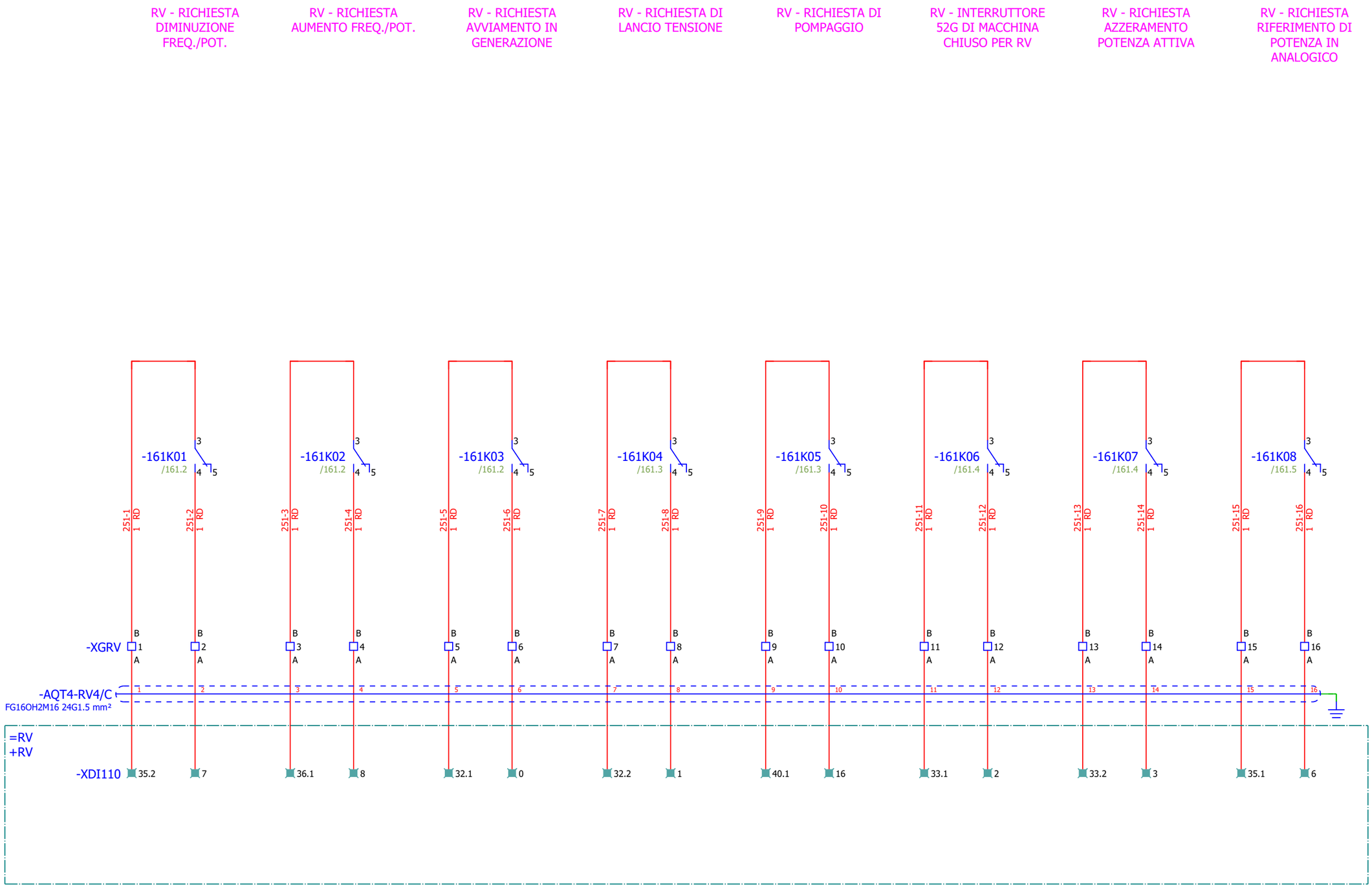

Rev.	Descrizione Modifiche	Data	Nome
00	PRIMA EMISSIONE	2026/07/06	SJ

S.Massenza gr.3
-
Codeword/Unit

Dis.	S.Jurak	2026/07/06
Con.	T.Trogrlić	2026/07/06
Appr.	P.Kovač	2026/07/06

F
Release note

Hydro Dolomiti energia

VOITH

Armadio Quadro Turbina

Titolo COMANDO REG VEL

Sales Order 32950

Turbina N. 21506-21507

Disegno N. 2ACS01-0000-10637339

Cliente N° 25004-DD-EE-04-06-003

Foglio 251

Segue - 252

Confidential, all rights reserved ISO 16016
No part of this document may be reproduced, stored in a retrieval system, or transmitted , in any form or by any means, without prior permission. All rights reserved in the event of the granting of a patent or the registration of a utility model or design. Offenders will be held liable for the payment of damages.
Vertraulich, alle Rechte vorbehalten ISO 16016

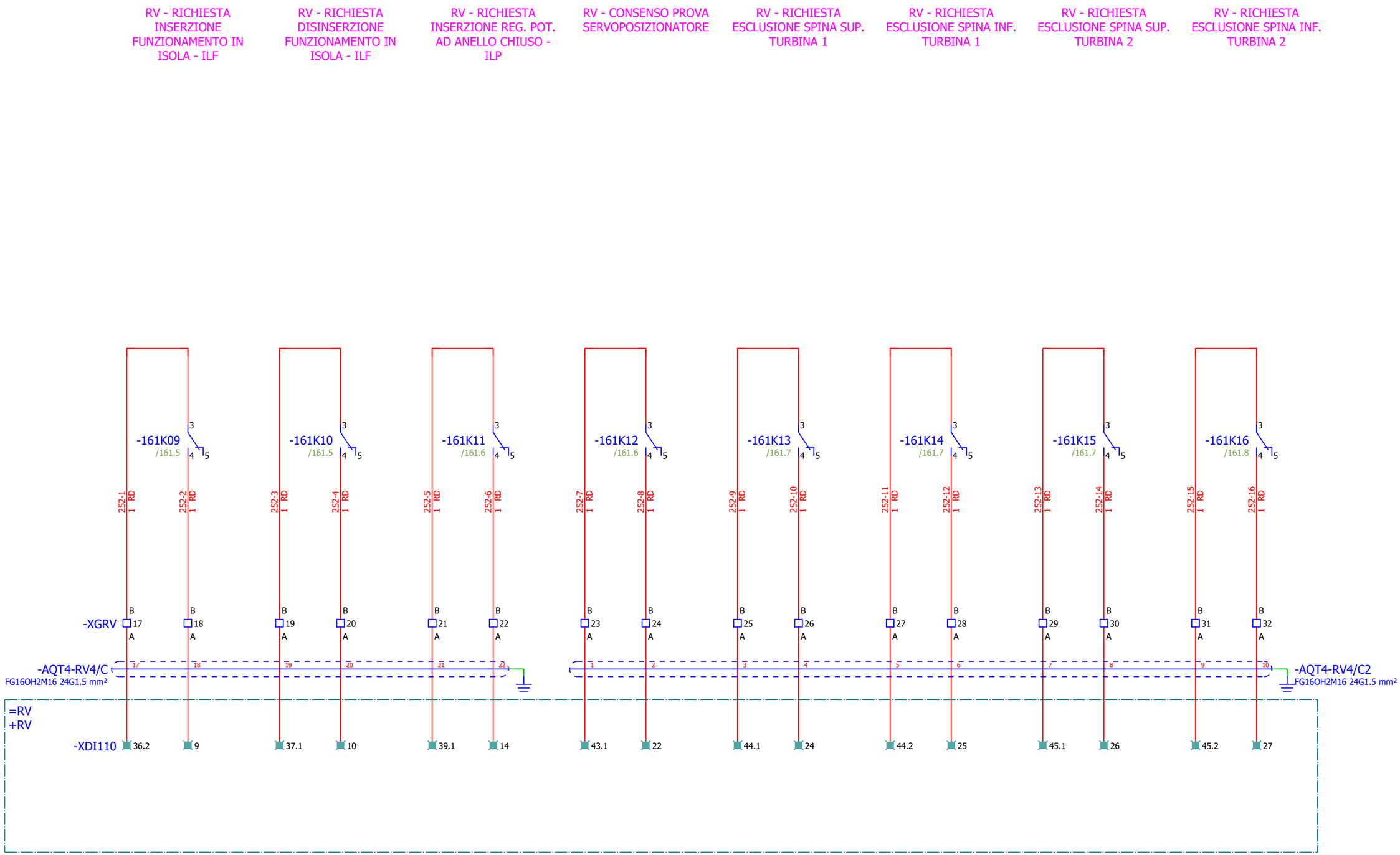

				S.Massenza gr.3	Dis.	S.Jurak	2026/07/06	F	Hydro Dolomiti energia	VOITH	Armadio Quadro Turbina	Sales Order 32950	Turbina N. 21506-21507
				-	Con.	T.Trogrlić	2026/07/06				Titolo COMANDO REG VEL	Disegno N. 2ACS01-0000-10637339	Foglio 252
00	PRIMA EMISSIONE	2026/07/06	SJ		Appr.	P.Kovač	2026/07/06					Cliente N° 25004-DD-EE-04-06-003	Segue - 253
Rev.	Descrizione Modifiche	Data	Nome	Codeword/Unit				Release note					

Confidential, all rights reserved ISO 16016
No part of this document may be reproduced, stored in a retrieval system, or transmitted , in any form or by any means, without prior permission. All rights reserved in the event of the granting of a patent or the registration of a utility model or design. Offenders will be held liable for the payment of damages.
Vertraulich, alle Rechte vorbehalten ISO 16016

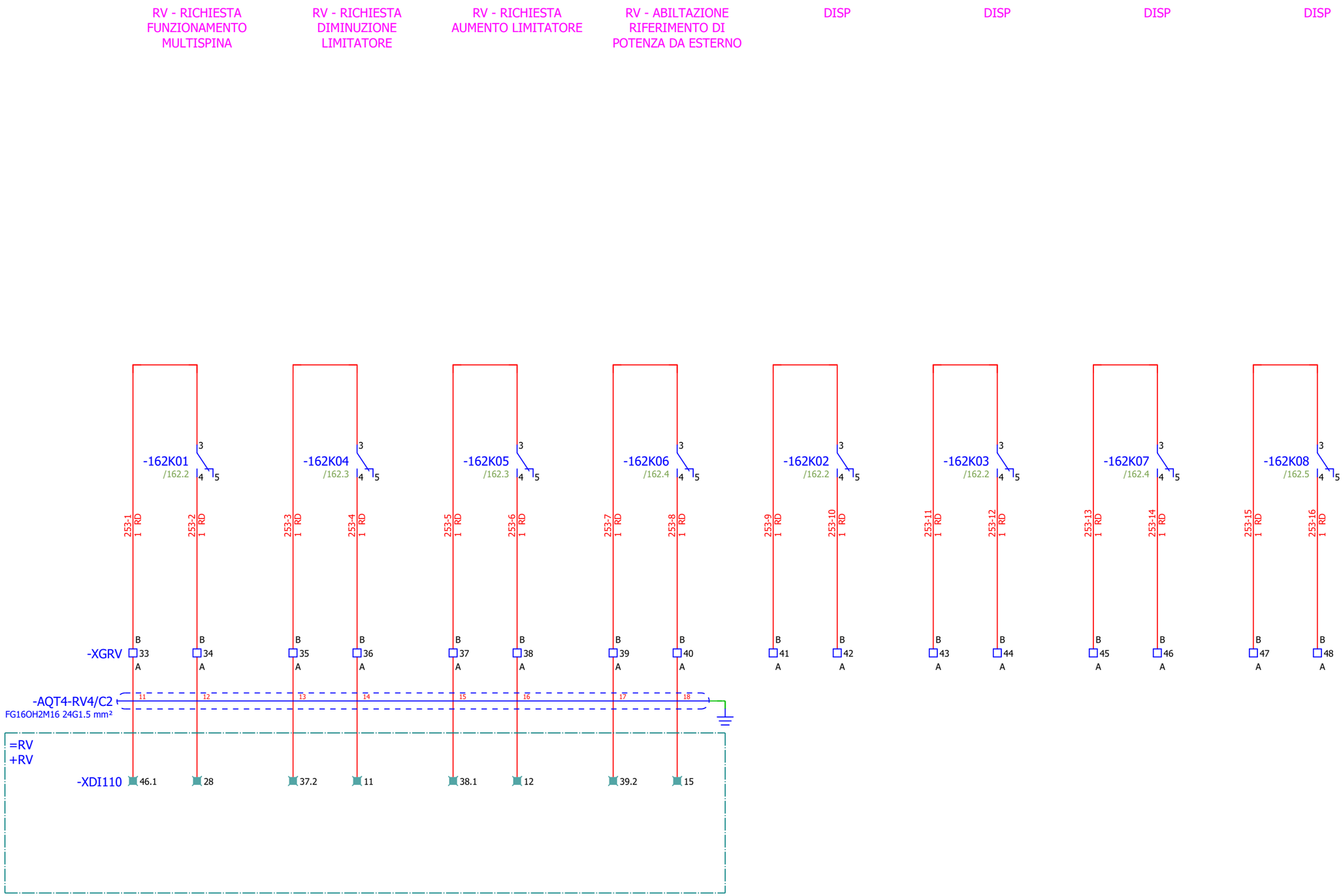

				S.Massenza gr.3	Dis.	S.Jurak	2026/07/06	F	Hydro Dolomiti energia	VOITH	Armadio Quadro Turbina	Sales Order 32950	Turbina N. 21506-21507
				-	Con.	T.Trogrlić	2026/07/06				Titolo COMANDO REG VEL	Disegno N. 2ACS01-0000-10637339	Foglio 253
00	PRIMA EMISSIONE	2026/07/06	SJ		Appr.	P.Kovač	2026/07/06					Cliente N° 25004-DD-EE-04-06-003	Segue - 254
Rev.	Descrizione Modifiche	Data	Nome	Codeword/Unit				Release note					

Confidential, all rights reserved ISO 16016
No part of this document may be reproduced, stored in a retrieval system, or transmitted , in any form or by any means, without prior permission. All rights reserved in the event of the granting of a patent or the registration of a utility model or design. Offenders will be held liable for the payment of damages.
Vertraulich, alle Rechte vorbehalten ISO 16016

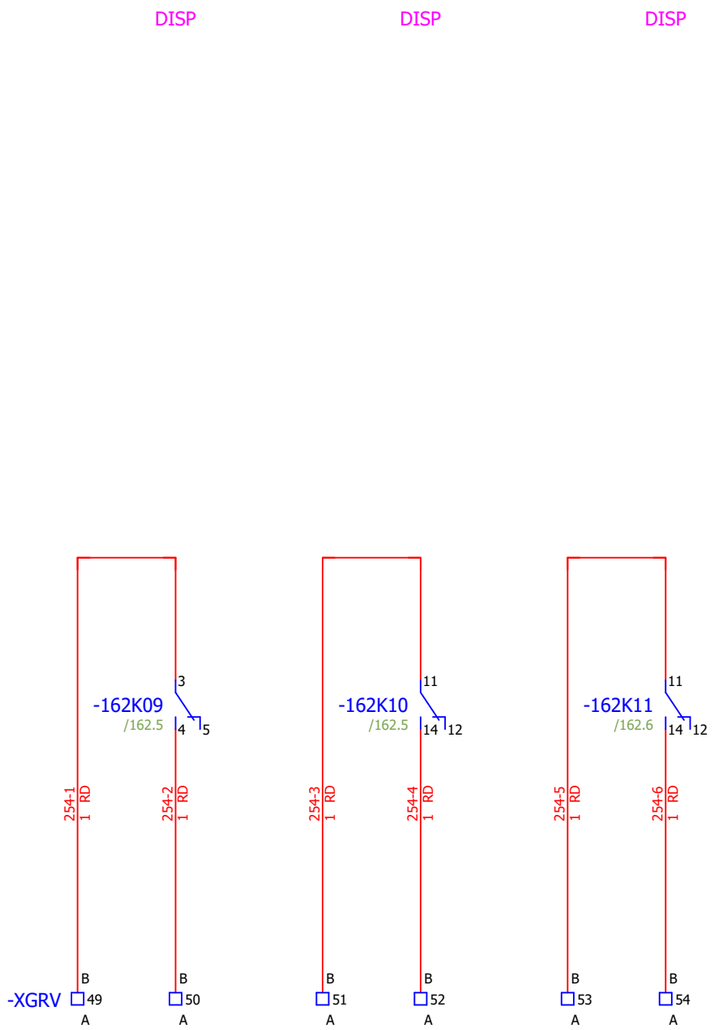

Rev.	Descrizione Modifiche	Data	Nome
00	PRIMA EMISSIONE	2026/07/06	SJ

S.Massenza gr.3
-
Codeword/Unit

Dis.	S.Jurak	2026/07/06
Con.	T.Trogrlić	2026/07/06
Appr.	P.Kovač	2026/07/06

F
Release note

Hydro Dolomiti energia

VOITH

Armadio Quadro Turbina

Titolo COMANDO REG VEL

Sales Order 32950

Turbina N. 21506-21507

Disegno N. 2ACS01-0000-10637339

Cliente N° 25004-DD-EE-04-06-003

Foglio 254

Segue - 255

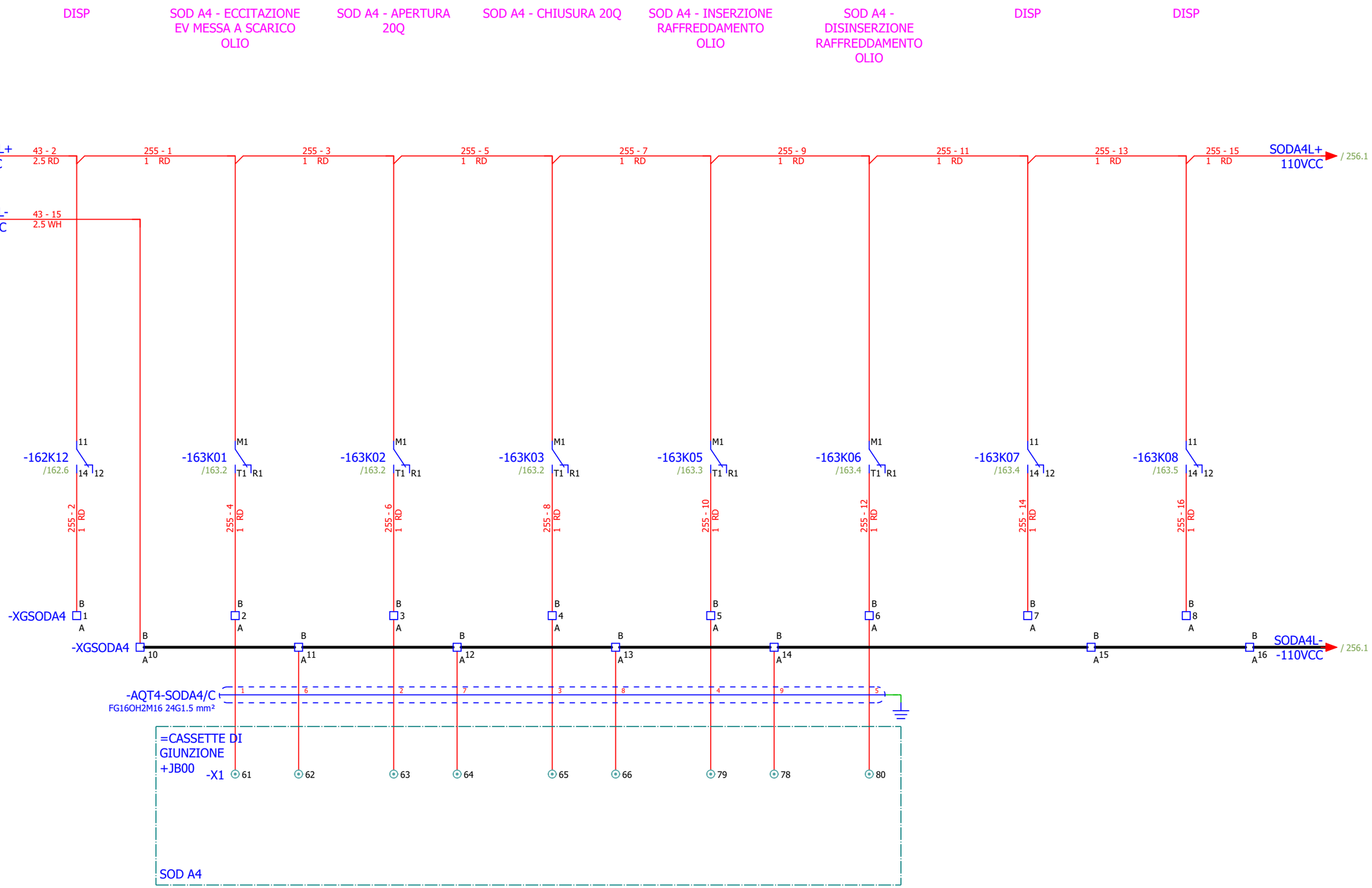

Vertraulich, alle Rechte vorbehalten ISO 16016
Confidential, all rights reserved ISO 16016
No part of this document may be reproduced, stored in a retrieval system, or transmitted , in any form or by any means, without prior permission. All rights reserved in the event of the granting of a patent or the registration of a utility model or design. Offenders will be held liable for the payment of damages.

Rev.	Descrizione Modifiche	Data	Nome
00	PRIMA EMISSIONE	2026/07/06	SJ

Codeword/Unit: S.Massenza gr.3 -

Dis.	S.Jurak	2026/07/06
Con.	T.Trogrlić	2026/07/06
Appr.	P.Kovač	2026/07/06

F Release note

Hydro Dolomiti energia

VOITH

Armadio Quadro Turbina

Titolo: COMANDO SOD A4

Sales Order: 32950

Turbina N.: 21506-21507

Disegno N.: 2ACS01-0000-10637339

Cliente N°: 25004-DD-EE-04-06-003

Foglio: 255

Segue: - 256

Confidential, all rights reserved ISO 16016
No part of this document may be reproduced, stored in a retrieval system, or transmitted , in any form or by any means, without prior permission. All rights reserved in the event of the granting of a patent or the registration of a utility model or design. Offenders will be held liable for the payment of damages.
Vertraulich, alle Rechte vorbehalten ISO 16016

DISP

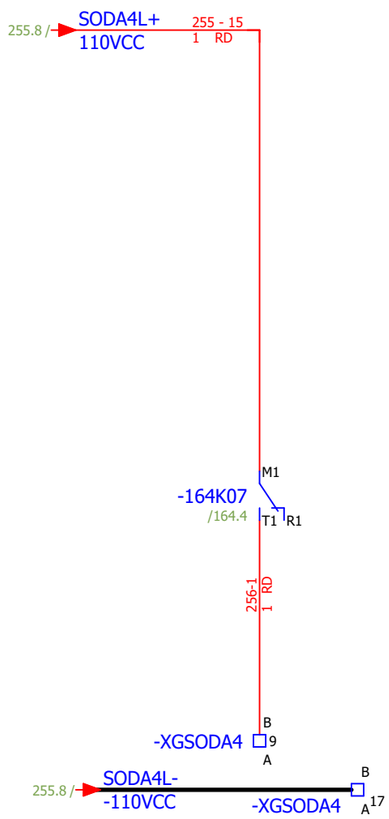

Rev.	Descrizione Modifiche	Data	Nome
00	PRIMA EMISSIONE	2026/07/06	SJ

S.Massenza gr.3
-
Codeword/Unit

Dis.	S.Jurak	2026/07/06
Con.	T.Trogrlić	2026/07/06
Appr.	P.Kovač	2026/07/06

F
Release note

Hydro Dolomiti energia

VOITH

Armadio Quadro Turbina

Titolo COMANDO SOD A4

Sales Order 32950

Turbina N. 21506-21507

Disegno N. 2ACS01-0000-10637339

Cliente N° 25004-DD-EE-04-06-003

Foglio 256

Segue - 257

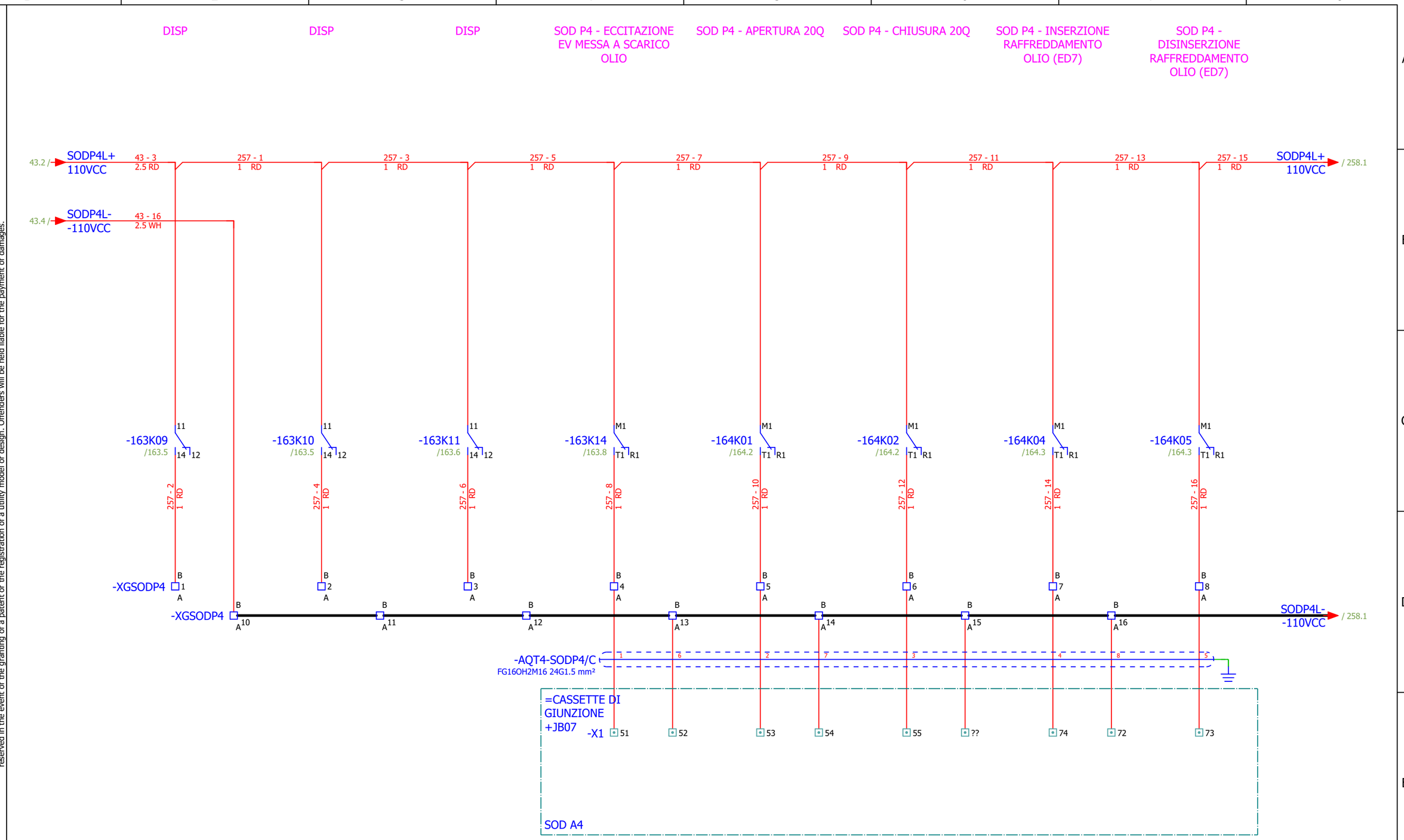

Vertraulich, alle Rechte vorbehalten ISO 16016
Confidential, all rights reserved ISO 16016
No part of this document may be reproduced, stored in a retrieval system, or transmitted , in any form or by any means, without prior permission. All rights reserved in the event of the granting of a patent or the registration of a utility model or design. Offenders will be held liable for the payment of damages.

Rev.	Descrizione Modifiche	Data	Nome
00	PRIMA EMISSIONE	2026/07/06	SJ

Codeword/Unit: S.Massenza gr.3 -

Dis.	S.Jurak	2026/07/06
Con.	T.Trogrlić	2026/07/06
Appr.	P.Kovač	2026/07/06

F Release note

Hydro Dolomiti energia

VOITH

Armadio Quadro Turbina

Titolo: COMANDO SOD P4

Sales Order: 32950

Turbina N.: 21506-21507

Disegno N.: 2ACS01-0000-10637339

Cliente N°: 25004-DD-EE-04-06-003

Foglio: 257

Segue: - 258

Confidential, all rights reserved ISO 16016
No part of this document may be reproduced, stored in a retrieval system, or transmitted , in any form or by any means, without prior permission. All rights reserved in the event of the granting of a patent or the registration of a utility model or design. Offenders will be held liable for the payment of damages.
Vertraulich, alle Rechte vorbehalten ISO 16016

DISP

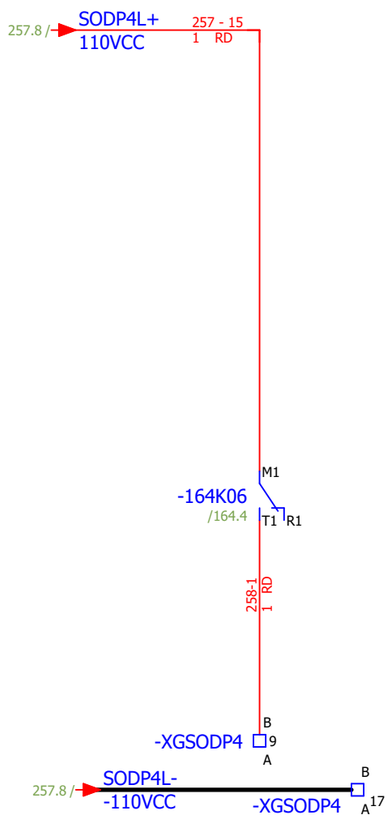

Rev.	Descrizione Modifiche	Data	Nome
00	PRIMA EMISSIONE	2026/07/06	SJ

S.Massenza gr.3
-
Codeword/Unit

Dis.	S.Jurak	2026/07/06
Con.	T.Trogrlić	2026/07/06
Appr.	P.Kovač	2026/07/06

F
Release note

Hydro Dolomiti energia

VOITH

Armadio Quadro Turbina

Titolo COMANDO SOD P4

Sales Order 32950

Turbina N. 21506-21507

Disegno N. 2ACS01-0000-10637339

Cliente N° 25004-DD-EE-04-06-003

Foglio 258

Segue - 259

Confidential, all rights reserved ISO 16016
No part of this document may be reproduced, stored in a retrieval system, or transmitted , in any form or by any means, without prior permission. All rights reserved in the event of the granting of a patent or the registration of a utility model or design. Offenders will be held liable for the payment of damages.
Vertraulich, alle Rechte vorbehalten ISO 16016

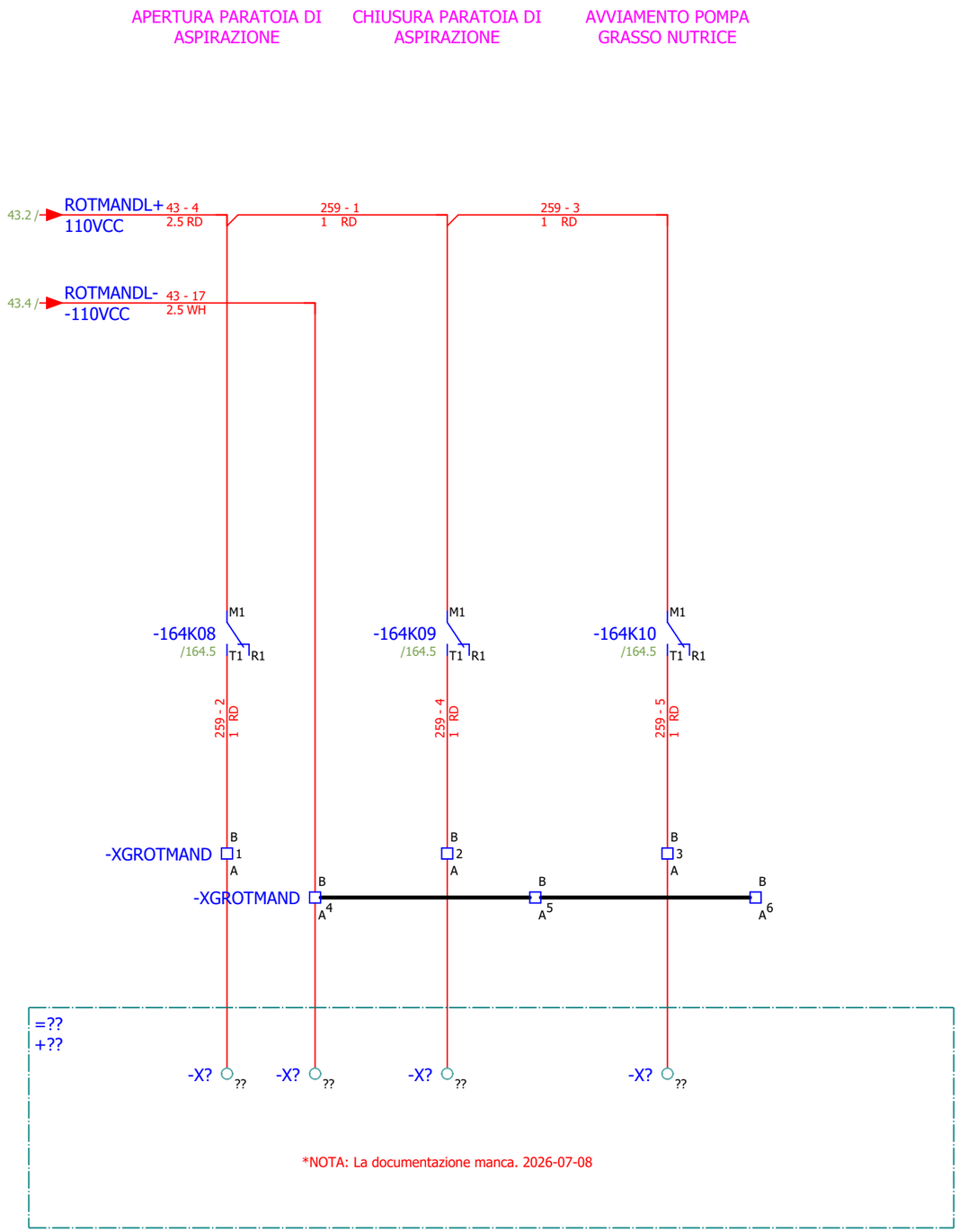

Rev.	Descrizione Modifiche	Data	Nome
00	PRIMA EMISSIONE	2026/07/06	SJ

S.Massenza gr.3
-
Codeword/Unit

Dis.	S.Jurak	2026/07/06
Con.	T.Trogrlić	2026/07/06
Appr.	P.Kovač	2026/07/06

F
Release note

Hydro Dolomiti energia

VOITH

Armadio Quadro Turbina

Titolo COMANDO MAND P4

Sales Order 32950

Turbina N. 21506-21507

Disegno N. 2ACS01-0000-10637339

Cliente N° 25004-DD-EE-04-06-003

Foglio 259

Segue - 260

RIARMO CENTRIFUGO
MECC. DI SOTTO
VELOCITA' P4

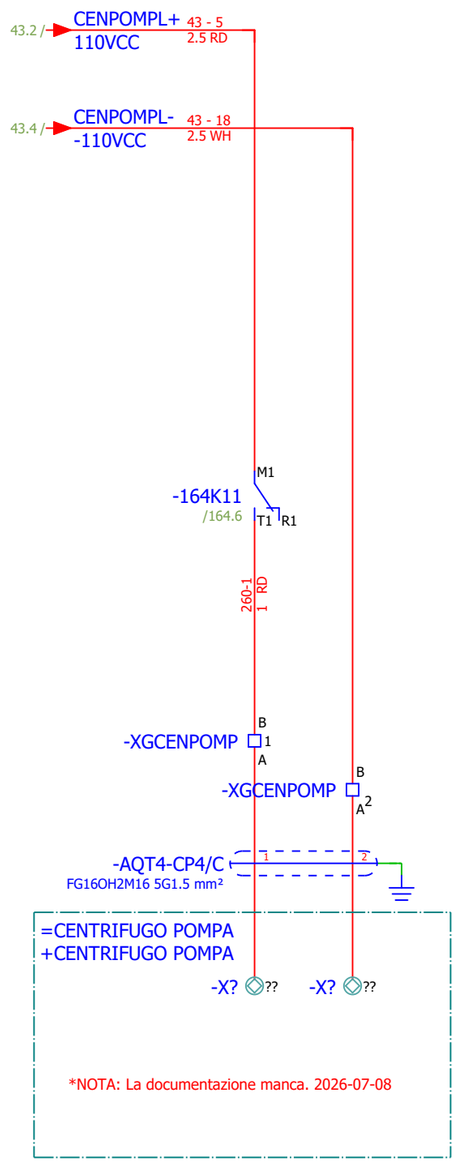

Vertraulich, alle Rechte vorbehalten ISO 16016
Confidential, all rights reserved ISO 16016
No part of this document may be reproduced, stored in a retrieval system, or transmitted , in any form or by any means, without prior permission. All rights reserved in the event of the granting of a patent or the registration of a utility model or design. Offenders will be held liable for the payment of damages.

Rev.	Descrizione Modifiche	Data	Nome
00	PRIMA EMISSIONE	2026/07/06	SJ

S.Massenza gr.3
-
Codeword/Unit

Dis.	S.Jurak	2026/07/06
Con.	T.Trogrlić	2026/07/06
Appr.	P.Kovač	2026/07/06

F
Release note

Hydro Dolomiti energia

VOITH

Armadio Quadro Turbina

Titolo COMANDO CENTRIFUGO POMPA

Sales Order 32950

Turbina N. 21506-21507

Disegno N. 2ACS01-0000-10637339

Foglio 260

Cliente N° 25004-DD-EE-04-06-003

Segue - 261

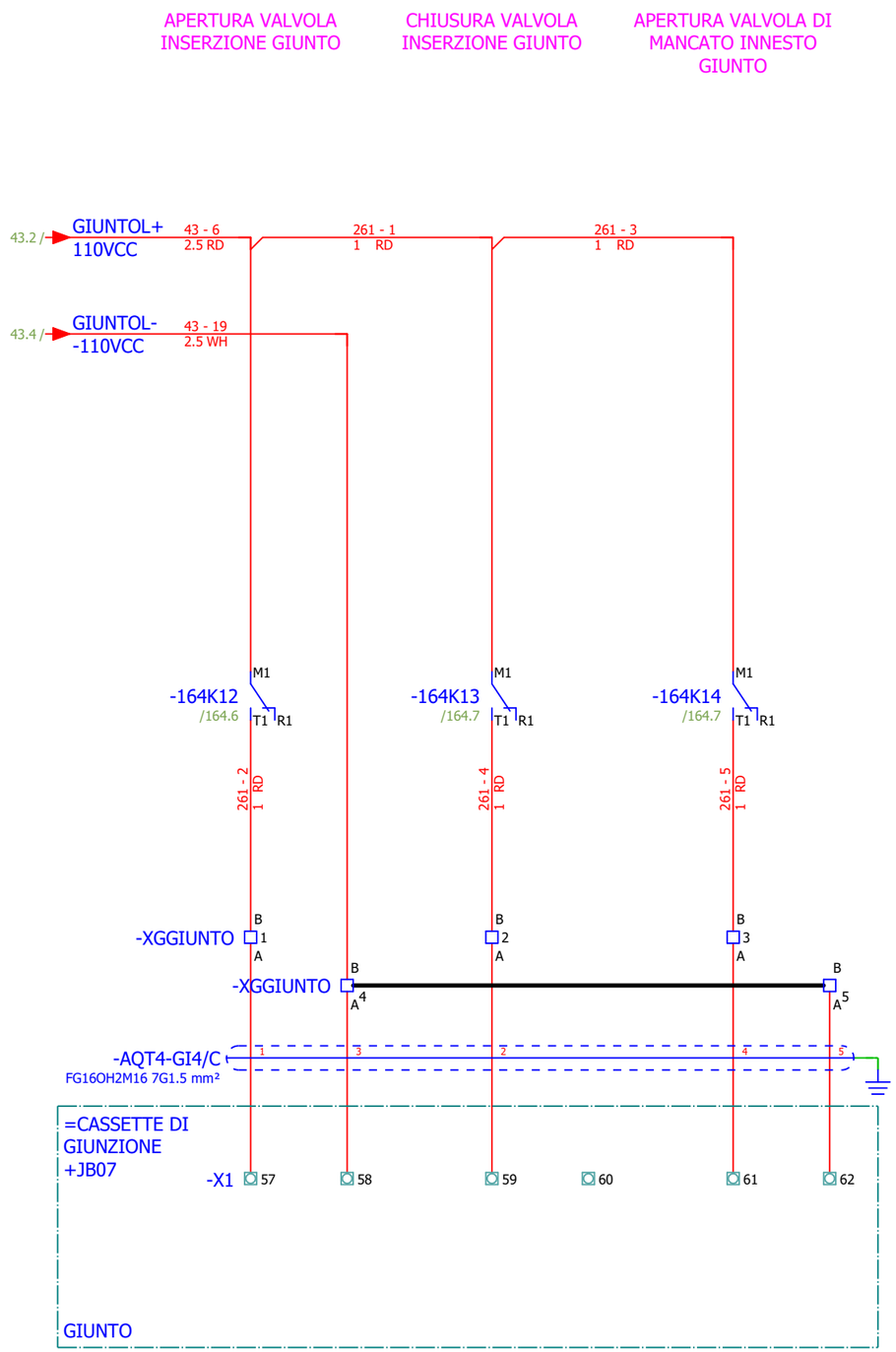

Vertraulich, alle Rechte vorbehalten ISO 16016
Confidential, all rights reserved ISO 16016
No part of this document may be reproduced, stored in a retrieval system, or transmitted , in any form or by any means, without prior permission. All rights reserved in the event of the granting of a patent or the registration of a utility model or design. Offenders will be held liable for the payment of damages.

Rev.	Descrizione Modifiche	Data	Nome
00	PRIMA EMISSIONE	2026/07/06	SJ

S.Massenza gr.3
-
Codeword/Unit

Dis.	S.Jurak	2026/07/06
Con.	T.Trogrlić	2026/07/06
Appr.	P.Kovač	2026/07/06

F
Release note

Hydro Dolomiti energia

VOITH

Armadio Quadro Turbina

Titolo COMANDO GIUNTO

Sales Order 32950

Turbina N. 21506-21507

Disegno N. 2ACS01-0000-10637339

Cliente N° 25004-DD-EE-04-06-003

Foglio 261

Segue - 262

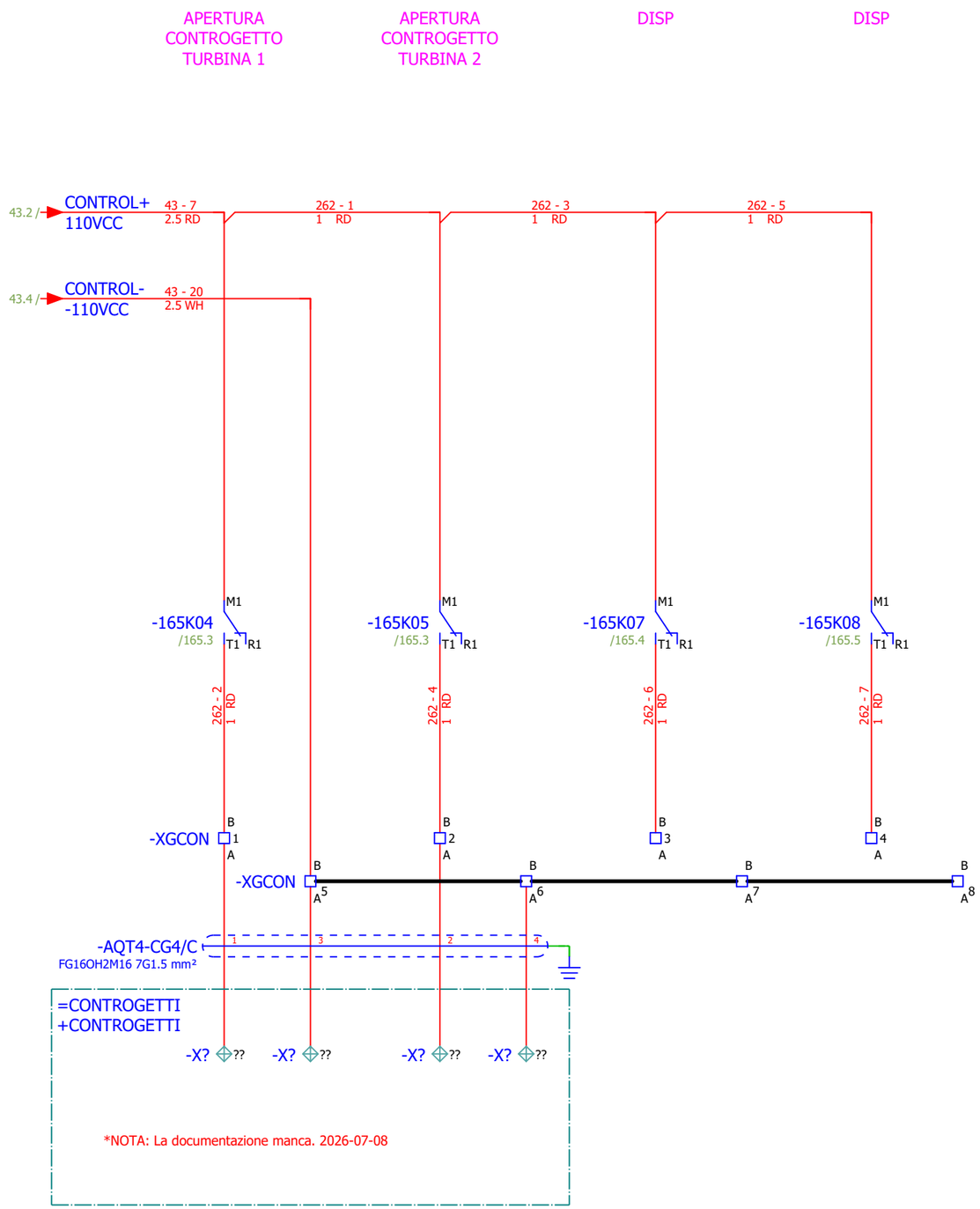

Vertraulich, alle Rechte vorbehalten ISO 16016
Confidential, all rights reserved ISO 16016
No part of this document may be reproduced, stored in a retrieval system, or transmitted , in any form or by any means, without prior permission. All rights reserved in the event of the granting of a patent or the registration of a utility model or design. Offenders will be held liable for the payment of damages.

Rev.	Descrizione Modifiche	Data	Nome
00	PRIMA EMISSIONE	2026/07/06	SJ

S.Massenza gr.3
-
Codeword/Unit

Dis.	S.Jurak	2026/07/06
Con.	T.Trogrlić	2026/07/06
Appr.	P.Kovač	2026/07/06

F
Release note

Hydro Dolomiti energia

VOITH

Armadio Quadro Turbina

Titolo COMANDO CONTROGETTI

Sales Order 32950

Turbina N. 21506-21507

Disegno N. 2ACS01-0000-10637339

Foglio 262

Cliente N° 25004-DD-EE-04-06-003

Segue - 263

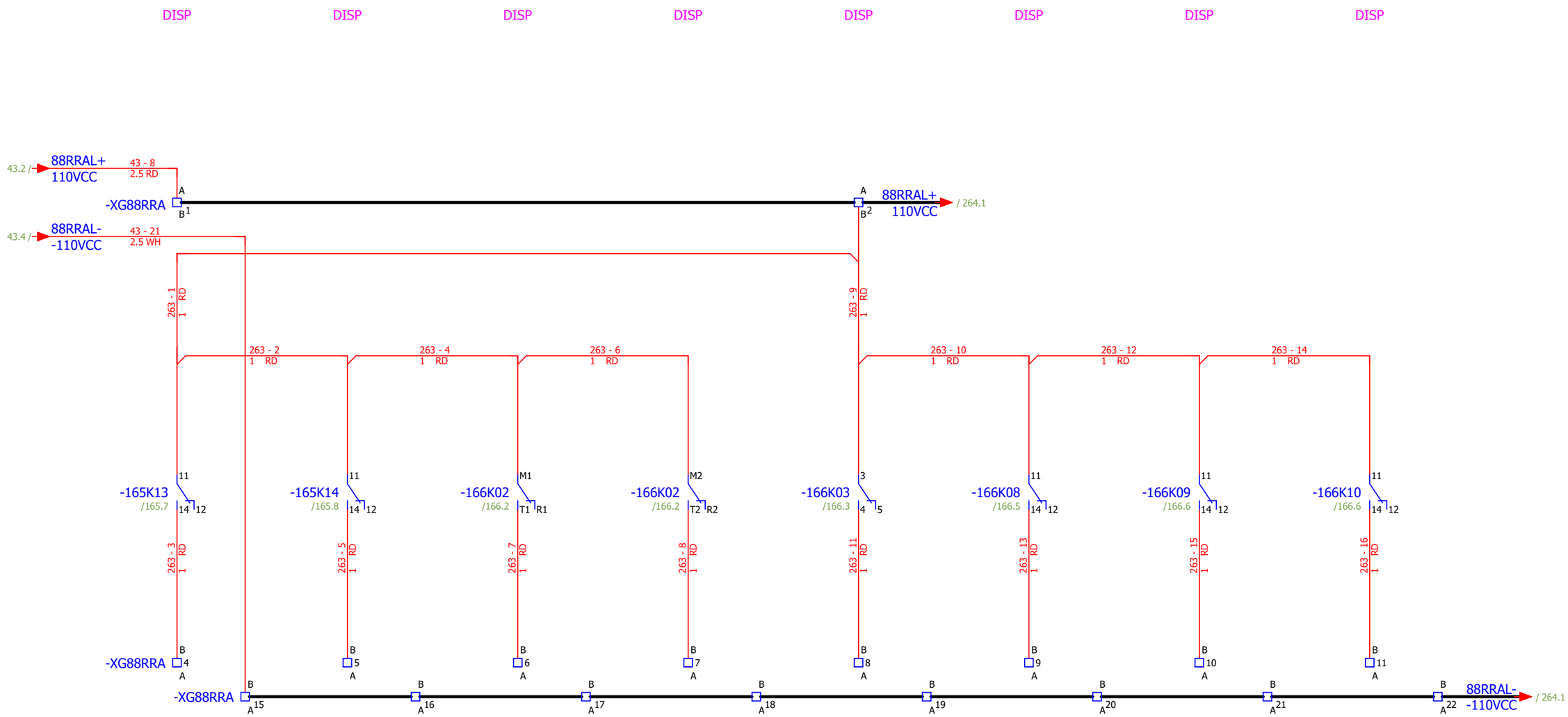

Vertraulich, alle Rechte vorbehalten ISO 16016
Confidential, all rights reserved ISO 16016
No part of this document may be reproduced, stored in a retrieval system, or transmitted , in any form or by any means, without prior permission. All rights reserved in the event of the granting of a patent or the registration of a utility model or design. Offenders will be held liable for the payment of damages.

Rev.	Descrizione Modifiche	Data	Nome
00	PRIMA EMISSIONE	2026/07/06	SJ

S.Massenza gr.3
-
Codeword/Unit

Dis.	S.Jurak	2026/07/06
Con.	T.Trogrlić	2026/07/06
Appr.	P.Kovač	2026/07/06

F
Release note

Hydro Dolomiti energia

VOITH

Armadio Quadro Turbina

Titolo COMANDO 88RRA

Sales Order 32950

Turbina N. 21506-21507

Disegno N. 2ACS01-0000-10637339

Cliente N° 25004-DD-EE-04-06-003

Foglio 263

Segue - 264

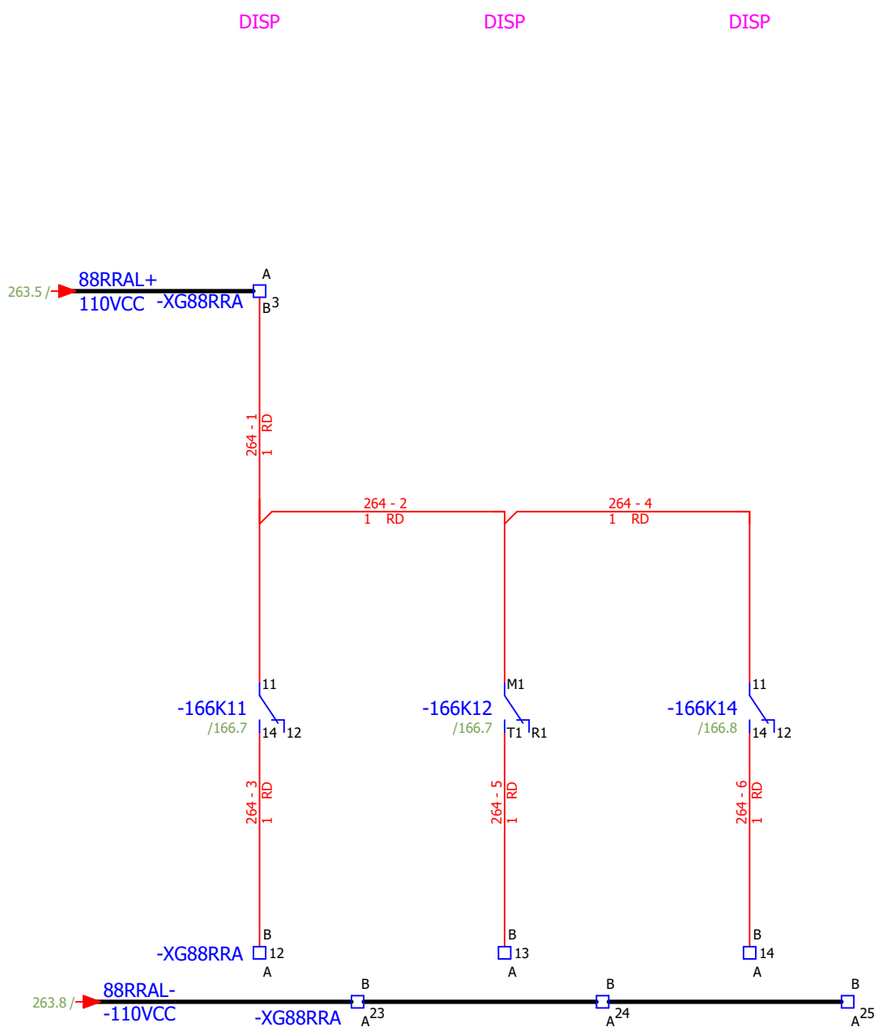

Confidential, all rights reserved ISO 16016
No part of this document may be reproduced, stored in a retrieval system, or transmitted , in any form or by any means, without prior permission. All rights reserved in the event of the granting of a patent or the registration of a utility model or design. Offenders will be held liable for the payment of damages.
Vertraulich, alle Rechte vorbehalten ISO 16016

Rev.	Descrizione Modifiche	Data	Nome
00	PRIMA EMISSIONE	2026/07/06	SJ

S.Massenza gr.3
-
Codeword/Unit

Dis.	S.Jurak	2026/07/06
Con.	T.Trogrlić	2026/07/06
Appr.	P.Kovač	2026/07/06

F
Release note

Hydro Dolomiti energia

VOITH

Armadio Quadro Turbina

Titolo COMANDO 88RRA

Sales Order 32950

Turbina N. 21506-21507

Disegno N. 2ACS01-0000-10637339

Foglio 264

Cliente N° 25004-DD-EE-04-06-003

Segue - 265

Confidential, all rights reserved ISO 16016
No part of this document may be reproduced, stored in a retrieval system, or transmitted , in any form or by any means, without prior permission. All rights reserved in the event of the granting of a patent or the registration of a utility model or design. Offenders will be held liable for the payment of damages.
Vertraulich, alle Rechte vorbehalten ISO 16016

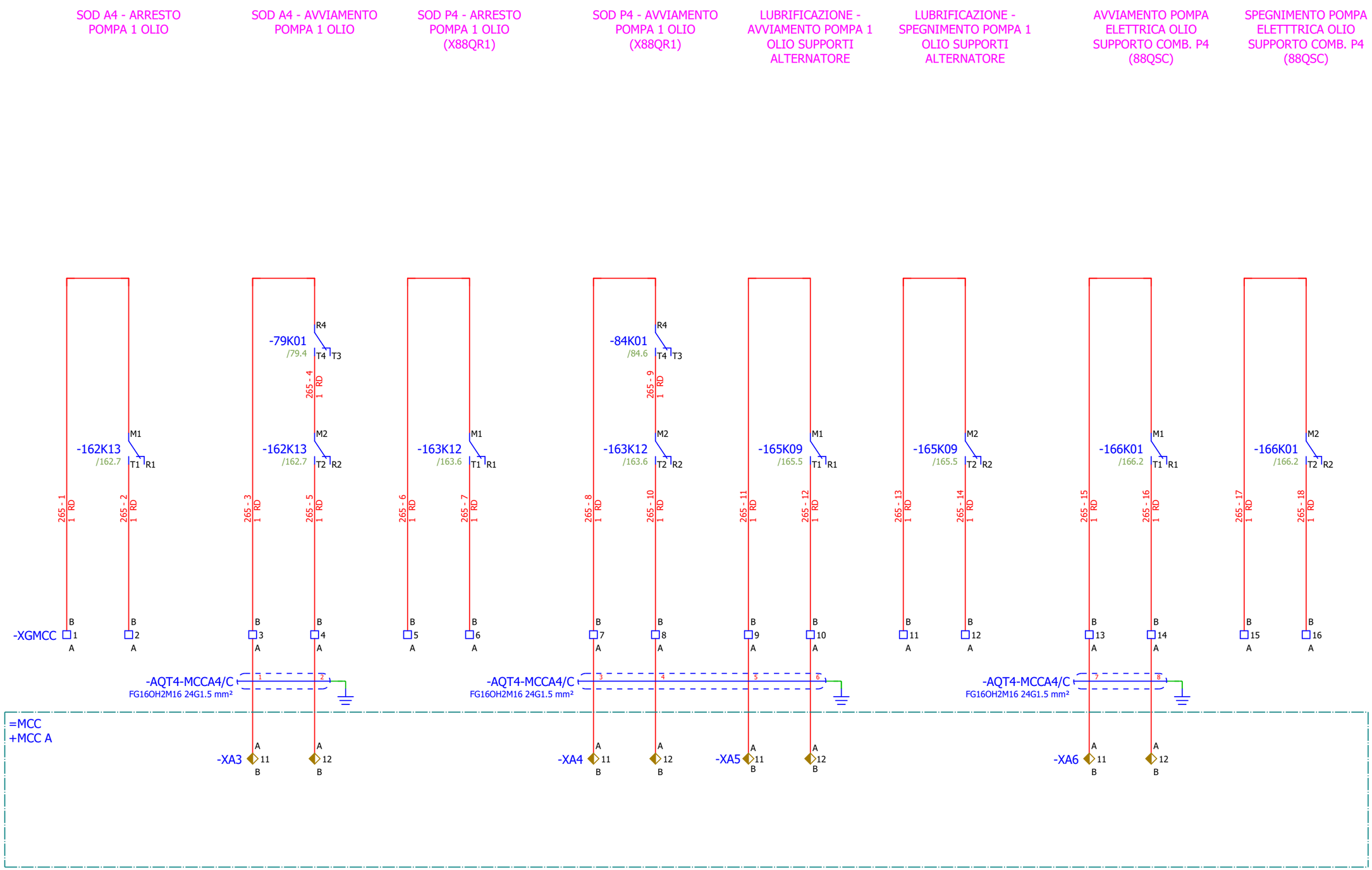

Rev.	Descrizione Modifiche	Data	Nome
00	PRIMA EMISSIONE	2026/07/06	SJ

S.Massenza gr.3
-
Codeword/Unit

Dis.	S.Jurak	2026/07/06
Con.	T.Trogrlić	2026/07/06
Appr.	P.Kovač	2026/07/06

F
Release note

Hydro Dolomiti energia

VOITH

Armadio Quadro Turbina

Titolo CONTROL MCC A

Sales Order 32950

Turbina N. 21506-21507

Disegno N. 2ACS01-0000-10637339

Cliente N° 25004-DD-EE-04-06-003

Foglio 265

Segue - 266

Confidential, all rights reserved ISO 16016
No part of this document may be reproduced, stored in a retrieval system, or transmitted , in any form or by any means, without prior permission. All rights reserved in the event of the granting of a patent or the registration of a utility model or design. Offenders will be held liable for the payment of damages.
Vertraulich, alle Rechte vorbehalten ISO 16016

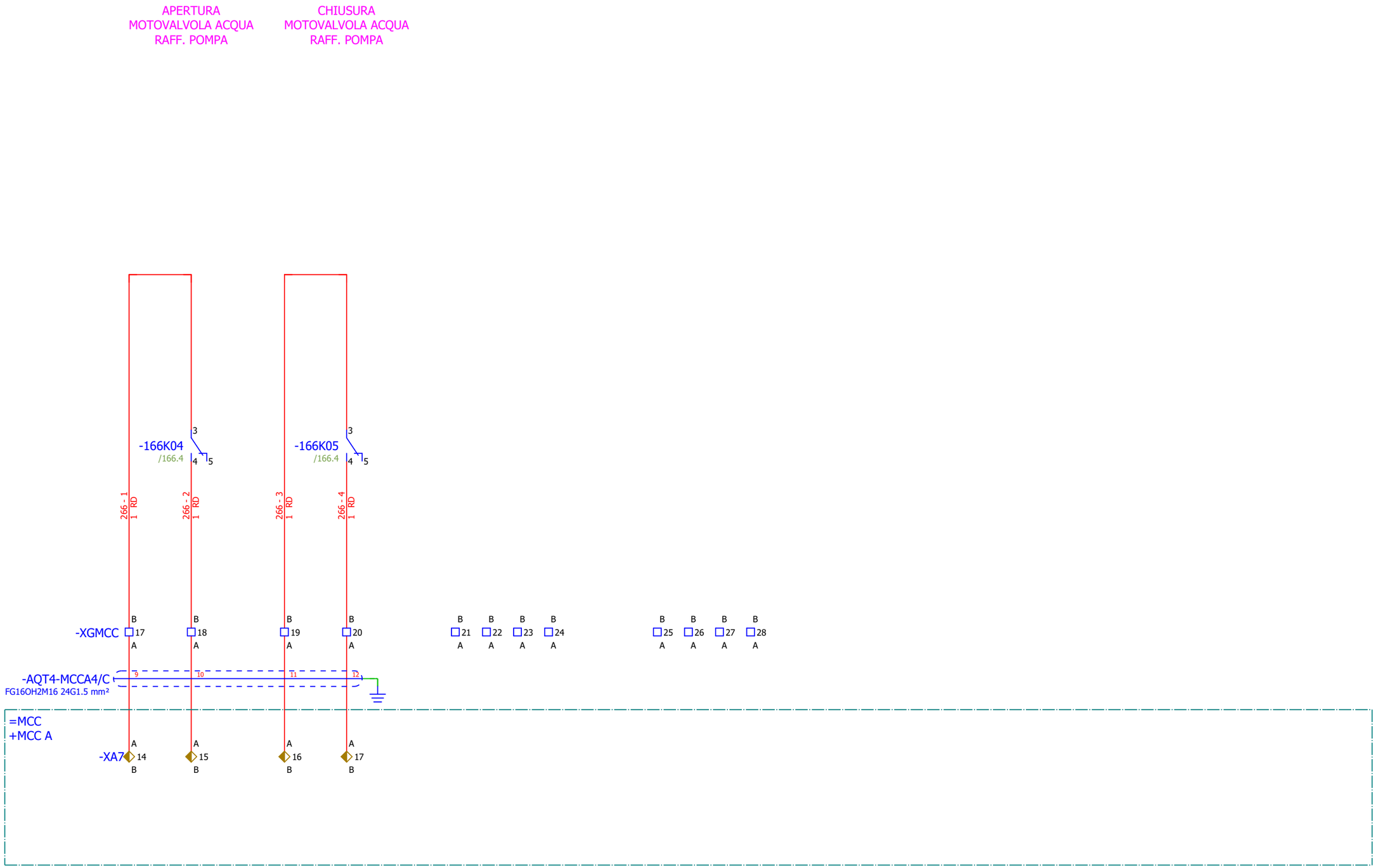

				S.Massenza gr.3	Dis.	S.Jurak	2026/07/06	F	Hydro Dolomiti energia	VOITH	Armadio Quadro Turbina	Sales Order 32950	Turbina N. 21506-21507
				-	Con.	T.Trogrlić	2026/07/06				Titolo CONTROL MCC A	Disegno N. 2ACS01-0000-10637339	Foglio 266
00	PRIMA EMISSIONE	2026/07/06	SJ		Appr.	P.Kovač	2026/07/06					Cliente N° 25004-DD-EE-04-06-003	Segue - 267
Rev.	Descrizione Modifiche	Data	Nome	Codeword/Unit				Release note					

Confidential, all rights reserved ISO 16016
No part of this document may be reproduced, stored in a retrieval system, or transmitted , in any form or by any means, without prior permission. All rights reserved in the event of the granting of a patent or the registration of a utility model or design. Offenders will be held liable for the payment of damages.
Vertraulich, alle Rechte vorbehalten ISO 16016

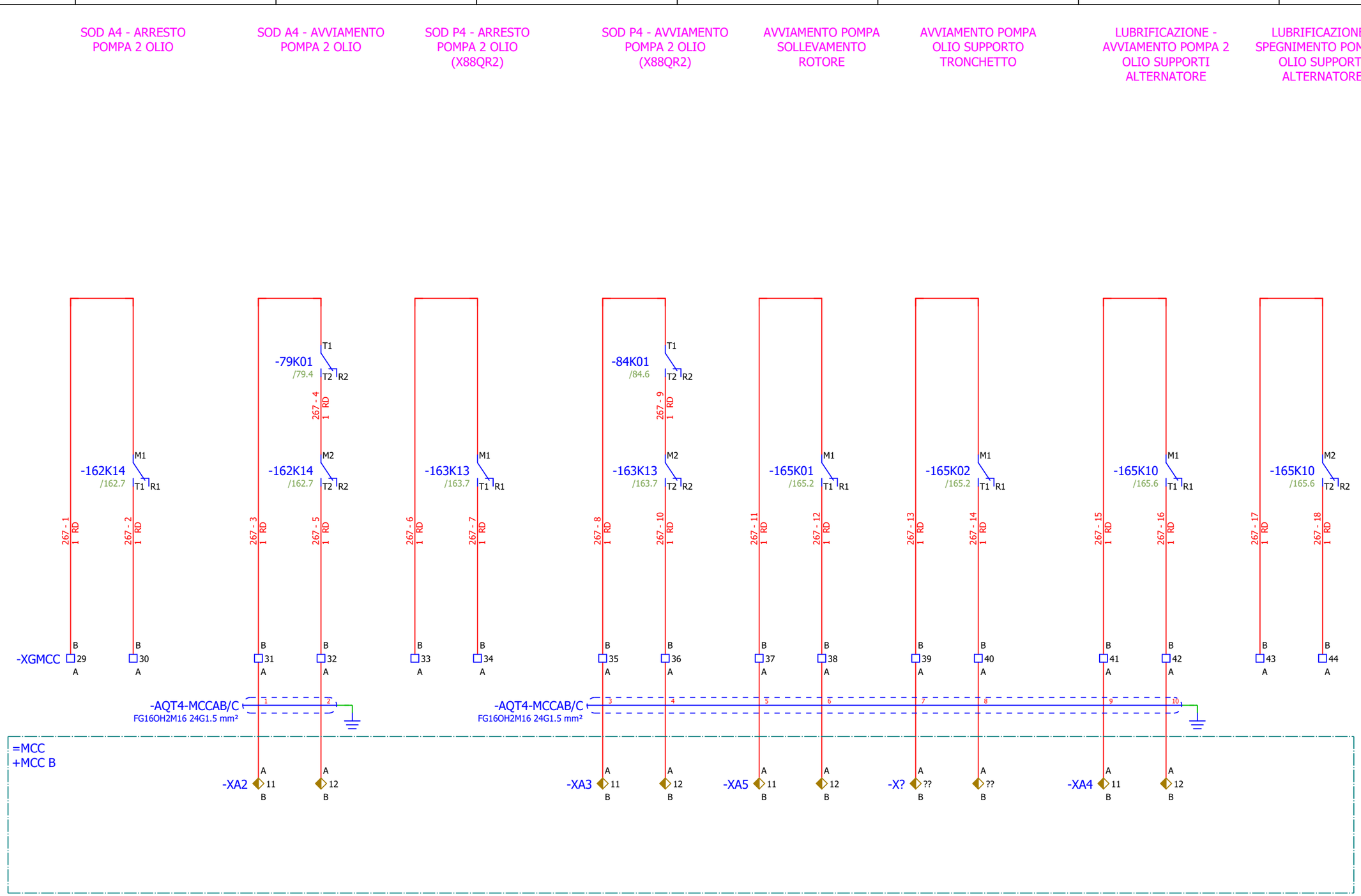

Rev.	Descrizione Modifiche	Data	Nome
00	PRIMA EMISSIONE	2026/07/06	SJ

S.Massenza gr.3
-
Codeword/Unit

Dis.	S.Jurak	2026/07/06
Con.	T.Trogrlić	2026/07/06
Appr.	P.Kovač	2026/07/06

F
Release note

Hydro Dolomiti energia

VOITH

Armadio Quadro Turbina

Titolo CONTROL MCC B

Sales Order 32950

Turbina N. 21506-21507

Disegno N. 2ACS01-0000-10637339

Cliente N° 25004-DD-EE-04-06-003

Foglio 267

Segue - 268

Confidential, all rights reserved ISO 16016
No part of this document may be reproduced, stored in a retrieval system, or transmitted , in any form or by any means, without prior permission. All rights reserved in the event of the granting of a patent or the registration of a utility model or design. Offenders will be held liable for the payment of damages.
Vertraulich, alle Rechte vorbehalten ISO 16016

LUBRIFICAZIONE - AVVIAMENTO RISCALDAMENTO OLIO

DISP

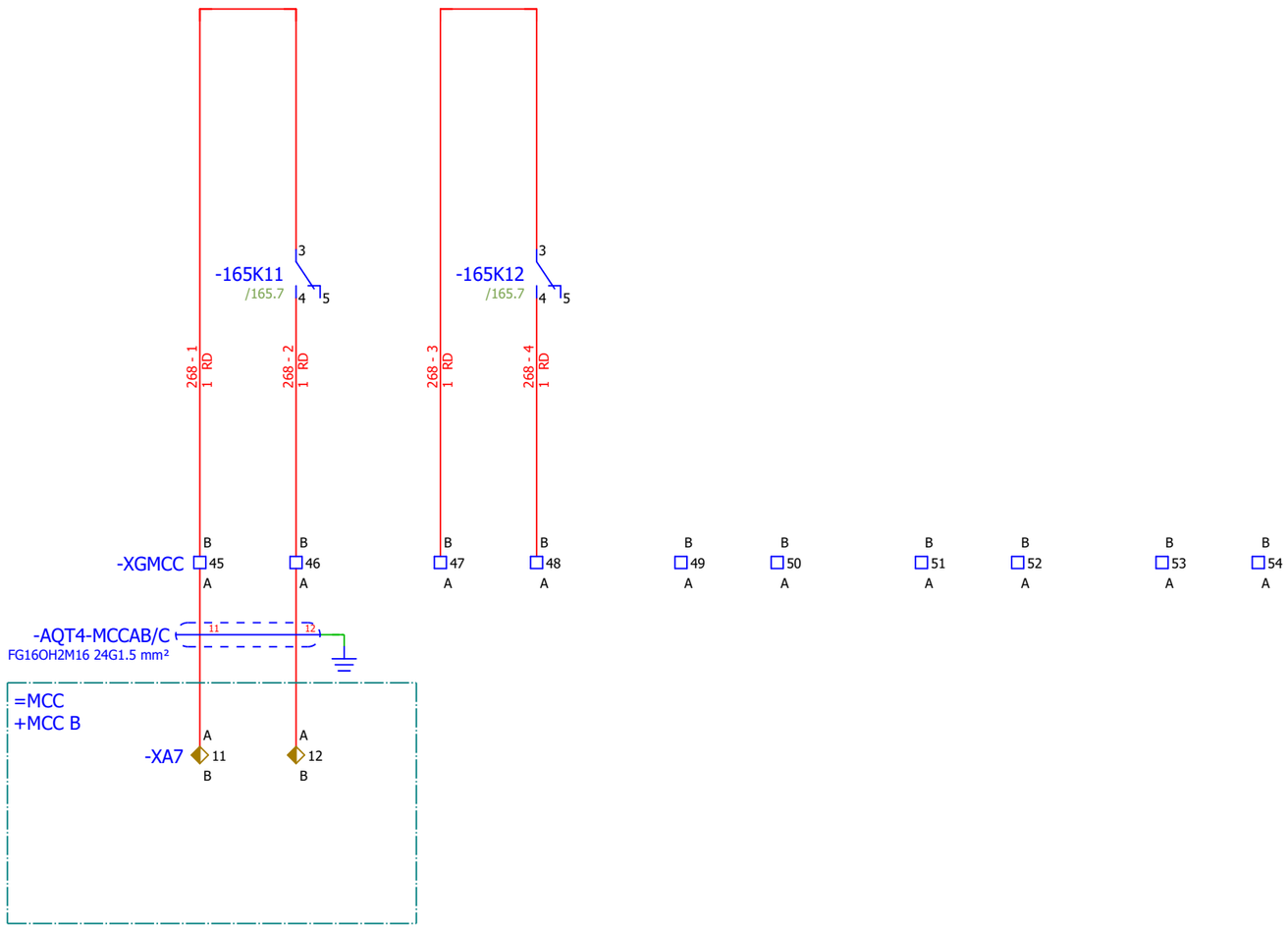

				S.Massenza gr.3	Dis.	S.Jurak	2026/07/06	F	Hydro Dolomiti energia	VOITH	Armadio Quadro Turbina	Sales Order 32950	Turbina N. 21506-21507
				-	Con.	T.Trogrlić	2026/07/06				Titolo CONTROL MCC B	Disegno N. 2ACS01-0000-10637339	Foglio 268
00	PRIMA EMISSIONE	2026/07/06	SJ		Appr.	P.Kovač	2026/07/06					Cliente N° 25004-DD-EE-04-06-003	Segue - 269
Rev.	Descrizione Modifiche	Data	Nome	Codeword/Unit				Release note					

Confidential, all rights reserved ISO 16016
No part of this document may be reproduced, stored in a retrieval system, or transmitted , in any form or by any means, without prior permission. All rights reserved in the event of the granting of a patent or the registration of a utility model or design. Offenders will be held liable for the payment of damages.
Vertraulich, alle Rechte vorbehalten ISO 16016

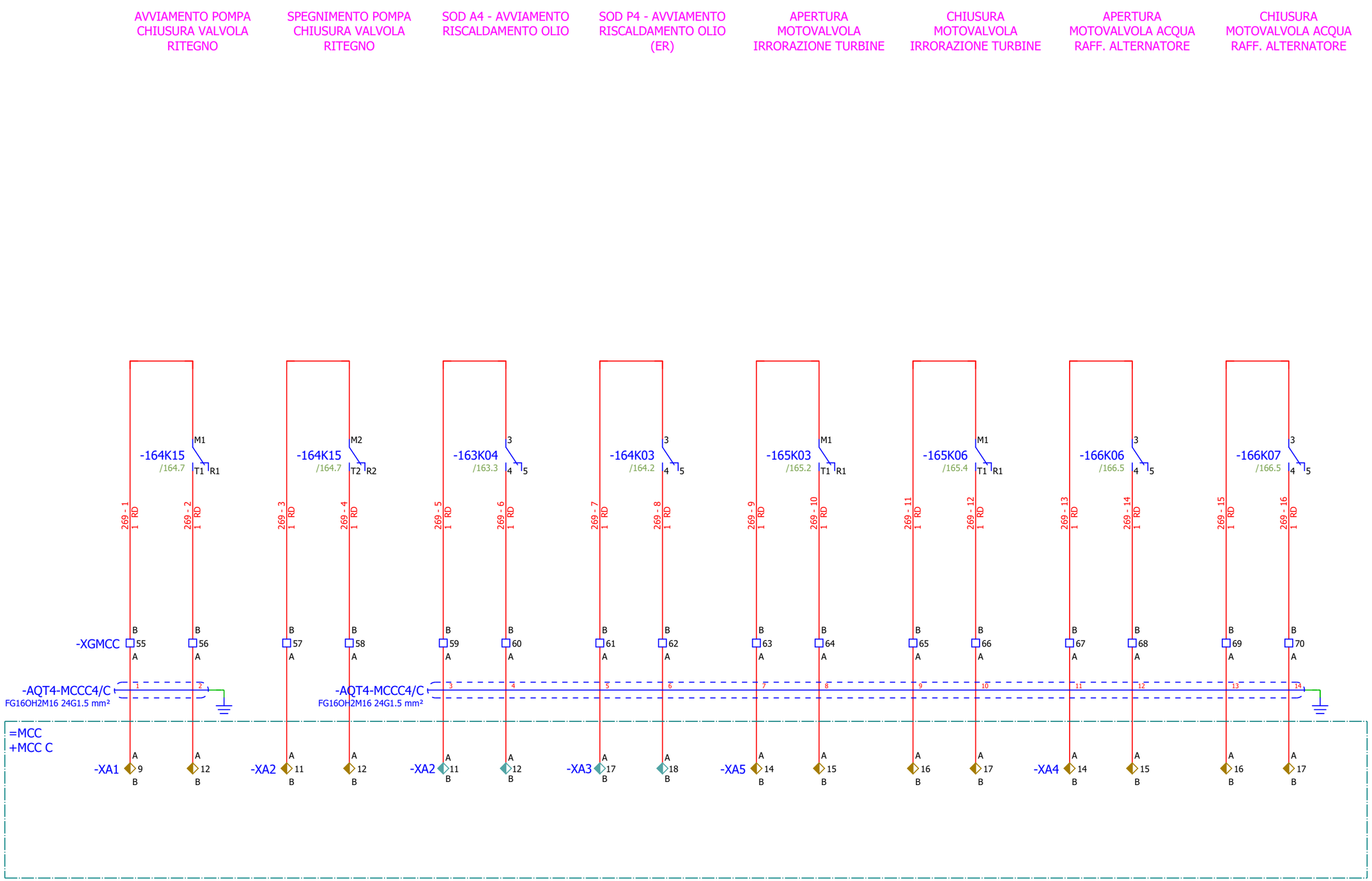

Rev.	Descrizione Modifiche	Data	Nome
00	PRIMA EMISSIONE	2026/07/06	SJ

S.Massenza gr.3
-
Codeword/Unit

Dis.	S.Jurak	2026/07/06
Con.	T.Trogrlić	2026/07/06
Appr.	P.Kovač	2026/07/06

F
Release note

Hydro Dolomiti energia

VOITH

Armadio Quadro Turbina

Titolo CONTROL MCC C

Sales Order 32950

Turbina N. 21506-21507

Disegno N. 2ACS01-0000-10637339

Foglio 269

Cliente N° 25004-DD-EE-04-06-003

Segue - 270

Confidential, all rights reserved ISO 16016
No part of this document may be reproduced, stored in a retrieval system, or transmitted , in any form or by any means, without prior permission. All rights reserved in the event of the granting of a patent or the registration of a utility model or design. Offenders will be held liable for the payment of damages.
Vertraulich, alle Rechte vorbehalten ISO 16016

SPEGNIMENTO
RISCALDAMENTO
ALTERNATORE (RRA)

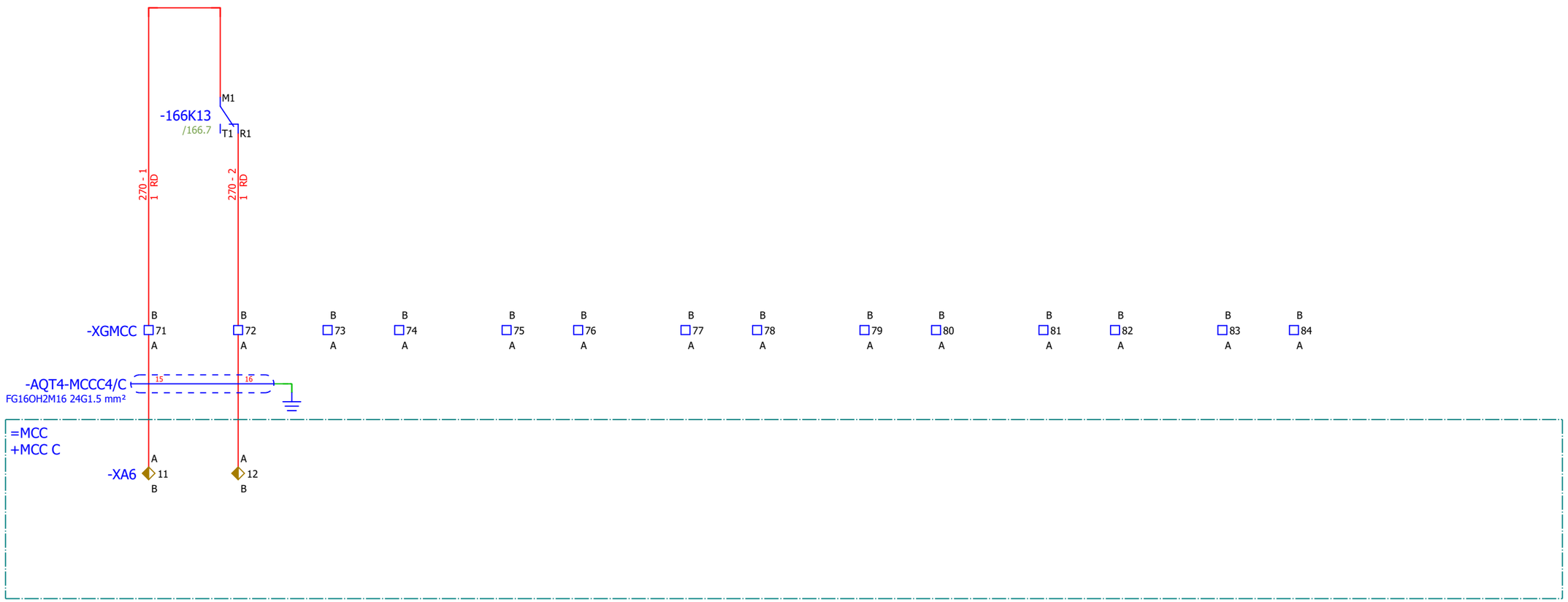

Rev.	Descrizione Modifiche	Data	Nome
00	PRIMA EMISSIONE	2026/07/06	SJ

S.Massenza gr.3
-
Codeword/Unit

Dis.	S.Jurak	2026/07/06
Con.	T.Trogrlić	2026/07/06
Appr.	P.Kovač	2026/07/06

F
Release note

Hydro Dolomiti energia

VOITH

Armadio Quadro Turbina

Titolo CONTROL MCC C

Sales Order 32950

Turbina N. 21506-21507

Disegno N. 2ACS01-0000-10637339

Cliente N° 25004-DD-EE-04-06-003

Foglio 270

Segue - 301

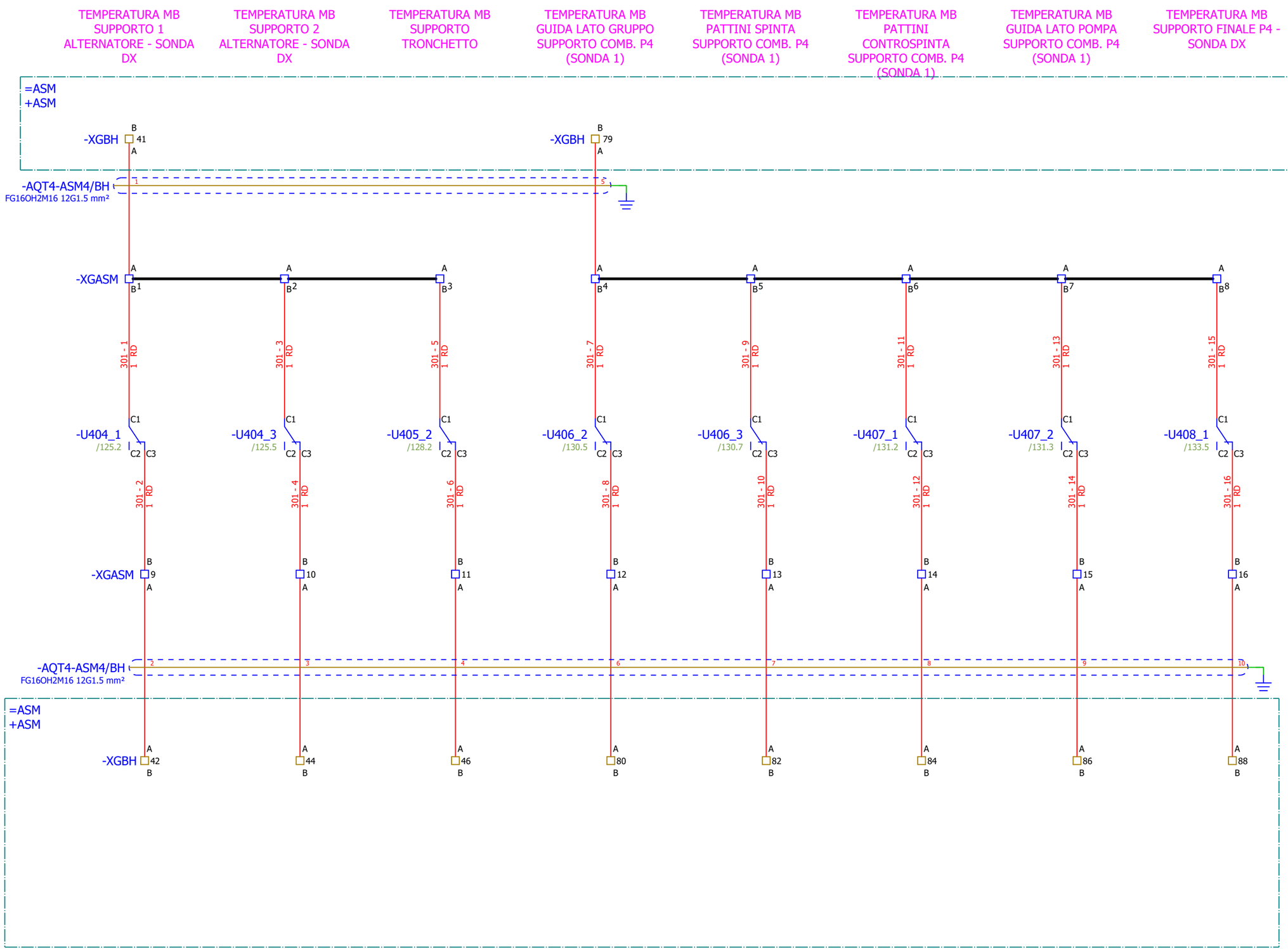

Vertraulich, alle Rechte vorbehalten ISO 16016
Confidential, all rights reserved ISO 16016
No part of this document may be reproduced, stored in a retrieval system, or transmitted , in any form or by any means, without prior permission. All rights reserved in the event of the granting of a patent or the registration of a utility model or design. Offenders will be held liable for the payment of damages.

Rev.	Descrizione Modifiche	Data	Nome
00	PRIMA EMISSIONE	2026/07/06	SJ

S.Massenza gr.3
-
Codeword/Unit

Dis.	S.Jurak	2026/07/06
Con.	T.Trogrlić	2026/07/06
Appr.	P.Kovač	2026/07/06

F
Release note

Hydro Dolomiti energia

VOITH

Armadio Quadro Turbina

Titolo TEMPERATURA MB CONTATI

Sales Order 32950

Turbina N. 21506-21507

Disegno N. 2ACS01-0000-10637339

Cliente N° 25004-DD-EE-04-06-003

Foglio 301

Segue - 302

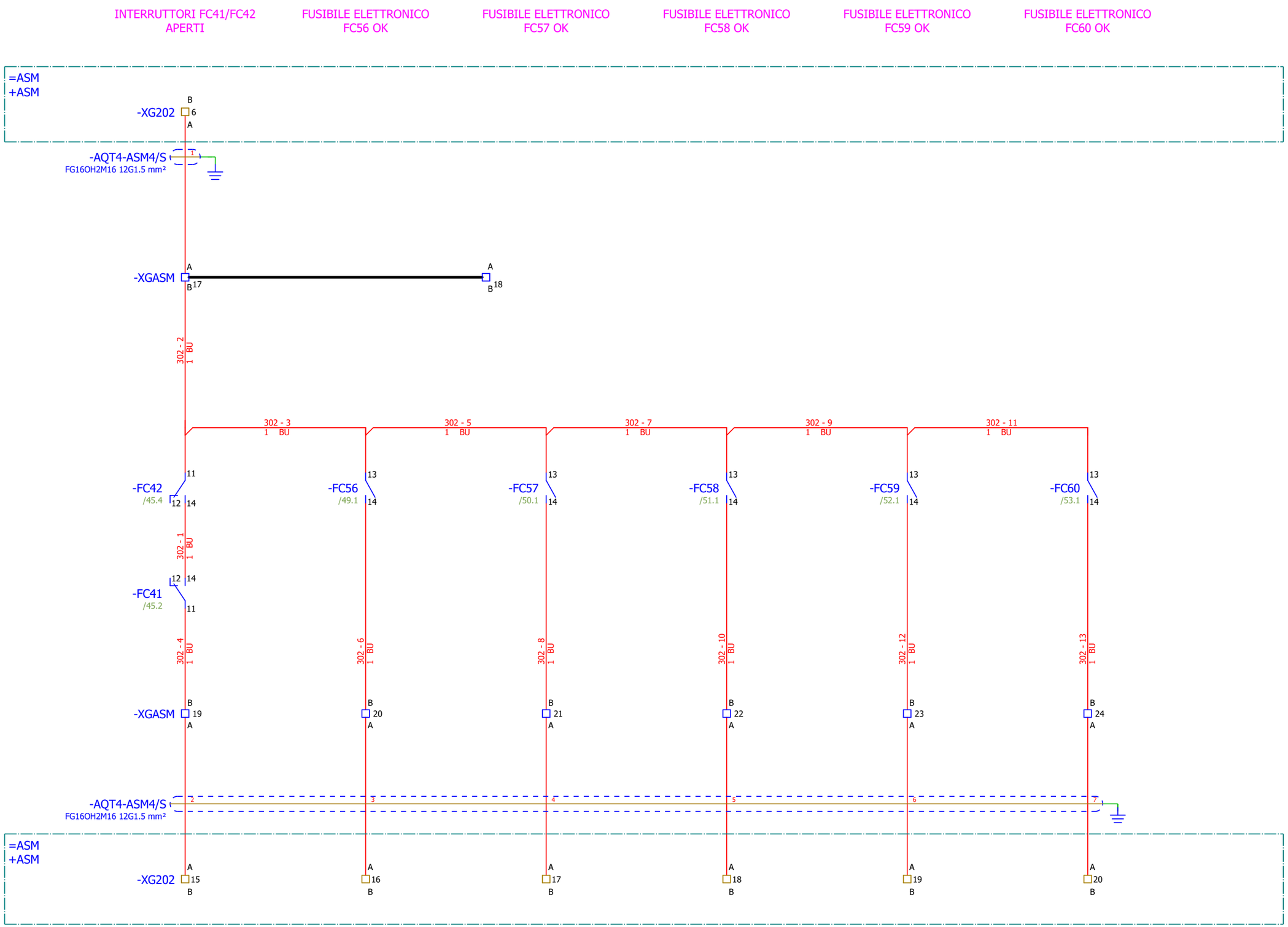

Vertraulich, alle Rechte vorbehalten ISO 16016
Confidential, all rights reserved ISO 16016
No part of this document may be reproduced, stored in a retrieval system, or transmitted , in any form or by any means, without prior permission. All rights reserved in the event of the granting of a patent or the registration of a utility model or design. Offenders will be held liable for the payment of damages.

Rev.	Descrizione Modifiche	Data	Nome
00	PRIMA EMISSIONE	2026/07/06	SJ

S.Massenza gr.3
-
Codeword/Unit

Dis.	S.Jurak	2026/07/06
Con.	T.Trogrlić	2026/07/06
Appr.	P.Kovač	2026/07/06

F
Release note

Hydro Dolomiti energia

VOITH

Armadio Quadro Turbina

Titolo SEGNALAZIONE

Sales Order 32950

Turbina N. 21506-21507

Disegno N. 2ACS01-0000-10637339

Cliente N° 25004-DD-EE-04-06-003

Foglio 302

Segue - 311

Confidential, all rights reserved ISO 16016
No part of this document may be reproduced, stored in a retrieval system, or transmitted , in any form or by any means, without prior permission. All rights reserved in the event of the granting of a patent or the registration of a utility model or design. Offenders will be held liable for the payment of damages.
Vertraulich, alle Rechte vorbehalten ISO 16016

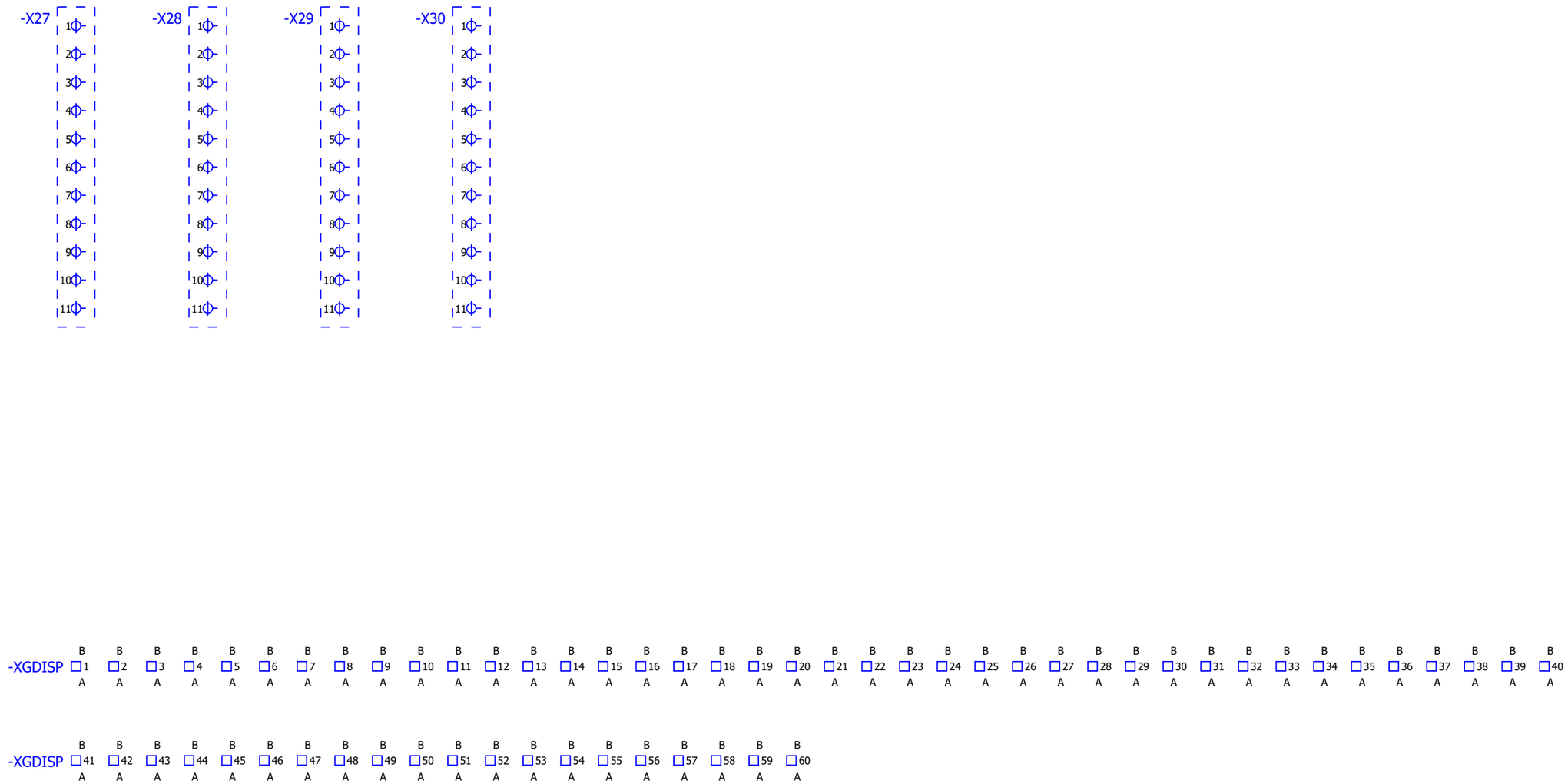

Rev.	Descrizione Modifiche	Data	Nome
00	PRIMA EMISSIONE	2026/07/06	SJ

S.Massenza gr.3
-
Codeword/Unit

Dis.	S.Jurak	2026/07/06
Con.	T.Trogrlić	2026/07/06
Appr.	P.Kovač	2026/07/06

F
Release note

Hydro Dolomiti energia

VOITH

Armadio Quadro Turbina

Titolo TERMINALE DI DISTRIBUZIONE DI RISERVA

Sales Order 32950

Turbina N. 21506-21507

Disegno N. 2ACS01-0000-10637339

Foglio 311

Cliente N° 25004-DD-EE-04-06-003

Segue - 351

1.	SIE.6ES7155-5AA01-0AB0	3	Siemens	ET 200MP, IM 155-5 PN ST	SIMATIC ET 200MP. PROFINET IO Device Modulo di interfaccia IM 155-5 PN ST per moduli di elettronica ET 200MP; fino a 12 moduli IO senza PS; fino a 30 moduli IO con PS aggiuntivo; switch a 2 porte integrato; RJ45 Shared Device; MRP; IRT >=0,25ms; sincronismo di clock Update FW; I&M0...3; FSU con 500ms	-A400;-A500;-A600
2.	SIE.6ES7521-1BL00-0AB0	9	Siemens	S7-1500, DI 32X24VDC HF	SIMATIC S7-1500, modulo di ingressi digitali DI 32xDC 24V HF, 32 canali in gruppi di 16; di cui 2 ingressi utilizzabili per conteggio ; ritardo di ingresso 0,05..20ms tipo di ingresso 3 (IEC 61131); diagnostica; interrupt di processo	-A401...-A409
3.	SIE.6ES7592-1AM00-0XB0	31	Siemens	CONNETTORE FRONTALE MORSETTI A VITE (UNITÀ 35MM)	SIMATIC S7-1500, connettore frontale morsetti a vite, a 40 poli delle unità con larghezza 35 mm incl. 4 ponticelli di potenziale, e fascette serracavo	-A401...-A413;-A501...-A512;-A601...-A606
4.	SIE.6ES7531-7NF10-0AB0	17	Siemens	S7-1500, AI 8XU/I HS	SIMATIC S7-1500, modulo di ingressi analogici AI 8xU/I HS, risoluzione 16 bit, precisione 0,3 % 8 canali in gruppi da 8, tensione di modo comune 10V; diagnostica; interrupt di processo 8 canali in 0,0625 ms oversampling; fornitura compresa di un elemento di alimentazione, staffa per schermo e morsetto dello schermo	-A410...-A413;-A501...-A512;-A601
5.	SIE.6ES7550-1AA01-0AB0	1	Siemens	S7-1500, TM Count 2x24V	SIMATIC S7-1500, TM Count 2 x24V unità di conteggio, 2 canali per trasduttore incrementale 24 V o generatore di impulsi, 3 DI, 2 DQ per canale	-A602
6.	SIE.6ES7522-1BL01-0AB0	3	Siemens	S7-1500, DQ 32X24VDC/0.5A HF	SIMATIC S7-1500, modulo di uscite digitali DQ 32xDC 24V/0,5A HF; 32 canali in gruppi di 8; 4A per ogni gruppo; diagnostica di canale singolo; valore sostitutivo, contatore dei cicli di manovra per gli attuatori collegati	-A603...-A605
7.	SIE.6ES7532-5HF00-0AB0	1	Siemens	S7-1500, AQ 8XU/I HS	SIMATIC S7-1500, modulo di uscite analogiche AQ8xU/I HS, risoluzione 16 bit, precisione 0,3%, 8 canali in gruppi di 8, diagnostica; valore sostitutivo 8 canali in 0,125 ms oversampling; fornitura compresa di un elemento di alimentazione, staffa per schermo e morsetto di collegamento schermo	-A606
8.	FAN.IGR35F	1	Fanndis	Igrostato elettromeccanico	120-240 VAC, 10-5 A, 10-90 %RH 1 CO	-BM1
9.	AEL.THV02	1	Alfa Electric	Termostato	Termostato compatto basato su elemento bimetallico NO contatto 10A 0...+60°C per montaggio su guida DIN 35 mm	-BT1
10.	AE.LL49W-100-230V	6	Alfa Electric	Lampada a LED	Lampada sottile a LED per quadro. 9W 100-230V, 50Hz 1000 Lm, 538×23×36 mm	-EA1...-EA6
11.	AE.HT100	2	Alfa Electric	Riscaldatore	Riscaldatore PTC compatti Potenza: 100W Alimentazione: 120-240 V Dimensioni: 140x59x64mm Connessione a morsetto 2.5 mm²	-EB1;-EB2
12.	SIE.5SU1354-1KK13	7	Siemens	IMTD	Interruttore magnetotermico/differenziale, 10 kA, 1P+N, tipo AC, 30 mA, car. C, In: 13 , Un AC: 230 V	-FC1...-FC7
13.	SIE.5SY5210-6	5	Siemens	SENTRON INTERRUTTORE CU 10 kA 2P B10A	Interruttore magnetotermico corrente universale DC 440 V AC 400 V 10 kA, a 2 poli, B, 10A	-FC10...-FC13;-FC15
14.	SIE.5SY5206-6	2	Siemens	SENTRON INTERRUTTORE CU 10 kA 2P B06A	Interruttore magnetotermico corrente universale DC 440 V AC 400 V 10 kA, a 2 poli, B, 06 A	-FC14;-FC16
15.	SIE.5ST3016	11	Siemens			-FC14...-FC16;-FC41;-FC42;-FC46;-FC47;-FC61...-FC64
16.	SIE.5SY4202-6	2	Siemens	INTERRUTTORE 400V 10kA, 2P, B02A	Interruttore magnetotermico AC 400 V 10 kA, a 2 poli, B, 2A, P=70 mm	-FC41;-FC42
17.	SIE.5SY4206-6	14	Siemens	INTERRUTTORE 400 V 10 kA, 2P, B06A	Interruttore magnetotermico 400V 10 kA, a 2 poli, B, 6A, P=70mm	-FC43...-FC47;-FC51...-FC55;-FC61...-FC64

Confidential, all rights reserved ISO 16016
No part of this document may be reproduced, stored in a retrieval system, or transmitted , in any form or by any means, without prior permission. All rights reserved in the event of the granting of a patent or the registration of a utility model or design. Offenders will be held liable for the payment of damages.
Vertraulich, alle Rechte vorbehalten ISO 16016

18.	PXC.2905744	5	Phoenix Contact	Interruttore di protezione elettronico	Interruttore di protezione elettronico a più canali con limitazione attiva di corrente per la protezione di otto utenze da 24 V DC in caso di sovraccarico e corto circuito. Con procedura guidata e blocco elettronico delle correnti nominali impostate. Per installazione su guide DIN.	-FC56...-FC60
19.	AMR.BIPOKE50-C110	2	AMRA	Relè estraibili compatti di tipo monostabile istantaneo	Relè estraibili compatti di tipo monostabile istantaneo Un: 110VDC, 4 SPDT, 5A Configurazione diodo + LED Dimensioni:40x50x45 mm	-79K01;-84K01
20.	AMR.48BIP20-I DIN	40	AMRA	Zoccoli	Cablaggio: Frontale Terminale: A vite Fissaggio: Pannello / barra DIN Utilizzabile con cavo fino a 2,5mm² 2 connessioni per ogni terminale del relè, per evitare morsettiere esterne	-79K01;-84K01;-162K13;-162K14;-163K01...-163K03;-163K05;-163K06;-163K12...-163K14;-164K01;-164K02;-164K04...-164K15;-165K01...-165K10;-166K01;-166K02;-166K12;-166K13
21.	AMR.RPB48	36	AMRA	Molle di ritenuta	Molle di ritenuta per relè con coperchio, altezza 50mm (POKs, UTM series) su presa DIN 50IP20-I, 48BIP20-I	-79K01;-84K01;-161K01...-161K16;-162K01...-162K09;-163K04;-164K03;-165K11;-165K12;-166K03...-166K07
22.	AMR.POKE40-C024	34	AMRA	Relè estraibili compatti di tipo monostabile istantaneo	Relè estraibili compatti di tipo monostabile istantaneo Un: 24VDC 2 SPDT, 5A Configurazione Led Dimensioni:20x50x45 mm	-161K01...-161K16;-162K01...-162K09;-163K04;-164K03;-165K11;-165K12;-166K03...-166K07
23.	AMR.50IP20-I DIN	34	AMRA	Zoccoli	Cablaggio: Frontale Terminale: A vite Fissaggio: Pannello / barra DIN Numero di terminali: 8 Utilizzabile con cavo fino a 2,5mm² 2 connessioni per ogni terminale del relè, per evitare morsettiere esterne	-161K01...-161K16;-162K01...-162K09;-163K04;-164K03;-165K11;-165K12;-166K03...-166K07
24.	PXC.2966171	15	Phoenix Contact	Modulo portarelè	PLC-INTERFACE, composto da morsetto base PLC-BSC.../21 con connessione a vite e relè in miniatura a innesto con contatto di potenza, per montaggio su guida di supporto NS 35/7,5, 1 contatto di scambio, tensione di ingresso 24 V DC	-162K10...-162K12;-163K07...-163K11;-165K13;-165K14;-166K08...-166K11;-166K14
25.	AMR.OKBAE40-C024	9	AMRA	Relè estraibile di tipo bistabile istantaneo	Relè estraibile di tipo bistabile istantaneo Un: 24VDC Autotaglio dell'alimentazione a manovra avvenuta Due stati stabili comandati da due alimentazioni distinte 4 SPDT, 10A Configurazione Led Dimensioni:45x45x109 mm	-162K13;-162K14;-163K12;-163K13;-164K15;-165K09;-165K10;-166K01;-166K02
26.	AMR.RL48	9	AMRA	Molle di ritenuta	Molle di ritenuta per relè con coperchio, altezza 109 mm (serie OK) su presa DIN 50IP20-I, 48BIP20-I	-162K13;-162K14;-163K12;-163K13;-164K15;-165K09;-165K10;-166K01;-166K02
27.	AMR.OKFCE50-C024	29	AMRA	Relè estraibile di tipo monostabile istantaneo	Relè estraibile di tipo monostabile istantaneo Funzionamento continuo Un: 24VDC 4 SPDT, 10A Configurazione diodo + Led Soffiatore magnetico Dimensioni:45x45x97 mm	-163K01...-163K03;-163K05;-163K06;-163K14;-164K01;-164K02;-164K04...-164K14;-165K01...-165K08;-166K12;-166K13
28.	AMR.RC48	29	AMRA	Molle di ritenuta	Molle di ritenuta per relè con coperchio, altezza 97 mm (serie OK) su presa DIN 50IP20-I, 48BIP20-I	-163K01...-163K03;-163K05;-163K06;-163K14;-164K01;-164K02;-164K04...-164K14;-165K01...-165K08;-166K12;-166K13

Vertraulich, alle Rechte vorbehalten ISO 16016
Confidential, all rights reserved ISO 16016
No part of this document may be reproduced, stored in a retrieval system, or transmitted , in any form or by any means, without prior permission. All rights reserved in the event of the granting of a patent or the registration of a utility model or design. Offenders will be held liable for the payment of damages.

29.	WE.SDI-862-SM-SC30	2	Westermo Network Technologies	Switch unmanaged 8 porte Ethernet e fibra	6 porte Ethernet 10/100 Base T 2 porte in fibra 100Base-FX monomodali Tensione di esercizio: 10-60 VDC Corrente nominale: 250 mA (24V)	-KE1;-KE2
30.	POL.2080724	32	Pollmann Elektrotechnik GmbH	Blocco di distribuzione di fase	Morsetti a vite 2 ingressi, sezione nominale 2,5-35 mm² 9 uscite, sezione nominale 1,5-16 mm² corrente nominale: 125 A	-L;-N;-X1...-X30
31.	RIT.SK3240.700	3	Rittal	Ventilatore-filtro	SK Ventilatore-filtro Blue e+, 218 m³/h, 230 V, 1~, 50 Hz, LxAxP: 255 x 255 x 129 mm, RAL 7035 Plastica Corrente nominal: 0,2 A Potenza nominale: 33.1 W	-M1...-M3
32.	RIT.SK3240.300	3	Rittal	Filtro di uscita	SK Filtro di uscita Blue e+, per ventilatori-filtro 3240.7xx/3240.9xx/3241.7xx/3241.9xx, LxA 255 x 255 mm, RAL 7035	-M1...-M3
33.	FIB.BOE12F	1	Fibernet	Box ottico a 12 f.o.	Box ottico di giunzione e connessione a 12 f.o. su barra DIN, da interno SC, ST, FC simplex, LC duplex Numero di Ingressi cavi: 2 Dimensioni: 240x190x90 mm	-PATCHPANEL
34.	SIE.5TE8112	1	Siemens	INTERRUTTORE ON/OFF 20 A 2NO	Sezionatore sottocarico, interruttore ON/OFF 20 A 2NO morsetto 6 mm²	-QB1
35.	TEC.XCKN2110G11	6	Telemecanique Sensors	Contatto apertura porta	Interruttore di finecorsa, Interruttori di finecorsa XC Standard, XCKN, pistone terminale in metallo, 1NC+1 NO, a scatto	-SW1...-SW6
36.	PXC.2866776	4	Phoenix Contact	Alimentatore	Alimentatore QUINT POWER switching per montaggio su guida con tecnologia SFB (Selective Fuse Breaking), ingresso: monofase, uscita: 24 V DC / 20 A	-TA1...-TA4
37.	PXC.2320157	2	Phoenix Contact	Modulo di ridondanza	Modulo a diodi per guide di supporto 12- 24 V DC/2x20 A o 1x40 A	-TB1;-TB2
38.	PR.4114	49	PR electronics	Trasmettitore universale	Ingresso universale, uscita mA/V, ingresso/uscita/alimen. isolati	-U309_1...-U309_4;-U310_1;-U310_2;-U311_1;-U311_2;-U404_2;-U404_4...-U404_6;-U405_1;-U405_3...-U405_5;-U406_1;-U407_3...-U407_7;-U408_2;-U408_3;-U409_1...-U409_5;-U410_1...-U410_8;-U411_1...-U411_8;-U412_1...-U412_4
39.	ARD.TPIv10 ARN	8	Ardetem-Sfere	Condizionatore di segnale programmabile	Alimentazione universale: 20-250 VCA e 20-250 VCC Ingresso universale: 100 mV, 1 V, 10 V, 270 V, 20 mA, Pt100, Ni 100 (2, 3, 4 fili), resistenza e potenziometro Tempo di risposta tipico: 400 ms Alimentazione per sensore a 2 fili Uscita analogica isolata: 0-4-20 mA (attiva/passiva) o 0-10 V Uscita relè: 2 relè di commutazione (8 A/250 VCA) Uscita Modbus RS485 Rilevamento rottura sensore e autodiagnosi Isolamento ingresso/uscite/alimentazione	-U404_1;-U404_3;-U405_2;-U406_2;-U406_3;-U407_1;-U407_2;-U408_1
40.	PR.4104	8	PR electronics	Trasmettitore dei segnali uni-/bipolari universale	Ingresso e uscita uni-/bipolare, ingresso/uscita/alimen. isolati	-U506_1...-U506_8
41.	PXC.3044131	2	Phoenix Contact	UT 6 - Morsetto passante	Morsetto passante, tensione nominale: 1000 V, corrente nominale: 41 A, numero di connessioni: 2, tipo di connessione: Connessione a vite, Sezione di dimensionamento: 6 mm², sezione: 0,2 mm² - 10 mm², tipo di montaggio: NS 35/7,5, NS 35/15, colore: grigio	-XD01
42.	PXC.3044076	362	Phoenix Contact	UT 2.5 - Morsetto passante	Morsetto passante, Collegamento: Connessione a vite, Sezione:0,14 mm² - 4 mm², AWG: 26 - 12, Larghezza: 5,2 mm, Colore: grigio, Tipo di montaggio: NS 35/7,5, NS 35/15	-XD02...-XD07;-XD10;-XD11;-XD50;-XD51;-XG88RRA;-XG502;-XG506;-XGASM;-XGCENPOMP;-XGCON;-XGDISP;-XGGIUNTO;-XGMCC;-XGROTMAND;-XGRV;-XGSODA4;-XGSODP4

Confidential, all rights reserved ISO 16016
No part of this document may be reproduced, stored in a retrieval system, or transmitted , in any form or by any means, without prior permission. All rights reserved in the event of the granting of a patent or the registration of a utility model or design. Offenders will be held liable for the payment of damages.
Vertraulich, alle Rechte vorbehalten ISO 16016

43.	PXC.3046362	1082	Phoenix Contact	UT 2,5-MT - Morsetto con sezionatore a coltello	Morsetto con sezionatore a coltello, tensione nominale: 400 V, corrente nominale: 20 A, Corrente continua termica Ith: 20 A, tipo di connessione: Connessione a vite, Sezione di dimensionamento: 2,5 mm², sezione: 0,14 mm² - 4 mm², montaggio: NS 35/7,5, NS 35/15, colore: grigio	-XG03;-XG04;-XG301...-XG312;-XG401...-XG412;-XG501;-XGDISP
44.	SE.A9A15310	2	Schneider Electric	DIN Presa iPC 2P+T	Presa DIN iPC - 2P+E - standard tedesco Tensione nominale: 250 VAC Corrente nominale: 16A	-XS1;-XS2

Vertraulich, alle Rechte vorbehalten ISO 16016
Confidential, all rights reserved ISO 16016
No part of this document may be reproduced, stored in a retrieval system, or transmitted , in any form or by any means, without prior permission. All rights reserved in the event of the granting of a patent or the registration of a utility model or design. Offenders will be held liable for the payment of damages.

Rev.	Descrizione Modifiche	Data	Nome

S.Massenza gr.4
-
Codeword/Unit

Dis. S.Jurak
Con. T.Trogrlić
Appr. P.Kovač

F
Release note

Hydro Dolomiti energia

VOITH

Armadio Quadro Turbina

Titolo ELENCO APPARECCHIATURE

Sales Order

Turbina N.

Disegno N.

Cliente N°

Foglio 354

Segue - 401

Schema morsetti

Striscia di prese

=AQT+AQT-XD01

LATO A								LATO B	
Posizionamento	Designazione destinazione	Nome e tipo di cavo	Conduttore	Ponticello			Cablaggio	Designazione destinazione	Tipo di morsetto
/31.1		QLFM4-AQT4/230V FG16OM16 3G4 mm²	MA 4 mm²	'		1	OG 2.5 mm²	-QB1:1	UT 6
/31.2		QLFM4-AQT4/230V FG16OM16 3G4 mm²	BL 4 mm²	'		2	OG 2.5 mm²	-QB1:3	UT 6

Vertraulich, alle Rechte vorbehalten ISO 16016
Confidential, all rights reserved ISO 16016
No part of this document may be reproduced, stored in a retrieval system, or transmitted , in any form or by any means, without prior permission. All rights reserved in the event of the granting of a patent or the registration of a utility model or design. Offenders will be held liable for the payment of damages.

Rev.	Descrizione Modifiche	Data	Nome

S.Massenza gr.4
-
Codeword/Unit

Dis.	S.Jurak	
Con.	T.Trogrlić	
Appr.	P.Kovač	

F
Release note

Hydro Dolomiti energia

VOITH

Armadio Quadro Turbina

Titolo Schema morsetti =AQT+AQT-XD01

Sales Order

Turbina N.

Disegno N.

Cliente N°

Foglio 401

Segue - 402

Schema morsetti

Striscia di prese

=AQT+AQT-XD02

LATO A								LATO B	
Posizionamento	Designazione destinazione	Nome e tipo di cavo	Conduttore	Ponticello		Cablaggio	Designazione destinazione	Tipo di morsetto
=ASM+ASM/31.1	=ASM+ASM-XD01:1:A	AQT4-ASM4/230V FG16OM16 3G2.5 mm²	MA 2.5 mm²	'	1	BK 2.5 mm²	-FC2:2	UT 2,5
=ASM+ASM/31.2	=ASM+ASM-XD01:2:A	AQT4-ASM4/230V FG16OM16 3G2.5 mm²	BL 2.5 mm²	'	2	TQ 2.5 mm²	-FC2:N.	UT 2,5

Vertraulich, alle Rechte vorbehalten ISO 16016
Confidential, all rights reserved ISO 16016
No part of this document may be reproduced, stored in a retrieval system, or transmitted , in any form or by any means, without prior permission. All rights reserved in the event of the granting of a patent or the registration of a utility model or design. Offenders will be held liable for the payment of damages.

Rev.	Descrizione Modifiche	Data	Nome

S.Massenza gr.4
-
Codeword/Unit

Dis.	S.Jurak	
Con.	T.Trogrlić	
Appr.	P.Kovač	

F
Release note

Hydro Dolomiti energia

VOITH

Armadio Quadro Turbina

Titolo Schema morsetti =AQT+AQT-XD02

Sales Order

Turbina N.

Disegno N.

Cliente N°

Foglio 402

Segue - 403

Schema morsetti

Striscia di prese

=AQT+AQT-XD03

LATO A								LATO B	
Posizionamento	Designazione destinazione	Nome e tipo di cavo	Conduttore	Ponticello		Cablaggio	Designazione destinazione	Tipo di morsetto
/32.6	=RV+RV-XAL230:1	AQT4-RV4/230V FG16OM16 3G2.5 mm²	MA 2.5 mm²	'	1	BK 2.5 mm²	-FC3:2	UT 2,5
/32.6	=RV+RV-XAL230:2	AQT4-RV4/230V FG16OM16 3G2.5 mm²	BL 2.5 mm²	'	2	TQ 2.5 mm²	-FC3:N.	UT 2,5

Vertraulich, alle Rechte vorbehalten ISO 16016
Confidential, all rights reserved ISO 16016
No part of this document may be reproduced, stored in a retrieval system, or transmitted , in any form or by any means, without prior permission. All rights reserved in the event of the granting of a patent or the registration of a utility model or design. Offenders will be held liable for the payment of damages.

Rev.	Descrizione Modifiche	Data	Nome

S.Massenza gr.4
-
Codeword/Unit

Dis.	S.Jurak	
Con.	T.Trogrlić	
Appr.	P.Kovač	

F
Release note

Hydro Dolomiti energia

VOITH

Armadio Quadro Turbina

Titolo
Schema morsetti =AQT+AQT-XD03

Sales Order

Turbina N.

Disegno N.

Cliente N°

Foglio 403

Segue - 404

Schema morsetti

Striscia di prese

=AQT+AQT-XD04

LATO A								LATO B	
Posizionamento	Designazione destinazione	Nome e tipo di cavo	Conduttore	Ponticello		Cablaggio	Designazione destinazione	Tipo di morsetto
/32.7	=ALT+ALT-X?:??	AQT4-A4/230V FG16OM16 3G2.5 mm²	MA 2.5 mm²	'	1	BK 2.5 mm²	-FC4:2	UT 2,5
/32.7	=ALT+ALT-X?:??	AQT4-A4/230V FG16OM16 3G2.5 mm²	BL 2.5 mm²	'	2	TQ 2.5 mm²	-FC4:N.	UT 2,5

Vertraulich, alle Rechte vorbehalten ISO 16016
Confidential, all rights reserved ISO 16016
No part of this document may be reproduced, stored in a retrieval system, or transmitted , in any form or by any means, without prior permission. All rights reserved in the event of the granting of a patent or the registration of a utility model or design. Offenders will be held liable for the payment of damages.

Rev.	Descrizione Modifiche	Data	Nome

S.Massenza gr.4
-
Codeword/Unit

Dis.	S.Jurak	
Con.	T.Trogrlić	
Appr.	P.Kovač	

F
Release note

Hydro Dolomiti energia

VOITH

Armadio Quadro Turbina

Titolo Schema morsetti =AQT+AQT-XD04

Sales Order

Turbina N.

Disegno N.

Cliente N°

Foglio 404

Segue - 405

Schema morsetti

Striscia di prese

=AQT+AQT-XD05

LATO A								LATO B	
Posizionamento	Designazione destinazione	Nome e tipo di cavo	Conduttore	Ponticello		Cablaggio	Designazione destinazione	Tipo di morsetto
/33.2	=ECC+ECC-X90:1	AQT4-ECC4/230V FG16OM16 3G2.5 mm²	MA 2.5 mm²	'	1	BK 2.5 mm²	-FC5:2	UT 2,5
/33.2	=ECC+ECC-X90:4	AQT4-ECC4/230V FG16OM16 3G2.5 mm²	BL 2.5 mm²	'	2	TQ 2.5 mm²	-FC5:N.	UT 2,5

Vertraulich, alle Rechte vorbehalten ISO 16016
Confidential, all rights reserved ISO 16016
No part of this document may be reproduced, stored in a retrieval system, or transmitted , in any form or by any means, without prior permission. All rights reserved in the event of the granting of a patent or the registration of a utility model or design. Offenders will be held liable for the payment of damages.

Rev.	Descrizione Modifiche	Data	Nome

S.Massenza gr.4
-
Codeword/Unit

Dis.	S.Jurak	
Con.	T.Trogrlić	
Appr.	P.Kovač	

F
Release note

Hydro Dolomiti energia

VOITH

Armadio Quadro Turbina

Titolo Schema morsetti =AQT+AQT-XD05

Sales Order

Turbina N.

Disegno N.

Cliente N°

Foglio 405

Segue - 406

Schema morsetti

Striscia di prese

=AQT+AQT-XD06

LATO A					LATO B		
Posizionamento	Designazione destinazione	Nome e tipo di cavo	Conduttore	Ponticello	Cablaggio	Designazione destinazione	Tipo di morsetto
				1	BK 2.5 mm²	-FC6:2	UT 2,5
				2			UT 2,5
				3	TQ 2.5 mm²	-FC6:N.	UT 2,5
				4			UT 2,5

Vertraulich, alle Rechte vorbehalten ISO 16016
Confidential, all rights reserved ISO 16016
No part of this document may be reproduced, stored in a retrieval system, or transmitted , in any form or by any means, without prior permission. All rights reserved in the event of the granting of a patent or the registration of a utility model or design. Offenders will be held liable for the payment of damages.

Rev.	Descrizione Modifiche	Data	Nome

S.Massenza gr.4
-
Codeword/Unit

Dis.	S.Jurak	
Con.	T.Trogrlić	
Appr.	P.Kovač	

F
Release note

Hydro Dolomiti energia

VOITH

Armadio Quadro Turbina

Titolo Schema morsetti =AQT+AQT-XD06

Sales Order

Turbina N.

Disegno N.

Cliente N°

Foglio 406

Segue - 407

Schema morsetti

Striscia di prese

=AQT+AQT-XD07

LATO A					LATO B		
Posizionamento	Designazione destinazione	Nome e tipo di cavo	Conduttore	Ponticello	Cablaggio	Designazione destinazione	Tipo di morsetto
				1	BK 2.5 mm²	-FC7:2	UT 2,5
				2			UT 2,5
				3	TQ 2.5 mm²	-FC7:N.	UT 2,5
				4			UT 2,5

Vertraulich, alle Rechte vorbehalten ISO 16016
Confidential, all rights reserved ISO 16016
No part of this document may be reproduced, stored in a retrieval system, or transmitted , in any form or by any means, without prior permission. All rights reserved in the event of the granting of a patent or the registration of a utility model or design. Offenders will be held liable for the payment of damages.

Rev.	Descrizione Modifiche	Data	Nome

S.Massenza gr.4
-
Codeword/Unit

Dis.	S.Jurak	
Con.	T.Trogrlić	
Appr.	P.Kovač	

F
Release note

Hydro Dolomiti energia

VOITH

Armadio Quadro Turbina

Titolo Schema morsetti =AQT+AQT-XD07

Sales Order

Turbina N.

Disegno N.

Cliente N°

Foglio 407

Segue - 408

Schema morsetti

Striscia di prese

=AQT+AQT-XD10

LATO A							LATO B	
Posizionamento	Designazione destinazione	Nome e tipo di cavo	Conduttore	Ponticello		Cablaggio	Designazione destinazione	Tipo di morsetto
				'	1	RD 2.5 mm²	-FC10:1	UT 2,5
				'	2	WH 2.5 mm²	-FC10:3	UT 2,5
				'	3	RD 2.5 mm²	-FC11:1	UT 2,5
				'	4	WH 2.5 mm²	-FC11:3	UT 2,5
				'	5	RD 2.5 mm²	-FC12:1	UT 2,5
				'	6	WH 2.5 mm²	-FC12:3	UT 2,5
				'	7	RD 2.5 mm²	-FC13:1	UT 2,5
				'	8	WH 2.5 mm²	-FC13:3	UT 2,5
				'	9	RD 2.5 mm²	-FC14:1	UT 2,5
				'	10	WH 2.5 mm²	-FC14:3	UT 2,5
=ASM+ASM/46.4	=ASM+ASM-XD19:1:A	ASM4-AQT4/110V6 FG16OM16 3G2.5 mm²	MA 2.5 mm²	'	11	RD 2.5 mm²	-FC15:1	UT 2,5
=ASM+ASM/46.4	=ASM+ASM-XD19:2:A	ASM4-AQT4/110V6 FG16OM16 3G2.5 mm²	BL 2.5 mm²	'	12	WH 2.5 mm²	-FC15:3	UT 2,5
				'	13	RD 2.5 mm²	-FC16:1	UT 2,5
				'	14	WH 2.5 mm²	-FC16:3	UT 2,5

Confidential, all rights reserved ISO 16016
No part of this document may be reproduced, stored in a retrieval system, or transmitted , in any form or by any means, without prior permission. All rights reserved in the event of the granting of a patent or the registration of a utility model or design. Offenders will be held liable for the payment of damages.
Vertraulich, alle Rechte vorbehalten ISO 16016

Rev.	Descrizione Modifiche	Data	Nome

S.Massenza gr.4
-
Codeword/Unit

Dis. S.Jurak
Con. T.Trogrlić
Appr. P.Kovač

F
Release note

Hydro Dolomiti energia

VOITH

Armadio Quadro Turbina

Titolo Schema morsetti =AQT+AQT-XD10

Sales Order

Turbina N.

Disegno N.

Cliente N°

Foglio 408

Segue - 409

Schema morsetti

Striscia di prese

=AQT+AQT-XD11

LATO A					LATO B		
Posizionamento	Designazione destinazione	Nome e tipo di cavo	Conduttore	Ponticello	Cablaggio	Designazione destinazione	Tipo di morsetto
				1	RD 2.5 mm²	-FC16:2	UT 2,5
				2			UT 2,5
				3	WH 2.5 mm²	-FC16:4	UT 2,5
				4			UT 2,5

Vertraulich, alle Rechte vorbehalten ISO 16016
Confidential, all rights reserved ISO 16016
No part of this document may be reproduced, stored in a retrieval system, or transmitted , in any form or by any means, without prior permission. All rights reserved in the event of the granting of a patent or the registration of a utility model or design. Offenders will be held liable for the payment of damages.

Rev.	Descrizione Modifiche	Data	Nome

S.Massenza gr.4
-
Codeword/Unit

Dis.	S.Jurak	
Con.	T.Trogrlić	
Appr.	P.Kovač	

F
Release note

Hydro Dolomiti energia

VOITH

Armadio Quadro Turbina

Titolo Schema morsetti =AQT+AQT-XD11

Sales Order

Turbina N.

Disegno N.

Cliente N°

Foglio 409

Segue - 410

Schema morsetti

Striscia di prese

=AQT+AQT-XD50

LATO A					LATO B		
Posizionamento	Designazione destinazione	Nome e tipo di cavo	Conduttore	Ponticello	Cablaggio	Designazione destinazione	Tipo di morsetto
				1	BU 2.5 mm²	-FC47:2	UT 2,5
				2			UT 2,5
				3	WH 2.5 mm²	-FC47:4	UT 2,5
				4			UT 2,5

Vertraulich, alle Rechte vorbehalten ISO 16016
Confidential, all rights reserved ISO 16016
No part of this document may be reproduced, stored in a retrieval system, or transmitted , in any form or by any means, without prior permission. All rights reserved in the event of the granting of a patent or the registration of a utility model or design. Offenders will be held liable for the payment of damages.

Rev.	Descrizione Modifiche	Data	Nome

S.Massenza gr.4
-
Codeword/Unit

Dis.	S.Jurak	
Con.	T.Trogrlić	
Appr.	P.Kovač	

F
Release note

Hydro Dolomiti energia

VOITH

Armadio Quadro Turbina

Titolo Schema morsetti =AQT+AQT-XD50

Sales Order

Turbina N.

Disegno N.

Cliente N°

Foglio 410

Segue - 411

Schema morsetti

Striscia di prese

=AQT+AQT-XD51

LATO A					LATO B		
Posizionamento	Designazione destinazione	Nome e tipo di cavo	Conduttore	Ponticello	Cablaggio	Designazione destinazione	Tipo di morsetto
				1	BU 2.5 mm²	-FC64:2	UT 2,5
				2			UT 2,5
				3	WH 2.5 mm²	-FC64:4	UT 2,5
				4			UT 2,5

Vertraulich, alle Rechte vorbehalten ISO 16016
Confidential, all rights reserved ISO 16016
No part of this document may be reproduced, stored in a retrieval system, or transmitted , in any form or by any means, without prior permission. All rights reserved in the event of the granting of a patent or the registration of a utility model or design. Offenders will be held liable for the payment of damages.

Rev.	Descrizione Modifiche	Data	Nome

S.Massenza gr.4
-
Codeword/Unit

Dis.	S.Jurak	
Con.	T.Trogrlić	
Appr.	P.Kovač	

F
Release note

Hydro Dolomiti energia

VOITH

Armadio Quadro Turbina

Titolo Schema morsetti =AQT+AQT-XD51

Sales Order

Turbina N.

Disegno N.

Cliente N°

Foglio 411

Segue - 412

Schema morsetti

Striscia di prese

=AQT+AQT-XG03

LATO A						LATO B	
Posizionamento	Designazione destinazione	Nome e tipo di cavo	Conduttore	Ponticello	Cablaggio	Designazione destinazione	Tipo di morsetto
/79.4	=CASSETTE DI GIUNZIONE+JB00-X1:10	SODA4-AQT4/S3 FG16OH2M16 5G1.5 mm²	2 1.5 mm²	1	RD 1.5 mm²	-X1:9	UT 2,5-MT
				2			UT 2,5-MT

Confidential, all rights reserved ISO 16016
No part of this document may be reproduced, stored in a retrieval system, or transmitted , in any form or by any means, without prior permission. All rights reserved in the event of the granting of a patent or the registration of a utility model or design. Offenders will be held liable for the payment of damages.
Vertraulich, alle Rechte vorbehalten ISO 16016

Rev.	Descrizione Modifiche	Data	Nome

S.Massenza gr.4
-
Codeword/Unit

Dis.	S.Jurak	
Con.	T.Trogrlić	
Appr.	P.Kovač	

F
Release note

Hydro Dolomiti energia

VOITH

Armadio Quadro Turbina

Titolo Schema morsetti =AQT+AQT-XG03

Sales Order

Turbina N.

Disegno N.

Cliente N°

Foglio 412

Segue - 413

Schema morsetti

Striscia di prese

=AQT+AQT-XG04

LATO A						LATO B	
Posizionamento	Designazione destinazione	Nome e tipo di cavo	Conduttore	Ponticello	Cablaggio	Designazione destinazione	Tipo di morsetto
/84.6	10	SODP4-AQT4/S3 FG16OH2M16 5G1.5 mm²	2 1.5 mm²	1	RD 1.5 mm²	-X2:2	UT 2,5-MT
				2			UT 2,5-MT

Confidential, all rights reserved ISO 16016
No part of this document may be reproduced, stored in a retrieval system, or transmitted , in any form or by any means, without prior permission. All rights reserved in the event of the granting of a patent or the registration of a utility model or design. Offenders will be held liable for the payment of damages.
Vertraulich, alle Rechte vorbehalten ISO 16016

Rev.	Descrizione Modifiche	Data	Nome

S.Massenza gr.4
-
Codeword/Unit

Dis.	S.Jurak	
Con.	T.Trogrlić	
Appr.	P.Kovač	

F
Release note

Hydro Dolomiti energia

VOITH

Armadio Quadro Turbina

Titolo Schema morsetti =AQT+AQT-XG04

Sales Order

Turbina N.

Disegno N.

Cliente N°

Foglio 413

Segue - 414

Schema morsetti

Striscia di prese

=AQT+AQT-XG88RRA

LATO A						LATO B		
Posizionamento	Designazione destinazione	Nome e tipo di cavo	Conduttore	Ponticello		Cablaggio	Designazione destinazione	Tipo di morsetto
/43.2	-X1:8		RD 2.5 mm²		1			UT 2,5
					2	RD 1 mm²	-166K03:3	UT 2,5
					3	RD 1 mm²	-166K11:11	UT 2,5
					4	RD 1 mm²	-165K13:14	UT 2,5
					5	RD 1 mm²	-165K14:14	UT 2,5
					6	RD 1 mm²	-166K02:T1	UT 2,5
					7	RD 1 mm²	-166K02:T2	UT 2,5
					8	RD 1 mm²	-166K03:4	UT 2,5
					9	RD 1 mm²	-166K08:14	UT 2,5
					10	RD 1 mm²	-166K09:14	UT 2,5
					11	RD 1 mm²	-166K10:14	UT 2,5
					12	RD 1 mm²	-166K11:14	UT 2,5
					13	RD 1 mm²	-166K12:T1	UT 2,5
					14	RD 1 mm²	-166K14:14	UT 2,5
					15	WH 2.5 mm²	-X3:8	UT 2,5
					16			UT 2,5
					17			UT 2,5
					18			UT 2,5
					19			UT 2,5
					20			UT 2,5
					21			UT 2,5
					22			UT 2,5
					23			UT 2,5
					24			UT 2,5

Vertraulich, alle Rechte vorbehalten ISO 16016
Confidential, all rights reserved ISO 16016
No part of this document may be reproduced, stored in a retrieval system, or transmitted , in any form or by any means, without prior permission. All rights reserved in the event of the granting of a patent or the registration of a utility model or design. Offenders will be held liable for the payment of damages.

Rev.	Descrizione Modifiche	Data	Nome

S.Massenza gr.4
-
Codeword/Unit

Dis.	S.Jurak	
Con.	T.Trogrlić	
Appr.	P.Kovač	

F
Release note

Hydro Dolomiti energia

VOITH

Armadio Quadro Turbina

Titolo
Schema morsetti =AQT+AQT-XG88RRA

Sales Order

Turbina N.

Disegno N.

Cliente N°

Foglio 414

Segue - 415

Schema morsetti

Striscia di prese

=AQT+AQT-XG88RRA

LATO A						LATO B	
Posizionamento	Designazione destinazione	Nome e tipo di cavo	Conduttore	Ponticello	Cablaggio	Designazione destinazione	Tipo di morsetto
				25			UT 2,5

Vertraulich, alle Rechte vorbehalten ISO 16016
Confidential, all rights reserved ISO 16016
No part of this document may be reproduced, stored in a retrieval system, or transmitted , in any form or by any means, without prior permission. All rights reserved in the event of the granting of a patent or the registration of a utility model or design. Offenders will be held liable for the payment of damages.

Rev.	Descrizione Modifiche	Data	Nome

S.Massenza gr.4
-
Codeword/Unit

Dis.	S.Jurak	
Con.	T.Trogrlić	
Appr.	P.Kovač	

F
Release note

Hydro Dolomiti energia

VOITH

Armadio Quadro Turbina

Titolo Schema morsetti =AQT+AQT-XG88RRA

Sales Order

Turbina N.

Disegno N.

Cliente N°

Foglio 415

Segue - 416

Schema morsetti

Striscia di prese

=AQT+AQT-XG301

LATO A							LATO B	
Posizionamento	Designazione destinazione	Nome e tipo di cavo	Conduttore	Ponticello		Cablaggio	Designazione destinazione	Tipo di morsetto
					1	BU 1 mm²	-FC56:OUT+:1	UT 2,5-MT
					2	BU 1 mm²	-A401:X10:19	UT 2,5-MT
/71.2	-TA1:14		BU 1 mm²		3			UT 2,5-MT
					4			UT 2,5-MT
					5			UT 2,5-MT
					6			UT 2,5-MT
					7			UT 2,5-MT
/73.3	=RV+RV-XDO:92	RV4-AQT4/S FG16OH2M16 24G1.5 mm²	1 1.5 mm²		8			UT 2,5-MT
					9			UT 2,5-MT
					10			UT 2,5-MT
					11			UT 2,5-MT
					12			UT 2,5-MT
/74.5	=RV+RV-XDO:266	RV4-AQT4/S FG16OH2M16 24G1.5 mm²	13 1.5 mm²		13			UT 2,5-MT
					14			UT 2,5-MT
					15			UT 2,5-MT
					16	WH 1 mm²	-X14:3	UT 2,5-MT
					17	WH 1 mm²	-A401:X10:20	UT 2,5-MT
					18			UT 2,5-MT
					19	BU 1 mm²	-A401:X10:7	UT 2,5-MT
					20	BU 1 mm²	-A401:X10:8	UT 2,5-MT
					21	BU 1 mm²	-A401:X10:13	UT 2,5-MT
					22	BU 1 mm²	-A401:X10:14	UT 2,5-MT
					23	BU 1 mm²	-A401:X10:15	UT 2,5-MT
					24	BU 1 mm²	-A401:X10:16	UT 2,5-MT
					25	BU 1 mm²	-A401:X10:17	UT 2,5-MT

Vertraulich, alle Rechte vorbehalten ISO 16016
Confidential, all rights reserved ISO 16016
No part of this document may be reproduced, stored in a retrieval system, or transmitted , in any form or by any means, without prior permission. All rights reserved in the event of the granting of a patent or the registration of a utility model or design. Offenders will be held liable for the payment of damages.

Rev.	Descrizione Modifiche	Data	Nome

S.Massenza gr.4
-
Codeword/Unit

Dis.	S.Jurak	
Con.	T.Trogrlić	
Appr.	P.Kovač	

F
Release note

Hydro Dolomiti energia

VOITH

Armadio Quadro Turbina

Titolo
Schema morsetti =AQT+AQT-XG301

Sales Order

Turbina N.

Disegno N.

Cliente N°

Foglio 416

Segue - 417

Schema morsetti

Striscia di prese

=AQT+AQT-XG301

LATO A					LATO B	
Posizionamento	Designazione destinazione	Nome e tipo di cavo	Conduttore	Ponticello	Cablaggio	Designazione destinazione	Tipo di morsetto
				' 26	BU 1 mm²	-A401:X10:18	UT 2,5-MT
				' 27	BU 1 mm²	-A401:X10:21	UT 2,5-MT
/73.3	=RV+RV-XDO:93	RV4-AQT4/S FG16OH2M16 24G1.5 mm²	2 1.5 mm²	' 28	BU 1 mm²	-A401:X10:22	UT 2,5-MT
/73.4	=RV+RV-XDO:99	RV4-AQT4/S FG16OH2M16 24G1.5 mm²	3 1.5 mm²	' 29	BU 1 mm²	-A401:X10:23	UT 2,5-MT
/73.4	=RV+RV-XDO:105	RV4-AQT4/S FG16OH2M16 24G1.5 mm²	4 1.5 mm²	' 30	BU 1 mm²	-A401:X10:24	UT 2,5-MT
/73.5	=RV+RV-XDO:112	RV4-AQT4/S FG16OH2M16 24G1.5 mm²	5 1.5 mm²	' 31	BU 1 mm²	-A401:X10:25	UT 2,5-MT
/73.6	=RV+RV-XDO:118	RV4-AQT4/S FG16OH2M16 24G1.5 mm²	6 1.5 mm²	' 32	BU 1 mm²	-A401:X10:26	UT 2,5-MT
/73.7	=RV+RV-XDO:124	RV4-AQT4/S FG16OH2M16 24G1.5 mm²	7 1.5 mm²	' 33	BU 1 mm²	-A401:X10:27	UT 2,5-MT
/73.7	=RV+RV-XDO:130	RV4-AQT4/S FG16OH2M16 24G1.5 mm²	8 1.5 mm²	' 34	BU 1 mm²	-A401:X10:28	UT 2,5-MT
/74.2	=RV+RV-XDO:135	RV4-AQT4/S FG16OH2M16 24G1.5 mm²	9 1.5 mm²	' 35	BU 1 mm²	-A401:X10:31	UT 2,5-MT
/74.3	=RV+RV-XDO:141	RV4-AQT4/S FG16OH2M16 24G1.5 mm²	10 1.5 mm²	' 36	BU 1 mm²	-A401:X10:32	UT 2,5-MT
/74.4	=RV+RV-XDO:147	RV4-AQT4/S FG16OH2M16 24G1.5 mm²	11 1.5 mm²	' 37	BU 1 mm²	-A401:X10:33	UT 2,5-MT
/74.4	=RV+RV-XDO:183	RV4-AQT4/S FG16OH2M16 24G1.5 mm²	12 1.5 mm²	' 38	BU 1 mm²	-A401:X10:34	UT 2,5-MT
/74.5	=RV+RV-XDO:267	RV4-AQT4/S FG16OH2M16 24G1.5 mm²	14 1.5 mm²	' 39	BU 1 mm²	-A401:X10:35	UT 2,5-MT
/74.6	=RV+RV-XDO:273	RV4-AQT4/S FG16OH2M16 24G1.5 mm²	15 1.5 mm²	' 40	BU 1 mm²	-A401:X10:36	UT 2,5-MT
/74.7	=RV+RV-XDO:279	RV4-AQT4/S FG16OH2M16 24G1.5 mm²	16 1.5 mm²	' 41	BU 1 mm²	-A401:X10:37	UT 2,5-MT
/74.7	=RV+RV-XDO:8	RV4-AQT4/S FG16OH2M16 24G1.5 mm²	17 1.5 mm²	' 42	BU 1 mm²	-A401:X10:38	UT 2,5-MT

Confidential, all rights reserved ISO 16016
No part of this document may be reproduced, stored in a retrieval system, or transmitted , in any form or by any means, without prior permission. All rights reserved in the event of the granting of a patent or the registration of a utility model or design. Offenders will be held liable for the payment of damages.
Vertraulich, alle Rechte vorbehalten ISO 16016

Rev.	Descrizione Modifiche	Data	Nome

S.Massenza gr.4
-
Codeword/Unit

Dis.	S.Jurak	
Con.	T.Trogrlić	
Appr.	P.Kovač	

F
Release note

Hydro Dolomiti energia

VOITH

Armadio Quadro Turbina

Titolo
Schema morsetti =AQT+AQT-XG301

Sales Order

Turbina N.

Disegno N.

Cliente N°

Foglio 417

Segue - 418

Schema morsetti

Striscia di prese

=AQT+AQT-XG302

LATO A						LATO B	
Posizionamento	Designazione destinazione	Nome e tipo di cavo	Conduttore	Ponticello		Cablaggio	Designazione destinazione	Tipo di morsetto
					1	BU 1 mm²	-FC56:OUT+:2	UT 2,5-MT
					2	BU 1 mm²	-A402:X10:19	UT 2,5-MT
					3			UT 2,5-MT
					4			UT 2,5-MT
/75.7	=RV+RV-X?:??	RV4-AQT4/S2 FG16OH2M16 12G1.5 mm²	1 1.5 mm²		5			UT 2,5-MT
/75.7	=RV+RV-XDO:176	RV4-AQT4/S2 FG16OH2M16 12G1.5 mm²	3 1.5 mm²		6			UT 2,5-MT
					7			UT 2,5-MT
					8			UT 2,5-MT
					9			UT 2,5-MT
=MCC+MCC A/206.4	=MCC+MCC A-XA4:18:A	MCCA4-AQT4/S FG16OH2M16 24G1.5 mm²	1 1.5 mm²		10			UT 2,5-MT
=MCC+MCC B/205.4	=MCC+MCC B-XA3:18:A	MCCB4-AQT4/S FG16OH2M16 24G1.5 mm²	3 1.5 mm²		11			UT 2,5-MT
=MCC+MCC C/203.4	=MCC+MCC C-XA2:18:A	MCCC4-AQT4/S FG16OH2M16 24G1.5 mm²	3 1.5 mm²		12			UT 2,5-MT
/77.6	=CASSETTE DI GIUNZIONE+JB00-X1:91	SODA4-AQT4/S FG16OH2M16 24G1.5 mm²	1 1.5 mm²		13			UT 2,5-MT
/77.7	=CASSETTE DI GIUNZIONE+JB00-X1:1	SODA4-AQT4/S FG16OH2M16 24G1.5 mm²	6 1.5 mm²		14			UT 2,5-MT
					15			UT 2,5-MT
					16			UT 2,5-MT
					17			UT 2,5-MT
					18			UT 2,5-MT
					19	WH 1 mm²	-X14:4	UT 2,5-MT
					20	WH 1 mm²	-A402:X10:20	UT 2,5-MT
/77.6	=CASSETTE DI GIUNZIONE+JB00-X1:92	SODA4-AQT4/S FG16OH2M16 24G1.5 mm²	2 1.5 mm²		21			UT 2,5-MT
					22			UT 2,5-MT
					23			UT 2,5-MT
					24			UT 2,5-MT
					25			UT 2,5-MT

Vertraulich, alle Rechte vorbehalten ISO 16016
Confidential, all rights reserved ISO 16016
No part of this document may be reproduced, stored in a retrieval system, or transmitted , in any form or by any means, without prior permission. All rights reserved in the event of the granting of a patent or the registration of a utility model or design. Offenders will be held liable for the payment of damages.

Rev.	Descrizione Modifiche	Data	Nome

S.Massenza gr.4
-
Codeword/Unit

Dis. S.Jurak
Con. T.Trogrlić
Appr. P.Kovač

F
Release note

Hydro Dolomiti energia

VOITH

Armadio Quadro Turbina

Titolo
Schema morsetti =AQT+AQT-XG302

Sales Order

Turbina N.

Disegno N.

Cliente N°

Foglio 418

Segue - 419

Schema morsetti

Striscia di prese

=AQT+AQT-XG302

LATO A								LATO B		
Posizionamento	Designazione destinazione	Nome e tipo di cavo	Conduttore	Ponticello			Cablaggio	Designazione destinazione	Tipo di morsetto
/75.2	=RV+RV-XDO:2	RV4-AQT4/S FG16OH2M16 24G1.5 mm²	18 1.5 mm²	'		26	BU 1 mm²	-A402:X10:1	UT 2,5-MT
/75.3	=RV+RV-XDO:26	RV4-AQT4/S FG16OH2M16 24G1.5 mm²	19 1.5 mm²	'		27	BU 1 mm²	-A402:X10:2	UT 2,5-MT
/75.4	=RV+RV-XDO:32	RV4-AQT4/S FG16OH2M16 24G1.5 mm²	20 1.5 mm²	'		28	BU 1 mm²	-A402:X10:3	UT 2,5-MT
/75.4	=RV+RV-XDO:38	RV4-AQT4/S FG16OH2M16 24G1.5 mm²	21 1.5 mm²	'		29	BU 1 mm²	-A402:X10:4	UT 2,5-MT
/75.5	=RV+RV-XDO:44	RV4-AQT4/S FG16OH2M16 24G1.5 mm²	22 1.5 mm²	'		30	BU 1 mm²	-A402:X10:5	UT 2,5-MT
/75.6	=RV+RV-XDO:50	RV4-AQT4/S FG16OH2M16 24G1.5 mm²	23 1.5 mm²	'		31	BU 1 mm²	-A402:X10:6	UT 2,5-MT
/75.7	=RV+RV-X?:??	RV4-AQT4/S2 FG16OH2M16 12G1.5 mm²	2 1.5 mm²	'		32	BU 1 mm²	-A402:X10:7	UT 2,5-MT
/75.7	=RV+RV-XDO:177	RV4-AQT4/S2 FG16OH2M16 12G1.5 mm²	4 1.5 mm²	'		33	BU 1 mm²	-A402:X10:8	UT 2,5-MT
/76.2	=RV+RV-XDO:195	RV4-AQT4/S2 FG16OH2M16 12G1.5 mm²	5 1.5 mm²	'		34	BU 1 mm²	-A402:X10:11	UT 2,5-MT
/76.3	=RV+RV-XDO:201	RV4-AQT4/S2 FG16OH2M16 12G1.5 mm²	6 1.5 mm²	'		35	BU 1 mm²	-A402:X10:12	UT 2,5-MT
/76.4	=RV+RV-XDO:231	RV4-AQT4/S2 FG16OH2M16 12G1.5 mm²	7 1.5 mm²	'		36	BU 1 mm²	-A402:X10:13	UT 2,5-MT
/76.4	=RV+RV-XDO:237	RV4-AQT4/S2 FG16OH2M16 12G1.5 mm²	8 1.5 mm²	'		37	BU 1 mm²	-A402:X10:14	UT 2,5-MT
/76.5	=RV+RV-XDO:249	RV4-AQT4/S2 FG16OH2M16 12G1.5 mm²	9 1.5 mm²	'		38	BU 1 mm²	-A402:X10:15	UT 2,5-MT
/76.6	=RV+RV-XDO:255	RV4-AQT4/S2 FG16OH2M16 12G1.5 mm²	10 1.5 mm²	'		39	BU 1 mm²	-A402:X10:16	UT 2,5-MT
				'		40	BU 1 mm²	-A402:X10:17	UT 2,5-MT
=MCC+MCC A/206.4	=MCC+MCC A-XA4:17:A	MCCA4-AQT4/S FG16OH2M16 24G1.5 mm²	2 1.5 mm²	'		41	BU 1 mm²	-A402:X10:18	UT 2,5-MT
=MCC+MCC A/206.3	=MCC+MCC A-XA4:15:A	MCCA4-AQT4/S FG16OH2M16 24G1.5 mm²	3 1.5 mm²	'		42	BU 1 mm²	-A402:X10:21	UT 2,5-MT
=MCC+MCC B/205.4	=MCC+MCC B-XA3:17:A	MCCB4-AQT4/S FG16OH2M16 24G1.5 mm²	1 1.5 mm²	'		43	BU 1 mm²	-A402:X10:22	UT 2,5-MT
=MCC+MCC B/205.3	=MCC+MCC B-XA3:15:A	MCCB4-AQT4/S FG16OH2M16 24G1.5 mm²	2 1.5 mm²	'		44	BU 1 mm²	-A402:X10:23	UT 2,5-MT
=MCC+MCC C/203.4	=MCC+MCC C-XA2:17:A	MCCC4-AQT4/S FG16OH2M16 24G1.5 mm²	1 1.5 mm²	'		45	BU 1 mm²	-A402:X10:24	UT 2,5-MT
=MCC+MCC C/203.3	=MCC+MCC C-XA2:15:A	MCCC4-AQT4/S FG16OH2M16 24G1.5 mm²	2 1.5 mm²	'		46	BU 1 mm²	-A402:X10:25	UT 2,5-MT
/77.6	=CASSETTE DI GIUNZIONE+JB00-X1:94	SODA4-AQT4/S FG16OH2M16 24G1.5 mm²	3 1.5 mm²	'		47	BU 1 mm²	-A402:X10:26	UT 2,5-MT
/77.7	=CASSETTE DI GIUNZIONE+JB00-X1:102	SODA4-AQT4/S FG16OH2M16 24G1.5 mm²	4 1.5 mm²	'		48	BU 1 mm²	-A402:X10:27	UT 2,5-MT
/77.7	=CASSETTE DI GIUNZIONE+JB00-X1:2	SODA4-AQT4/S FG16OH2M16 24G1.5 mm²	5 1.5 mm²	'		49	BU 1 mm²	-A402:X10:28	UT 2,5-MT
/78.2	=CASSETTE DI GIUNZIONE+JB00-X1:5	SODA4-AQT4/S FG16OH2M16 24G1.5 mm²	7 1.5 mm²	'		50	BU 1 mm²	-A402:X10:31	UT 2,5-MT

Vertraulich, alle Rechte vorbehalten ISO 16016
Confidential, all rights reserved ISO 16016
No part of this document may be reproduced, stored in a retrieval system, or transmitted , in any form or by any means, without prior permission. All rights reserved in the event of the granting of a patent or the registration of a utility model or design. Offenders will be held liable for the payment of damages.

Rev.	Descrizione Modifiche	Data	Nome

S.Massenza gr.4
-
Codeword/Unit

Dis. S.Jurak
Con. T.Trogrlić
Appr. P.Kovač

F
Release note

Hydro Dolomiti energia

VOITH

Armadio Quadro Turbina

Titolo
Schema morsetti =AQT+AQT-XG302

Sales Order

Turbina N.

Disegno N.

Cliente N°

Foglio 419

Segue - 420

Schema morsetti

Striscia di prese

=AQT+AQT-XG302

LATO A								LATO B	
Posizionamento	Designazione destinazione	Nome e tipo di cavo	Conduttore	Ponticello			Cablaggio	Designazione destinazione	Tipo di morsetto
/78.3	=CASSETTE DI GIUNZIONE+JB00-X1:106	SODA4-AQT4/S FG16OH2M16 24G1.5 mm²	8 1.5 mm²	'		51	BU 1 mm²	-A402:X10:32	UT 2,5-MT
/78.4	=CASSETTE DI GIUNZIONE+JB00-X1:114	SODA4-AQT4/S FG16OH2M16 24G1.5 mm²	9 1.5 mm²	'		52	BU 1 mm²	-A402:X10:33	UT 2,5-MT
/78.4	=CASSETTE DI GIUNZIONE+JB00-X1:126	SODA4-AQT4/S FG16OH2M16 24G1.5 mm²	10 1.5 mm²	'		53	BU 1 mm²	-A402:X10:34	UT 2,5-MT
/78.5	=CASSETTE DI GIUNZIONE+JB00-X1:130	SODA4-AQT4/S FG16OH2M16 24G1.5 mm²	11 1.5 mm²	'		54	BU 1 mm²	-A402:X10:35	UT 2,5-MT
/78.6	=CASSETTE DI GIUNZIONE+JB00-X1:134	SODA4-AQT4/S FG16OH2M16 24G1.5 mm²	12 1.5 mm²	'		55	BU 1 mm²	-A402:X10:36	UT 2,5-MT
/78.7	=CASSETTE DI GIUNZIONE+JB00-X1:118	SODA4-AQT4/S FG16OH2M16 24G1.5 mm²	13 1.5 mm²	'		56	BU 1 mm²	-A402:X10:37	UT 2,5-MT
				'		57	BU 1 mm²	-A402:X10:38	UT 2,5-MT

Vertraulich, alle Rechte vorbehalten ISO 16016
Confidential, all rights reserved ISO 16016
No part of this document may be reproduced, stored in a retrieval system, or transmitted , in any form or by any means, without prior permission. All rights reserved in the event of the granting of a patent or the registration of a utility model or design. Offenders will be held liable for the payment of damages.

Rev.	Descrizione Modifiche	Data	Nome

S.Massenza gr.4
-
Codeword/Unit

Dis.	S.Jurak	
Con.	T.Trogrlić	
Appr.	P.Kovač	

F
Release note

Hydro Dolomiti energia

VOITH

Armadio Quadro Turbina

Titolo Schema morsetti =AQT+AQT-XG302

Sales Order

Turbina N.

Disegno N.

Cliente N°

Foglio 420

Segue - 421

Schema morsetti

Striscia di prese

=AQT+AQT-XG303

LATO A						LATO B	
Posizionamento	Designazione destinazione	Nome e tipo di cavo	Conduttore	Ponticello		Cablaggio	Designazione destinazione	Tipo di morsetto
					1	BU 1 mm²	-FC56:OUT+:3	UT 2,5-MT
					2	BU 1 mm²	-A403:X10:19	UT 2,5-MT
/79.2	=CASSETTE DI GIUNZIONE+JB00-X1:119	SODA4-AQT4/S FG16OH2M16 24G1.5 mm²	14 1.5 mm²		3			UT 2,5-MT
/79.3	=CASSETTE DI GIUNZIONE+JB00-X1:7	SODA4-AQT4/S FG16OH2M16 24G1.5 mm²	17 1.5 mm²		4			UT 2,5-MT
					5			UT 2,5-MT
					6			UT 2,5-MT
					7			UT 2,5-MT
/80.4	=CASSETTE DI GIUNZIONE+JB02-X1:1	SODA4-AQT4/S4 FG16OH2M16 5G1.5 mm²	1 1.5 mm²		8			UT 2,5-MT
/80.6	=CASSETTE DI GIUNZIONE+JB03-X1:1	SODA4-AQT4/S5 FG16OH2M16 5G1.5 mm²	1 1.5 mm²		9			UT 2,5-MT
=MCC+MCC C/211.4	=MCC+MCC C-XA6:18:A	MCCC4-AQT4/S FG16OH2M16 24G1.5 mm²	6 1.5 mm²		15			UT 2,5-MT
/81.3	=CASSETTE DI GIUNZIONE+JB04-X1:1	SODA4-AQT4/S6 FG16OH2M16 5G1.5 mm²	3 1.5 mm²		10			UT 2,5-MT
/81.4	=CASSETTE DI GIUNZIONE+JB05-X1:1	SODA4-AQT4/S7 FG16OH2M16 5G1.5 mm²	3 1.5 mm²		11			UT 2,5-MT
/81.6	=CASSETTE DI GIUNZIONE+JB01-X1:7	SODA4-AQT4/S8 FG16OH2M16 5G1.5 mm²	2 1.5 mm²		12			UT 2,5-MT
=MCC+MCC A/201.4	=MCC+MCC A-XA1:1:A	MCCA4-AQT4/S FG16OH2M16 24G1.5 mm²	4 1.5 mm²		13			UT 2,5-MT
=MCC+MCC A/202.4	=MCC+MCC A-XA2:1:A	MCCA4-AQT4/S FG16OH2M16 24G1.5 mm²	6 1.5 mm²		14			UT 2,5-MT
=MCC+MCC A/204.4	=MCC+MCC A-XA3:18:A	MCCA4-AQT4/S FG16OH2M16 24G1.5 mm²	8 1.5 mm²		16			UT 2,5-MT
=MCC+MCC B/203.4	=MCC+MCC B-XA2:18:A	MCCB4-AQT4/S FG16OH2M16 24G1.5 mm²	6 1.5 mm²		17			UT 2,5-MT
/82.7	=CASSETTE DI GIUNZIONE+JB07-X1:127	VR4-AQT4/S FG16OH2M16 12G1.5 mm²	1 1.5 mm²		18			UT 2,5-MT
					19	BU 1 mm²	-79K01:B3	UT 2,5-MT
					20	WH 1 mm²	-X14:5	UT 2,5-MT
					21	WH 1 mm²	-A403:X10:20	UT 2,5-MT
/79.2	=CASSETTE DI GIUNZIONE+JB00-X1:120	SODA4-AQT4/S FG16OH2M16 24G1.5 mm²	15 1.5 mm²		22			UT 2,5-MT
					23			UT 2,5-MT
					24			UT 2,5-MT
					25			UT 2,5-MT

Confidential, all rights reserved ISO 16016
No part of this document may be reproduced, stored in a retrieval system, or transmitted , in any form or by any means, without prior permission. All rights reserved in the event of the granting of a patent or the registration of a utility model or design. Offenders will be held liable for the payment of damages.
Vertraulich, alle Rechte vorbehalten ISO 16016

Rev.	Descrizione Modifiche	Data	Nome

S.Massenza gr.4
-
Codeword/Unit

Dis.	S.Jurak	
Con.	T.Trogrlić	
Appr.	P.Kovač	

F
Release note

Hydro Dolomiti energia

VOITH

Armadio Quadro Turbina

Titolo
Schema morsetti =AQT+AQT-XG303

Sales Order

Turbina N.

Disegno N.

Cliente N°

Foglio 421

Segue - 422

Schema morsetti

Striscia di prese

=AQT+AQT-XG303

LATO A						LATO B		
Posizionamento	Designazione destinazione	Nome e tipo di cavo	Conduttore	Ponticello		Cablaggio	Designazione destinazione	Tipo di morsetto
					26			UT 2,5-MT
					27			UT 2,5-MT
/82.8	=CASSETTE DI GIUNZIONE+JB07-X1:128	VR4-AQT4/S FG16OH2M16 12G1.5 mm²	2 1.5 mm²		28			UT 2,5-MT
/79.2	=CASSETTE DI GIUNZIONE+JB00-X1:122	SODA4-AQT4/S FG16OH2M16 24G1.5 mm²	16 1.5 mm²		29	BU 1 mm²	-A403:X10:1	UT 2,5-MT
/79.3	=CASSETTE DI GIUNZIONE+JB00-X1:8	SODA4-AQT4/S FG16OH2M16 24G1.5 mm²	18 1.5 mm²		30	BU 1 mm²	-A403:X10:2	UT 2,5-MT
/79.4	=CASSETTE DI GIUNZIONE+JB00-X1:140	SODA4-AQT4/S FG16OH2M16 24G1.5 mm²	19 1.5 mm²		31	BU 1 mm²	-A403:X10:3	UT 2,5-MT
/79.4	=CASSETTE DI GIUNZIONE+JB00-X1:11	SODA4-AQT4/S3 FG16OH2M16 5G1.5 mm²	1 1.5 mm²		32	RD 1 mm²	-79K01:M3	UT 2,5-MT
/79.5	=CASSETTE DI GIUNZIONE+JB00-X1:14	SODA4-AQT4/S2 FG16OH2M16 12G1.5 mm²	1 1.5 mm²		33	BU 1 mm²	-A403:X10:5	UT 2,5-MT
/79.6	=CASSETTE DI GIUNZIONE+JB00-X1:17	SODA4-AQT4/S2 FG16OH2M16 12G1.5 mm²	2 1.5 mm²		34	BU 1 mm²	-A403:X10:6	UT 2,5-MT
/79.7	=CASSETTE DI GIUNZIONE+JB00-X1:20	SODA4-AQT4/S2 FG16OH2M16 12G1.5 mm²	3 1.5 mm²		35	BU 1 mm²	-A403:X10:7	UT 2,5-MT
/79.7	=CASSETTE DI GIUNZIONE+JB00-X1:23	SODA4-AQT4/S2 FG16OH2M16 12G1.5 mm²	4 1.5 mm²		36	BU 1 mm²	-A403:X10:8	UT 2,5-MT
/80.2	=CASSETTE DI GIUNZIONE+JB00-X1:29	SODA4-AQT4/S2 FG16OH2M16 12G1.5 mm²	5 1.5 mm²		37	BU 1 mm²	-A403:X10:11	UT 2,5-MT
/80.3	=CASSETTE DI GIUNZIONE+JB00-X1:35	SODA4-AQT4/S2 FG16OH2M16 12G1.5 mm²	6 1.5 mm²		38	BU 1 mm²	-A403:X10:12	UT 2,5-MT
/80.4	=CASSETTE DI GIUNZIONE+JB00-X1:41	SODA4-AQT4/S2 FG16OH2M16 12G1.5 mm²	7 1.5 mm²		39	BU 1 mm²	-A403:X10:13	UT 2,5-MT
/80.4	=CASSETTE DI GIUNZIONE+JB02-X1:2	SODA4-AQT4/S4 FG16OH2M16 5G1.5 mm²	2 1.5 mm²		40	BU 1 mm²	-A403:X10:14	UT 2,5-MT
/80.5	=CASSETTE DI GIUNZIONE+JB02-X1:8	SODA4-AQT4/S4 FG16OH2M16 5G1.5 mm²	3 1.5 mm²		41	BU 1 mm²	-A403:X10:15	UT 2,5-MT
/80.6	=CASSETTE DI GIUNZIONE+JB03-X1:2	SODA4-AQT4/S5 FG16OH2M16 5G1.5 mm²	2 1.5 mm²		42	BU 1 mm²	-A403:X10:16	UT 2,5-MT
/80.7	=CASSETTE DI GIUNZIONE+JB03-X1:8	SODA4-AQT4/S5 FG16OH2M16 5G1.5 mm²	3 1.5 mm²		43	BU 1 mm²	-A403:X10:17	UT 2,5-MT
/80.7	=CASSETTE DI GIUNZIONE+JB00-X1:76	SODA4-AQT4/S2 FG16OH2M16 12G1.5 mm²	8 1.5 mm²		44	BU 1 mm²	-A403:X10:18	UT 2,5-MT
/81.2	=CASSETTE DI GIUNZIONE+JB00-X1:77	SODA4-AQT4/S2 FG16OH2M16 12G1.5 mm²	9 1.5 mm²		45	BU 1 mm²	-A403:X10:21	UT 2,5-MT
/81.3	=CASSETTE DI GIUNZIONE+JB04-X1:2	SODA4-AQT4/S6 FG16OH2M16 5G1.5 mm²	1 1.5 mm²		46	BU 1 mm²	-A403:X10:22	UT 2,5-MT
/81.4	=CASSETTE DI GIUNZIONE+JB04-X1:5	SODA4-AQT4/S6 FG16OH2M16 5G1.5 mm²	2 1.5 mm²		47	BU 1 mm²	-A403:X10:23	UT 2,5-MT
/81.4	=CASSETTE DI GIUNZIONE+JB05-X1:2	SODA4-AQT4/S7 FG16OH2M16 5G1.5 mm²	1 1.5 mm²		48	BU 1 mm²	-A403:X10:24	UT 2,5-MT
/81.5	=CASSETTE DI GIUNZIONE+JB05-X1:5	SODA4-AQT4/S7 FG16OH2M16 5G1.5 mm²	2 1.5 mm²		49	BU 1 mm²	-A403:X10:25	UT 2,5-MT
/81.6	=CASSETTE DI GIUNZIONE+JB01-X1:8	SODA4-AQT4/S8 FG16OH2M16 5G1.5 mm²	1 1.5 mm²		50	BU 1 mm²	-A403:X10:26	UT 2,5-MT

Vertraulich, alle Rechte vorbehalten ISO 16016
Confidential, all rights reserved ISO 16016
No part of this document may be reproduced, stored in a retrieval system, or transmitted , in any form or by any means, without prior permission. All rights reserved in the event of the granting of a patent or the registration of a utility model or design. Offenders will be held liable for the payment of damages.

Rev.	Descrizione Modifiche	Data	Nome

S.Massenza gr.4
-
Codeword/Unit

Dis. S.Jurak
Con. T.Trogrlić
Appr. P.Kovač

F
Release note

Hydro Dolomiti energia

VOITH

Armadio Quadro Turbina

Titolo
Schema morsetti =AQT+AQT-XG303

Sales Order

Turbina N.

Disegno N.

Cliente N°

Foglio 422

Segue - 423

Schema morsetti

Striscia di prese

=AQT+AQT-XG303

LATO A							LATO B	
Posizionamento	Designazione destinazione	Nome e tipo di cavo	Conduttore	Ponticello		Cablaggio	Designazione destinazione	Tipo di morsetto
/81.7	=CASSETTE DI GIUNZIONE+JB01-X1:14	SODA4-AQT4/S8 FG16OH2M16 5G1.5 mm²	3 1.5 mm²	'	51	BU 1 mm²	-A403:X10:27	UT 2,5-MT
=MCC+MCC A/201.4	=MCC+MCC A-XA1:3:A	MCCA4-AQT4/S FG16OH2M16 24G1.5 mm²	5 1.5 mm²	'	52	BU 1 mm²	-A403:X10:28	UT 2,5-MT
=MCC+MCC A/202.4	=MCC+MCC A-XA2:3:A	MCCA4-AQT4/S FG16OH2M16 24G1.5 mm²	7 1.5 mm²	'	53	BU 1 mm²	-A403:X10:31	UT 2,5-MT
=MCC+MCC C/211.4	=MCC+MCC C-XA6:17:A	MCCC4-AQT4/S FG16OH2M16 24G1.5 mm²	4 1.5 mm²	'	54	BU 1 mm²	-A403:X10:32	UT 2,5-MT
=MCC+MCC C/211.3	=MCC+MCC C-XA6:15:A	MCCC4-AQT4/S FG16OH2M16 24G1.5 mm²	5 1.5 mm²	'	55	BU 1 mm²	-A403:X10:33	UT 2,5-MT
=MCC+MCC A/204.4	=MCC+MCC A-XA3:17:A	MCCA4-AQT4/S FG16OH2M16 24G1.5 mm²	9 1.5 mm²	'	56	BU 1 mm²	-A403:X10:34	UT 2,5-MT
=MCC+MCC A/204.3	=MCC+MCC A-XA3:15:A	MCCA4-AQT4/S FG16OH2M16 24G1.5 mm²	10 1.5 mm²	'	57	BU 1 mm²	-A403:X10:35	UT 2,5-MT
=MCC+MCC B/203.4	=MCC+MCC B-XA2:17:A	MCCB4-AQT4/S FG16OH2M16 24G1.5 mm²	4 1.5 mm²	'	58	BU 1 mm²	-A403:X10:36	UT 2,5-MT
=MCC+MCC B/203.3	=MCC+MCC B-XA2:15:A	MCCB4-AQT4/S FG16OH2M16 24G1.5 mm²	5 1.5 mm²	'	59	BU 1 mm²	-A403:X10:37	UT 2,5-MT
/82.7	=CASSETTE DI GIUNZIONE+JB07-X1:130	VR4-AQT4/S FG16OH2M16 12G1.5 mm²	3 1.5 mm²	'	60	BU 1 mm²	-A403:X10:38	UT 2,5-MT

Confidential, all rights reserved ISO 16016
No part of this document may be reproduced, stored in a retrieval system, or transmitted , in any form or by any means, without prior permission. All rights reserved in the event of the granting of a patent or the registration of a utility model or design. Offenders will be held liable for the payment of damages.
Vertraulich, alle Rechte vorbehalten ISO 16016

Rev.	Descrizione Modifiche	Data	Nome

S.Massenza gr.4
-
Codeword/Unit

Dis.	S.Jurak	
Con.	T.Trogrlić	
Appr.	P.Kovač	

F
Release note

Hydro Dolomiti energia

VOITH

Armadio Quadro Turbina

Titolo Schema morsetti =AQT+AQT-XG303

Sales Order

Turbina N.

Disegno N.

Cliente N°

Foglio 423

Segue - 424

Schema morsetti

Striscia di prese

=AQT+AQT-XG304

LATO A						LATO B	
Posizionamento	Designazione destinazione	Nome e tipo di cavo	Conduttore	Ponticello		Cablaggio	Designazione destinazione	Tipo di morsetto
					1	BU 1 mm²	-FC56:OUT+:4	UT 2,5-MT
					2	BU 1 mm²	-A404:X10:19	UT 2,5-MT
=MCC+MCC C/201.4	=MCC+MCC C-XA1:20:A	MCCC4-AQT4/S FG16OH2M16 24G1.5 mm²	7 1.5 mm²		3			UT 2,5-MT
/83.5	=CASSETTE DI GIUNZIONE+JB07-X1:95	SODP4-AQT4/S FG16OH2M16 24G1.5 mm²	3 1.5 mm²		4			UT 2,5-MT
					5			UT 2,5-MT
					6			UT 2,5-MT
					7			UT 2,5-MT
					8			UT 2,5-MT
					9			UT 2,5-MT
					10			UT 2,5-MT
					11			UT 2,5-MT
/85.6	=CASSETTE DI GIUNZIONE+JB08-X1:7	ACCP4-AQT4/S FG16OH2M16 5G1.5 mm²	3 1.5 mm²		12			UT 2,5-MT
=CASSETTE DI GIUNZIONE+JB15/121:2	=CASSETTE DI GIUNZIONE+JB15-X2:1:A	JB15-AQT4/S3 FG16OH2M16 12G1.5 mm²	1 1.5 mm²		13			UT 2,5-MT
					14			UT 2,5-MT
					15			UT 2,5-MT
					16			UT 2,5-MT
					17			UT 2,5-MT
					18	BU 1 mm²	-84K01:B3	UT 2,5-MT
					19	WH 1 mm²	-X14:6	UT 2,5-MT
					20	WH 1 mm²	-A404:X10:20	UT 2,5-MT
/83.5	=CASSETTE DI GIUNZIONE+JB07-X1:96	SODP4-AQT4/S FG16OH2M16 24G1.5 mm²	4 1.5 mm²		21			UT 2,5-MT
					22			UT 2,5-MT
					23			UT 2,5-MT
					24			UT 2,5-MT
					25			UT 2,5-MT

Vertraulich, alle Rechte vorbehalten ISO 16016
Confidential, all rights reserved ISO 16016
No part of this document may be reproduced, stored in a retrieval system, or transmitted , in any form or by any means, without prior permission. All rights reserved in the event of the granting of a patent or the registration of a utility model or design. Offenders will be held liable for the payment of damages.

Rev.	Descrizione Modifiche	Data	Nome

S.Massenza gr.4
-
Codeword/Unit

Dis. S.Jurak
Con. T.Trogrlić
Appr. P.Kovač

F
Release note

Hydro Dolomiti energia

VOITH

Armadio Quadro Turbina

Titolo
Schema morsetti =AQT+AQT-XG304

Sales Order

Turbina N.

Disegno N.

Cliente N°

Foglio 424

Segue - 425

Schema morsetti

Striscia di prese

=AQT+AQT-XG304

LATO A						LATO B	
Posizionamento	Designazione destinazione	Nome e tipo di cavo	Conduttore	Ponticello		Cablaggio	Designazione destinazione	Tipo di morsetto
					26			UT 2,5-MT
=CASSETTE DI GIUNZIONE+JB15/121.2	=CASSETTE DI GIUNZIONE+JB15-X2:5:A	JB15-AQT4/S3 FG16OH2M16 12G1.5 mm²	2 1.5 mm²		27			UT 2,5-MT
					28			UT 2,5-MT
					29			UT 2,5-MT
=MCC+MCC C/201.4	=MCC+MCC C-XA1:19:A	MCCC4-AQT4/S FG16OH2M16 24G1.5 mm²	8 1.5 mm²		30	BU 1 mm²	-A404:X10:1	UT 2,5-MT
=MCC+MCC C/201.3	=MCC+MCC C-XA1:3:A	MCCC4-AQT4/S FG16OH2M16 24G1.5 mm²	9 1.5 mm²		31	BU 1 mm²	-A404:X10:2	UT 2,5-MT
=MCC+MCC C/205.4	=MCC+MCC C-XA3:17:A	MCCC4-AQT4/S FG16OH2M16 24G1.5 mm²	10 1.5 mm²		32	BU 1 mm²	-A404:X10:3	UT 2,5-MT
=MCC+MCC C/205.3	=MCC+MCC C-XA3:15:A	MCCC4-AQT4/S FG16OH2M16 24G1.5 mm²	11 1.5 mm²		33	BU 1 mm²	-A404:X10:4	UT 2,5-MT
/83.5	=CASSETTE DI GIUNZIONE+JB07-X1:98	SODP4-AQT4/S FG16OH2M16 24G1.5 mm²	1 1.5 mm²		34	BU 1 mm²	-A404:X10:5	UT 2,5-MT
/83.6	=CASSETTE DI GIUNZIONE+JB07-X1:102	SODP4-AQT4/S FG16OH2M16 24G1.5 mm²	2 1.5 mm²		35	BU 1 mm²	-A404:X10:6	UT 2,5-MT
/83.7	=CASSETTE DI GIUNZIONE+JB07-X1:2	SODP4-AQT4/S FG16OH2M16 24G1.5 mm²	5 1.5 mm²		36	BU 1 mm²	-A404:X10:7	UT 2,5-MT
/83.7	=CASSETTE DI GIUNZIONE+JB07-X1:5	SODP4-AQT4/S FG16OH2M16 24G1.5 mm²	6 1.5 mm²		37	BU 1 mm²	-A404:X10:8	UT 2,5-MT
/84.2	=CASSETTE DI GIUNZIONE+JB07-X1:106	SODP4-AQT4/S FG16OH2M16 24G1.5 mm²	7 1.5 mm²		38	BU 1 mm²	-A404:X10:11	UT 2,5-MT
/84.3	=CASSETTE DI GIUNZIONE+JB07-X1:110	SODP4-AQT4/S FG16OH2M16 24G1.5 mm²	8 1.5 mm²		39	BU 1 mm²	-A404:X10:12	UT 2,5-MT
					40	BU 1 mm²	-A404:X10:13	UT 2,5-MT
/84.4	=CASSETTE DI GIUNZIONE+JB07-X1:8	SODP4-AQT4/S FG16OH2M16 24G1.5 mm²	9 1.5 mm²		41	BU 1 mm²	-A404:X10:14	UT 2,5-MT
/84.5	=CASSETTE DI GIUNZIONE+JB07-X1:136	SODP4-AQT4/S FG16OH2M16 24G1.5 mm²	10 1.5 mm²		42	BU 1 mm²	-A404:X10:15	UT 2,5-MT
/84.6	=CASSETTE DI GIUNZIONE+JB07-X1:11	SODP4-AQT4/S3 FG16OH2M16 5G1.5 mm²	1 1.5 mm²		43	RD 1 mm²	-84K01:M3	UT 2,5-MT
/84.7	=CASSETTE DI GIUNZIONE+JB07-X1:14	SODP4-AQT4/S FG16OH2M16 24G1.5 mm²	11 1.5 mm²		44	BU 1 mm²	-A404:X10:17	UT 2,5-MT
/84.7	=CASSETTE DI GIUNZIONE+JB07-X1:17	SODP4-AQT4/S FG16OH2M16 24G1.5 mm²	12 1.5 mm²		45	BU 1 mm²	-A404:X10:18	UT 2,5-MT
/85.2	=CASSETTE DI GIUNZIONE+JB07-X1:20	SODP4-AQT4/S FG16OH2M16 24G1.5 mm²	13 1.5 mm²		46	BU 1 mm²	-A404:X10:21	UT 2,5-MT
/85.3	=CASSETTE DI GIUNZIONE+JB07-X1:70	SODP4-AQT4/S FG16OH2M16 24G1.5 mm²	14 1.5 mm²		47	BU 1 mm²	-A404:X10:22	UT 2,5-MT
/85.4	=CASSETTE DI GIUNZIONE+JB07-X1:71	SODP4-AQT4/S FG16OH2M16 24G1.5 mm²	15 1.5 mm²		48	BU 1 mm²	-A404:X10:23	UT 2,5-MT
/85.4	=CASSETTE DI GIUNZIONE+JB07-X1:23	SODP4-AQT4/S FG16OH2M16 24G1.5 mm²	16 1.5 mm²		49	BU 1 mm²	-A404:X10:24	UT 2,5-MT
/85.5	=CASSETTE DI GIUNZIONE+JB07-X1:29	SODP4-AQT4/S FG16OH2M16 24G1.5 mm²	17 1.5 mm²		50	BU 1 mm²	-A404:X10:25	UT 2,5-MT

Vertraulich, alle Rechte vorbehalten ISO 16016
Confidential, all rights reserved ISO 16016
No part of this document may be reproduced, stored in a retrieval system, or transmitted , in any form or by any means, without prior permission. All rights reserved in the event of the granting of a patent or the registration of a utility model or design. Offenders will be held liable for the payment of damages.

Rev.	Descrizione Modifiche	Data	Nome

S.Massenza gr.4
-
Codeword/Unit

Dis. S.Jurak
Con. T.Trogrlić
Appr. P.Kovač

F
Release note

Hydro Dolomiti energia

VOITH

Armadio Quadro Turbina

Titolo
Schema morsetti =AQT+AQT-XG304

Sales Order

Turbina N.

Disegno N.

Cliente N°

Foglio 425

Segue - 426

Schema morsetti

Striscia di prese

=AQT+AQT-XG304

LATO A								LATO B	
Posizionamento	Designazione destinazione	Nome e tipo di cavo	Conduttore	Ponticello			Cablaggio	Designazione destinazione	Tipo di morsetto
/85.6	=CASSETTE DI GIUNZIONE+JB08-X1:8	ACCP4-AQT4/S FG16OH2M16 5G1.5 mm²	1 1.5 mm²	'		51	BU 1 mm²	-A404:X10:26	UT 2,5-MT
/85.7	=CASSETTE DI GIUNZIONE+JB08-X1:14	ACCP4-AQT4/S FG16OH2M16 5G1.5 mm²	2 1.5 mm²	'		52	BU 1 mm²	-A404:X10:27	UT 2,5-MT
=CASSETTE DI GIUNZIONE+JB15/121.2	=CASSETTE DI GIUNZIONE+JB15-X2:6:A	JB15-AQT4/S3 FG16OH2M16 12G1.5 mm²	3 1.5 mm²	'		53	BU 1 mm²	-A404:X10:28	UT 2,5-MT
=CASSETTE DI GIUNZIONE+JB15/121.3	=CASSETTE DI GIUNZIONE+JB15-X2:7:A	JB15-AQT4/S3 FG16OH2M16 12G1.5 mm²	4 1.5 mm²	'		54	BU 1 mm²	-A404:X10:31	UT 2,5-MT
=MCC+MCC C/207.6	=MCC+MCC C-XA4:28:A	MCCC4-AQT4/S FG16OH2M16 24G1.5 mm²	12 1.5 mm²	'		55	BU 1 mm²	-A404:X10:32	UT 2,5-MT
=MCC+MCC C/207.7	=MCC+MCC C-XA4:29:A	MCCC4-AQT4/S FG16OH2M16 24G1.5 mm²	13 1.5 mm²	'		56	BU 1 mm²	-A404:X10:33	UT 2,5-MT
=MCC+MCC C/207.6	=MCC+MCC C-XA4:26:A	MCCC4-AQT4/S FG16OH2M16 24G1.5 mm²	14 1.5 mm²	'		57	BU 1 mm²	-A404:X10:34	UT 2,5-MT
/86.5	=MCC+MCC C-XA4:34:A	MCCC4-AQT4/S FG16OH2M16 24G1.5 mm²	15 1.5 mm²	'		58	BU 1 mm²	-A404:X10:35	UT 2,5-MT
/86.6	=MCC+MCC C-XA4:35:A	MCCC4-AQT4/S FG16OH2M16 24G1.5 mm²	16 1.5 mm²	'		59	BU 1 mm²	-A404:X10:36	UT 2,5-MT
				'		60	BU 1 mm²	-A404:X10:37	UT 2,5-MT
				'		61	BU 1 mm²	-A404:X10:38	UT 2,5-MT

Confidential, all rights reserved ISO 16016
No part of this document may be reproduced, stored in a retrieval system, or transmitted , in any form or by any means, without prior permission. All rights reserved in the event of the granting of a patent or the registration of a utility model or design. Offenders will be held liable for the payment of damages.
Vertraulich, alle Rechte vorbehalten ISO 16016

Rev.	Descrizione Modifiche	Data	Nome

S.Massenza gr.4
-
Codeword/Unit

Dis.	S.Jurak	
Con.	T.Trogrlić	
Appr.	P.Kovač	

F
Release note

Hydro Dolomiti energia

VOITH

Armadio Quadro Turbina

Titolo Schema morsetti =AQT+AQT-XG304

Sales Order

Turbina N.

Disegno N.

Cliente N°

Foglio 426

Segue - 427

Schema morsetti

Striscia di prese

=AQT+AQT-XG305

LATO A						LATO B	
Posizionamento	Designazione destinazione	Nome e tipo di cavo	Conduttore	Ponticello		Cablaggio	Designazione destinazione	Tipo di morsetto
					1	BU 1 mm²	-FC56:OUT+:5	UT 2,5-MT
					2	BU 1 mm²	-A405:X10:19	UT 2,5-MT
/87.4	61	V41-AQT4/S FG16OH2M16 12G1.5 mm²	4 1.5 mm²		3			UT 2,5-MT
					4			UT 2,5-MT
/87.7	10	V41-AQT4/S2 FG16OH2M16 12G1.5 mm²	1 1.5 mm²		5			UT 2,5-MT
/88.5	61	V42-AQT4/S FG16OH2M16 12G1.5 mm²	4 1.5 mm²		6			UT 2,5-MT
/88.7	=CASSETTE DI GIUNZIONE+JB06-X4:16	V42-AQT4/S2 FG16OH2M16 12G1.5 mm²	1 1.5 mm²		7			UT 2,5-MT
					8			UT 2,5-MT
					9			UT 2,5-MT
					10			UT 2,5-MT
					11			UT 2,5-MT
					13			UT 2,5-MT
/90.7	=CASSETTE DI GIUNZIONE+JB07-X1:119	V40-AQT4/S2 FG16OH2M16 5G1.5 mm²	1 1.5 mm²		15			UT 2,5-MT
					16	WH 1 mm²	-X14:7	UT 2,5-MT
					17	WH 1 mm²	-A405:X10:20	UT 2,5-MT
/87.4	62	V41-AQT4/S FG16OH2M16 12G1.5 mm²	5 1.5 mm²		18			UT 2,5-MT
					19			UT 2,5-MT
/87.7	12	V41-AQT4/S2 FG16OH2M16 12G1.5 mm²	2 1.5 mm²		20			UT 2,5-MT
/88.5	62	V42-AQT4/S FG16OH2M16 12G1.5 mm²	5 1.5 mm²		21			UT 2,5-MT
/88.7	=CASSETTE DI GIUNZIONE+JB06-X4:18	V42-AQT4/S2 FG16OH2M16 12G1.5 mm²	2 1.5 mm²		22			UT 2,5-MT
					23			UT 2,5-MT
					24			UT 2,5-MT
					26			UT 2,5-MT
/90.7	=CASSETTE DI GIUNZIONE+JB07-X1:120	V40-AQT4/S2 FG16OH2M16 5G1.5 mm²	2 1.5 mm²		27			UT 2,5-MT
/87.2	=CASSETTE DI GIUNZIONE+JB06-X1:2	V41-AQT4/S FG16OH2M16 12G1.5 mm²	1 1.5 mm²		28	BU 1 mm²	-A405:X10:1	UT 2,5-MT

Vertraulich, alle Rechte vorbehalten ISO 16016
Confidential, all rights reserved ISO 16016
No part of this document may be reproduced, stored in a retrieval system, or transmitted , in any form or by any means, without prior permission. All rights reserved in the event of the granting of a patent or the registration of a utility model or design. Offenders will be held liable for the payment of damages.

Rev.	Descrizione Modifiche	Data	Nome

S.Massenza gr.4
-
Codeword/Unit

Dis.	S.Jurak	
Con.	T.Trogrlić	
Appr.	P.Kovač	

F
Release note

Hydro Dolomiti energia

VOITH

Armadio Quadro Turbina

Titolo
Schema morsetti =AQT+AQT-XG305

Sales Order

Turbina N.

Disegno N.

Cliente N°

Foglio 427

Segue - 428

Schema morsetti

Striscia di prese

=AQT+AQT-XG305

LATO A						LATO B		
Posizionamento	Designazione destinazione	Nome e tipo di cavo	Conduttore	Ponticello		Cablaggio	Designazione destinazione	Tipo di morsetto
/87.3	=CASSETTE DI GIUNZIONE+JB06-X1:14	V41-AQT4/S FG16OH2M16 12G1.5 mm²	2 1.5 mm²		29	BU 1 mm²	-A405:X10:2	UT 2,5-MT
/87.4	=CASSETTE DI GIUNZIONE+JB06-X1:64	V41-AQT4/S FG16OH2M16 12G1.5 mm²	3 1.5 mm²		30	BU 1 mm²	-A405:X10:3	UT 2,5-MT
/87.4	=CASSETTE DI GIUNZIONE+JB06-X2:17	V41-AQT4/S2 FG16OH2M16 12G1.5 mm²	3 1.5 mm²		31	BU 1 mm²	-A405:X10:4	UT 2,5-MT
/87.5	=CASSETTE DI GIUNZIONE+JB06-X2:21	V41-AQT4/S2 FG16OH2M16 12G1.5 mm²	4 1.5 mm²		32	BU 1 mm²	-A405:X10:5	UT 2,5-MT
/87.6	=CASSETTE DI GIUNZIONE+JB06-X2:14	V41-AQT4/S2 FG16OH2M16 12G1.5 mm²	5 1.5 mm²		33	BU 1 mm²	-A405:X10:6	UT 2,5-MT
/87.7	=CASSETTE DI GIUNZIONE+JB06-X2:11	V41-AQT4/S2 FG16OH2M16 12G1.5 mm²	6 1.5 mm²		34	BU 1 mm²	-A405:X10:7	UT 2,5-MT
/87.7	=CASSETTE DI GIUNZIONE+JB06-X1:52	V41-AQT4/S FG16OH2M16 12G1.5 mm²	6 1.5 mm²		35	BU 1 mm²	-A405:X10:8	UT 2,5-MT
/88.2	=CASSETTE DI GIUNZIONE+JB06-X1:60	V41-AQT4/S FG16OH2M16 12G1.5 mm²	7 1.5 mm²		36	BU 1 mm²	-A405:X10:11	UT 2,5-MT
/88.3	=CASSETTE DI GIUNZIONE+JB06-X?:??	V41-AQT4/S FG16OH2M16 12G1.5 mm²	8 1.5 mm²		37	BU 1 mm²	-A405:X10:12	UT 2,5-MT
/88.4	=CASSETTE DI GIUNZIONE+JB06-X2:8	V41-AQT4/S2 FG16OH2M16 12G1.5 mm²	7 1.5 mm²		38	BU 1 mm²	-A405:X10:13	UT 2,5-MT
/88.4	=CASSETTE DI GIUNZIONE+JB06-X3:2	V42-AQT4/S FG16OH2M16 12G1.5 mm²	1 1.5 mm²		39	BU 1 mm²	-A405:X10:14	UT 2,5-MT
/88.5	=CASSETTE DI GIUNZIONE+JB06-X3:64	V42-AQT4/S FG16OH2M16 12G1.5 mm²	2 1.5 mm²		40	BU 1 mm²	-A405:X10:15	UT 2,5-MT
/88.6	=CASSETTE DI GIUNZIONE+JB06-X3:14	V42-AQT4/S FG16OH2M16 12G1.5 mm²	3 1.5 mm²		41	BU 1 mm²	-A405:X10:16	UT 2,5-MT
/88.7	=CASSETTE DI GIUNZIONE+JB06-X4:17	V42-AQT4/S2 FG16OH2M16 12G1.5 mm²	3 1.5 mm²		42	BU 1 mm²	-A405:X10:17	UT 2,5-MT
/88.7	=CASSETTE DI GIUNZIONE+JB06-X4:20	V42-AQT4/S2 FG16OH2M16 12G1.5 mm²	4 1.5 mm²		43	BU 1 mm²	-A405:X10:18	UT 2,5-MT
/89.2	=CASSETTE DI GIUNZIONE+JB06-X4:14	V42-AQT4/S2 FG16OH2M16 12G1.5 mm²	5 1.5 mm²		44	BU 1 mm²	-A405:X10:21	UT 2,5-MT
/89.3	=CASSETTE DI GIUNZIONE+JB06-X4:11	V42-AQT4/S2 FG16OH2M16 12G1.5 mm²	6 1.5 mm²		45	BU 1 mm²	-A405:X10:22	UT 2,5-MT
/89.4	=CASSETTE DI GIUNZIONE+JB06-X3:52	V42-AQT4/S FG16OH2M16 12G1.5 mm²	6 1.5 mm²		46	BU 1 mm²	-A405:X10:23	UT 2,5-MT
/89.4	=CASSETTE DI GIUNZIONE+JB06-X3:60	V42-AQT4/S FG16OH2M16 12G1.5 mm²	7 1.5 mm²		47	BU 1 mm²	-A405:X10:24	UT 2,5-MT
/89.5	=CASSETTE DI GIUNZIONE+JB06-X?:??	V42-AQT4/S FG16OH2M16 12G1.5 mm²	8 1.5 mm²		48	BU 1 mm²	-A405:X10:25	UT 2,5-MT
/89.6	=CASSETTE DI GIUNZIONE+JB06-X4:8	V42-AQT4/S FG16OH2M16 12G1.5 mm²	9 1.5 mm²		49	BU 1 mm²	-A405:X10:26	UT 2,5-MT
					50	BU 1 mm²	-A405:X10:27	UT 2,5-MT
					52	BU 1 mm²	-A405:X10:31	UT 2,5-MT
/90.7	=CASSETTE DI GIUNZIONE+JB07-X1:122	V40-AQT4/S2 FG16OH2M16 5G1.5 mm²	3 1.5 mm²		58	BU 1 mm²	-A405:X10:37	UT 2,5-MT
					59	BU 1 mm²	-A405:X10:38	UT 2,5-MT

Vertraulich, alle Rechte vorbehalten ISO 16016
Confidential, all rights reserved ISO 16016
No part of this document may be reproduced, stored in a retrieval system, or transmitted , in any form or by any means, without prior permission. All rights reserved in the event of the granting of a patent or the registration of a utility model or design. Offenders will be held liable for the payment of damages.

Rev.	Descrizione Modifiche	Data	Nome

S.Massenza gr.4
-
Codeword/Unit

Dis. S.Jurak
Con. T.Trogrlić
Appr. P.Kovač

F
Release note

Hydro Dolomiti energia

VOITH

Armadio Quadro Turbina

Titolo
Schema morsetti =AQT+AQT-XG305

Sales Order

Turbina N.

Disegno N.

Cliente N°

Foglio 428

Segue - 429

Schema morsetti

Striscia di prese

=AQT+AQT-XG305

LATO A							LATO B		
Posizionamento	Designazione destinazione	Nome e tipo di cavo	Conduttore	Ponticello		Cablaggio	Designazione destinazione	Tipo di morsetto
					12			UT 2,5-MT
=CASSETTE DI GIUNZIONE+JB10/100.2	=CASSETTE DI GIUNZIONE+JB10-X1:1:A	JB10-AQT4/S FG16OH2M16 24G1.5 mm²	1 1.5 mm²		14			UT 2,5-MT
					25			UT 2,5-MT
=CASSETTE DI GIUNZIONE+JB10/100.2	=CASSETTE DI GIUNZIONE+JB10-X1:9:A	JB10-AQT4/S FG16OH2M16 24G1.5 mm²	2 1.5 mm²		27			UT 2,5-MT
					51	BU 1 mm²	-A405:X10:28	UT 2,5-MT
					53	BU 1 mm²	-A405:X10:32	UT 2,5-MT
					54	BU 1 mm²	-A405:X10:33	UT 2,5-MT
					55	BU 1 mm²	-A405:X10:34	UT 2,5-MT
					56	BU 1 mm²	-A405:X10:35	UT 2,5-MT
=CASSETTE DI GIUNZIONE+JB10/100.2	=CASSETTE DI GIUNZIONE+JB10-X1:16:A	JB10-AQT4/S FG16OH2M16 24G1.5 mm²	3 1.5 mm²		57	BU 1 mm²	-A405:X10:36	UT 2,5-MT

Vertraulich, alle Rechte vorbehalten ISO 16016
No part of this document may be reproduced, stored in a retrieval system, or transmitted , in any form or by any means, without prior permission. All rights reserved in the event of the granting of a patent or the registration of a utility model or design. Offenders will be held liable for the payment of damages.
Confidential, all rights reserved ISO 16016

Rev.	Descrizione Modifiche	Data	Nome	S.Massenza gr.4 - Codeword/Unit	Dis.	S.Jurak	F Release note	Hydro Dolomiti energia	VOITH	Armadio Quadro Turbina	Sales Order	Turbina N.
					Con.	T.Trogrlić				Titolo Schema morsetti =AQT+AQT-XG305	Disegno N.	Foglio 429
					Appr.	P.Kovač					Cliente N°	Segue - 430

Schema morsetti

Striscia di prese

=AQT+AQT-XG306

LATO A					LATO B	
Posizionamento	Designazione destinazione	Nome e tipo di cavo	Conduttore	Ponticello	Cablaggio	Designazione destinazione	Tipo di morsetto
				1	BU 1 mm²	-FC56:OUT+:6	UT 2,5-MT
				2	BU 1 mm²	-A406:X10:19	UT 2,5-MT
				3			UT 2,5-MT
/91.7	=CASSETTE DI GIUNZIONE+JB07-X1:115	VR4-AQT4/S FG16OH2M16 12G1.5 mm²	4 1.5 mm²	4			UT 2,5-MT
				6			UT 2,5-MT
				7			UT 2,5-MT
/93.2	=CASSETTE DI GIUNZIONE+JB19-X1:??	TURB4-AQT4/S FG16OH2M16 7G1.5 mm²	1 1.5 mm²	10			UT 2,5-MT
				46			UT 2,5-MT
/93.4	=CASSETTE DI GIUNZIONE+JB20-X1:??	TURB4-AQT4/S2 FG16OH2M16 7G1.5 mm²	1 1.5 mm²	11			UT 2,5-MT
/93.5	=CASSETTE DI GIUNZIONE+JB02-X1:13	TURB4-AQT4/S3 FG16OH2M16 7G1.5 mm²	1 1.5 mm²	12			UT 2,5-MT
/93.7	=CASSETTE DI GIUNZIONE+JB03-X1:13	TURB4-AQT4/S4 FG16OH2M16 7G1.5 mm²	1 1.5 mm²	13			UT 2,5-MT
=MCC+MCC C/209.6	=MCC+MCC C-XA5:25:A	MCCC4-AQT4/S FG16OH2M16 24G1.5 mm²	22 1.5 mm²	14			UT 2,5-MT
				15			UT 2,5-MT
=MCC+MCC B/209.3	=MCC+MCC B-XA5:15:A	MCCB4-AQT4/S FG16OH2M16 24G1.5 mm²	9 1.5 mm²	16			UT 2,5-MT
				18	WH 1 mm²	-X14:8	UT 2,5-MT
				19	WH 1 mm²	-A406:X10:20	UT 2,5-MT
				20			UT 2,5-MT
/91.7	=CASSETTE DI GIUNZIONE+JB07-X1:116	VR4-AQT4/S FG16OH2M16 12G1.5 mm²	5 1.5 mm²	21			UT 2,5-MT
				23			UT 2,5-MT
				25			UT 2,5-MT
/93.2	=CASSETTE DI GIUNZIONE+JB19-X1:??	TURB4-AQT4/S FG16OH2M16 7G1.5 mm²	2 1.5 mm²	26			UT 2,5-MT
/93.4	=CASSETTE DI GIUNZIONE+JB20-X1:??	TURB4-AQT4/S2 FG16OH2M16 7G1.5 mm²	2 1.5 mm²	27			UT 2,5-MT
/93.5	=CASSETTE DI GIUNZIONE+JB02-X1:15	TURB4-AQT4/S3 FG16OH2M16 7G1.5 mm²	2 1.5 mm²	28			UT 2,5-MT
/93.7	=CASSETTE DI GIUNZIONE+JB03-X1:15	TURB4-AQT4/S4 FG16OH2M16 7G1.5 mm²	2 1.5 mm²	29			UT 2,5-MT
				30			UT 2,5-MT

Vertraulich, alle Rechte vorbehalten ISO 16016
Confidential, all rights reserved ISO 16016
No part of this document may be reproduced, stored in a retrieval system, or transmitted , in any form or by any means, without prior permission. All rights reserved in the event of the granting of a patent or the registration of a utility model or design. Offenders will be held liable for the payment of damages.

Rev.	Descrizione Modifiche	Data	Nome

S.Massenza gr.4
-
Codeword/Unit

Dis. S.Jurak
Con. T.Trogrlić
Appr. P.Kovač

F
Release note

Hydro Dolomiti energia

VOITH

Armadio Quadro Turbina

Titolo Schema morsetti =AQT+AQT-XG306

Sales Order

Turbina N.

Disegno N.

Cliente N°

Foglio 430

Segue - 431

Schema morsetti

Striscia di prese

=AQT+AQT-XG306

LATO A						LATO B		
Posizionamento	Designazione destinazione	Nome e tipo di cavo	Conduttore	Ponticello		Cablaggio	Designazione destinazione	Tipo di morsetto
					36	BU 1 mm²	-A406:X10:6	UT 2,5-MT
/91.7	=CASSETTE DI GIUNZIONE+JB07-X1:118	VR4-AQT4/S FG16OH2M16 12G1.5 mm²	6 1.5 mm²		37	BU 1 mm²	-A406:X10:7	UT 2,5-MT
					43	BU 1 mm²	-A406:X10:15	UT 2,5-MT
=MCC+MCC C/209.4	=MCC+MCC C-XA5:20:A	MCCC4-AQT4/S FG16OH2M16 24G1.5 mm²	17 1.5 mm²		44	BU 1 mm²	-A406:X10:16	UT 2,5-MT
/93.2	=CASSETTE DI GIUNZIONE+JB19-X1:??	TURB4-AQT4/S FG16OH2M16 7G1.5 mm²	3 1.5 mm²		47	BU 1 mm²	-A406:X10:21	UT 2,5-MT
/93.3	=CASSETTE DI GIUNZIONE+JB19-X1:??	TURB4-AQT4/S FG16OH2M16 7G1.5 mm²	4 1.5 mm²		48	BU 1 mm²	-A406:X10:25	UT 2,5-MT
/93.4	=CASSETTE DI GIUNZIONE+JB20-X1:??	TURB4-AQT4/S2 FG16OH2M16 7G1.5 mm²	3 1.5 mm²		49	BU 1 mm²	-A406:X10:26	UT 2,5-MT
/93.4	=CASSETTE DI GIUNZIONE+JB20-X1:??	TURB4-AQT4/S2 FG16OH2M16 7G1.5 mm²	4 1.5 mm²		50	BU 1 mm²	-A406:X10:26	UT 2,5-MT
/93.5	=CASSETTE DI GIUNZIONE+JB02-X1:14	TURB4-AQT4/S3 FG16OH2M16 7G1.5 mm²	3 1.5 mm²		51	BU 1 mm²	-A406:X10:22	UT 2,5-MT
/93.6	=CASSETTE DI GIUNZIONE+JB02-X1:17	TURB4-AQT4/S3 FG16OH2M16 7G1.5 mm²	4 1.5 mm²		52	BU 1 mm²	-A406:X10:24	UT 2,5-MT
/93.7	=CASSETTE DI GIUNZIONE+JB03-X1:14	TURB4-AQT4/S4 FG16OH2M16 7G1.5 mm²	3 1.5 mm²		53	BU 1 mm²	-A406:X10:27	UT 2,5-MT
/93.7	=CASSETTE DI GIUNZIONE+JB03-X1:17	TURB4-AQT4/S4 FG16OH2M16 7G1.5 mm²	4 1.5 mm²		54	BU 1 mm²	-A406:X10:28	UT 2,5-MT
=MCC+MCC C/209.7	=MCC+MCC C-XA5:29:A	MCCC4-AQT4/S FG16OH2M16 24G1.5 mm²	18 1.5 mm²		55	BU 1 mm²	-A406:X10:31	UT 2,5-MT
=MCC+MCC C/209.7	=MCC+MCC C-XA5:30:A	MCCC4-AQT4/S FG16OH2M16 24G1.5 mm²	19 1.5 mm²		56	BU 1 mm²	-A406:X10:32	UT 2,5-MT
=MCC+MCC C/209.5	=MCC+MCC C-XA5:22:A	MCCC4-AQT4/S FG16OH2M16 24G1.5 mm²	20 1.5 mm²		57	BU 1 mm²	-A406:X10:33	UT 2,5-MT
=MCC+MCC C/209.5	=MCC+MCC C-XA5:23:A	MCCC4-AQT4/S FG16OH2M16 24G1.5 mm²	21 1.5 mm²		58	BU 1 mm²	-A406:X10:34	UT 2,5-MT
=MCC+MCC B/209.4	=MCC+MCC B-XA5:17:B	MCCB4-AQT4/S FG16OH2M16 24G1.5 mm²	7 1.5 mm²		59	BU 1 mm²	-A406:X10:35	UT 2,5-MT
=MCC+MCC B/209.4	=MCC+MCC B-XA5:18:B	MCCB4-AQT4/S FG16OH2M16 24G1.5 mm²	8 1.5 mm²		60	BU 1 mm²	-A406:X10:36	UT 2,5-MT
					62	BU 1 mm²	-A406:X10:38	UT 2,5-MT
=CASSETTE DI GIUNZIONE+JB10/102.2	=CASSETTE DI GIUNZIONE+JB10-X2:1:A	JB10-AQT4/S FG16OH2M16 24G1.5 mm²	9 1.5 mm²	•	5			UT 2,5-MT
/92.4	=CASSETTE DI GIUNZIONE+JB10-X3:1	JB10-AQT4/S FG16OH2M16 24G1.5 mm²	14 1.5 mm²	•	8			UT 2,5-MT
/92.7	=CASSETTE DI GIUNZIONE+JB10-X4:1	JB10-AQT4/S2 FG16OH2M16 5G1.5 mm²	1 1.5 mm²	•	9			UT 2,5-MT
=CASSETTE DI GIUNZIONE+JB14/104.2	=CASSETTE DI GIUNZIONE+JB14-X2:1:A	JB14-AQT4/S FG16OH2M16 12G1.5 mm²	7 1.5 mm²	•	17			UT 2,5-MT
=CASSETTE DI GIUNZIONE+JB10/102.2	=CASSETTE DI GIUNZIONE+JB10-X2:6:A	JB10-AQT4/S FG16OH2M16 24G1.5 mm²	10 1.5 mm²	•	22			UT 2,5-MT
/92.7	=CASSETTE DI GIUNZIONE+JB10-X4:2	JB10-AQT4/S2 FG16OH2M16 5G1.5 mm²	2 1.5 mm²	•	24			UT 2,5-MT

Confidential, all rights reserved ISO 16016
No part of this document may be reproduced, stored in a retrieval system, or transmitted , in any form or by any means, without prior permission. All rights reserved in the event of the granting of a patent or the registration of a utility model or design. Offenders will be held liable for the payment of damages.
Vertraulich, alle Rechte vorbehalten ISO 16016

Rev.	Descrizione Modifiche	Data	Nome

S.Massenza gr.4
-
Codeword/Unit

Dis. S.Jurak
Con. T.Trogrlić
Appr. P.Kovač

F
Release note

Hydro Dolomiti energia

VOITH

Armadio Quadro Turbina

Titolo
Schema morsetti =AQT+AQT-XG306

Sales Order

Turbina N.

Disegno N.

Cliente N°

Foglio 431

Segue - 432

Schema morsetti

Striscia di prese

=AQT+AQT-XG306

LATO A								LATO B		
Posizionamento	Designazione destinazione	Nome e tipo di cavo	Conduttore	Ponticello			Cablaggio	Designazione destinazione	Tipo di morsetto
=CASSETTE DI GIUNZIONE+JB10/100.4	=CASSETTE DI GIUNZIONE+JB10-X1:17:A	JB10-AQT4/S FG16OH2M16 24G1.5 mm²	4 1.5 mm²	'		31	BU 1 mm²	-A406:X10:1	UT 2,5-MT
=CASSETTE DI GIUNZIONE+JB10/100.5	=CASSETTE DI GIUNZIONE+JB10-X1:18:A	JB10-AQT4/S FG16OH2M16 24G1.5 mm²	5 1.5 mm²	'		32	BU 1 mm²	-A406:X10:2	UT 2,5-MT
=CASSETTE DI GIUNZIONE+JB10/100.7	=CASSETTE DI GIUNZIONE+JB10-X1:19:A	JB10-AQT4/S FG16OH2M16 24G1.5 mm²	6 1.5 mm²	'		33	BU 1 mm²	-A406:X10:3	UT 2,5-MT
=CASSETTE DI GIUNZIONE+JB10/101.2	=CASSETTE DI GIUNZIONE+JB10-X1:20:A	JB10-AQT4/S FG16OH2M16 24G1.5 mm²	7 1.5 mm²	'		34	BU 1 mm²	-A406:X10:4	UT 2,5-MT
=CASSETTE DI GIUNZIONE+JB10/101.4	=CASSETTE DI GIUNZIONE+JB10-X1:21:A	JB10-AQT4/S FG16OH2M16 24G1.5 mm²	8 1.5 mm²	'		35	BU 1 mm²	-A406:X10:5	UT 2,5-MT
=CASSETTE DI GIUNZIONE+JB10/102.2	=CASSETTE DI GIUNZIONE+JB10-X2:11:A	JB10-AQT4/S FG16OH2M16 24G1.5 mm²	11 1.5 mm²	'		38	BU 1 mm²	-A406:X10:8	UT 2,5-MT
=CASSETTE DI GIUNZIONE+JB10/102.3	=CASSETTE DI GIUNZIONE+JB10-X2:12:A	JB10-AQT4/S FG16OH2M16 24G1.5 mm²	12 1.5 mm²	'		39	BU 1 mm²	-A406:X10:11	UT 2,5-MT
=CASSETTE DI GIUNZIONE+JB10/102.4	=CASSETTE DI GIUNZIONE+JB10-X2:13:A	JB10-AQT4/S FG16OH2M16 24G1.5 mm²	13 1.5 mm²	'		40	BU 1 mm²	-A406:X10:12	UT 2,5-MT
/92.4	=CASSETTE DI GIUNZIONE+JB10-X3:2	JB10-AQT4/S FG16OH2M16 24G1.5 mm²	15 1.5 mm²	'		41	BU 1 mm²	-A406:X10:13	UT 2,5-MT
/92.4	=CASSETTE DI GIUNZIONE+JB10-X3:3	JB10-AQT4/S FG16OH2M16 24G1.5 mm²	16 1.5 mm²	'		42	BU 1 mm²	-A406:X10:14	UT 2,5-MT
/92.7	=CASSETTE DI GIUNZIONE+JB10-X4:4	JB10-AQT4/S2 FG16OH2M16 5G1.5 mm²	3 1.5 mm²	'		45	BU 1 mm²	-A406:X10:17	UT 2,5-MT
/92.7	=CASSETTE DI GIUNZIONE+JB10-X4:8	JB10-AQT4/S2 FG16OH2M16 5G1.5 mm²	4 1.5 mm²	'		46	BU 1 mm²	-A406:X10:18	UT 2,5-MT
=CASSETTE DI GIUNZIONE+JB14/104.3	=CASSETTE DI GIUNZIONE+JB14-X2:4:A	JB14-AQT4/S FG16OH2M16 12G1.5 mm²	8 1.5 mm²	'		61	BU 1 mm²	-A406:X10:37	UT 2,5-MT

Vertraulich, alle Rechte vorbehalten ISO 16016
Confidential, all rights reserved ISO 16016
No part of this document may be reproduced, stored in a retrieval system, or transmitted , in any form or by any means, without prior permission. All rights reserved in the event of the granting of a patent or the registration of a utility model or design. Offenders will be held liable for the payment of damages.

Rev.	Descrizione Modifiche	Data	Nome

S.Massenza gr.4
-
Codeword/Unit

Dis. S.Jurak
Con. T.Trogrlić
Appr. P.Kovač

F
Release note

Hydro Dolomiti energia

VOITH

Armadio Quadro Turbina

Titolo Schema morsetti =AQT+AQT-XG306

Sales Order

Turbina N.

Disegno N.

Cliente N°

Foglio 432

Segue - 433

Schema morsetti

Striscia di prese

=AQT+AQT-XG307

LATO A						LATO B	
Posizionamento	Designazione destinazione	Nome e tipo di cavo	Conduttore	Ponticello		Cablaggio	Designazione destinazione	Tipo di morsetto
					1	BU 1 mm²	-FC56:OUT+:7	UT 2,5-MT
					2	BU 1 mm²	-A407:X10:19	UT 2,5-MT
					4			UT 2,5-MT
					6			UT 2,5-MT
/96.3	25	LUB4-AQT4/S FG16OH2M16 24G1.5 mm²	7 1.5 mm²		7			UT 2,5-MT
/96.5	=CASSETTE DI GIUNZIONE+JB09-X2:1	LUB4-AQT4/S FG16OH2M16 24G1.5 mm²	9 1.5 mm²		8			UT 2,5-MT
					9			UT 2,5-MT
=MCC+MCC B/211.4	=MCC+MCC B-XA6:18:A	MCCB4-AQT4/S FG16OH2M16 24G1.5 mm²	12 1.5 mm²		3			UT 2,5-MT
=MCC+MCC A/208.4	=MCC+MCC A-XA5:18:A	MCCA4-AQT4/S FG16OH2M16 24G1.5 mm²	11 1.5 mm²		5			UT 2,5-MT
					10			UT 2,5-MT
=MCC+MCC B/211.4	=MCC+MCC B-XA6:17:A	MCCB4-AQT4/S FG16OH2M16 24G1.5 mm²	10 1.5 mm²		28	BU 1 mm²	-A407:X10:1	UT 2,5-MT
=MCC+MCC B/211.3	=MCC+MCC B-XA6:15:A	MCCB4-AQT4/S FG16OH2M16 24G1.5 mm²	11 1.5 mm²		29	BU 1 mm²	-A407:X10:2	UT 2,5-MT
=MCC+MCC A/208.4	=MCC+MCC A-XA5:17:A	MCCA4-AQT4/S FG16OH2M16 24G1.5 mm²	12 1.5 mm²		32	BU 1 mm²	-A407:X10:5	UT 2,5-MT
=MCC+MCC A/208.3	=MCC+MCC A-XA5:15:A	MCCA4-AQT4/S FG16OH2M16 24G1.5 mm²	13 1.5 mm²		33	BU 1 mm²	-A407:X10:6	UT 2,5-MT
=MCC+MCC B/207.4	=MCC+MCC B-XA4:17:A	MCCB4-AQT4/S FG16OH2M16 24G1.5 mm²	13 1.5 mm²		34	BU 1 mm²	-A407:X10:7	UT 2,5-MT
=MCC+MCC B/207.3	=MCC+MCC B-XA4:15:A	MCCB4-AQT4/S FG16OH2M16 24G1.5 mm²	14 1.5 mm²		35	BU 1 mm²	-A407:X10:8	UT 2,5-MT
=MCC+MCC A/210.4	=MCC+MCC A-XA6:17:A	MCCA4-AQT4/S FG16OH2M16 24G1.5 mm²	14 1.5 mm²		47	BU 1 mm²	-A407:X10:24	UT 2,5-MT
=MCC+MCC A/210.3	=MCC+MCC A-XA6:15:A	MCCA4-AQT4/S FG16OH2M16 24G1.5 mm²	15 1.5 mm²		48	BU 1 mm²	-A407:X10:25	UT 2,5-MT
=MCC+MCC B/213.4	=MCC+MCC B-XA7:17:A	MCCB4-AQT4/S FG16OH2M16 24G1.5 mm²	15 1.5 mm²		52	BU 1 mm²	-A407:X10:31	UT 2,5-MT
=MCC+MCC B/213.3	=MCC+MCC B-XA7:15:A	MCCB4-AQT4/S FG16OH2M16 24G1.5 mm²	16 1.5 mm²		53	BU 1 mm²	-A407:X10:32	UT 2,5-MT
					14			UT 2,5-MT
					15			UT 2,5-MT
/98.5	=CASSETTE DI GIUNZIONE+JB18-X?:??	SA4-AQT4/S FG16OH2M16 5G1.5 mm²	1 1.5 mm²		16			UT 2,5-MT
					18			UT 2,5-MT
					19	WH 1 mm²	-X14:9	UT 2,5-MT

Confidential, all rights reserved ISO 16016
No part of this document may be reproduced, stored in a retrieval system, or transmitted , in any form or by any means, without prior permission. All rights reserved in the event of the granting of a patent or the registration of a utility model or design. Offenders will be held liable for the payment of damages.
Vertraulich, alle Rechte vorbehalten ISO 16016

Rev.	Descrizione Modifiche	Data	Nome

S.Massenza gr.4
-
Codeword/Unit

Dis.	S.Jurak	
Con.	T.Trogrlić	
Appr.	P.Kovač	

F
Release note

Hydro Dolomiti energia

VOITH

Armadio Quadro Turbina

Titolo
Schema morsetti =AQT+AQT-XG307

Sales Order

Turbina N.

Disegno N.

Cliente N°

Foglio 433

Segue - 434

Schema morsetti

Striscia di prese

=AQT+AQT-XG307

LATO A						LATO B		
Posizionamento	Designazione destinazione	Nome e tipo di cavo	Conduttore	Ponticello		Cablaggio	Designazione destinazione	Tipo di morsetto
				•	20	WH 1 mm²	-A407:X10:20	UT 2,5-MT
/96.3	26	LUB4-AQT4/S FG16OH2M16 24G1.5 mm²	8 1.5 mm²	•	21			UT 2,5-MT
				•	25			UT 2,5-MT
/98.5	=CASSETTE DI GIUNZIONE+JB18-X?:??	SA4-AQT4/S FG16OH2M16 5G1.5 mm²	2 1.5 mm²	•	26			UT 2,5-MT
					31	BU 1 mm²	-A407:X10:4	UT 2,5-MT
/96.2	=CASSETTE DI GIUNZIONE+JB09-X1:2	LUB4-AQT4/S FG16OH2M16 24G1.5 mm²	1 1.5 mm²		36	BU 1 mm²	-A407:X10:11	UT 2,5-MT
/96.3	=CASSETTE DI GIUNZIONE+JB09-X1:28	LUB4-AQT4/S FG16OH2M16 24G1.5 mm²	2 1.5 mm²		37	BU 1 mm²	-A407:X10:12	UT 2,5-MT
/96.4	=CASSETTE DI GIUNZIONE+JB09-X1:32	LUB4-AQT4/S FG16OH2M16 24G1.5 mm²	3 1.5 mm²		38	BU 1 mm²	-A407:X10:13	UT 2,5-MT
/96.4	=CASSETTE DI GIUNZIONE+JB09-X1:17	LUB4-AQT4/S FG16OH2M16 24G1.5 mm²	4 1.5 mm²		39	BU 1 mm²	-A407:X10:14	UT 2,5-MT
/96.5	=CASSETTE DI GIUNZIONE+JB09-X2:2	LUB4-AQT4/S FG16OH2M16 24G1.5 mm²	5 1.5 mm²		40	BU 1 mm²	-A407:X10:15	UT 2,5-MT
/96.6	=CASSETTE DI GIUNZIONE+JB09-X1:8	LUB4-AQT4/S FG16OH2M16 24G1.5 mm²	6 1.5 mm²		41	BU 1 mm²	-A407:X10:16	UT 2,5-MT
					42	BU 1 mm²	-A407:X10:17	UT 2,5-MT
					43	BU 1 mm²	-A407:X10:18	UT 2,5-MT
/97.4	=CASSETTE DI GIUNZIONE+JB09-X1:5	LUB4-AQT4/S FG16OH2M16 24G1.5 mm²	10 1.5 mm²		46	BU 1 mm²	-A407:X10:23	UT 2,5-MT
					54	BU 1 mm²	-A407:X10:33	UT 2,5-MT
					55	BU 1 mm²	-A407:X10:34	UT 2,5-MT
/98.5	=CASSETTE DI GIUNZIONE+JB18-X?:??	SA4-AQT4/S FG16OH2M16 5G1.5 mm²	3 1.5 mm²		56	BU 1 mm²	-A407:X10:35	UT 2,5-MT
=CASSETTE DI GIUNZIONE+JB11/100.2	=CASSETTE DI GIUNZIONE+JB11-X1:1:A	JB11-AQT4/S FG16OH2M16 7G1.5 mm²	1 1.5 mm²	•	11			UT 2,5-MT
=CASSETTE DI GIUNZIONE+JB12/100.2	=CASSETTE DI GIUNZIONE+JB12-X1:1:A	JB12-AQT4/S1 FG16OH2M16 5G1.5 mm²	1 1.5 mm²	•	12			UT 2,5-MT
=CASSETTE DI GIUNZIONE+JB14/100.2	=CASSETTE DI GIUNZIONE+JB14-X1:1:A	JB14-AQT4/S FG16OH2M16 12G1.5 mm²	1 1.5 mm²	•	13			UT 2,5-MT
=CASSETTE DI GIUNZIONE+JB13/100.2	=CASSETTE DI GIUNZIONE+JB13-X1:1:A	JB13-AQT4/S FG16OH2M16 5G1.5 mm²	1 1.5 mm²	•	17			UT 2,5-MT
=CASSETTE DI GIUNZIONE+JB11/100.2	=CASSETTE DI GIUNZIONE+JB11-X1:3:A	JB11-AQT4/S FG16OH2M16 7G1.5 mm²	2 1.5 mm²	•	22			UT 2,5-MT
=CASSETTE DI GIUNZIONE+JB12/100.2	=CASSETTE DI GIUNZIONE+JB12-X1:3:A	JB12-AQT4/S1 FG16OH2M16 5G1.5 mm²	2 1.5 mm²	•	23			UT 2,5-MT
=CASSETTE DI GIUNZIONE+JB14/100.2	=CASSETTE DI GIUNZIONE+JB14-X1:7:A	JB14-AQT4/S FG16OH2M16 12G1.5 mm²	2 1.5 mm²	•	24			UT 2,5-MT
=CASSETTE DI GIUNZIONE+JB13/100.2	=CASSETTE DI GIUNZIONE+JB13-X1:2:A	JB13-AQT4/S FG16OH2M16 5G1.5 mm²	2 1.5 mm²	•	27			UT 2,5-MT

Confidential, all rights reserved ISO 16016
No part of this document may be reproduced, stored in a retrieval system, or transmitted , in any form or by any means, without prior permission. All rights reseved in the event of the granting of a patent or the registration of a utility model or design. Offenders will be held liable for the payment of damages.
Vertraulich, alle Rechte vorbehalten ISO 16016

Rev.	Descrizione Modifiche	Data	Nome

S.Massenza gr.4
-
Codeword/Unit

Dis. S.Jurak
Con. T.Trogrlić
Appr. P.Kovač

F
Release note

Hydro Dolomiti energia

VOITH

Armadio Quadro Turbina

Titolo
Schema morsetti =AQT+AQT-XG307

Sales Order

Turbina N.

Disegno N.

Cliente N°

Foglio 434

Segue - 435

Schema morsetti

Striscia di prese

=AQT+AQT-XG307

LATO A								LATO B	
Posizionamento	Designazione destinazione	Nome e tipo di cavo	Conduttore	Ponticello			Cablaggio	Designazione destinazione	Tipo di morsetto
/95.4	=JUNCTION BOX+JB15-X2:8:A	JB15-AQT4/S3 FG16OH2M16 12G1.5 mm²	5 1.5 mm²	'		30	BU 1 mm²	-A407:X10:3	UT 2,5-MT
CASSETTE DI GIUNZIONE+JB11/100.2	=CASSETTE DI GIUNZIONE+JB11-X1:5:A	JB11-AQT4/S FG16OH2M16 7G1.5 mm²	3 1.5 mm²	'		44	BU 1 mm²	-A407:X10:21	UT 2,5-MT
CASSETTE DI GIUNZIONE+JB12/100.2	=CASSETTE DI GIUNZIONE+JB12-X1:5:A	JB12-AQT4/S1 FG16OH2M16 5G1.5 mm²	3 1.5 mm²	'		45	BU 1 mm²	-A407:X10:22	UT 2,5-MT
CASSETTE DI GIUNZIONE+JB14/100.2	=CASSETTE DI GIUNZIONE+JB14-X1:12:A	JB14-AQT4/S FG16OH2M16 12G1.5 mm²	3 1.5 mm²	'		49	BU 1 mm²	-A407:X10:26	UT 2,5-MT
CASSETTE DI GIUNZIONE+JB14/100.3	=CASSETTE DI GIUNZIONE+JB14-X1:13:A	JB14-AQT4/S FG16OH2M16 12G1.5 mm²	4 1.5 mm²	'		50	BU 1 mm²	-A407:X10:27	UT 2,5-MT
CASSETTE DI GIUNZIONE+JB14/100.5	=CASSETTE DI GIUNZIONE+JB14-X1:14:A	JB14-AQT4/S FG16OH2M16 12G1.5 mm²	5 1.5 mm²	'		51	BU 1 mm²	-A407:X10:28	UT 2,5-MT
CASSETTE DI GIUNZIONE+JB11/100.4	=CASSETTE DI GIUNZIONE+JB11-X1:6:A	JB11-AQT4/S FG16OH2M16 7G1.5 mm²	4 1.5 mm²	'		57	BU 1 mm²	-A407:X10:36	UT 2,5-MT
CASSETTE DI GIUNZIONE+JB12/100.4	=CASSETTE DI GIUNZIONE+JB12-X1:6:A	JB12-AQT4/S1 FG16OH2M16 5G1.5 mm²	4 1.5 mm²	'		58	BU 1 mm²	-A407:X10:37	UT 2,5-MT
CASSETTE DI GIUNZIONE+JB13/100.2	=CASSETTE DI GIUNZIONE+JB13-X1:3:A	JB13-AQT4/S FG16OH2M16 5G1.5 mm²	3 1.5 mm²	'		59	BU 1 mm²	-A407:X10:38	UT 2,5-MT

Vertraulich, alle Rechte vorbehalten ISO 16016
Confidential, all rights reserved ISO 16016
No part of this document may be reproduced, stored in a retrieval system, or transmitted, in any form or by any means, without prior permission. All rights reserved in the event of the granting of a patent or the registration of a utility model or design. Offenders will be held liable for the payment of damages.

Rev.	Descrizione Modifiche	Data	Nome

S.Massenza gr.4
-
Codeword/Unit

Dis.	S.Jurak	
Con.	T.Trogrlić	
Appr.	P.Kovač	

F
Release note

Hydro Dolomiti energia

VOITH

Armadio Quadro Turbina

Titolo Schema morsetti =AQT+AQT-XG307

Sales Order

Turbina N.

Disegno N.

Cliente N°

Foglio 435

Segue - 436

Schema morsetti

Striscia di prese

=AQT+AQT-XG308

LATO A						LATO B		
Posizionamento	Designazione destinazione	Nome e tipo di cavo	Conduttore	Ponticello		Cablaggio	Designazione destinazione	Tipo di morsetto
					1	BU 1 mm²	-FC56:OUT+:8	UT 2,5-MT
					2	BU 1 mm²	-A408:X10:19	UT 2,5-MT
/99.2	=??+??-X?:??:A				3			UT 2,5-MT
					3			UT 2,5-MT
					4			UT 2,5-MT
					5			UT 2,5-MT
					5			UT 2,5-MT
/99.7	=ALT+ALT-X?:??	A4-AQT4/S FG16OH2M16 12G1.5 mm²	2 1.5 mm²		6		37:A	UT 2,5-MT
					6		37:A	UT 2,5-MT
					7			UT 2,5-MT
					7			UT 2,5-MT
					8			UT 2,5-MT
					8			UT 2,5-MT
					9			UT 2,5-MT
					9			UT 2,5-MT
=MCC+MCC A/212.6	=MCC+MCC A-XA7:25:A	MCCA4-AQT4/S FG16OH2M16 24G1.5 mm²	16 1.5 mm²		10			UT 2,5-MT
					10			UT 2,5-MT
=MCC+MCC A/212.4	=MCC+MCC A-XA7:20:A	MCCA4-AQT4/S FG16OH2M16 24G1.5 mm²	17 1.5 mm²		45	BU 1 mm²	-A408:X10:17	UT 2,5-MT
					45	BU 1 mm²	-A409:X10:17	UT 2,5-MT
=MCC+MCC A/212.5	=MCC+MCC A-XA7:22:A	MCCA4-AQT4/S FG16OH2M16 24G1.5 mm²	18 1.5 mm²		46	BU 1 mm²	-A408:X10:18	UT 2,5-MT
					46	BU 1 mm²	-A409:X10:18	UT 2,5-MT
=MCC+MCC A/212.5	=MCC+MCC A-XA7:23:A	MCCA4-AQT4/S FG16OH2M16 24G1.5 mm²	19 1.5 mm²		47	BU 1 mm²	-A408:X10:21	UT 2,5-MT
					47	BU 1 mm²	-A409:X10:21	UT 2,5-MT
=MCC+MCC A/212.7	=MCC+MCC A-XA7:30:A	MCCA4-AQT4/S FG16OH2M16 24G1.5 mm²	20 1.5 mm²		48	BU 1 mm²	-A408:X10:22	UT 2,5-MT
					48	BU 1 mm²	-A409:X10:22	UT 2,5-MT

Vertraulich, alle Rechte vorbehalten ISO 16016
Confidential, all rights reserved ISO 16016
No part of this document may be reproduced, stored in a retrieval system, or transmitted , in any form or by any means, without prior permission. All rights reserved in the event of the granting of a patent or the registration of a utility model or design. Offenders will be held liable for the payment of damages.

Rev.	Descrizione Modifiche	Data	Nome

S.Massenza gr.4
-
Codeword/Unit

Dis. S.Jurak
Con. T.Trogrlić
Appr. P.Kovač

F
Release note

Hydro Dolomiti energia

VOITH

Armadio Quadro Turbina

Titolo
Schema morsetti =AQT+AQT-XG308

Sales Order

Turbina N.

Disegno N.

Cliente N°

Foglio 436

Segue - 437

Schema morsetti

Striscia di prese

=AQT+AQT-XG308

LATO A						LATO B		
Posizionamento	Designazione destinazione	Nome e tipo di cavo	Conduttore	Ponticello		Cablaggio	Designazione destinazione	Tipo di morsetto
=MCC+MCC A/212.7	=MCC+MCC A-XA7:29:A	MCCA4-AQT4/S FG16OH2M16 24G1.5 mm²	21 1.5 mm²		49	BU 1 mm²	-A408:X10:23	UT 2,5-MT
					49	BU 1 mm²	-A409:X10:23	UT 2,5-MT
					11			UT 2,5-MT
					11			UT 2,5-MT
					12			UT 2,5-MT
					12			UT 2,5-MT
					13			UT 2,5-MT
/101.7	=CASSETTE DI GIUNZIONE+JB19-X?:??	88WIT4-AQT4/S FG16OH2M16 7G1.5 mm²	1 1.5 mm²		14			UT 2,5-MT
					14			UT 2,5-MT
					15			UT 2,5-MT
					15			UT 2,5-MT
					16			UT 2,5-MT
					16			UT 2,5-MT
/102.7	=??+??-X?:??:A				17			UT 2,5-MT
					17			UT 2,5-MT
					18			UT 2,5-MT
					18			UT 2,5-MT
					19			UT 2,5-MT
					19			UT 2,5-MT
					20			UT 2,5-MT
					20			UT 2,5-MT
					21	WH 1 mm²	-X15:2	UT 2,5-MT
					22	WH 1 mm²	-A408:X10:20	UT 2,5-MT
					23			UT 2,5-MT
					24			UT 2,5-MT

Vertraulich, alle Rechte vorbehalten ISO 16016
Confidential, all rights reserved ISO 16016
No part of this document may be reproduced, stored in a retrieval system, or transmitted , in any form or by any means, without prior permission. All rights reserved in the event of the granting of a patent or the registration of a utility model or design. Offenders will be held liable for the payment of damages.

Rev.	Descrizione Modifiche	Data	Nome

S.Massenza gr.4
-
Codeword/Unit

Dis. S.Jurak
Con. T.Trogrlić
Appr. P.Kovač

F
Release note

Hydro Dolomiti energia

VOITH

Armadio Quadro Turbina

Titolo
Schema morsetti =AQT+AQT-XG308

Sales Order

Turbina N.

Disegno N.

Cliente N°

Foglio 437

Segue - 438

Schema morsetti

Striscia di prese

=AQT+AQT-XG308

LATO A					LATO B		
Posizionamento	Designazione destinazione	Nome e tipo di cavo	Conduttore	Ponticello	Cablaggio	Designazione destinazione	Tipo di morsetto
				24			UT 2,5-MT
				25			UT 2,5-MT
				25			UT 2,5-MT
CASSETTE DI GIUNZIONE+JB15/121.6	=CASSETTE DI GIUNZIONE+JB15-X2:9:A			56	BU 1 mm²	-A408:X10:32	UT 2,5-MT
				26			UT 2,5-MT
				26			UT 2,5-MT
				27			UT 2,5-MT
/101.7	=CASSETTE DI GIUNZIONE+JB19-X?:??	88WIT4-AQT4/S FG16OH2M16 7G1.5 mm²	2 1.5 mm²	28			UT 2,5-MT
				28			UT 2,5-MT
/102.7	=??+??-X?:??:A			29			UT 2,5-MT
				29			UT 2,5-MT
				30			UT 2,5-MT
				30			UT 2,5-MT
/99.2	=??+??-X?:??:A			31	BU 1 mm²	-A408:X10:1	UT 2,5-MT
/103.2	=??+??-X?:??:A			31	BU 1 mm²	-A409:X10:1	UT 2,5-MT
/99.3	=??+??-X?:??:A			32	BU 1 mm²	-A408:X10:2	UT 2,5-MT
/103.3	=??+??-X?:??:A			32	BU 1 mm²	-A409:X10:2	UT 2,5-MT
/99.4	=??+??-X?:??:A			33	BU 1 mm²	-A408:X10:3	UT 2,5-MT
/103.4	=??+??-X?:??:A			33	BU 1 mm²	-A409:X10:3	UT 2,5-MT
/103.4	=??+??-X?:??:A			34	BU 1 mm²	-A409:X10:4	UT 2,5-MT
/103.5	=??+??-X?:??:A			35	BU 1 mm²	-A409:X10:5	UT 2,5-MT
/103.6	=??+??-X?:??:A			36	BU 1 mm²	-A409:X10:6	UT 2,5-MT
/103.7	=??+??-X?:??:A			37	BU 1 mm²	-A409:X10:7	UT 2,5-MT
/99.7	=ALT+ALT-X?:??	A4-AQT4/S FG16OH2M16 12G1.5 mm²	1 1.5 mm²	38	BU 1 mm²	-A408:X10:8	UT 2,5-MT
				38	BU 1 mm²	-A409:X10:8	UT 2,5-MT

Confidential, all rights reserved ISO 16016
No part of this document may be reproduced, stored in a retrieval system, or transmitted , in any form or by any means, without prior permission. All rights reserved in the event of the granting of a patent or the registration of a utility model or design. Offenders will be held liable for the payment of damages.
Vertraulich, alle Rechte vorbehalten ISO 16016

Rev.	Descrizione Modifiche	Data	Nome

S.Massenza gr.4
-
Codeword/Unit

Dis.	S.Jurak	
Con.	T.Trogrlić	
Appr.	P.Kovač	

F
Release note

Hydro Dolomiti energia

VOITH

Armadio Quadro Turbina

Titolo
Schema morsetti =AQT+AQT-XG308

Sales Order

Turbina N.

Disegno N.

Cliente N°

Foglio 438

Segue - 439

Schema morsetti

Striscia di prese

=AQT+AQT-XG308

LATO A							LATO B		
Posizionamento	Designazione destinazione	Nome e tipo di cavo	Conduttore	Ponticello		Cablaggio	Designazione destinazione	Tipo di morsetto
/100.2	=ALT+ALT-X?:??	A4-AQT4/S FG16OH2M16 12G1.5 mm²	3 1.5 mm²	'	39	BU 1 mm²	-A408:X10:11	UT 2,5-MT
				'	39	BU 1 mm²	-A409:X10:11	UT 2,5-MT
/100.3	=ALT+ALT-X?:??	A4-AQT4/S FG16OH2M16 12G1.5 mm²	4 1.5 mm²	'	40	BU 1 mm²	-A408:X10:12	UT 2,5-MT
				'	40	BU 1 mm²	-A409:X10:12	UT 2,5-MT
/100.4	=ALT+ALT-X?:??	A4-AQT4/S FG16OH2M16 12G1.5 mm²	5 1.5 mm²	'	41	BU 1 mm²	-A408:X10:13	UT 2,5-MT
				'	41	BU 1 mm²	-A409:X10:13	UT 2,5-MT
/100.4	=ALT+ALT-X?:??	A4-AQT4/S FG16OH2M16 12G1.5 mm²	6 1.5 mm²	'	42	BU 1 mm²	-A408:X10:14	UT 2,5-MT
				'	42	BU 1 mm²	-A409:X10:14	UT 2,5-MT
				'	43	BU 1 mm²	-A408:X10:15	UT 2,5-MT
				'	43	BU 1 mm²	-A409:X10:15	UT 2,5-MT
				'	44	BU 1 mm²	-A408:X10:16	UT 2,5-MT
				'	44	BU 1 mm²	-A409:X10:16	UT 2,5-MT
				'	50	BU 1 mm²	-A409:X10:24	UT 2,5-MT
				'	51	BU 1 mm²	-A409:X10:25	UT 2,5-MT
/101.6	=CASSETTE DI GIUNZIONE+JB19-X?:??	88WIT4-AQT4/S FG16OH2M16 7G1.5 mm²	3 1.5 mm²	'	52	BU 1 mm²	-A408:X10:26	UT 2,5-MT
				'	52	BU 1 mm²	-A409:X10:26	UT 2,5-MT
/101.7	=CASSETTE DI GIUNZIONE+JB19-X?:??	88WIT4-AQT4/S FG16OH2M16 7G1.5 mm²	4 1.5 mm²	'	53	BU 1 mm²	-A408:X10:27	UT 2,5-MT
				'	53	BU 1 mm²	-A409:X10:27	UT 2,5-MT
				'	54	BU 1 mm²	-A408:X10:28	UT 2,5-MT
				'	54	BU 1 mm²	-A409:X10:28	UT 2,5-MT
				'	55	BU 1 mm²	-A408:X10:31	UT 2,5-MT
				'	55	BU 1 mm²	-A409:X10:31	UT 2,5-MT
				'	56	BU 1 mm²	-A409:X10:32	UT 2,5-MT
				'	57	BU 1 mm²	-A408:X10:33	UT 2,5-MT
				'	57	BU 1 mm²	-A409:X10:33	UT 2,5-MT

Vertraulich, alle Rechte vorbehalten ISO 16016
Confidential, all rights reserved ISO 16016
No part of this document may be reproduced, stored in a retrieval system, or transmitted , in any form or by any means, without prior permission. All rights reserved in the event of the granting of a patent or the registration of a utility model or design. Offenders will be held liable for the payment of damages.

Rev.	Descrizione Modifiche	Data	Nome

S.Massenza gr.4
-
Codeword/Unit

Dis.	S.Jurak	
Con.	T.Trogrlić	
Appr.	P.Kovač	

F
Release note

Hydro Dolomiti energia

VOITH

Armadio Quadro Turbina

Titolo
Schema morsetti =AQT+AQT-XG308

Sales Order

Turbina N.

Disegno N.

Cliente N°

Foglio 439

Segue - 440

Schema morsetti

Striscia di prese

=AQT+AQT-XG308

LATO A							LATO B	
Posizionamento	Designazione destinazione	Nome e tipo di cavo	Conduttore	Ponticello		Cablaggio	Designazione destinazione	Tipo di morsetto
				'	58	BU 1 mm²	-A408:X10:34	UT 2,5-MT
				'	58	BU 1 mm²	-A409:X10:34	UT 2,5-MT
				'	59	BU 1 mm²	-A408:X10:35	UT 2,5-MT
				'	59	BU 1 mm²	-A409:X10:35	UT 2,5-MT
				'	60	BU 1 mm²	-A408:X10:36	UT 2,5-MT
				'	60	BU 1 mm²	-A409:X10:36	UT 2,5-MT
/102.7	=??+??-X?:??:A			'	61	BU 1 mm²	-A408:X10:37	UT 2,5-MT
				'	61	BU 1 mm²	-A409:X10:37	UT 2,5-MT
/102.7	=??+??-X?:??:A			'	62	BU 1 mm²	-A408:X10:38	UT 2,5-MT
				'	62	BU 1 mm²	-A409:X10:38	UT 2,5-MT
=CASSETTE DI GIUNZIONE+JB17/100.3	=CASSETTE DI GIUNZIONE+JB17-X1:1:A	JB17-AQT4/S FG16OH2M16 12G1.5 mm²	1 1.5 mm²	'	4			UT 2,5-MT
=CASSETTE DI GIUNZIONE+JB15/100.2	=CASSETTE DI GIUNZIONE+JB15-X1:1:A	JB15-AQT4/S FG16OH2M16 5G1.5 mm²	1 1.5 mm²	'	13			UT 2,5-MT
=CASSETTE DI GIUNZIONE+JB17/100.3	=CASSETTE DI GIUNZIONE+JB17-X1:5:A	JB17-AQT4/S FG16OH2M16 12G1.5 mm²	2 1.5 mm²	'	23			UT 2,5-MT
=CASSETTE DI GIUNZIONE+JB15/100.2	=CASSETTE DI GIUNZIONE+JB15-X1:3:A	JB15-AQT4/S FG16OH2M16 5G1.5 mm²	2 1.5 mm²	'	27			UT 2,5-MT
=CASSETTE DI GIUNZIONE+JB17/100.3	=CASSETTE DI GIUNZIONE+JB17-X1:9:A	JB17-AQT4/S FG16OH2M16 12G1.5 mm²	3 1.5 mm²	'	34	BU 1 mm²	-A408:X10:4	UT 2,5-MT
=CASSETTE DI GIUNZIONE+JB17/100.4	=CASSETTE DI GIUNZIONE+JB17-X1:10:A	JB17-AQT4/S FG16OH2M16 12G1.5 mm²	4 1.5 mm²	'	35	BU 1 mm²	-A408:X10:5	UT 2,5-MT
=CASSETTE DI GIUNZIONE+JB17/100.5	=CASSETTE DI GIUNZIONE+JB17-X1:11:A	JB17-AQT4/S FG16OH2M16 12G1.5 mm²	5 1.5 mm²	'	36	BU 1 mm²	-A408:X10:6	UT 2,5-MT
=CASSETTE DI GIUNZIONE+JB17/100.6	=CASSETTE DI GIUNZIONE+JB17-X1:12:A	JB17-AQT4/S FG16OH2M16 12G1.5 mm²	6 1.5 mm²	'	37	BU 1 mm²	-A408:X10:7	UT 2,5-MT
=CASSETTE DI GIUNZIONE+JB14/100.6	=CASSETTE DI GIUNZIONE+JB14-X1:15:A	JB14-AQT4/S FG16OH2M16 12G1.5 mm²	6 1.5 mm²	'	50	BU 1 mm²	-A408:X10:24	UT 2,5-MT
=CASSETTE DI GIUNZIONE+JB15/100.2	=CASSETTE DI GIUNZIONE+JB15-X1:5:A	JB15-AQT4/S FG16OH2M16 5G1.5 mm²	3 1.5 mm²	'	51	BU 1 mm²	-A408:X10:25	UT 2,5-MT

Confidential, all rights reserved ISO 16016
No part of this document may be reproduced, stored in a retrieval system, or transmitted , in any form or by any means, without prior permission. All rights reserved in the event of the obtaining of a patent or the registration of a utility model or design. Offenders will be held liable for the payment of damages.
Vertraulich, alle Rechte vorbehalten ISO 16016

Rev.	Descrizione Modifiche	Data	Nome

S.Massenza gr.4
-
Codeword/Unit

Dis.	S.Jurak	
Con.	T.Trogrlić	
Appr.	P.Kovač	

F
Release note

Hydro Dolomiti energia

VOITH

Armadio Quadro Turbina

Titolo
Schema morsetti =AQT+AQT-XG308

Sales Order

Turbina N.

Disegno N.

Cliente N°

Foglio 440

Segue - 441

Schema morsetti

Striscia di prese

=AQT+AQT-XG309

LATO A						LATO B		
Posizionamento	Designazione destinazione	Nome e tipo di cavo	Conduttore	Ponticello		Cablaggio	Designazione destinazione	Tipo di morsetto
				•	1	BU 1 mm²	-FC57:OUT+:1	UT 2,5-MT
				•	2	BU 1 mm²	-A410:X10:41	UT 2,5-MT
				•	3			UT 2,5-MT
				•	4			UT 2,5-MT
				•	5	WH 1 mm²	-X15:3	UT 2,5-MT
				•	6	WH 1 mm²	-A410:X10:44	UT 2,5-MT
				•	7			UT 2,5-MT
				•	8			UT 2,5-MT
				'	9	BU 1 mm²	-A410:X10:2	UT 2,5-MT
				'	10	BU 1 mm²	-A410:X10:4	UT 2,5-MT
				'	11	BU 1 mm²	-A410:X10:6	UT 2,5-MT
				'	12	BU 1 mm²	-A410:X10:8	UT 2,5-MT
				'	13	BU 1 mm²	-U309_1:44	UT 2,5-MT
/111.5	=TRAFO ECC+TRAFO ECC-X?:??	ECC4-AQT4/S FG16OH2M16 24G1.5 mm²	1 1.5 mm²	'	14	BU 1 mm²	-U309_1:43	UT 2,5-MT
/111.6	=TRAFO ECC+TRAFO ECC-X?:??	ECC4-AQT4/S FG16OH2M16 24G1.5 mm²	2 1.5 mm²	'	15	BU 1 mm²	-U309_1:42	UT 2,5-MT
/111.6	=TRAFO ECC+TRAFO ECC-X?:??	ECC4-AQT4/S FG16OH2M16 24G1.5 mm²	3 1.5 mm²	'	16	BU 1 mm²	-U309_1:41	UT 2,5-MT
				'	17	BU 1 mm²	-U309_2:44	UT 2,5-MT
/111.7	=TRAFO ECC+TRAFO ECC-X?:??	ECC4-AQT4/S FG16OH2M16 24G1.5 mm²	4 1.5 mm²	'	18	BU 1 mm²	-U309_2:43	UT 2,5-MT
/111.7	=TRAFO ECC+TRAFO ECC-X?:??	ECC4-AQT4/S FG16OH2M16 24G1.5 mm²	5 1.5 mm²	'	19	BU 1 mm²	-U309_2:42	UT 2,5-MT
/111.8	=TRAFO ECC+TRAFO ECC-X?:??	ECC4-AQT4/S FG16OH2M16 24G1.5 mm²	6 1.5 mm²	'	20	BU 1 mm²	-U309_2:41	UT 2,5-MT
				'	21	BU 1 mm²	-U309_3:44	UT 2,5-MT
/112.2	=TRAFO ECC+TRAFO ECC-X?:??	ECC4-AQT4/S FG16OH2M16 24G1.5 mm²	7 1.5 mm²	'	22	BU 1 mm²	-U309_3:43	UT 2,5-MT
/112.2	=TRAFO ECC+TRAFO ECC-X?:??	ECC4-AQT4/S FG16OH2M16 24G1.5 mm²	8 1.5 mm²	'	23	BU 1 mm²	-U309_3:42	UT 2,5-MT
/112.3	=TRAFO ECC+TRAFO ECC-X?:??	ECC4-AQT4/S FG16OH2M16 24G1.5 mm²	9 1.5 mm²	'	24	BU 1 mm²	-U309_3:41	UT 2,5-MT
				'	25	BU 1 mm²	-U309_4:44	UT 2,5-MT

Confidential, all rights reserved ISO 16016
No part of this document may be reproduced, stored in a retrieval system, or transmitted , in any form or by any means, without prior permission. All rights reserved in the event of the granting of a patent or the registration of a utility model or design. Offenders will be held liable for the payment of damages.
Vertraulich, alle Rechte vorbehalten ISO 16016

Rev.	Descrizione Modifiche	Data	Nome

S.Massenza gr.4
-
Codeword/Unit

Dis.	S.Jurak	
Con.	T.Trogrlić	
Appr.	P.Kovač	

F
Release note

Hydro Dolomiti energia

VOITH

Armadio Quadro Turbina

Titolo
Schema morsetti =AQT+AQT-XG309

Sales Order

Turbina N.

Disegno N.

Cliente N°

Foglio 441

Segue - 442

Schema morsetti

Striscia di prese

=AQT+AQT-XG309

LATO A							LATO B	
Posizionamento	Designazione destinazione	Nome e tipo di cavo	Conduttore	Ponticello		Cablaggio	Designazione destinazione	Tipo di morsetto
/112.4	=TRAFO ECC+TRAFO ECC-X?:??	ECC4-AQT4/S FG16OH2M16 24G1.5 mm²	10 1.5 mm²	'	26	BU 1 mm²	-U309_4:43	UT 2,5-MT
/112.4	=TRAFO ECC+TRAFO ECC-X?:??	ECC4-AQT4/S FG16OH2M16 24G1.5 mm²	11 1.5 mm²	'	27	BU 1 mm²	-U309_4:42	UT 2,5-MT
/112.4	=TRAFO ECC+TRAFO ECC-X?:??	ECC4-AQT4/S FG16OH2M16 24G1.5 mm²	12 1.5 mm²	'	28	BU 1 mm²	-U309_4:41	UT 2,5-MT
				'	29	BU 1 mm²	-A410:X10:30	UT 2,5-MT
				'	30	BU 1 mm²	-A410:X10:32	UT 2,5-MT
				'	31	BU 1 mm²	-A410:X10:34	UT 2,5-MT
				'	32	BU 1 mm²	-A410:X10:36	UT 2,5-MT

Confidential, all rights reserved ISO 16016
No part of this document may be reproduced, stored in a retrieval system, or transmitted , in any form or by any means, without prior permission. All rights reserved in the event of the granting of a patent or the registration of a utility model or design. Offenders will be held liable for the payment of damages.
Vertraulich, alle Rechte vorbehalten ISO 16016

Rev.	Descrizione Modifiche	Data	Nome

S.Massenza gr.4
-
Codeword/Unit

Dis.	S.Jurak	
Con.	T.Trogrlić	
Appr.	P.Kovač	

F
Release note

Hydro Dolomiti energia

VOITH

Armadio Quadro Turbina

Titolo Schema morsetti =AQT+AQT-XG309

Sales Order

Turbina N.

Disegno N.

Cliente N°

Foglio 442

Segue - 443

Schema morsetti

Striscia di prese

=AQT+AQT-XG310

LATO A					LATO B		
Posizionamento	Designazione destinazione	Nome e tipo di cavo	Conduttore	Ponticello		Cablaggio	Designazione destinazione	Tipo di morsetto
					1	BU 1 mm²	-FC57:OUT+:2	UT 2,5-MT
					2	BU 1 mm²	-A411:X10:41	UT 2,5-MT
					3			UT 2,5-MT
/114.7	=CASSETTE DI GIUNZIONE+JB01-X1:45	ACCG4-AQT4/S FG16OH2M16 12G1.5 mm²	1 1.5 mm²		4			UT 2,5-MT
					5	WH 1 mm²	-X15:4	UT 2,5-MT
					6	WH 1 mm²	-A411:X10:44	UT 2,5-MT
					7			UT 2,5-MT
/114.8	=CASSETTE DI GIUNZIONE+JB01-X1:46	ACCG4-AQT4/S FG16OH2M16 12G1.5 mm²	2 1.5 mm²		8			UT 2,5-MT
/113.2	=RV+RV-XAO1:1	RV4-AQT4/S4 FG16OH2M16 12G1.5 mm²	1 1.5 mm²		9	BU 1 mm²	-A411:X10:2	UT 2,5-MT
/113.3	=RV+RV-XAO1:2	RV4-AQT4/S4 FG16OH2M16 12G1.5 mm²	2 1.5 mm²		10	BU 1 mm²	-A411:X10:4	UT 2,5-MT
/113.4	=RV+RV-XAO1:3	RV4-AQT4/S4 FG16OH2M16 12G1.5 mm²	3 1.5 mm²		11	BU 1 mm²	-A411:X10:6	UT 2,5-MT
/113.4	=RV+RV-XAO1:4	RV4-AQT4/S4 FG16OH2M16 12G1.5 mm²	4 1.5 mm²		12	BU 1 mm²	-A411:X10:8	UT 2,5-MT
/113.5	=RV+RV-XAO1:5	RV4-AQT4/S4 FG16OH2M16 12G1.5 mm²	5 1.5 mm²		13	BU 1 mm²	-A411:X10:10	UT 2,5-MT
/113.6	=RV+RV-XAO1:6	RV4-AQT4/S4 FG16OH2M16 12G1.5 mm²	6 1.5 mm²		14	BU 1 mm²	-A411:X10:12	UT 2,5-MT
/113.7	=RV+RV-XAO2:1	RV4-AQT4/S4 FG16OH2M16 12G1.5 mm²	7 1.5 mm²		15	BU 1 mm²	-A411:X10:14	UT 2,5-MT
/113.8	=RV+RV-XAO2:2	RV4-AQT4/S4 FG16OH2M16 12G1.5 mm²	8 1.5 mm²		16	BU 1 mm²	-A411:X10:16	UT 2,5-MT
/114.2	=RV+RV-XOA2:5	RV4-AQT4/S4 FG16OH2M16 12G1.5 mm²	9 1.5 mm²		17	BU 1 mm²	-A411:X10:22	UT 2,5-MT
/114.3	=RV+RV-XOA2:6	RV4-AQT4/S4 FG16OH2M16 12G1.5 mm²	10 1.5 mm²		18	BU 1 mm²	-A411:X10:24	UT 2,5-MT
					19	BU 1 mm²	-U310_1:44	UT 2,5-MT
/114.4	=CASSETTE DI GIUNZIONE+JB01-X1:29	SODA4-AQT4/S9 FG16OH2M16 5G1.5 mm²	1 1.5 mm²		20	BU 1 mm²	-U310_1:43	UT 2,5-MT
/114.4	=CASSETTE DI GIUNZIONE+JB01-X1:28	SODA4-AQT4/S9 FG16OH2M16 5G1.5 mm²	2 1.5 mm²		21	BU 1 mm²	-U310_1:42	UT 2,5-MT
/114.4	=CASSETTE DI GIUNZIONE+JB01-X1:27	SODA4-AQT4/S9 FG16OH2M16 5G1.5 mm²	3 1.5 mm²		22	BU 1 mm²	-U310_1:41	UT 2,5-MT
					23	BU 1 mm²	-U310_2:44	UT 2,5-MT
/114.5	=CASSETTE DI GIUNZIONE+JB00-X1:135	SODA4-AQT4/S10 FG16OH2M16 12G1.5 mm²	1 1.5 mm²		24	BU 1 mm²	-U310_2:43	UT 2,5-MT
/114.6	=CASSETTE DI GIUNZIONE+JB00-X1:136	SODA4-AQT4/S10 FG16OH2M16 12G1.5 mm²	2 1.5 mm²		25	BU 1 mm²	-U310_2:42	UT 2,5-MT

Confidential, all rights reserved ISO 16016
No part of this document may be reproduced, stored in a retrieval system, or transmitted , in any form or by any means, without prior permission. All rights reserved in the event of the granting of a patent or the registration of a utility model or design. Offenders will be held liable for the payment of damages.
Vertraulich, alle Rechte vorbehalten ISO 16016

Rev.	Descrizione Modifiche	Data	Nome

S.Massenza gr.4
-
Codeword/Unit

Dis. S.Jurak
Con. T.Trogrlić
Appr. P.Kovač

F
Release note

Hydro Dolomiti energia

VOITH

Armadio Quadro Turbina

Titolo
Schema morsetti =AQT+AQT-XG310

Sales Order

Turbina N.

Disegno N.

Cliente N°

Foglio 443

Segue - 444

Schema morsetti

Striscia di prese

=AQT+AQT-XG310

LATO A								LATO B	
Posizionamento	Designazione destinazione	Nome e tipo di cavo	Conduttore	Ponticello			Cablaggio	Designazione destinazione	Tipo di morsetto
/114.6	=CASSETTE DI GIUNZIONE+JB00-X1:137	SODA4-AQT4/S10 FG16OH2M16 12G1.5 mm²	3 1.5 mm²	'		26	BU 1 mm²	-U310_2:41	UT 2,5-MT
/114.7	=CASSETTE DI GIUNZIONE+JB01-X1:48	ACCG4-AQT4/S FG16OH2M16 12G1.5 mm²	3 1.5 mm²	'		27	BU 1 mm²	-A411:X10:34	UT 2,5-MT
/114.8	=CASSETTE DI GIUNZIONE+JB01-X1:47	ACCG4-AQT4/S FG16OH2M16 12G1.5 mm²	4 1.5 mm²	'		28	BU 1 mm²	-A411:X10:36	UT 2,5-MT

Vertraulich, alle Rechte vorbehalten ISO 16016
Confidential, all rights reserved ISO 16016
No part of this document may be reproduced, stored in a retrieval system, or transmitted , in any form or by any means, without prior permission. All rights reserved in the event of the granting of a patent or the registration of a utility model or design. Offenders will be held liable for the payment of damages.

Rev.	Descrizione Modifiche	Data	Nome

S.Massenza gr.4
-
Codeword/Unit

Dis.	S.Jurak	
Con.	T.Trogrlić	
Appr.	P.Kovač	

F
Release note

Hydro Dolomiti energia

VOITH

Armadio Quadro Turbina

Titolo Schema morsetti =AQT+AQT-XG310

Sales Order

Turbina N.

Disegno N.

Cliente N°

Foglio 444

Segue - 445

Schema morsetti

Striscia di prese

=AQT+AQT-XG311

LATO A						LATO B	
Posizionamento	Designazione destinazione	Nome e tipo di cavo	Conduttore	Ponticello		Cablaggio	Designazione destinazione	Tipo di morsetto
					1	BU 1 mm²	-FC57:OUT+:3	UT 2,5-MT
					2	BU 1 mm²	-A412:X10:41	UT 2,5-MT
/115.2	=CASSETTE DI GIUNZIONE+JB01-X1:41	ACCG4-AQT4/S FG16OH2M16 12G1.5 mm²	5 1.5 mm²		3			UT 2,5-MT
/115.4	=CASSETTE DI GIUNZIONE+JB00-X1:91	SODA4-AQT4/S10 FG16OH2M16 12G1.5 mm²	4 1.5 mm²		4			UT 2,5-MT
					5			UT 2,5-MT
/116.2	=CASSETTE DI GIUNZIONE+JB07-X1:107	SODP4-AQT4/S4 FG16OH2M16 12G1.5 mm²	1 1.5 mm²		6			UT 2,5-MT
/116.7	=CASSETTE DI GIUNZIONE+JB08-X1:45	ACCP4-AQT4/S3 FG16OH2M16 12G1.5 mm²	1 1.5 mm²		7			UT 2,5-MT
					8	WH 1 mm²	-X15:5	UT 2,5-MT
					9	WH 1 mm²	-A412:X10:44	UT 2,5-MT
/115.2	=CASSETTE DI GIUNZIONE+JB01-X1:42	ACCG4-AQT4/S FG16OH2M16 12G1.5 mm²	6 1.5 mm²		10	BU 1 mm²	-A412:X10:4	UT 2,5-MT
/115.4	=CASSETTE DI GIUNZIONE+JB00-X1:92	SODA4-AQT4/S10 FG16OH2M16 12G1.5 mm²	5 1.5 mm²		11	BU 1 mm²	-A412:X10:8	UT 2,5-MT
					12	BU 1 mm²	-A412:X10:12	UT 2,5-MT
					13			UT 2,5-MT
/116.2	=CASSETTE DI GIUNZIONE+JB07-X1:108	SODP4-AQT4/S4 FG16OH2M16 12G1.5 mm²	2 1.5 mm²		14	BU 1 mm²	-A412:X10:24	UT 2,5-MT
/116.8	=CASSETTE DI GIUNZIONE+JB08-X1:46	ACCP4-AQT4/S3 FG16OH2M16 12G1.5 mm²	2 1.5 mm²		15			UT 2,5-MT
/115.2	=CASSETTE DI GIUNZIONE+JB01-X1:43	ACCG4-AQT4/S FG16OH2M16 12G1.5 mm²	7 1.5 mm²		16	BU 1 mm²	-A412:X10:2	UT 2,5-MT
/115.4	=CASSETTE DI GIUNZIONE+JB00-X1:93	SODA4-AQT4/S10 FG16OH2M16 12G1.5 mm²	6 1.5 mm²		17	BU 1 mm²	-A412:X10:6	UT 2,5-MT
/115.5	=CASSETTE DI GIUNZIONE+JB00-X1:109	SODA4-AQT4/S10 FG16OH2M16 12G1.5 mm²	7 1.5 mm²		18	BU 1 mm²	-A412:X10:10	UT 2,5-MT
					19	BU 1 mm²	-A412:X10:14	UT 2,5-MT
					20	BU 1 mm²	-A412:X10:16	UT 2,5-MT
/116.2	=CASSETTE DI GIUNZIONE+JB07-X1:109	SODP4-AQT4/S4 FG16OH2M16 12G1.5 mm²	3 1.5 mm²		21	BU 1 mm²	-A412:X10:22	UT 2,5-MT
					22	BU 1 mm²	-U311_1:44	UT 2,5-MT
/116.4	=CASSETTE DI GIUNZIONE+JB07-X1:131	SODP4-AQT4/S4 FG16OH2M16 12G1.5 mm²	4 1.5 mm²		23	BU 1 mm²	-U311_1:43	UT 2,5-MT
/116.4	=CASSETTE DI GIUNZIONE+JB07-X1:132	SODP4-AQT4/S4 FG16OH2M16 12G1.5 mm²	5 1.5 mm²		24	BU 1 mm²	-U311_1:42	UT 2,5-MT
/116.4	=CASSETTE DI GIUNZIONE+JB07-X1:133	SODP4-AQT4/S4 FG16OH2M16 12G1.5 mm²	6 1.5 mm²		25	BU 1 mm²	-U311_1:41	UT 2,5-MT

Vertraulich, alle Rechte vorbehalten ISO 16016
Confidential, all rights reserved ISO 16016
No part of this document may be reproduced, stored in a retrieval system, or transmitted , in any form or by any means, without prior permission. All rights reserved in the event of the granting of a patent or the registration of a utility model or design. Offenders will be held liable for the payment of damages.

Rev.	Descrizione Modifiche	Data	Nome

S.Massenza gr.4
-
Codeword/Unit

Dis. S.Jurak
Con. T.Trogrlić
Appr. P.Kovač

F
Release note

Hydro Dolomiti energia

VOITH

Armadio Quadro Turbina

Titolo
Schema morsetti =AQT+AQT-XG311

Sales Order

Turbina N.

Disegno N.

Cliente N°

Foglio 445

Segue - 446

Schema morsetti

Striscia di prese

=AQT+AQT-XG311

LATO A								LATO B	
Posizionamento	Designazione destinazione	Nome e tipo di cavo	Conduttore	Ponticello		Cablaggio	Designazione destinazione	Tipo di morsetto
				'	26	BU 1 mm²	-U311_2:44	UT 2,5-MT
/116.5	=CASSETTE DI GIUNZIONE+JB08-X1:29	ACCP4-AQT4/S2 FG16OH2M16 5G1.5 mm²	1 1.5 mm²	'	27	BU 1 mm²	-U311_2:43	UT 2,5-MT
/116.6	=CASSETTE DI GIUNZIONE+JB08-X1:28	ACCP4-AQT4/S2 FG16OH2M16 5G1.5 mm²	2 1.5 mm²	'	28	BU 1 mm²	-U311_2:42	UT 2,5-MT
/116.6	=CASSETTE DI GIUNZIONE+JB08-X1:27	ACCP4-AQT4/S2 FG16OH2M16 5G1.5 mm²	3 1.5 mm²	'	29	BU 1 mm²	-U311_2:41	UT 2,5-MT
/116.7	=CASSETTE DI GIUNZIONE+JB08-X1:48	ACCP4-AQT4/S3 FG16OH2M16 12G1.5 mm²	3 1.5 mm²	'	30	BU 1 mm²	-A412:X10:34	UT 2,5-MT
/116.8	=CASSETTE DI GIUNZIONE+JB08-X1:47	ACCP4-AQT4/S3 FG16OH2M16 12G1.5 mm²	4 1.5 mm²	'	31	BU 1 mm²	-A412:X10:36	UT 2,5-MT

Vertraulich, alle Rechte vorbehalten ISO 16016
Confidential, all rights reserved ISO 16016
No part of this document may be reproduced, stored in a retrieval system, or transmitted , in any form or by any means, without prior permission. All rights reserved in the event of the granting of a patent or the registration of a utility model or design. Offenders will be held liable for the payment of damages.

Rev.	Descrizione Modifiche	Data	Nome

S.Massenza gr.4
-
Codeword/Unit

Dis.	S.Jurak	
Con.	T.Trogrlić	
Appr.	P.Kovač	

F
Release note

Hydro Dolomiti energia

VOITH

Armadio Quadro Turbina

Titolo Schema morsetti =AQT+AQT-XG311

Sales Order

Turbina N.

Disegno N.

Cliente N°

Foglio 446

Segue - 447

Schema morsetti

Striscia di prese

=AQT+AQT-XG312

LATO A						LATO B	
Posizionamento	Designazione destinazione	Nome e tipo di cavo	Conduttore	Ponticello		Cablaggio	Designazione destinazione	Tipo di morsetto
					1	BU 1 mm²	-FC57:OUT+:4	UT 2,5-MT
					2	BU 1 mm²	-A413:X10:41	UT 2,5-MT
/117.2	=CASSETTE DI GIUNZIONE+JB08-X1:41	ACCP4-AQT4/S3 FG16OH2M16 12G1.5 mm²	5 1.5 mm²		3			UT 2,5-MT
/117.4	=CASSETTE DI GIUNZIONE+JB07-X1:91	SODP4-AQT4/S4 FG16OH2M16 12G1.5 mm²	7 1.5 mm²		4			UT 2,5-MT
/117.6	=CASSETTE DI GIUNZIONE+JB06-X2:31	V41-AQT4/S3 FG16OH2M16 7G1.5 mm²	1 1.5 mm²		5	3 1.5 mm²	=CASSETTE DI	UT 2,5-MT
=CASSETTE DI GIUNZIONE+JB10/101.5	=CASSETTE DI GIUNZIONE+JB10-X1:7:A	JB10-AQT4/S3 FG16OH2M16 12G1.5 mm²	1 1.5 mm²		6			UT 2,5-MT
=CASSETTE DI GIUNZIONE+JB10/102.6	=CASSETTE DI GIUNZIONE+JB10-X2:4:A	JB10-AQT4/S3 FG16OH2M16 12G1.5 mm²	6 1.5 mm²		7			UT 2,5-MT
					8	WH 1 mm²	-X15:6	UT 2,5-MT
					9	WH 1 mm²	-A413:X10:44	UT 2,5-MT
/117.2	=CASSETTE DI GIUNZIONE+JB08-X1:42	ACCP4-AQT4/S3 FG16OH2M16 12G1.5 mm²	6 1.5 mm²		10	BU 1 mm²	-A413:X10:4	UT 2,5-MT
/117.4	=CASSETTE DI GIUNZIONE+JB07-X1:92	SODP4-AQT4/S4 FG16OH2M16 12G1.5 mm²	8 1.5 mm²		11	BU 1 mm²	-A413:X10:8	UT 2,5-MT
/117.6	=CASSETTE DI GIUNZIONE+JB06-X2:32	V41-AQT4/S3 FG16OH2M16 7G1.5 mm²	2 1.5 mm²		12	4 1.5 mm²	=CASSETTE DI	UT 2,5-MT
					13			UT 2,5-MT
=CASSETTE DI GIUNZIONE+JB10/101.5	=CASSETTE DI GIUNZIONE+JB10-X1:14:B	JB10-AQT4/S3 FG16OH2M16 12G1.5 mm²	2 1.5 mm²		14	BU 1 mm²	-A413:X10:28	UT 2,5-MT
=CASSETTE DI GIUNZIONE+JB10/102.6	=CASSETTE DI GIUNZIONE+JB10-X2:9:A	JB10-AQT4/S3 FG16OH2M16 12G1.5 mm²	7 1.5 mm²		15	BU 1 mm²	-A413:X10:32	UT 2,5-MT
/117.2	=CASSETTE DI GIUNZIONE+JB08-X1:43	ACCP4-AQT4/S3 FG16OH2M16 12G1.5 mm²	7 1.5 mm²		16	BU 1 mm²	-A413:X10:2	UT 2,5-MT
/117.4	=CASSETTE DI GIUNZIONE+JB07-X1:93	SODP4-AQT4/S4 FG16OH2M16 12G1.5 mm²	9 1.5 mm²		17	BU 1 mm²	-A413:X10:6	UT 2,5-MT
/117.5	=CASSETTE DI GIUNZIONE+JB06-X2:33	V41-AQT4/S3 FG16OH2M16 7G1.5 mm²	3 1.5 mm²		18	BU 1 mm²	-A413:X10:10	UT 2,5-MT
/117.6	=CASSETTE DI GIUNZIONE+JB06-X2:34	V41-AQT4/S3 FG16OH2M16 7G1.5 mm²	4 1.5 mm²		19	BU 1 mm²	-A413:X10:12	UT 2,5-MT
/117.7	=CASSETTE DI GIUNZIONE+JB06-X4:33	V42-AQT4/S3 FG16OH2M16 7G1.5 mm²	1 1.5 mm²		20	BU 1 mm²	-A413:X10:14	UT 2,5-MT
/117.8	=CASSETTE DI GIUNZIONE+JB06-X4:34	V42-AQT4/S3 FG16OH2M16 7G1.5 mm²	2 1.5 mm²		21	BU 1 mm²	-A413:X10:16	UT 2,5-MT
					22	BU 1 mm²	-A413:X10:22	UT 2,5-MT
					23	BU 1 mm²	-A413:X10:24	UT 2,5-MT
=CASSETTE DI GIUNZIONE+JB10/101.5	=CASSETTE DI GIUNZIONE+JB10-X1:22:A	JB10-AQT4/S3 FG16OH2M16 12G1.5 mm²	3 1.5 mm²		24	BU 1 mm²	-A413:X10:26	UT 2,5-MT
					25			UT 2,5-MT

Confidential, all rights reserved ISO 16016
No part of this document may be reproduced, stored in a retrieval system, or transmitted , in any form or by any means, without prior permission. All rights reserved in the event of the granting of a patent or the registration of a utility model or design. Offenders will be held liable for the payment of damages.
Vertraulich, alle Rechte vorbehalten ISO 16016

Rev.	Descrizione Modifiche	Data	Nome

S.Massenza gr.4
-
Codeword/Unit

Dis.	S.Jurak	
Con.	T.Trogrlić	
Appr.	P.Kovač	

F
Release note

Hydro Dolomiti energia

VOITH

Armadio Quadro Turbina

Titolo
Schema morsetti =AQT+AQT-XG312

Sales Order

Turbina N.

Disegno N.

Cliente N°

Foglio 447

Segue - 448

Schema morsetti

Striscia di prese

=AQT+AQT-XG312

LATO A							LATO B	
Posizionamento	Designazione destinazione	Nome e tipo di cavo	Conduttore	Ponticello		Cablaggio	Designazione destinazione	Tipo di morsetto
				'	26			
				'	26			
				'	27			UT 2,5-MT
CASSETTE DI GIUNZIONE+JB10/102.7	=CASSETTE DI GIUNZIONE+JB10-X2:15:B	JB10-AQT4/S3 FG16OH2M16 12G1.5 mm²	9 1.5 mm²	'	28	BU 1 mm²	-A413:X10:34	UT 2,5-MT
CASSETTE DI GIUNZIONE+JB10/102.7	=CASSETTE DI GIUNZIONE+JB10-X2:10:B	JB10-AQT4/S3 FG16OH2M16 12G1.5 mm²	10 1.5 mm²	'	29	BU 1 mm²	-A413:X10:36	UT 2,5-MT

Vertraulich, alle Rechte vorbehalten ISO 16016
Confidential, all rights reserved ISO 16016
No part of this document may be reproduced, stored in a retrieval system, or transmitted , in any form or by any means, without prior permission. All rights reserved in the event of the granting of a patent or the registration of a utility model or design. Offenders will be held liable for the payment of damages.

Rev.	Descrizione Modifiche	Data	Nome

S.Massenza gr.4
-
Codeword/Unit

Dis.	S.Jurak	
Con.	T.Trogrlić	
Appr.	P.Kovač	

F
Release note

Hydro Dolomiti energia

VOITH

Armadio Quadro Turbina

Titolo Schema morsetti =AQT+AQT-XG312

Sales Order

Turbina N.

Disegno N.

Cliente N°

Foglio 448

Segue - 449

Schema morsetti

Striscia di prese

=AQT+AQT-XG401

LATO A						LATO B	
Posizionamento	Designazione destinazione	Nome e tipo di cavo	Conduttore	Ponticello		Cablaggio	Designazione destinazione	Tipo di morsetto
					1	BU 1 mm²	-FC57:OUT+:5	UT 2,5-MT
					2	BU 1 mm²	-A501:X10:41	UT 2,5-MT
/119.2	=CASSETTE DI GIUNZIONE+JB06-X1:41	V41-AQT4/S4 FG16OH2M16 7G1.5 mm²	1 1.5 mm²		3			UT 2,5-MT
					4			UT 2,5-MT
/119.5	=CASSETTE DI GIUNZIONE+JB06-X3:41	V42-AQT4/S4 FG16OH2M16 7G1.5 mm²	1 1.5 mm²		5			UT 2,5-MT
					6			UT 2,5-MT
					7			UT 2,5-MT
					8			UT 2,5-MT
					10	WH 1 mm²	-X15:7	UT 2,5-MT
					11	WH 1 mm²	-A501:X10:44	UT 2,5-MT
/119.2	=CASSETTE DI GIUNZIONE+JB06-X1:42	V41-AQT4/S4 FG16OH2M16 7G1.5 mm²	2 1.5 mm²		12	BU 1 mm²	-A501:X10:4	UT 2,5-MT
					13	BU 1 mm²	-A501:X10:8	UT 2,5-MT
/119.6	=CASSETTE DI GIUNZIONE+JB06-X3:42	V42-AQT4/S4 FG16OH2M16 7G1.5 mm²	2 1.5 mm²		14	BU 1 mm²	-A501:X10:12	UT 2,5-MT
					15	BU 1 mm²	-A501:X10:16	UT 2,5-MT
					16	BU 1 mm²	-A501:X10:24	UT 2,5-MT
					17	BU 1 mm²	-A501:X10:28	UT 2,5-MT
/119.2	=CASSETTE DI GIUNZIONE+JB06-X1:43	V41-AQT4/S4 FG16OH2M16 7G1.5 mm²	3 1.5 mm²		19	BU 1 mm²	-A501:X10:2	UT 2,5-MT
/119.4	=CASSETTE DI GIUNZIONE+JB06-X1:47	V41-AQT4/S4 FG16OH2M16 7G1.5 mm²	4 1.5 mm²		20	BU 1 mm²	-A501:X10:6	UT 2,5-MT
/119.5	=CASSETTE DI GIUNZIONE+JB06-X3:43	V42-AQT4/S4 FG16OH2M16 7G1.5 mm²	3 1.5 mm²		21	BU 1 mm²	-A501:X10:10	UT 2,5-MT
/119.7	=CASSETTE DI GIUNZIONE+JB06-X3:47	V42-AQT4/S4 FG16OH2M16 7G1.5 mm²	4 1.5 mm²		22	BU 1 mm²	-A501:X10:14	UT 2,5-MT
/120.2	=CASSETTE DI GIUNZIONE+JB06-X1:55	V41-AQT4/S4 FG16OH2M16 7G1.5 mm²	5 1.5 mm²		23	BU 1 mm²	-A501:X10:22	UT 2,5-MT
/120.4	=CASSETTE DI GIUNZIONE+JB06-X3:55	V42-AQT4/S4 FG16OH2M16 7G1.5 mm²	5 1.5 mm²		24	BU 1 mm²	-A501:X10:26	UT 2,5-MT
					25	BU 1 mm²	-A501:X10:30	UT 2,5-MT
=CASSETTE DI GIUNZIONE+JB10/101.6	=CASSETTE DI GIUNZIONE+JB10-X1:23:A	JB10-AQT4/S3 FG16OH2M16 12G1.5 mm²	4 1.5 mm²		27	BU 1 mm²	-A501:X10:34	UT 2,5-MT
					9			UT 2,5-MT

Vertraulich, alle Rechte vorbehalten ISO 16016
Confidential, all rights reserved ISO 16016
No part of this document may be reproduced, stored in a retrieval system, or transmitted , in any form or by any means, without prior permission. All rights reserved in the event of the granting of a patent or the registration of a utility model or design. Offenders will be held liable for the payment of damages.

Rev.	Descrizione Modifiche	Data	Nome

S.Massenza gr.4
-
Codeword/Unit

Dis.	S.Jurak	
Con.	T.Trogrlić	
Appr.	P.Kovač	

F
Release note

Hydro Dolomiti energia

VOITH

Armadio Quadro Turbina

Titolo
Schema morsetti =AQT+AQT-XG401

Sales Order

Turbina N.

Disegno N.

Cliente N°

Foglio 449

Segue - 450

Schema morsetti

Striscia di prese

=AQT+AQT-XG401

LATO A							LATO B		
Posizionamento	Designazione destinazione	Nome e tipo di cavo	Conduttore	Ponticello		Cablaggio	Designazione destinazione	Tipo di morsetto
					18			UT 2,5-MT
CASSETTE DI GIUNZIONE+JB10/101.7	=CASSETTE DI GIUNZIONE+JB10-X1:15:A	JB10-AQT4/S3 FG16OH2M16 12G1.5 mm²	5 1.5 mm²		28	BU 1 mm²	-A501:X10:36	UT 2,5-MT
					26	BU 1 mm²	-A501:X10:32	UT 2,5-MT

Confidential, all rights reserved ISO 16016
No part of this document may be reproduced, stored in a retrieval system, or transmitted , in any form or by any means, without prior permission. All rights reserved in the event of the granting of a patent or the registration of a utility model or design. Offenders will be held liable for the payment of damages.
Vertraulich, alle Rechte vorbehalten ISO 16016

Rev.	Descrizione Modifiche	Data	Nome

S.Massenza gr.4
-
Codeword/Unit

Dis.	S.Jurak	
Con.	T.Trogrlić	
Appr.	P.Kovač	

F
Release note

Hydro Dolomiti energia

VOITH

Armadio Quadro Turbina

Titolo Schema morsetti =AQT+AQT-XG401

Sales Order

Turbina N.

Disegno N.

Cliente N°

Foglio 450

Segue - 451

Schema morsetti

Striscia di prese

=AQT+AQT-XG402

LATO A						LATO B		
Posizionamento	Designazione destinazione	Nome e tipo di cavo	Conduttore	Ponticello		Cablaggio	Designazione destinazione	Tipo di morsetto
				•	1	BU 1 mm²	-FC57:OUT+:6	UT 2,5-MT
				•	2	BU 1 mm²	-A502:X10:41	UT 2,5-MT
/121.2	=CASSETTE DI GIUNZIONE+JB02-X1:31	TURB4-AQT4/S5 FG16OH2M16 12G1.5 mm²	1 1.5 mm²	•	3			UT 2,5-MT
/121.6	=CASSETTE DI GIUNZIONE+JB03-X1:31	TURB4-AQT4/S6 FG16OH2M16 12G1.5 mm²	1 1.5 mm²	•	4			UT 2,5-MT
				•	5			UT 2,5-MT
				•	6			UT 2,5-MT
				•	7	WH 1 mm²	-X15:8	UT 2,5-MT
				•	8	WH 1 mm²	-A502:X10:44	UT 2,5-MT
/121.2	=CASSETTE DI GIUNZIONE+JB02-X1:32	TURB4-AQT4/S5 FG16OH2M16 12G1.5 mm²	2 1.5 mm²	•	9			UT 2,5-MT
/121.6	=CASSETTE DI GIUNZIONE+JB03-X1:32	TURB4-AQT4/S6 FG16OH2M16 12G1.5 mm²	2 1.5 mm²	•	10			UT 2,5-MT
				•	11			UT 2,5-MT
				•	12			UT 2,5-MT
/121.2	=CASSETTE DI GIUNZIONE+JB02-X1:33	TURB4-AQT4/S5 FG16OH2M16 12G1.5 mm²	3 1.5 mm²	'	13	BU 1 mm²	-A502:X10:2	UT 2,5-MT
/121.3	=CASSETTE DI GIUNZIONE+JB02-X1:34	TURB4-AQT4/S5 FG16OH2M16 12G1.5 mm²	4 1.5 mm²	'	14	BU 1 mm²	-A502:X10:4	UT 2,5-MT
/121.4	=CASSETTE DI GIUNZIONE+JB02-X1:49	TURB4-AQT4/S5 FG16OH2M16 12G1.5 mm²	5 1.5 mm²	'	15	BU 1 mm²	-A502:X10:6	UT 2,5-MT
/121.4	=CASSETTE DI GIUNZIONE+JB02-X1:50	TURB4-AQT4/S5 FG16OH2M16 12G1.5 mm²	6 1.5 mm²	'	16	BU 1 mm²	-A502:X10:8	UT 2,5-MT
/121.5	=CASSETTE DI GIUNZIONE+JB03-X1:33	TURB4-AQT4/S6 FG16OH2M16 12G1.5 mm²	3 1.5 mm²	'	17	BU 1 mm²	-A502:X10:10	UT 2,5-MT
/121.6	=CASSETTE DI GIUNZIONE+JB03-X1:34	TURB4-AQT4/S6 FG16OH2M16 12G1.5 mm²	4 1.5 mm²	'	18	BU 1 mm²	-A502:X10:12	UT 2,5-MT
/121.7	=CASSETTE DI GIUNZIONE+JB03-X1:49	TURB4-AQT4/S6 FG16OH2M16 12G1.5 mm²	5 1.5 mm²	'	19	BU 1 mm²	-A502:X10:14	UT 2,5-MT
/121.8	=CASSETTE DI GIUNZIONE+JB03-X1:50	TURB4-AQT4/S6 FG16OH2M16 12G1.5 mm²	6 1.5 mm²	'	20	BU 1 mm²	-A502:X10:16	UT 2,5-MT
/122.2	=CASSETTE DI GIUNZIONE+JB02-X1:41	TURB4-AQT4/S5 FG16OH2M16 12G1.5 mm²	7 1.5 mm²	'	21	BU 1 mm²	-A502:X10:22	UT 2,5-MT
/122.3	=CASSETTE DI GIUNZIONE+JB02-X1:42	TURB4-AQT4/S5 FG16OH2M16 12G1.5 mm²	8 1.5 mm²	'	22	BU 1 mm²	-A502:X10:24	UT 2,5-MT
/122.4	=CASSETTE DI GIUNZIONE+JB02-X1:57	TURB4-AQT4/S5 FG16OH2M16 12G1.5 mm²	9 1.5 mm²	'	23	BU 1 mm²	-A502:X10:26	UT 2,5-MT
/122.4	=CASSETTE DI GIUNZIONE+JB02-X1:58	TURB4-AQT4/S5 FG16OH2M16 12G1.5 mm²	10 1.5 mm²	'	24	BU 1 mm²	-A502:X10:28	UT 2,5-MT
/122.5	=CASSETTE DI GIUNZIONE+JB03-X1:41	TURB4-AQT4/S6 FG16OH2M16 12G1.5 mm²	7 1.5 mm²	'	25	BU 1 mm²	-A502:X10:30	UT 2,5-MT

Vertraulich, alle Rechte vorbehalten ISO 16016
Confidential, all rights reserved ISO 16016
No part of this document may be reproduced, stored in a retrieval system, or transmitted , in any form or by any means, without prior permission. All rights reserved in the event of the granting of a patent or the registration of a utility model or design. Offenders will be held liable for the payment of damages.

Rev.	Descrizione Modifiche	Data	Nome

S.Massenza gr.4
-
Codeword/Unit

Dis. S.Jurak
Con. T.Trogrlić
Appr. P.Kovač

F
Release note

Hydro Dolomiti energia

VOITH

Armadio Quadro Turbina

Titolo
Schema morsetti =AQT+AQT-XG402

Sales Order

Turbina N.

Disegno N.

Cliente N°

Foglio 451

Segue - 452

Schema morsetti

Striscia di prese

=AQT+AQT-XG402

LATO A							LATO B	
Posizionamento	Designazione destinazione	Nome e tipo di cavo	Conduttore	Ponticello		Cablaggio	Designazione destinazione	Tipo di morsetto
/122.6	=CASSETTE DI GIUNZIONE+JB03-X1:42	TURB4-AQT4/S6 FG16OH2M16 12G1.5 mm²	8 1.5 mm²	'	26	BU 1 mm²	-A502:X10:32	UT 2,5-MT
/122.7	=CASSETTE DI GIUNZIONE+JB03-X1:57	TURB4-AQT4/S6 FG16OH2M16 12G1.5 mm²	9 1.5 mm²	'	27	BU 1 mm²	-A502:X10:34	UT 2,5-MT
/122.8	=CASSETTE DI GIUNZIONE+JB03-X1:58	TURB4-AQT4/S6 FG16OH2M16 12G1.5 mm²	10 1.5 mm²	'	28	BU 1 mm²	-A502:X10:36	UT 2,5-MT

Vertraulich, alle Rechte vorbehalten ISO 16016
Confidential, all rights reserved ISO 16016
No part of this document may be reproduced, stored in a retrieval system, or transmitted , in any form or by any means, without prior permission. All rights reserved in the event of the granting of a patent or the registration of a utility model or design. Offenders will be held liable for the payment of damages.

Rev.	Descrizione Modifiche	Data	Nome

S.Massenza gr.4
-
Codeword/Unit

Dis.	S.Jurak	
Con.	T.Trogrlić	
Appr.	P.Kovač	

F
Release note

Hydro Dolomiti energia

VOITH

Armadio Quadro Turbina

Titolo Schema morsetti =AQT+AQT-XG402

Sales Order

Turbina N.

Disegno N.

Cliente N°

Foglio 452

Segue - 453

Schema morsetti

Striscia di prese

=AQT+AQT-XG403

LATO A								LATO B		
Posizionamento	Designazione destinazione	Nome e tipo di cavo	Conduttore	Ponticello			Cablaggio	Designazione destinazione	Tipo di morsetto
				•	1		BU 1 mm²	-FC57:OUT+:7	UT 2,5-MT
				•	2		BU 1 mm²	-A503:X10:41	UT 2,5-MT
				•	3				UT 2,5-MT
				•	4				UT 2,5-MT
				•	5		WH 1 mm²	-X15:9	UT 2,5-MT
				•	6		WH 1 mm²	-A503:X10:44	UT 2,5-MT
				•	7				UT 2,5-MT
				•	8				UT 2,5-MT
				'	9		BU 1 mm²	-A503:X10:2	UT 2,5-MT
				'	10		BU 1 mm²	-A503:X10:4	UT 2,5-MT
				'	11		BU 1 mm²	-A503:X10:6	UT 2,5-MT
				'	12		BU 1 mm²	-A503:X10:8	UT 2,5-MT
				'	13		BU 1 mm²	-A503:X10:10	UT 2,5-MT
				'	14		BU 1 mm²	-A503:X10:12	UT 2,5-MT
=CASSETTE DI GIUNZIONE+JB11/100.5	=CASSETTE DI GIUNZIONE+JB11-X1:7:A	JB11-AQT4/S2 FG16OH2M16 24G1.5 mm²	1 1.5 mm²	'	15		BU 1 mm²	-A503:X10:13	UT 2,5-MT
=CASSETTE DI GIUNZIONE+JB11/100.7	=CASSETTE DI GIUNZIONE+JB11-X1:9:A	JB11-AQT4/S2 FG16OH2M16 24G1.5 mm²	3 1.5 mm²	'	17		BU 1 mm²	-A503:X10:21	UT 2,5-MT
=CASSETTE DI GIUNZIONE+JB11/120.2	=CASSETTE DI GIUNZIONE+JB11-X1:11:A	JB11-AQT4/S2 FG16OH2M16 24G1.5 mm²	5 1.5 mm²	'	19		BU 1 mm²	-A503:X10:25	UT 2,5-MT
=CASSETTE DI GIUNZIONE+JB12/100.5	=CASSETTE DI GIUNZIONE+JB12-X1:7:A	JB12-AQT4/S2 FG16OH2M16 12G1.5 mm²	1 1.5 mm²	'	21		BU 1 mm²	-A503:X10:29	UT 2,5-MT
=CASSETTE DI GIUNZIONE+JB12/100.7	=CASSETTE DI GIUNZIONE+JB12-X1:9:A	JB12-AQT4/S2 FG16OH2M16 12G1.5 mm²	3 1.5 mm²	'	23		BU 1 mm²	-A503:X10:33	UT 2,5-MT
=CASSETTE DI GIUNZIONE+JB11/100.5	=CASSETTE DI GIUNZIONE+JB11-X1:8:A	JB11-AQT4/S2 FG16OH2M16 24G1.5 mm²	2 1.5 mm²	'	16		BU 1 mm²	-A503:X10:14	UT 2,5-MT
=CASSETTE DI GIUNZIONE+JB11/100.7	=CASSETTE DI GIUNZIONE+JB11-X1:10:A	JB11-AQT4/S2 FG16OH2M16 24G1.5 mm²	4 1.5 mm²	'	18		BU 1 mm²	-A503:X10:22	UT 2,5-MT
=CASSETTE DI GIUNZIONE+JB11/120.2	=CASSETTE DI GIUNZIONE+JB11-X1:12:A	JB11-AQT4/S2 FG16OH2M16 24G1.5 mm²	6 1.5 mm²	'	20		BU 1 mm²	-A503:X10:26	UT 2,5-MT
=CASSETTE DI GIUNZIONE+JB12/100.5	=CASSETTE DI GIUNZIONE+JB12-X1:8:A	JB12-AQT4/S2 FG16OH2M16 12G1.5 mm²	2 1.5 mm²	'	22		BU 1 mm²	-A503:X10:30	UT 2,5-MT

Vertraulich, alle Rechte vorbehalten ISO 16016
Confidential, all rights reserved ISO 16016
No part of this document may be reproduced, stored in a retrieval system, or transmitted , in any form or by any means, without prior permission. All rights reserved in the event of the granting of a patent or the registration of a utility model or design. Offenders will be held liable for the payment of damages.

Rev.	Descrizione Modifiche	Data	Nome

S.Massenza gr.4
-
Codeword/Unit

Dis. S.Jurak
Con. T.Trogrlić
Appr. P.Kovač

F
Release note

Hydro Dolomiti energia

VOITH

Armadio Quadro Turbina

Titolo
Schema morsetti =AQT+AQT-XG403

Sales Order

Turbina N.

Disegno N.

Cliente N°

Foglio 453

Segue - 454

Schema morsetti

Striscia di prese

=AQT+AQT-XG403

LATO A						LATO B	
Posizionamento	Designazione destinazione	Nome e tipo di cavo	Conduttore	Ponticello	Cablaggio	Designazione destinazione	Tipo di morsetto
=CASSETTE DI GIUNZIONE+JB12/100.7	=CASSETTE DI GIUNZIONE+JB12-X1:10:A	JB12-AQT4/S2 FG16OH2M16 12G1.5 mm²	4 1.5 mm²	'	BU 1 mm²	-A503:X10:34	UT 2,5-MT

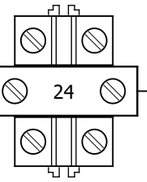

Confidential, all rights reserved ISO 16016
No part of this document may be reproduced, stored in a retrieval system, or transmitted , in any form or by any means, without prior permission. All rights reserved in the event of the granting of a patent or the registration of a utility model or design. Offenders will be held liable for the payment of damages.
Vertraulich, alle Rechte vorbehalten ISO 16016

Rev.	Descrizione Modifiche	Data	Nome

S.Massenza gr.4
-
Codeword/Unit

Dis.	S.Jurak	
Con.	T.Trogrlić	
Appr.	P.Kovač	

F
Release note

Hydro Dolomiti energia

VOITH

Armadio Quadro Turbina

Titolo Schema morsetti =AQT+AQT-XG403

Sales Order

Turbina N.

Disegno N.

Cliente N°

Foglio 454

Segue - 455

Schema morsetti

Striscia di prese

=AQT+AQT-XG404

LATO A						LATO B		
Posizionamento	Designazione destinazione	Nome e tipo di cavo	Conduttore	Ponticello		Cablaggio	Designazione destinazione	Tipo di morsetto
					1	BU 1 mm²	-FC57:OUT+:8	UT 2,5-MT
					2	BU 1 mm²	-A504:X10:41	UT 2,5-MT
					3			UT 2,5-MT
					4	WH 1 mm²	-X16:2	UT 2,5-MT
					5	WH 1 mm²	-A504:X10:44	UT 2,5-MT
					6			UT 2,5-MT
					7	BU 1 mm²	-U404_1:G4	UT 2,5-MT
					11	BU 1 mm²	-U404_2:44	UT 2,5-MT
					15	BU 1 mm²	-U404_3:G4	UT 2,5-MT
					19	BU 1 mm²	-U404_4:44	UT 2,5-MT
					23	BU 1 mm²	-U404_5:44	UT 2,5-MT
=CASSETTE DI GIUNZIONE+JB11/120.4	=CASSETTE DI GIUNZIONE+JB11-X1:13:A	JB11-AQT4/S2 FG16OH2M16 24G1.5 mm²	7 1.5 mm²		8	BU 1 mm²	-U404_1:G3	UT 2,5-MT
=CASSETTE DI GIUNZIONE+JB11/120.4	=CASSETTE DI GIUNZIONE+JB11-X1:14:A	JB11-AQT4/S2 FG16OH2M16 24G1.5 mm²	8 1.5 mm²		9	BU 1 mm²	-U404_1:G2	UT 2,5-MT
=CASSETTE DI GIUNZIONE+JB11/120.5	=CASSETTE DI GIUNZIONE+JB11-X1:16:A	JB11-AQT4/S2 FG16OH2M16 24G1.5 mm²	10 1.5 mm²		12	BU 1 mm²	-U404_2:43	UT 2,5-MT
=CASSETTE DI GIUNZIONE+JB11/120.5	=CASSETTE DI GIUNZIONE+JB11-X1:17:A	JB11-AQT4/S2 FG16OH2M16 24G1.5 mm²	11 1.5 mm²		13	BU 1 mm²	-U404_2:42	UT 2,5-MT
=CASSETTE DI GIUNZIONE+JB12/120.3	=CASSETTE DI GIUNZIONE+JB12-X1:11:A	JB12-AQT4/S2 FG16OH2M16 12G1.5 mm²	5 1.5 mm²		16	BU 1 mm²	-U404_3:G3	UT 2,5-MT
=CASSETTE DI GIUNZIONE+JB12/120.3	=CASSETTE DI GIUNZIONE+JB12-X1:13:A	JB12-AQT4/S2 FG16OH2M16 12G1.5 mm²	7 1.5 mm²		18	BU 1 mm²	-U404_3:G1	UT 2,5-MT
=CASSETTE DI GIUNZIONE+JB12/120.4	=CASSETTE DI GIUNZIONE+JB12-X1:14:A	JB12-AQT4/S2 FG16OH2M16 12G1.5 mm²	8 1.5 mm²		20	BU 1 mm²	-U404_4:43	UT 2,5-MT
=CASSETTE DI GIUNZIONE+JB12/120.4	=CASSETTE DI GIUNZIONE+JB12-X1:15:A	JB12-AQT4/S2 FG16OH2M16 12G1.5 mm²	9 1.5 mm²		21	BU 1 mm²	-U404_4:42	UT 2,5-MT
					24	BU 1 mm²	-U404_5:43	UT 2,5-MT
=CASSETTE DI GIUNZIONE+JB11/120.4	=CASSETTE DI GIUNZIONE+JB11-X1:15:A	JB11-AQT4/S2 FG16OH2M16 24G1.5 mm²	9 1.5 mm²		10	BU 1 mm²	-U404_1:G1	UT 2,5-MT
=CASSETTE DI GIUNZIONE+JB11/120.5	=CASSETTE DI GIUNZIONE+JB11-X1:18:A	JB11-AQT4/S2 FG16OH2M16 24G1.5 mm²	12 1.5 mm²		14	BU 1 mm²	-U404_2:41	UT 2,5-MT
=CASSETTE DI GIUNZIONE+JB12/120.3	=CASSETTE DI GIUNZIONE+JB12-X1:12:A	JB12-AQT4/S2 FG16OH2M16 12G1.5 mm²	6 1.5 mm²		17	BU 1 mm²	-U404_3:G2	UT 2,5-MT
=CASSETTE DI GIUNZIONE+JB12/120.4	=CASSETTE DI GIUNZIONE+JB12-X1:16:A	JB12-AQT4/S2 FG16OH2M16 12G1.5 mm²	10 1.5 mm²		22	BU 1 mm²	-U404_4:41	UT 2,5-MT
					25	BU 1 mm²	-U404_5:42	UT 2,5-MT

Confidential, all rights reserved ISO 16016
No part of this document may be reproduced, stored in a retrieval system, or transmitted , in any form or by any means, without prior permission. All rights reserved in the event of the granting of a patent or the registration of a utility model or design. Offenders will be held liable for the payment of damages.
Vertraulich, alle Rechte vorbehalten ISO 16016

Rev.	Descrizione Modifiche	Data	Nome

S.Massenza gr.4
-
Codeword/Unit

Dis.	S.Jurak	
Con.	T.Trogrlić	
Appr.	P.Kovač	

F
Release note

Hydro Dolomiti energia

VOITH

Armadio Quadro Turbina

Titolo
Schema morsetti =AQT+AQT-XG404

Sales Order

Turbina N.

Disegno N.

Cliente N°

Foglio 455

Segue - 456

Schema morsetti

Striscia di prese

=AQT+AQT-XG404

LATO A							LATO B	
Posizionamento	Designazione destinazione	Nome e tipo di cavo	Conduttore	Ponticello		Cablaggio	Designazione destinazione	Tipo di morsetto
				'	26	BU 1 mm²	-U404_5:41	UT 2,5-MT
				'	27	BU 1 mm²	-U404_6:44	UT 2,5-MT
				'	28	BU 1 mm²	-U404_6:43	UT 2,5-MT
				'	29	BU 1 mm²	-U404_6:42	UT 2,5-MT
				'	30	BU 1 mm²	-U404_6:41	UT 2,5-MT
				'	31	BU 1 mm²	-A504:X10:30	UT 2,5-MT
				'	32	BU 1 mm²	-A504:X10:32	UT 2,5-MT
				'	33	BU 1 mm²	-A504:X10:34	UT 2,5-MT
				'	34	BU 1 mm²	-A504:X10:36	UT 2,5-MT

Confidential, all rights reserved ISO 16016
No part of this document may be reproduced, stored in a retrieval system, or transmitted , in any form or by any means, without prior permission. All rights reserved in the event of the granting of a patent or the registration of a utility model or design. Offenders will be held liable for the payment of damages.
Vertraulich, alle Rechte vorbehalten ISO 16016

Rev.	Descrizione Modifiche	Data	Nome

S.Massenza gr.4
-
Codeword/Unit

Dis.	S.Jurak	
Con.	T.Trogrlić	
Appr.	P.Kovač	

F
Release note

Hydro Dolomiti energia

VOITH

Armadio Quadro Turbina

Titolo Schema morsetti =AQT+AQT-XG404

Sales Order

Turbina N.

Disegno N.

Cliente N°

Foglio 456

Segue - 457

Schema morsetti

Striscia di prese

=AQT+AQT-XG405

LATO A						LATO B		
Posizionamento	Designazione destinazione	Nome e tipo di cavo	Conduttore	Ponticello		Cablaggio	Designazione destinazione	Tipo di morsetto
				•	1	BU 1 mm²	-FC58:OUT+:1	UT 2,5-MT
				•	2	BU 1 mm²	-A505:X10:41	UT 2,5-MT
				•	3			UT 2,5-MT
				•	4			UT 2,5-MT
				•	5	WH 1 mm²	-X16:3	UT 2,5-MT
				•	6	WH 1 mm²	-A505:X10:44	UT 2,5-MT
				•	7			UT 2,5-MT
				•	8			UT 2,5-MT
				'	15	BU 1 mm²	-U405_1:44	UT 2,5-MT
				'	19	BU 1 mm²	-U405_2:G4	UT 2,5-MT
				'	23	BU 1 mm²	-U405_3:44	UT 2,5-MT
=CASSETTE DI GIUNZIONE+JB13/100.4	=CASSETTE DI GIUNZIONE+JB13-X1:4:A	JB13-AQT4/S2 FG16OH2M16 24G1.5 mm²	1 1.5 mm²	'	9	BU 1 mm²	-A505:X10:1	UT 2,5-MT
=CASSETTE DI GIUNZIONE+JB13/100.5	=CASSETTE DI GIUNZIONE+JB13-X1:6:A	JB13-AQT4/S2 FG16OH2M16 24G1.5 mm²	3 1.5 mm²	'	11	BU 1 mm²	-A505:X10:5	UT 2,5-MT
=CASSETTE DI GIUNZIONE+JB13/100.7	=CASSETTE DI GIUNZIONE+JB13-X1:8:A	JB13-AQT4/S2 FG16OH2M16 24G1.5 mm²	5 1.5 mm²	'	13	BU 1 mm²	-A505:X10:10	UT 2,5-MT
=CASSETTE DI GIUNZIONE+JB13/120.2	=CASSETTE DI GIUNZIONE+JB13-X1:10:A	JB13-AQT4/S2 FG16OH2M16 24G1.5 mm²	7 1.5 mm²	'	16	BU 1 mm²	-U405_1:43	UT 2,5-MT
=CASSETTE DI GIUNZIONE+JB13/120.3	=CASSETTE DI GIUNZIONE+JB13-X1:11:A	JB13-AQT4/S2 FG16OH2M16 24G1.5 mm²	8 1.5 mm²	'	17	BU 1 mm²	-U405_1:42	UT 2,5-MT
=CASSETTE DI GIUNZIONE+JB13/120.3	=CASSETTE DI GIUNZIONE+JB13-X1:12:A	JB13-AQT4/S2 FG16OH2M16 24G1.5 mm²	9 1.5 mm²	'	18	BU 1 mm²	-U405_1:41	UT 2,5-MT
=CASSETTE DI GIUNZIONE+JB13/120.3	=CASSETTE DI GIUNZIONE+JB13-X1:13:A	JB13-AQT4/S2 FG16OH2M16 24G1.5 mm²	10 1.5 mm²	'	20	BU 1 mm²	-U405_2:G3	UT 2,5-MT
=CASSETTE DI GIUNZIONE+JB13/120.4	=CASSETTE DI GIUNZIONE+JB13-X1:15:A	JB13-AQT4/S2 FG16OH2M16 24G1.5 mm²	12 1.5 mm²	'	22	BU 1 mm²	-U405_2:G1	UT 2,5-MT
=CASSETTE DI GIUNZIONE+JB13/120.5	=CASSETTE DI GIUNZIONE+JB13-X1:16:A	JB13-AQT4/S2 FG16OH2M16 24G1.5 mm²	13 1.5 mm²	'	24	BU 1 mm²	-U405_3:43	UT 2,5-MT
=CASSETTE DI GIUNZIONE+JB13/120.5	=CASSETTE DI GIUNZIONE+JB13-X1:17:A	JB13-AQT4/S2 FG16OH2M16 24G1.5 mm²	14 1.5 mm²	'	25	BU 1 mm²	-U405_3:42	UT 2,5-MT
=CASSETTE DI GIUNZIONE+JB13/120.6	=CASSETTE DI GIUNZIONE+JB13-X1:19:A	JB13-AQT4/S2 FG16OH2M16 24G1.5 mm²	16 1.5 mm²	'	28	BU 1 mm²	-U405_4:43	UT 2,5-MT
=CASSETTE DI GIUNZIONE+JB13/120.6	=CASSETTE DI GIUNZIONE+JB13-X1:21:A	JB13-AQT4/S2 FG16OH2M16 24G1.5 mm²	18 1.5 mm²	'	30	BU 1 mm²	-U405_4:41	UT 2,5-MT
=CASSETTE DI GIUNZIONE+JB13/100.4	=CASSETTE DI GIUNZIONE+JB13-X1:5:A	JB13-AQT4/S2 FG16OH2M16 24G1.5 mm²	2 1.5 mm²	'	10	BU 1 mm²	-A505:X10:2	UT 2,5-MT
=CASSETTE DI GIUNZIONE+JB13/100.6	=CASSETTE DI GIUNZIONE+JB13-X1:7:A	JB13-AQT4/S2 FG16OH2M16 24G1.5 mm²	4 1.5 mm²	'	12	BU 1 mm²	-A505:X10:6	UT 2,5-MT

Vertraulich, alle Rechte vorbehalten ISO 16016
Confidential, all rights reserved ISO 16016
No part of this document may be reproduced, stored in a retrieval system, or transmitted , in any form or by any means, without prior permission. All rights reserved in the event of the obtaining of a patent or the registration of a utility model or design. Offenders will be held liable for the payment of damages.

Rev.	Descrizione Modifiche	Data	Nome

S.Massenza gr.4
-
Codeword/Unit

Dis. S.Jurak
Con. T.Trogrlić
Appr. P.Kovač

F
Release note

Hydro Dolomiti energia

VOITH

Armadio Quadro Turbina

Titolo
Schema morsetti =AQT+AQT-XG405

Sales Order

Turbina N.

Disegno N.

Cliente N°

Foglio 457

Segue - 458

Schema morsetti

Striscia di prese

=AQT+AQT-XG405

LATO A								LATO B	
Posizionamento	Designazione destinazione	Nome e tipo di cavo	Conduttore	Ponticello		Cablaggio	Designazione destinazione	Tipo di morsetto
=CASSETTE DI GIUNZIONE+JB13/100.8	=CASSETTE DI GIUNZIONE+JB13-X1:9:A	JB13-AQT4/S2 FG16OH2M16 24G1.5 mm²	6 1.5 mm²	'	14	BU 1 mm²	-A505:X10:12	UT 2,5-MT
=CASSETTE DI GIUNZIONE+JB13/120.4	=CASSETTE DI GIUNZIONE+JB13-X1:14:A	JB13-AQT4/S2 FG16OH2M16 24G1.5 mm²	11 1.5 mm²	'	21	BU 1 mm²	-U405_2:G2	UT 2,5-MT
=CASSETTE DI GIUNZIONE+JB13/120.5	=CASSETTE DI GIUNZIONE+JB13-X1:18:A	JB13-AQT4/S2 FG16OH2M16 24G1.5 mm²	15 1.5 mm²	'	26	BU 1 mm²	-U405_3:41	UT 2,5-MT
=CASSETTE DI GIUNZIONE+JB13/120.6	=CASSETTE DI GIUNZIONE+JB13-X1:20:A	JB13-AQT4/S2 FG16OH2M16 24G1.5 mm²	17 1.5 mm²	'	29	BU 1 mm²	-U405_4:42	UT 2,5-MT
				'	27	BU 1 mm²	-U405_4:44	UT 2,5-MT
				'	31	BU 1 mm²	-U405_5:44	UT 2,5-MT
				'	32	BU 1 mm²	-U405_5:43	UT 2,5-MT
				'	33	BU 1 mm²	-U405_5:42	UT 2,5-MT
				'	34	BU 1 mm²	-U405_5:41	UT 2,5-MT

Confidential, all rights reserved ISO 16016
No part of this document may be reproduced, stored in a retrieval system, or transmitted , in any form or by any means, without prior permission. All rights reserved in the event of the granting of a patent or the registration of a utility model or design. Offenders will be held liable for the payment of damages.
Vertraulich, alle Rechte vorbehalten ISO 16016

Rev.	Descrizione Modifiche	Data	Nome

S.Massenza gr.4
-
Codeword/Unit

Dis.	S.Jurak	
Con.	T.Trogrlić	
Appr.	P.Kovač	

F
Release note

Hydro Dolomiti energia

VOITH

Armadio Quadro Turbina

Titolo Schema morsetti =AQT+AQT-XG405

Sales Order

Turbina N.

Disegno N.

Cliente N°

Foglio 458

Segue - 459

Schema morsetti

Striscia di prese

=AQT+AQT-XG406

LATO A								LATO B	
Posizionamento	Designazione destinazione	Nome e tipo di cavo	Conduttore	Ponticello		Cablaggio	Designazione destinazione	Tipo di morsetto
					1	BU 1 mm²	-FC58:OUT+:2	UT 2,5-MT
					2	BU 1 mm²	-A506:X10:41	UT 2,5-MT
=CASSETTE DI GIUNZIONE+JB14/100.7	=CASSETTE DI GIUNZIONE+JB14-X1:5:A	JB14-AQT4/S2 FG16OH2M16 24G1.5 mm²	1 1.5 mm²		3			UT 2,5-MT
					4			UT 2,5-MT
					5	WH 1 mm²	-X16:4	UT 2,5-MT
					6	WH 1 mm²	-A506:X10:44	UT 2,5-MT
=CASSETTE DI GIUNZIONE+JB14/100.8	=CASSETTE DI GIUNZIONE+JB14-X1:10:A	JB14-AQT4/S2 FG16OH2M16 24G1.5 mm²	2 1.5 mm²		7	BU 1 mm²	-A506:X10:4	UT 2,5-MT
					8			UT 2,5-MT
					9			UT 2,5-MT
=CASSETTE DI GIUNZIONE+JB14/100.7	=CASSETTE DI GIUNZIONE+JB14-X1:16:A	JB14-AQT4/S2 FG16OH2M16 24G1.5 mm²	3 1.5 mm²		10	BU 1 mm²	-A506:X10:2	UT 2,5-MT
=CASSETTE DI GIUNZIONE+JB14/101.2	=CASSETTE DI GIUNZIONE+JB14-X1:17:A	JB14-AQT4/S2 FG16OH2M16 24G1.5 mm²	4 1.5 mm²		11	BU 1 mm²	-A506:X10:6	UT 2,5-MT
=CASSETTE DI GIUNZIONE+JB14/101.3	=CASSETTE DI GIUNZIONE+JB14-X1:11:A	JB14-AQT4/S2 FG16OH2M16 24G1.5 mm²	5 1.5 mm²		12	BU 1 mm²	-A506:X10:8	UT 2,5-MT
=CASSETTE DI GIUNZIONE+JB14/101.4	=CASSETTE DI GIUNZIONE+JB14-X1:18:A	JB14-AQT4/S2 FG16OH2M16 24G1.5 mm²	6 1.5 mm²		13	BU 1 mm²	-A506:X10:9	UT 2,5-MT
=CASSETTE DI GIUNZIONE+JB14/101.5	=CASSETTE DI GIUNZIONE+JB14-X1:19:A	JB14-AQT4/S2 FG16OH2M16 24G1.5 mm²	7 1.5 mm²		14	BU 1 mm²	-A506:X10:10	UT 2,5-MT
=CASSETTE DI GIUNZIONE+JB14/101.6	=CASSETTE DI GIUNZIONE+JB14-X1:20:A	JB14-AQT4/S2 FG16OH2M16 24G1.5 mm²	8 1.5 mm²		15	BU 1 mm²	-A506:X10:13	UT 2,5-MT
=CASSETTE DI GIUNZIONE+JB14/101.7	=CASSETTE DI GIUNZIONE+JB14-X1:21:A	JB14-AQT4/S2 FG16OH2M16 24G1.5 mm²	9 1.5 mm²		16	BU 1 mm²	-A506:X10:14	UT 2,5-MT
=CASSETTE DI GIUNZIONE+JB14/102.2	=CASSETTE DI GIUNZIONE+JB14-X1:22:A	JB14-AQT4/S2 FG16OH2M16 24G1.5 mm²	10 1.5 mm²		17	BU 1 mm²	-A506:X10:21	UT 2,5-MT
=CASSETTE DI GIUNZIONE+JB14/102.2	=CASSETTE DI GIUNZIONE+JB14-X1:23:A	JB14-AQT4/S2 FG16OH2M16 24G1.5 mm²	11 1.5 mm²		18	BU 1 mm²	-A506:X10:22	UT 2,5-MT
					19	BU 1 mm²	-U406_1:44	UT 2,5-MT
=CASSETTE DI GIUNZIONE+JB14/102.3	=CASSETTE DI GIUNZIONE+JB14-X1:24:A	JB14-AQT4/S2 FG16OH2M16 24G1.5 mm²	12 1.5 mm²		20	BU 1 mm²	-U406_1:43	UT 2,5-MT
=CASSETTE DI GIUNZIONE+JB14/102.4	=CASSETTE DI GIUNZIONE+JB14-X1:25:A	JB14-AQT4/S2 FG16OH2M16 24G1.5 mm²	13 1.5 mm²		21	BU 1 mm²	-U406_1:42	UT 2,5-MT
=CASSETTE DI GIUNZIONE+JB14/102.4	=CASSETTE DI GIUNZIONE+JB14-X1:26:A	JB14-AQT4/S2 FG16OH2M16 24G1.5 mm²	14 1.5 mm²		22	BU 1 mm²	-U406_1:41	UT 2,5-MT
					23	BU 1 mm²	-U406_2:G4	UT 2,5-MT
=CASSETTE DI GIUNZIONE+JB14/102.5	=CASSETTE DI GIUNZIONE+JB14-X1:27:A	JB14-AQT4/S2 FG16OH2M16 24G1.5 mm²	15 1.5 mm²		24	BU 1 mm²	-U406_2:G3	UT 2,5-MT
=CASSETTE DI GIUNZIONE+JB14/102.5	=CASSETTE DI GIUNZIONE+JB14-X1:28:A	JB14-AQT4/S2 FG16OH2M16 24G1.5 mm²	16 1.5 mm²		25	BU 1 mm²	-U406_2:G2	UT 2,5-MT

Confidential, all rights reserved ISO 16016
No part of this document may be reproduced, stored in a retrieval system, or transmitted , in any form or by any means, without prior permission. All rights reserved in the event of the granting of a patent or the registration of a utility model or design. Offenders will be held liable for the payment of damages.
Vertraulich, alle Rechte vorbehalten ISO 16016

Rev.	Descrizione Modifiche	Data	Nome

S.Massenza gr.4
-
Codeword/Unit

Dis. S.Jurak
Con. T.Trogrlić
Appr. P.Kovač

F
Release note

Hydro Dolomiti energia

VOITH

Armadio Quadro Turbina

Titolo
Schema morsetti =AQT+AQT-XG406

Sales Order

Turbina N.

Disegno N.

Cliente N°

Foglio 459

Segue - 460

Schema morsetti

Striscia di prese

=AQT+AQT-XG406

LATO A								LATO B	
Posizionamento	Designazione destinazione	Nome e tipo di cavo	Conduttore	Ponticello			Cablaggio	Designazione destinazione	Tipo di morsetto
=CASSETTE DI GIUNZIONE+JB14/102.5	=CASSETTE DI GIUNZIONE+JB14-X1:29:A	JB14-AQT4/S2 FG16OH2M16 24G1.5 mm²	17 1.5 mm²	'		26	BU 1 mm²	-U406_2:G1	UT 2,5-MT
				'		27	BU 1 mm²	-U406_3:G4	UT 2,5-MT
=CASSETTE DI GIUNZIONE+JB14/102.6	=CASSETTE DI GIUNZIONE+JB14-X1:30:A	JB14-AQT4/S2 FG16OH2M16 24G1.5 mm²	18 1.5 mm²	'		28	BU 1 mm²	-U406_3:G3	UT 2,5-MT
=CASSETTE DI GIUNZIONE+JB14/102.6	=CASSETTE DI GIUNZIONE+JB14-X1:31:A	JB14-AQT4/S2 FG16OH2M16 24G1.5 mm²	19 1.5 mm²	'		29	BU 1 mm²	-U406_3:G2	UT 2,5-MT
=CASSETTE DI GIUNZIONE+JB14/102.6	=CASSETTE DI GIUNZIONE+JB14-X1:32:A	JB14-AQT4/S2 FG16OH2M16 24G1.5 mm²	20 1.5 mm²	'		30	BU 1 mm²	-U406_3:G1	UT 2,5-MT

Vertraulich, alle Rechte vorbehalten ISO 16016
Confidential, all rights reserved ISO 16016
No part of this document may be reproduced, stored in a retrieval system, or transmitted , in any form or by any means, without prior permission. All rights reserved in the event of the granting of a patent or the registration of a utility model or design. Offenders will be held liable for the payment of damages.

Rev.	Descrizione Modifiche	Data	Nome

S.Massenza gr.4
-
Codeword/Unit

Dis.	S.Jurak	
Con.	T.Trogrlić	
Appr.	P.Kovač	

F
Release note

Hydro Dolomiti energia

VOITH

Armadio Quadro Turbina

Titolo Schema morsetti =AQT+AQT-XG406

Sales Order

Turbina N.

Disegno N.

Cliente N°

Foglio 460

Segue - 461

Schema morsetti

Striscia di prese

=AQT+AQT-XG407

LATO A						LATO B		
Posizionamento	Designazione destinazione	Nome e tipo di cavo	Conduttore	Ponticello		Cablaggio	Designazione destinazione	Tipo di morsetto
					1	BU 1 mm²	-FC58:OUT+:3	UT 2,5-MT
					2	BU 1 mm²	-A507:X10:41	UT 2,5-MT
					4	WH 1 mm²	-X16:5	UT 2,5-MT
					5	WH 1 mm²	-A507:X10:44	UT 2,5-MT
					7	BU 1 mm²	-U407_1:G4	UT 2,5-MT
					11	BU 1 mm²	-U407_2:G4	UT 2,5-MT
					15	BU 1 mm²	-U407_3:44	UT 2,5-MT
					19	BU 1 mm²	-U407_4:44	UT 2,5-MT
					23	BU 1 mm²	-U407_5:44	UT 2,5-MT
=CASSETTE DI GIUNZIONE+JB15/100.4	=CASSETTE DI GIUNZIONE+JB15-X1:2:B	JB15-AQT4/S2 FG16OH2M16 24G1.5 mm²	1 1.5 mm²		3			UT 2,5-MT
=CASSETTE DI GIUNZIONE+JB15/100.4	=CASSETTE DI GIUNZIONE+JB15-X1:4:B	JB15-AQT4/S2 FG16OH2M16 24G1.5 mm²	2 1.5 mm²		6	BU 1 mm²	-A507:X10:36	UT 2,5-MT
=CASSETTE DI GIUNZIONE+JB14/102.7	=CASSETTE DI GIUNZIONE+JB14-X1:33:A	JB14-AQT4/S3 FG16OH2M16 24G1.5 mm²	1 1.5 mm²		8	BU 1 mm²	-U407_1:G3	UT 2,5-MT
=CASSETTE DI GIUNZIONE+JB14/102.7	=CASSETTE DI GIUNZIONE+JB14-X1:34:A	JB14-AQT4/S3 FG16OH2M16 24G1.5 mm²	2 1.5 mm²		9	BU 1 mm²	-U407_1:G2	UT 2,5-MT
=CASSETTE DI GIUNZIONE+JB14/103.2	=CASSETTE DI GIUNZIONE+JB14-X1:36:A	JB14-AQT4/S3 FG16OH2M16 24G1.5 mm²	4 1.5 mm²		12	BU 1 mm²	-U407_2:G3	UT 2,5-MT
=CASSETTE DI GIUNZIONE+JB14/103.2	=CASSETTE DI GIUNZIONE+JB14-X1:38:A	JB14-AQT4/S3 FG16OH2M16 24G1.5 mm²	6 1.5 mm²		14	BU 1 mm²	-U407_2:G1	UT 2,5-MT
=CASSETTE DI GIUNZIONE+JB14/103.3	=CASSETTE DI GIUNZIONE+JB14-X1:39:A	JB14-AQT4/S3 FG16OH2M16 24G1.5 mm²	7 1.5 mm²		16	BU 1 mm²	-U407_3:43	UT 2,5-MT
=CASSETTE DI GIUNZIONE+JB14/103.4	=CASSETTE DI GIUNZIONE+JB14-X1:41:A	JB14-AQT4/S3 FG16OH2M16 24G1.5 mm²	9 1.5 mm²		18	BU 1 mm²	-U407_3:41	UT 2,5-MT
=CASSETTE DI GIUNZIONE+JB14/103.4	=CASSETTE DI GIUNZIONE+JB14-X1:42:A	JB14-AQT4/S3 FG16OH2M16 24G1.5 mm²	10 1.5 mm²		20	BU 1 mm²	-U407_4:43	UT 2,5-MT
=CASSETTE DI GIUNZIONE+JB14/103.5	=CASSETTE DI GIUNZIONE+JB14-X1:43:A	JB14-AQT4/S3 FG16OH2M16 24G1.5 mm²	11 1.5 mm²		21	BU 1 mm²	-U407_4:42	UT 2,5-MT
=CASSETTE DI GIUNZIONE+JB14/103.5	=CASSETTE DI GIUNZIONE+JB14-X1:45:A	JB14-AQT4/S3 FG16OH2M16 24G1.5 mm²	13 1.5 mm²		24	BU 1 mm²	-U407_5:43	UT 2,5-MT
=CASSETTE DI GIUNZIONE+JB14/103.6	=CASSETTE DI GIUNZIONE+JB14-X1:47:A	JB14-AQT4/S3 FG16OH2M16 24G1.5 mm²	15 1.5 mm²		26	BU 1 mm²	-U407_5:41	UT 2,5-MT
=CASSETTE DI GIUNZIONE+JB14/103.7	=CASSETTE DI GIUNZIONE+JB14-X1:48:A	JB14-AQT4/S3 FG16OH2M16 24G1.5 mm²	16 1.5 mm²		28	BU 1 mm²	-U407_6:43	UT 2,5-MT
=CASSETTE DI GIUNZIONE+JB14/103.7	=CASSETTE DI GIUNZIONE+JB14-X1:49:A	JB14-AQT4/S3 FG16OH2M16 24G1.5 mm²	17 1.5 mm²		29	BU 1 mm²	-U407_6:42	UT 2,5-MT
=CASSETTE DI GIUNZIONE+JB15/100.4	=CASSETTE DI GIUNZIONE+JB15-X1:6:A	JB15-AQT4/S2 FG16OH2M16 24G1.5 mm²	3 1.5 mm²		35	BU 1 mm²	-A507:X10:34	UT 2,5-MT
=CASSETTE DI GIUNZIONE+JB14/102.8	=CASSETTE DI GIUNZIONE+JB14-X1:35:A	JB14-AQT4/S3 FG16OH2M16 24G1.5 mm²	3 1.5 mm²		10	BU 1 mm²	-U407_1:G1	UT 2,5-MT

Confidential, all rights reserved ISO 16016
No part of this document may be reproduced, stored in a retrieval system, or transmitted , in any form or by any means, without prior permission. All rights reserved in the event of the obtaining of a patent or the registration of a utility model or design. Offenders will be held liable for the payment of damages.
Vertraulich, alle Rechte vorbehalten ISO 16016

Rev.	Descrizione Modifiche	Data	Nome

S.Massenza gr.4
-
Codeword/Unit

Dis. S.Jurak
Con. T.Trogrlić
Appr. P.Kovač

F
Release note

Hydro Dolomiti energia

VOITH

Armadio Quadro Turbina

Titolo
Schema morsetti =AQT+AQT-XG407

Sales Order

Turbina N.

Disegno N.

Cliente N°

Foglio 461

Segue - 462

Schema morsetti

Striscia di prese

=AQT+AQT-XG407

LATO A								LATO B	
Posizionamento	Designazione destinazione	Nome e tipo di cavo	Conduttore	Ponticello			Cablaggio	Designazione destinazione	Tipo di morsetto
=CASSETTE DI GIUNZIONE+JB14/103.2	=CASSETTE DI GIUNZIONE+JB14-X1:37:A	JB14-AQT4/S3 FG16OH2M16 24G1.5 mm²	5 1.5 mm²	'		13	BU 1 mm²	-U407_2:G2	UT 2,5-MT
=CASSETTE DI GIUNZIONE+JB14/103.3	=CASSETTE DI GIUNZIONE+JB14-X1:40:A	JB14-AQT4/S3 FG16OH2M16 24G1.5 mm²	8 1.5 mm²	'		17	BU 1 mm²	-U407_3:42	UT 2,5-MT
=CASSETTE DI GIUNZIONE+JB14/103.5	=CASSETTE DI GIUNZIONE+JB14-X1:44:A	JB14-AQT4/S3 FG16OH2M16 24G1.5 mm²	12 1.5 mm²	'		22	BU 1 mm²	-U407_4:41	UT 2,5-MT
=CASSETTE DI GIUNZIONE+JB14/103.6	=CASSETTE DI GIUNZIONE+JB14-X1:46:A	JB14-AQT4/S3 FG16OH2M16 24G1.5 mm²	14 1.5 mm²	'		25	BU 1 mm²	-U407_5:42	UT 2,5-MT
=CASSETTE DI GIUNZIONE+JB14/103.7	=CASSETTE DI GIUNZIONE+JB14-X1:50:A	JB14-AQT4/S3 FG16OH2M16 24G1.5 mm²	18 1.5 mm²	'		30	BU 1 mm²	-U407_6:41	UT 2,5-MT
				'		27	BU 1 mm²	-U407_6:44	UT 2,5-MT
				'		31	BU 1 mm²	-U407_7:44	UT 2,5-MT
				'		32	BU 1 mm²	-U407_7:43	UT 2,5-MT
				'		33	BU 1 mm²	-U407_7:42	UT 2,5-MT
				'		34	BU 1 mm²	-U407_7:41	UT 2,5-MT
				'		36			UT 2,5-MT

Vertraulich, alle Rechte vorbehalten ISO 16016
Confidential, all rights reserved ISO 16016
No part of this document may be reproduced, stored in a retrieval system, or transmitted , in any form or by any means, without prior permission. All rights reserved in the event of the granting of a patent or the registration of a utility model or design. Offenders will be held liable for the payment of damages.

Rev.	Descrizione Modifiche	Data	Nome

S.Massenza gr.4
-
Codeword/Unit

Dis.	S.Jurak	
Con.	T.Trogrlić	
Appr.	P.Kovač	

F
Release note

Hydro Dolomiti energia

VOITH

Armadio Quadro Turbina

Titolo Schema morsetti =AQT+AQT-XG407

Sales Order

Turbina N.

Disegno N.

Cliente N°

Foglio 462

Segue - 463

Schema morsetti

Striscia di prese

=AQT+AQT-XG408

LATO A						LATO B		
Posizionamento	Designazione destinazione	Nome e tipo di cavo	Conduttore	Ponticello		Cablaggio	Designazione destinazione	Tipo di morsetto
				•	1	BU 1 mm²	-FC58:OUT+:4	UT 2,5-MT
				•	2	BU 1 mm²	-A508:X10:41	UT 2,5-MT
				•	3			UT 2,5-MT
				•	4			UT 2,5-MT
				•	5	WH 1 mm²	-X16:6	UT 2,5-MT
				•	6	WH 1 mm²	-A508:X10:44	UT 2,5-MT
				•	7			UT 2,5-MT
				•	8			UT 2,5-MT
				'	13	BU 1 mm²	-U408_1:G4	UT 2,5-MT
				'	17	BU 1 mm²	-U408_2:44	UT 2,5-MT
				'	21	BU 1 mm²	-U408_3:44	UT 2,5-MT
=CASSETTE DI GIUNZIONE+JB15/100.5	=CASSETTE DI GIUNZIONE+JB15-X1:7:A	JB15-AQT4/S2 FG16OH2M16 24G1.5 mm²	4 1.5 mm²	'	9	BU 1 mm²	-A508:X10:1	UT 2,5-MT
=CASSETTE DI GIUNZIONE+JB15/100.7	=CASSETTE DI GIUNZIONE+JB15-X1:9:A	JB15-AQT4/S2 FG16OH2M16 24G1.5 mm²	6 1.5 mm²	'	11	BU 1 mm²	-A508:X10:5	UT 2,5-MT
=CASSETTE DI GIUNZIONE+JB15/120.2	=CASSETTE DI GIUNZIONE+JB15-X1:11:A	JB15-AQT4/S2 FG16OH2M16 24G1.5 mm²	8 1.5 mm²	'	14	BU 1 mm²	-U408_1:G3	UT 2,5-MT
=CASSETTE DI GIUNZIONE+JB15/120.3	=CASSETTE DI GIUNZIONE+JB15-X1:12:A	JB15-AQT4/S2 FG16OH2M16 24G1.5 mm²	9 1.5 mm²	'	15	BU 1 mm²	-U408_1:G2	UT 2,5-MT
=CASSETTE DI GIUNZIONE+JB15/120.3	=CASSETTE DI GIUNZIONE+JB15-X1:14:A	JB15-AQT4/S2 FG16OH2M16 24G1.5 mm²	11 1.5 mm²	'	18	BU 1 mm²	-U408_2:43	UT 2,5-MT
=CASSETTE DI GIUNZIONE+JB15/120.4	=CASSETTE DI GIUNZIONE+JB15-X1:15:A	JB15-AQT4/S2 FG16OH2M16 24G1.5 mm²	12 1.5 mm²	'	19	BU 1 mm²	-U408_2:42	UT 2,5-MT
=CASSETTE DI GIUNZIONE+JB15/120.5	=CASSETTE DI GIUNZIONE+JB15-X1:17:A	JB15-AQT4/S2 FG16OH2M16 24G1.5 mm²	14 1.5 mm²	'	22	BU 1 mm²	-U408_3:43	UT 2,5-MT
=CASSETTE DI GIUNZIONE+JB15/120.5	=CASSETTE DI GIUNZIONE+JB15-X1:18:A	JB15-AQT4/S2 FG16OH2M16 24G1.5 mm²	15 1.5 mm²	'	23	BU 1 mm²	-U408_3:42	UT 2,5-MT
=CASSETTE DI GIUNZIONE+JB15/100.5	=CASSETTE DI GIUNZIONE+JB15-X1:8:A	JB15-AQT4/S2 FG16OH2M16 24G1.5 mm²	5 1.5 mm²	'	10	BU 1 mm²	-A508:X10:2	UT 2,5-MT
=CASSETTE DI GIUNZIONE+JB15/100.7	=CASSETTE DI GIUNZIONE+JB15-X1:10:A	JB15-AQT4/S2 FG16OH2M16 24G1.5 mm²	7 1.5 mm²	'	12	BU 1 mm²	-A508:X10:6	UT 2,5-MT
=CASSETTE DI GIUNZIONE+JB15/120.3	=CASSETTE DI GIUNZIONE+JB15-X1:13:A	JB15-AQT4/S2 FG16OH2M16 24G1.5 mm²	10 1.5 mm²	'	16	BU 1 mm²	-U408_1:G1	UT 2,5-MT
=CASSETTE DI GIUNZIONE+JB15/120.4	=CASSETTE DI GIUNZIONE+JB15-X1:16:A	JB15-AQT4/S2 FG16OH2M16 24G1.5 mm²	13 1.5 mm²	'	20	BU 1 mm²	-U408_2:41	UT 2,5-MT
=CASSETTE DI GIUNZIONE+JB15/120.5	=CASSETTE DI GIUNZIONE+JB15-X1:19:A	JB15-AQT4/S2 FG16OH2M16 24G1.5 mm²	16 1.5 mm²	'	24	BU 1 mm²	-U408_3:41	UT 2,5-MT
				'	25	BU 1 mm²	-A508:X10:26	UT 2,5-MT

Vertraulich, alle Rechte vorbehalten ISO 16016
Confidential, all rights reserved ISO 16016
No part of this document may be reproduced, stored in a retrieval system, or transmitted , in any form or by any means, without prior permission. All rights reserved in the event of the granting of a patent or the registration of a utility model or design. Offenders will be held liable for the payment of damages.

Rev.	Descrizione Modifiche	Data	Nome

S.Massenza gr.4
-
Codeword/Unit

Dis. S.Jurak
Con. T.Trogrlić
Appr. P.Kovač

F
Release note

Hydro Dolomiti energia

VOITH

Armadio Quadro Turbina

Titolo
Schema morsetti =AQT+AQT-XG408

Sales Order

Turbina N.

Disegno N.

Cliente N°

Foglio 463

Segue - 464

Schema morsetti

Striscia di prese

=AQT+AQT-XG408

LATO A							LATO B	
Posizionamento	Designazione destinazione	Nome e tipo di cavo	Conduttore	Ponticello		Cablaggio	Designazione destinazione	Tipo di morsetto
				'	26	BU 1 mm²	-A508:X10:28	UT 2,5-MT
				'	27	BU 1 mm²	-A508:X10:30	UT 2,5-MT
				'	28	BU 1 mm²	-A508:X10:32	UT 2,5-MT
/134.7	=SPOSTAMENTI ALBERO+SPOSTAMENTI	ST4-AQT4/S3 FG16OH2M16 5G1.5 mm²	1 1.5 mm²	'	29	BU 1 mm²	-A508:X10:34	UT 2,5-MT
/134.8	=SPOSTAMENTI ALBERO+SPOSTAMENTI	ST4-AQT4/S3 FG16OH2M16 5G1.5 mm²	2 1.5 mm²	'	30	BU 1 mm²	-A508:X10:36	UT 2,5-MT

Vertraulich, alle Rechte vorbehalten ISO 16016
Confidential, all rights reserved ISO 16016
No part of this document may be reproduced, stored in a retrieval system, or transmitted , in any form or by any means, without prior permission. All rights reserved in the event of the granting of a patent or the registration of a utility model or design. Offenders will be held liable for the payment of damages.

Rev.	Descrizione Modifiche	Data	Nome

S.Massenza gr.4
-
Codeword/Unit

Dis.	S.Jurak	
Con.	T.Trogrlić	
Appr.	P.Kovač	

F
Release note

Hydro Dolomiti energia

VOITH

Armadio Quadro Turbina

Titolo Schema morsetti =AQT+AQT-XG408

Sales Order

Turbina N.

Disegno N.

Cliente N°

Foglio 464

Segue - 465

Schema morsetti

Striscia di prese

=AQT+AQT-XG409

LATO A						LATO B		
Posizionamento	Designazione destinazione	Nome e tipo di cavo	Conduttore	Ponticello		Cablaggio	Designazione destinazione	Tipo di morsetto
				•	1	BU 1 mm²	-FC58:OUT+:5	UT 2,5-MT
				•	2	BU 1 mm²	-A509:X10:41	UT 2,5-MT
				•	3			UT 2,5-MT
				•	4			UT 2,5-MT
				•	5	WH 1 mm²	-X16:7	UT 2,5-MT
				•	6	WH 1 mm²	-A509:X10:44	UT 2,5-MT
				•	7			UT 2,5-MT
				•	8			UT 2,5-MT
/135.3	=??+??-X?:??:A			'	11	BU 1 mm²	-A509:X10:5	UT 2,5-MT
/135.4	=??+??-X?:??:A			'	12	BU 1 mm²	-A509:X10:6	UT 2,5-MT
/135.5	=??+??-X?:??:A			'	13	BU 1 mm²	-A509:X10:9	UT 2,5-MT
/135.5	=??+??-X?:??:A			'	14	BU 1 mm²	-A509:X10:10	UT 2,5-MT
/135.7	=??+??-X?:??:A			'	15	BU 1 mm²	-U409_1:44	UT 2,5-MT
/135.7	=??+??-X?:??:A			'	16	BU 1 mm²	-U409_1:43	UT 2,5-MT
/135.7	=??+??-X?:??:A			'	17	BU 1 mm²	-U409_1:42	UT 2,5-MT
/135.8	=??+??-X?:??:A			'	18	BU 1 mm²	-U409_1:41	UT 2,5-MT
/136.2	=??+??-X?:??:A			'	19	BU 1 mm²	-U409_2:44	UT 2,5-MT
/136.2	=??+??-X?:??:A			'	20	BU 1 mm²	-U409_2:43	UT 2,5-MT
/136.2	=??+??-X?:??:A			'	21	BU 1 mm²	-U409_2:42	UT 2,5-MT
/136.3	=??+??-X?:??:A			'	22	BU 1 mm²	-U409_2:41	UT 2,5-MT
/136.3	=??+??-X?:??:A			'	23	BU 1 mm²	-U409_3:44	UT 2,5-MT
=CASSETTE DI GIUNZIONE+JB14/104.4	=CASSETTE DI GIUNZIONE+JB14-X2:5:A	JB14-AQT4/S4 FG16OH2M16 7G1.5 mm²	1 1.5 mm²	'	9	BU 1 mm²	-A509:X10:2	UT 2,5-MT
/136.4	=??+??-X?:??:A			'	24	BU 1 mm²	-U409_3:43	UT 2,5-MT
=CASSETTE DI GIUNZIONE+JB14/104.4	=CASSETTE DI GIUNZIONE+JB14-X2:6:A	JB14-AQT4/S4 FG16OH2M16 7G1.5 mm²	2 1.5 mm²	'	10	BU 1 mm²	-A509:X10:4	UT 2,5-MT
/136.4	=??+??-X?:??:A			'	25	BU 1 mm²	-U409_3:42	UT 2,5-MT

Vertraulich, alle Rechte vorbehalten ISO 16016
Confidential, all rights reserved ISO 16016
No part of this document may be reproduced, stored in a retrieval system, or transmitted , in any form or by any means, without prior permission. All rights reserved in the event of the granting of a patent or the registration of a utility model or design. Offenders will be held liable for the payment of damages.

Rev.	Descrizione Modifiche	Data	Nome

S.Massenza gr.4
-
Codeword/Unit

Dis. S.Jurak
Con. T.Trogrlić
Appr. P.Kovač

F
Release note

Hydro Dolomiti energia

VOITH

Armadio Quadro Turbina

Titolo
Schema morsetti =AQT+AQT-XG409

Sales Order

Turbina N.

Disegno N.

Cliente N°

Foglio 465

Segue - 466

Schema morsetti

Striscia di prese

=AQT+AQT-XG409

LATO A								LATO B		
Posizionamento	Designazione destinazione	Nome e tipo di cavo	Conduttore	Ponticello			Cablaggio	Designazione destinazione	Tipo di morsetto
/136.4	=??+??-X?:??:A			'		26	BU 1 mm²	-U409_3:41	UT 2,5-MT
				'		27	BU 1 mm²	-U409_4:44	UT 2,5-MT
				'		28	BU 1 mm²	-U409_4:43	UT 2,5-MT
				'		29	BU 1 mm²	-U409_4:42	UT 2,5-MT
				'		30	BU 1 mm²	-U409_4:41	UT 2,5-MT
				'		31	BU 1 mm²	-U409_5:44	UT 2,5-MT
/136.7	21	A4-AQT4/S2 FG16OH2M16 24G1.5 mm²	1 1.5 mm²	'		32	BU 1 mm²	-U409_5:43	UT 2,5-MT
/136.7	22	A4-AQT4/S2 FG16OH2M16 24G1.5 mm²	2 1.5 mm²	'		33	BU 1 mm²	-U409_5:42	UT 2,5-MT
/136.8	23	A4-AQT4/S2 FG16OH2M16 24G1.5 mm²	3 1.5 mm²	'		34	BU 1 mm²	-U409_5:41	UT 2,5-MT

Confidential, all rights reserved ISO 16016
No part of this document may be reproduced, stored in a retrieval system, or transmitted , in any form or by any means, without prior permission. All rights reserved in the event of the granting of a patent or the registration of a utility model or design. Offenders will be held liable for the payment of damages.
Vertraulich, alle Rechte vorbehalten ISO 16016

Rev.	Descrizione Modifiche	Data	Nome

S.Massenza gr.4
-
Codeword/Unit

Dis.	S.Jurak	
Con.	T.Trogrlić	
Appr.	P.Kovač	

F
Release note

Hydro Dolomiti energia

VOITH

Armadio Quadro Turbina

Titolo Schema morsetti =AQT+AQT-XG409

Sales Order

Turbina N.

Disegno N.

Cliente N°

Foglio 466

Segue - 467

Schema morsetti

Striscia di prese

=AQT+AQT-XG410

LATO A						LATO B		
Posizionamento	Designazione destinazione	Nome e tipo di cavo	Conduttore	Ponticello		Cablaggio	Designazione destinazione	Tipo di morsetto
					1	BU 1 mm²	-FC58:OUT+:6	UT 2,5-MT
					2	BU 1 mm²	-A510:X10:41	UT 2,5-MT
					3			UT 2,5-MT
					4	WH 1 mm²	-X16:8	UT 2,5-MT
					5	WH 1 mm²	-A510:X10:44	UT 2,5-MT
					6			UT 2,5-MT
					7	BU 1 mm²	-U410_1:44	UT 2,5-MT
/137.2	24	A4-AQT4/S2 FG16OH2M16 24G1.5 mm²	4 1.5 mm²		8	BU 1 mm²	-U410_1:43	UT 2,5-MT
/137.2	25	A4-AQT4/S2 FG16OH2M16 24G1.5 mm²	5 1.5 mm²		9	BU 1 mm²	-U410_1:42	UT 2,5-MT
/137.3	26	A4-AQT4/S2 FG16OH2M16 24G1.5 mm²	6 1.5 mm²		10	BU 1 mm²	-U410_1:41	UT 2,5-MT
					11	BU 1 mm²	-U410_2:44	UT 2,5-MT
/137.4	27	A4-AQT4/S2 FG16OH2M16 24G1.5 mm²	7 1.5 mm²		12	BU 1 mm²	-U410_2:43	UT 2,5-MT
/137.4	28	A4-AQT4/S2 FG16OH2M16 24G1.5 mm²	8 1.5 mm²		13	BU 1 mm²	-U410_2:42	UT 2,5-MT
/137.4	29	A4-AQT4/S2 FG16OH2M16 24G1.5 mm²	9 1.5 mm²		14	BU 1 mm²	-U410_2:41	UT 2,5-MT
					15	BU 1 mm²	-U410_3:44	UT 2,5-MT
/137.5	31	A4-AQT4/S2 FG16OH2M16 24G1.5 mm²	10 1.5 mm²		16	BU 1 mm²	-U410_3:43	UT 2,5-MT
/137.6	32	A4-AQT4/S2 FG16OH2M16 24G1.5 mm²	11 1.5 mm²		17	BU 1 mm²	-U410_3:42	UT 2,5-MT
/137.6	33	A4-AQT4/S2 FG16OH2M16 24G1.5 mm²	12 1.5 mm²		18	BU 1 mm²	-U410_3:41	UT 2,5-MT
					19	BU 1 mm²	-U410_4:44	UT 2,5-MT
/137.7	34	A4-AQT4/S2 FG16OH2M16 24G1.5 mm²	13 1.5 mm²		20	BU 1 mm²	-U410_4:43	UT 2,5-MT
/137.7	35	A4-AQT4/S2 FG16OH2M16 24G1.5 mm²	14 1.5 mm²		21	BU 1 mm²	-U410_4:42	UT 2,5-MT
/137.8	36	A4-AQT4/S2 FG16OH2M16 24G1.5 mm²	15 1.5 mm²		22	BU 1 mm²	-U410_4:41	UT 2,5-MT
					23	BU 1 mm²	-U410_5:44	UT 2,5-MT
/138.2	37	A4-AQT4/S3 FG16OH2M16 24G1.5 mm²	1 1.5 mm²		24	BU 1 mm²	-U410_5:43	UT 2,5-MT
/138.2	38	A4-AQT4/S3 FG16OH2M16 24G1.5 mm²	2 1.5 mm²		25	BU 1 mm²	-U410_5:42	UT 2,5-MT

Confidential, all rights reserved ISO 16016
No part of this document may be reproduced, stored in a retrieval system, or transmitted , in any form or by any means, without prior permission. All rights reserved in the event of the granting of a patent or the registration of a utility model or design. Offenders will be held liable for the payment of damages.
Vertraulich, alle Rechte vorbehalten ISO 16016

Rev.	Descrizione Modifiche	Data	Nome

S.Massenza gr.4
-
Codeword/Unit

Dis. S.Jurak
Con. T.Trogrlić
Appr. P.Kovač

F
Release note

Hydro Dolomiti energia

VOITH

Armadio Quadro Turbina

Titolo
Schema morsetti =AQT+AQT-XG410

Sales Order

Turbina N.

Disegno N.

Cliente N°

Foglio 467

Segue - 468

Schema morsetti

Striscia di prese

=AQT+AQT-XG410

LATO A							LATO B	
Posizionamento	Designazione destinazione	Nome e tipo di cavo	Conduttore	Ponticello		Cablaggio	Designazione destinazione	Tipo di morsetto
/138.3	39	A4-AQT4/S3 FG16OH2M16 24G1.5 mm²	3 1.5 mm²	'	26	BU 1 mm²	-U410_5:41	UT 2,5-MT
				'	27	BU 1 mm²	-U410_6:44	UT 2,5-MT
/138.4	1	A4-AQT4/S3 FG16OH2M16 24G1.5 mm²	4 1.5 mm²	'	28	BU 1 mm²	-U410_6:43	UT 2,5-MT
/138.4	2	A4-AQT4/S3 FG16OH2M16 24G1.5 mm²	5 1.5 mm²	'	29	BU 1 mm²	-U410_6:42	UT 2,5-MT
/138.4	3	A4-AQT4/S3 FG16OH2M16 24G1.5 mm²	6 1.5 mm²	'	30	BU 1 mm²	-U410_6:41	UT 2,5-MT
				'	31	BU 1 mm²	-U410_7:44	UT 2,5-MT
/138.5	4	A4-AQT4/S3 FG16OH2M16 24G1.5 mm²	7 1.5 mm²	'	32	BU 1 mm²	-U410_7:43	UT 2,5-MT
/138.6	5	A4-AQT4/S3 FG16OH2M16 24G1.5 mm²	8 1.5 mm²	'	33	BU 1 mm²	-U410_7:42	UT 2,5-MT
/138.6	6	A4-AQT4/S3 FG16OH2M16 24G1.5 mm²	9 1.5 mm²	'	34	BU 1 mm²	-U410_7:41	UT 2,5-MT
				'	35	BU 1 mm²	-U410_8:44	UT 2,5-MT
/138.7	7	A4-AQT4/S3 FG16OH2M16 24G1.5 mm²	10 1.5 mm²	'	36	BU 1 mm²	-U410_8:43	UT 2,5-MT
/138.7	8	A4-AQT4/S3 FG16OH2M16 24G1.5 mm²	11 1.5 mm²	'	37	BU 1 mm²	-U410_8:42	UT 2,5-MT
/138.8	9	A4-AQT4/S3 FG16OH2M16 24G1.5 mm²	12 1.5 mm²	'	38	BU 1 mm²	-U410_8:41	UT 2,5-MT

Vertraulich, alle Rechte vorbehalten ISO 16016
Confidential, all rights reserved ISO 16016
No part of this document may be reproduced, stored in a retrieval system, or transmitted , in any form or by any means, without prior permission. All rights reserved in the event of the granting of a patent or the registration of a utility model or design. Offenders will be held liable for the payment of damages.

Rev.	Descrizione Modifiche	Data	Nome

S.Massenza gr.4
-
Codeword/Unit

Dis. S.Jurak
Con. T.Trogrlić
Appr. P.Kovač

F
Release note

Hydro Dolomiti energia

VOITH

Armadio Quadro Turbina

Titolo Schema morsetti =AQT+AQT-XG410

Sales Order

Turbina N.

Disegno N.

Cliente N°

Foglio 468

Segue - 469

Schema morsetti

Striscia di prese

=AQT+AQT-XG411

LATO A						LATO B	
Posizionamento	Designazione destinazione	Nome e tipo di cavo	Conduttore	Ponticello		Cablaggio	Designazione destinazione	Tipo di morsetto
					1	BU 1 mm²	-FC58:OUT+:7	UT 2,5-MT
					2	BU 1 mm²	-A511:X10:41	UT 2,5-MT
					3			UT 2,5-MT
					4	WH 1 mm²	-X16:9	UT 2,5-MT
					5	WH 1 mm²	-A511:X10:44	UT 2,5-MT
					6			UT 2,5-MT
					7	BU 1 mm²	-U411_1:44	UT 2,5-MT
/139.2	101	A4-AQT4/S3 FG16OH2M16 24G1.5 mm²	13 1.5 mm²		8	BU 1 mm²	-U411_1:43	UT 2,5-MT
/139.2	102	A4-AQT4/S3 FG16OH2M16 24G1.5 mm²	14 1.5 mm²		9	BU 1 mm²	-U411_1:42	UT 2,5-MT
/139.3	103	A4-AQT4/S3 FG16OH2M16 24G1.5 mm²	15 1.5 mm²		10	BU 1 mm²	-U411_1:41	UT 2,5-MT
					11	BU 1 mm²	-U411_2:44	UT 2,5-MT
/139.4	104	A4-AQT4/S3 FG16OH2M16 24G1.5 mm²	16 1.5 mm²		12	BU 1 mm²	-U411_2:43	UT 2,5-MT
/139.4	105	A4-AQT4/S3 FG16OH2M16 24G1.5 mm²	17 1.5 mm²		13	BU 1 mm²	-U411_2:42	UT 2,5-MT
/139.4	106	A4-AQT4/S3 FG16OH2M16 24G1.5 mm²	18 1.5 mm²		14	BU 1 mm²	-U411_2:41	UT 2,5-MT
					15	BU 1 mm²	-U411_3:44	UT 2,5-MT
/139.5	113	A4-AQT4/S4 FG16OH2M16 24G1.5 mm²	1 1.5 mm²		16	BU 1 mm²	-U411_3:43	UT 2,5-MT
/139.6	114	A4-AQT4/S4 FG16OH2M16 24G1.5 mm²	2 1.5 mm²		17	BU 1 mm²	-U411_3:42	UT 2,5-MT
/139.6	115	A4-AQT4/S4 FG16OH2M16 24G1.5 mm²	3 1.5 mm²		18	BU 1 mm²	-U411_3:41	UT 2,5-MT
					19	BU 1 mm²	-U411_4:44	UT 2,5-MT
/139.7	116	A4-AQT4/S4 FG16OH2M16 24G1.5 mm²	4 1.5 mm²		20	BU 1 mm²	-U411_4:43	UT 2,5-MT
/139.7	117	A4-AQT4/S4 FG16OH2M16 24G1.5 mm²	5 1.5 mm²		21	BU 1 mm²	-U411_4:42	UT 2,5-MT
/139.8	118	A4-AQT4/S4 FG16OH2M16 24G1.5 mm²	6 1.5 mm²		22	BU 1 mm²	-U411_4:41	UT 2,5-MT
					23	BU 1 mm²	-U411_5:44	UT 2,5-MT
/140.2	119	A4-AQT4/S4 FG16OH2M16 24G1.5 mm²	7 1.5 mm²		24	BU 1 mm²	-U411_5:43	UT 2,5-MT
/140.2	120	A4-AQT4/S4 FG16OH2M16 24G1.5 mm²	8 1.5 mm²		25	BU 1 mm²	-U411_5:42	UT 2,5-MT

Confidential, all rights reserved ISO 16016
No part of this document may be reproduced, stored in a retrieval system, or transmitted , in any form or by any means, without prior permission. All rights reserved in the event of the granting of a patent or the registration of a utility model or design. Offenders will be held liable for the payment of damages.
Vertraulich, alle Rechte vorbehalten ISO 16016

Rev.	Descrizione Modifiche	Data	Nome

S.Massenza gr.4
-
Codeword/Unit

Dis. S.Jurak
Con. T.Trogrlić
Appr. P.Kovač

F
Release note

Hydro Dolomiti energia

VOITH

Armadio Quadro Turbina

Titolo
Schema morsetti =AQT+AQT-XG411

Sales Order

Turbina N.

Disegno N.

Cliente N°

Foglio 469

Segue - 470

Schema morsetti

Striscia di prese

=AQT+AQT-XG411

LATO A						LATO B	
Posizionamento	Designazione destinazione	Nome e tipo di cavo	Conduttore	Ponticello		Cablaggio	Designazione destinazione	Tipo di morsetto
/140.3	121	A4-AQT4/S4 FG16OH2M16 24G1.5 mm²	9 1.5 mm²	'	26	BU 1 mm²	-U411_5:41	UT 2,5-MT
				'	27	BU 1 mm²	-U411_6:44	UT 2,5-MT
/140.4	122	A4-AQT4/S4 FG16OH2M16 24G1.5 mm²	10 1.5 mm²	'	28	BU 1 mm²	-U411_6:43	UT 2,5-MT
/140.4	123	A4-AQT4/S4 FG16OH2M16 24G1.5 mm²	11 1.5 mm²	'	29	BU 1 mm²	-U411_6:42	UT 2,5-MT
/140.4	124	A4-AQT4/S4 FG16OH2M16 24G1.5 mm²	12 1.5 mm²	'	30	BU 1 mm²	-U411_6:41	UT 2,5-MT
				'	31	BU 1 mm²	-U411_7:44	UT 2,5-MT
/140.5	=ALT+ALT-X?:??	A4-AQT4/S4 FG16OH2M16 24G1.5 mm²	13 1.5 mm²	'	32	BU 1 mm²	-U411_7:43	UT 2,5-MT
/140.6	=ALT+ALT-X?:??	A4-AQT4/S4 FG16OH2M16 24G1.5 mm²	14 1.5 mm²	'	33	BU 1 mm²	-U411_7:42	UT 2,5-MT
/140.6	=ALT+ALT-X?:??	A4-AQT4/S4 FG16OH2M16 24G1.5 mm²	15 1.5 mm²	'	34	BU 1 mm²	-U411_7:41	UT 2,5-MT
				'	35	BU 1 mm²	-U411_8:44	UT 2,5-MT
/140.7	=ALT+ALT-X?:??	A4-AQT4/S4 FG16OH2M16 24G1.5 mm²	16 1.5 mm²	'	36	BU 1 mm²	-U411_8:43	UT 2,5-MT
/140.7	=ALT+ALT-X?:??	A4-AQT4/S4 FG16OH2M16 24G1.5 mm²	17 1.5 mm²	'	37	BU 1 mm²	-U411_8:42	UT 2,5-MT
/140.8	=ALT+ALT-X?:??	A4-AQT4/S4 FG16OH2M16 24G1.5 mm²	18 1.5 mm²	'	38	BU 1 mm²	-U411_8:41	UT 2,5-MT

Confidential, all rights reserved ISO 16016
No part of this document may be reproduced, stored in a retrieval system, or transmitted , in any form or by any means, without prior permission. All rights reserved in the event of the granting of a patent or the registration of a utility model or design. Offenders will be held liable for the payment of damages.
Vertraulich, alle Rechte vorbehalten ISO 16016

Rev.	Descrizione Modifiche	Data	Nome

S.Massenza gr.4
-
Codeword/Unit

Dis. S.Jurak
Con. T.Trogrlić
Appr. P.Kovač

F
Release note

Hydro Dolomiti energia

VOITH

Armadio Quadro Turbina

Titolo Schema morsetti =AQT+AQT-XG411

Sales Order

Turbina N.

Disegno N.

Cliente N°

Foglio 470

Segue - 471

Schema morsetti

Striscia di prese

=AQT+AQT-XG412

LATO A						LATO B	
Posizionamento	Designazione destinazione	Nome e tipo di cavo	Conduttore	Ponticello		Cablaggio	Designazione destinazione	Tipo di morsetto
					1	BU 1 mm²	-FC58:OUT+:8	UT 2,5-MT
					2	BU 1 mm²	-A512:X10:41	UT 2,5-MT
					3			UT 2,5-MT
/142.4	10	JB10-AQT4/S4 FG16OH2M16 5G1.5 mm²	1 1.5 mm²		4			UT 2,5-MT
					6	WH 1 mm²	-X17:2	UT 2,5-MT
					7	WH 1 mm²	-A512:X10:44	UT 2,5-MT
					8			UT 2,5-MT
					12	BU 1 mm²	-U412_1:44	UT 2,5-MT
					13	BU 1 mm²	-U412_1:43	UT 2,5-MT
					14	BU 1 mm²	-U412_1:42	UT 2,5-MT
					15	BU 1 mm²	-U412_1:41	UT 2,5-MT
					16	BU 1 mm²	-U412_2:44	UT 2,5-MT
					17	BU 1 mm²	-U412_2:43	UT 2,5-MT
					18	BU 1 mm²	-U412_2:42	UT 2,5-MT
					19	BU 1 mm²	-U412_2:41	UT 2,5-MT
					20	BU 1 mm²	-U412_3:44	UT 2,5-MT
					21	BU 1 mm²	-U412_3:43	UT 2,5-MT
					22	BU 1 mm²	-U412_3:42	UT 2,5-MT
					23	BU 1 mm²	-U412_3:41	UT 2,5-MT
					24	BU 1 mm²	-U412_4:44	UT 2,5-MT
/142.4	=CASSETTE DI GIUNZIONE+JB10-X4:12	JB10-AQT4/S4 FG16OH2M16 5G1.5 mm²	3 1.5 mm²		30	BU 1 mm²	-A512:X10:26	UT 2,5-MT
=CASSETTE DI GIUNZIONE+JB16/130.4	=CASSETTE DI GIUNZIONE+JB16-X2:3:A	JB16-AQT4/S2 FG16OH2M16 12G1.5 mm²	8 1.5 mm²		32	BU 1 mm²	-A512:X10:34	UT 2,5-MT
=CASSETTE DI GIUNZIONE+JB14/104.6	=CASSETTE DI GIUNZIONE+JB14-X2:2:A	JB14-AQT4/S4 FG16OH2M16 7G1.5 mm²	3 1.5 mm²		5	6 1.5 mm²	=CASSETTE DI	UT 2,5-MT
					5			UT 2,5-MT
=CASSETTE DI GIUNZIONE+JB14/104.6	=CASSETTE DI GIUNZIONE+JB14-X2:3:A	JB14-AQT4/S4 FG16OH2M16 7G1.5 mm²	4 1.5 mm²		10	BU 1 mm²	-A512:X10:32	UT 2,5-MT

Confidential, all rights reserved ISO 16016
No part of this document may be reproduced, stored in a retrieval system, or transmitted , in any form or by any means, without prior permission. All rights reserved in the event of the granting of a patent or the registration of a utility model or design. Offenders will be held liable for the payment of damages.
Vertraulich, alle Rechte vorbehalten ISO 16016

Rev.	Descrizione Modifiche	Data	Nome

S.Massenza gr.4
-
Codeword/Unit

Dis. S.Jurak
Con. T.Trogrlić
Appr. P.Kovač

F
Release note

Hydro Dolomiti energia

VOITH

Armadio Quadro Turbina

Titolo
Schema morsetti =AQT+AQT-XG412

Sales Order

Turbina N.

Disegno N.

Cliente N°

Foglio 471

Segue - 472

Schema morsetti

Striscia di prese

=AQT+AQT-XG412

LATO A						LATO B		
Posizionamento	Designazione destinazione	Nome e tipo di cavo	Conduttore	Ponticello		Cablaggio	Designazione destinazione	Tipo di morsetto
=CASSETTE DI GIUNZIONE+JB16/130.5	=CASSETTE DI GIUNZIONE+JB16-X2:2:A	JB16-AQT4/S2 FG16OH2M16 12G1.5 mm²	7 1.5 mm²		11	BU 1 mm²	-A512:X10:36	UT 2,5-MT
					25	BU 1 mm²	-U412_4:43	UT 2,5-MT
=CASSETTE DI GIUNZIONE+JB14/104.5	=CASSETTE DI GIUNZIONE+JB14-X2:7:A	JB14-AQT4/S4 FG16OH2M16 7G1.5 mm²	5 1.5 mm²		31	BU 1 mm²	-A512:X10:30	UT 2,5-MT
					26	BU 1 mm²	-U412_4:42	UT 2,5-MT
					27	BU 1 mm²	-U412_4:41	UT 2,5-MT
					28	BU 1 mm²	-A512:X10:22	UT 2,5-MT
					29	BU 1 mm²	-A512:X10:24	UT 2,5-MT
/142.4	10	JB10-AQT4/S4 FG16OH2M16 5G1.5 mm²	2 1.5 mm²		9	BU 1 mm²	-A512:X10:28	UT 2,5-MT

Vertraulich, alle Rechte vorbehalten ISO 16016
Confidential, all rights reserved ISO 16016
No part of this document may be reproduced, stored in a retrieval system, or transmitted , in any form or by any means, without prior permission. All rights reserved in the event of the granting of a patent or the registration of a utility model or design. Offenders will be held liable for the payment of damages.

Rev.	Descrizione Modifiche	Data	Nome

S.Massenza gr.4
-
Codeword/Unit

Dis.	S.Jurak	
Con.	T.Trogrlić	
Appr.	P.Kovač	

F
Release note

Hydro Dolomiti energia

VOITH

Armadio Quadro Turbina

Titolo Schema morsetti =AQT+AQT-XG412

Sales Order

Turbina N.

Disegno N.

Cliente N°

Foglio 472

Segue - 473

Schema morsetti

Striscia di prese

=AQT+AQT-XG501

LATO A						LATO B	
Posizionamento	Designazione destinazione	Nome e tipo di cavo	Conduttore	Ponticello		Cablaggio	Designazione destinazione	Tipo di morsetto
					1	BU 1 mm²	-FC59:OUT+:1	UT 2,5-MT
					2	BU 1 mm²	-A601:X10:41	UT 2,5-MT
					4			UT 2,5-MT
					5	WH 1 mm²	-X17:3	UT 2,5-MT
					6	WH 1 mm²	-A601:X10:44	UT 2,5-MT
					8			UT 2,5-MT
					9			UT 2,5-MT
					11	BU 1 mm²	-A601:X10:6	UT 2,5-MT
					12	BU 1 mm²	-A601:X10:8	UT 2,5-MT
/143.5	=CASSETTE DI GIUNZIONE+JB09-X1:??	LUB4-AQT4/S2 FG16OH2M16 12G1.5 mm²	1 1.5 mm²		13	BU 1 mm²	-A601:X10:10	UT 2,5-MT
/143.6	=CASSETTE DI GIUNZIONE+JB09-X1:??	LUB4-AQT4/S2 FG16OH2M16 12G1.5 mm²	2 1.5 mm²		14	BU 1 mm²	-A601:X10:12	UT 2,5-MT
/143.7	=CASSETTE DI GIUNZIONE+JB09-X1:??	LUB4-AQT4/S2 FG16OH2M16 12G1.5 mm²	3 1.5 mm²		15	BU 1 mm²	-A601:X10:14	UT 2,5-MT
/143.8	=CASSETTE DI GIUNZIONE+JB09-X1:??	LUB4-AQT4/S2 FG16OH2M16 12G1.5 mm²	4 1.5 mm²		16	BU 1 mm²	-A601:X10:16	UT 2,5-MT
/144.2	=CASSETTE DI GIUNZIONE+JB09-X2:??	LUB4-AQT4/S2 FG16OH2M16 12G1.5 mm²	5 1.5 mm²		17	BU 1 mm²	-A601:X10:22	UT 2,5-MT
/144.3	=CASSETTE DI GIUNZIONE+JB09-X2:??	LUB4-AQT4/S2 FG16OH2M16 12G1.5 mm²	6 1.5 mm²		18	BU 1 mm²	-A601:X10:24	UT 2,5-MT
/144.4	=CASSETTE DI GIUNZIONE+JB09-X2:??	LUB4-AQT4/S2 FG16OH2M16 12G1.5 mm²	7 1.5 mm²		19	BU 1 mm²	-A601:X10:26	UT 2,5-MT
/144.4	=CASSETTE DI GIUNZIONE+JB09-X2:??	LUB4-AQT4/S2 FG16OH2M16 12G1.5 mm²	8 1.5 mm²		20	BU 1 mm²	-A601:X10:28	UT 2,5-MT
					21	BU 1 mm²	-A601:X10:30	UT 2,5-MT
					22	BU 1 mm²	-A601:X10:32	UT 2,5-MT
					23	BU 1 mm²	-A601:X10:34	UT 2,5-MT
=CASSETTE DI GIUNZIONE+JB15/121.7	=CASSETTE DI GIUNZIONE+JB15-X2:10:A	JB15-AQT4/S4 FG16OH2M16 5G1.5 mm²	3 1.5 mm²		10	BU 1 mm²	-A601:X10:2	UT 2,5-MT
					24	BU 1 mm²	-A601:X10:36	UT 2,5-MT
=CASSETTE DI GIUNZIONE+JB15/121.7	=CASSETTE DI GIUNZIONE+JB15-X2:11:A	JB15-AQT4/S4 FG16OH2M16 5G1.5 mm²	1 1.5 mm²	•	3			UT 2,5-MT

Confidential, all rights reserved ISO 16016
No part of this document may be reproduced, stored in a retrieval system, or transmitted , in any form or by any means, without prior permission. All rights reserved in the event of the granting of a patent or the registration of a utility model or design. Offenders will be held liable for the payment of damages.
Vertraulich, alle Rechte vorbehalten ISO 16016

Rev.	Descrizione Modifiche	Data	Nome

S.Massenza gr.4
-
Codeword/Unit

Dis. S.Jurak
Con. T.Trogrlić
Appr. P.Kovač

F
Release note

Hydro Dolomiti energia

VOITH

Armadio Quadro Turbina

Titolo Schema morsetti =AQT+AQT-XG501

Sales Order

Turbina N.

Disegno N.

Cliente N°

Foglio 473

Segue - 474

Schema morsetti

Striscia di prese

=AQT+AQT-XG501

LATO A							LATO B	
Posizionamento	Designazione destinazione	Nome e tipo di cavo	Conduttore	Ponticello		Cablaggio	Designazione destinazione	Tipo di morsetto
=CASSETTE DI GIUNZIONE+JB15/121.8	=CASSETTE DI GIUNZIONE+JB15-X2:12:A	JB15-AQT4/S4 FG16OH2M16 5G1.5 mm²	2 1.5 mm²		7	BU 1 mm²	-A601:X10:4	UT 2,5-MT

Confidential, all rights reserved ISO 16016
No part of this document may be reproduced, stored in a retrieval system, or transmitted , in any form or by any means, without prior permission. All rights reserved in the event of the granting of a patent or the registration of a utility model or design. Offenders will be held liable for the payment of damages.
Vertraulich, alle Rechte vorbehalten ISO 16016

Rev.	Descrizione Modifiche	Data	Nome

S.Massenza gr.4
-
Codeword/Unit

Dis.	S.Jurak	
Con.	T.Trogrlić	
Appr.	P.Kovač	

F
Release note

Hydro Dolomiti energia

VOITH

Armadio Quadro Turbina

Titolo Schema morsetti =AQT+AQT-XG501

Sales Order

Turbina N.

Disegno N.

Cliente N°

Foglio 474

Segue - 475

Schema morsetti

Striscia di prese

=AQT+AQT-XG502

LATO A							LATO B	
Posizionamento	Designazione destinazione	Nome e tipo di cavo	Conduttore	Ponticello		Cablaggio	Designazione destinazione	Tipo di morsetto
/151.2	=RV+RV-X?:??	RV4-AQT4/S3 FG16OH2M16 7G1.5 mm²	1 1.5 mm²		1	BU 1 mm²	-A602:X10:1	UT 2,5
/151.2	=RV+RV-X?:??	RV4-AQT4/S3 FG16OH2M16 7G1.5 mm²	2 1.5 mm²		2	BU 1 mm²	-A602:X10:9	UT 2,5
/151.6	=RV+RV-X?:??	RV4-AQT4/S3 FG16OH2M16 7G1.5 mm²	5 1.5 mm²		3			UT 2,5
/151.2	=RV+RV-X?:??	RV4-AQT4/S3 FG16OH2M16 7G1.5 mm²	3 1.5 mm²		4	BU 1 mm²	-A602:X10:10	UT 2,5
/151.6	=RV+RV-X?:??	RV4-AQT4/S3 FG16OH2M16 7G1.5 mm²	6 1.5 mm²		5			UT 2,5
/151.6	=RV+RV-X?:??	RV4-AQT4/S3 FG16OH2M16 7G1.5 mm²	4 1.5 mm²		6	BU 1 mm²	-A602:X10:11	UT 2,5

Vertraulich, alle Rechte vorbehalten ISO 16016
Confidential, all rights reserved ISO 16016
No part of this document may be reproduced, stored in a retrieval system, or transmitted , in any form or by any means, without prior permission. All rights reserved in the event of the granting of a patent or the registration of a utility model or design. Offenders will be held liable for the payment of damages.

Rev.	Descrizione Modifiche	Data	Nome

S.Massenza gr.4
-
Codeword/Unit

Dis.	S.Jurak	
Con.	T.Trogrlić	
Appr.	P.Kovač	

F
Release note

Hydro Dolomiti energia

VOITH

Armadio Quadro Turbina

Titolo Schema morsetti =AQT+AQT-XG502

Sales Order

Turbina N.

Disegno N.

Cliente N°

Foglio 475

Segue - 476

Schema morsetti

Striscia di prese

=AQT+AQT-XG506

LATO A						LATO B		
Posizionamento	Designazione destinazione	Nome e tipo di cavo	Conduttore	Ponticello		Cablaggio	Designazione destinazione	Tipo di morsetto
/181.2	=RV+RV-XAI1:19	AQT4-RV4/S FG16OH2M16 7G1.5 mm²	1 1.5 mm²	'	1	BU 1 mm²	-U506_1:11	UT 2,5
/181.2	=RV+RV-XAI1:20	AQT4-RV4/S FG16OH2M16 7G1.5 mm²	2 1.5 mm²	'	2	BU 1 mm²	-U506_1:12	UT 2,5
				'	3	BU 1 mm²	-U506_1:13	UT 2,5
				'	4	BU 1 mm²	-U506_1:14	UT 2,5
/181.3	=RV+RV-XAI1:27	AQT4-RV4/S FG16OH2M16 7G1.5 mm²	3 1.5 mm²	'	5	BU 1 mm²	-U506_2:11	UT 2,5
/181.4	=RV+RV-XAI1:28	AQT4-RV4/S FG16OH2M16 7G1.5 mm²	4 1.5 mm²	'	6	BU 1 mm²	-U506_2:12	UT 2,5
				'	7	BU 1 mm²	-U506_2:13	UT 2,5
				'	8	BU 1 mm²	-U506_2:14	UT 2,5
				'	9	BU 1 mm²	-U506_3:11	UT 2,5
				'	10	BU 1 mm²	-U506_3:12	UT 2,5
				'	11	BU 1 mm²	-U506_3:13	UT 2,5
				'	12	BU 1 mm²	-U506_3:14	UT 2,5
				'	13	BU 1 mm²	-U506_4:11	UT 2,5
				'	14	BU 1 mm²	-U506_4:12	UT 2,5
				'	15	BU 1 mm²	-U506_4:13	UT 2,5
				'	16	BU 1 mm²	-U506_4:14	UT 2,5
				'	17	BU 1 mm²	-U506_5:11	UT 2,5
				'	18	BU 1 mm²	-U506_5:12	UT 2,5
				'	19	BU 1 mm²	-U506_5:13	UT 2,5
				'	20	BU 1 mm²	-U506_5:14	UT 2,5
				'	21	BU 1 mm²	-U506_6:11	UT 2,5
				'	22	BU 1 mm²	-U506_6:12	UT 2,5
				'	23	BU 1 mm²	-U506_6:13	UT 2,5
				'	24	BU 1 mm²	-U506_6:14	UT 2,5
				'	25	BU 1 mm²	-U506_7:11	UT 2,5

Confidential, all rights reserved ISO 16016
No part of this document may be reproduced, stored in a retrieval system, or transmitted , in any form or by any means, without prior permission. All rights reserved in the event of the granting of a patent or the registration of a utility model or design. Offenders will be held liable for the payment of damages.
Vertraulich, alle Rechte vorbehalten ISO 16016

Rev.	Descrizione Modifiche	Data	Nome

S.Massenza gr.4
-
Codeword/Unit

Dis. S.Jurak
Con. T.Trogrlić
Appr. P.Kovač

F
Release note

Hydro Dolomiti energia

VOITH

Armadio Quadro Turbina

Titolo
Schema morsetti =AQT+AQT-XG506

Sales Order

Turbina N.

Disegno N.

Cliente N°

Foglio 476

Segue - 477

Schema morsetti

Striscia di prese

=AQT+AQT-XG506

LATO A							LATO B	
Posizionamento	Designazione destinazione	Nome e tipo di cavo	Conduttore	Ponticello		Cablaggio	Designazione destinazione	Tipo di morsetto
				'	26	BU 1 mm²	-U506_7:12	UT 2,5
				'	27	BU 1 mm²	-U506_7:13	UT 2,5
				'	28	BU 1 mm²	-U506_7:14	UT 2,5
				'	29	BU 1 mm²	-U506_8:11	UT 2,5
				'	30	BU 1 mm²	-U506_8:12	UT 2,5
				'	31	BU 1 mm²	-U506_8:13	UT 2,5
				'	32	BU 1 mm²	-U506_8:14	UT 2,5

Vertraulich, alle Rechte vorbehalten ISO 16016
Confidential, all rights reserved ISO 16016
No part of this document may be reproduced, stored in a retrieval system, or transmitted , in any form or by any means, without prior permission. All rights reserved in the event of the granting of a patent or the registration of a utility model or design. Offenders will be held liable for the payment of damages.

Rev.	Descrizione Modifiche	Data	Nome

S.Massenza gr.4
-
Codeword/Unit

Dis.	S.Jurak	
Con.	T.Trogrlić	
Appr.	P.Kovač	

F
Release note

Hydro Dolomiti energia

VOITH

Armadio Quadro Turbina

Titolo Schema morsetti =AQT+AQT-XG506

Sales Order

Turbina N.

Disegno N.

Cliente N°

Foglio 477

Segue - 478

Schema morsetti

Striscia di prese

=AQT+AQT-XGASM

LATO A						LATO B		
Posizionamento	Designazione destinazione	Nome e tipo di cavo	Conduttore	Ponticello		Cablaggio	Designazione destinazione	Tipo di morsetto
					1	RD 1 mm²	-U404_1:C1	UT 2,5
					2	RD 1 mm²	-U404_3:C1	UT 2,5
					3	RD 1 mm²	-U405_2:C1	UT 2,5
					4	RD 1 mm²	-U406_2:C1	UT 2,5
					5	RD 1 mm²	-U406_3:C1	UT 2,5
					6	RD 1 mm²	-U407_1:C1	UT 2,5
					7	RD 1 mm²	-U407_2:C1	UT 2,5
					8	RD 1 mm²	-U408_1:C1	UT 2,5
					9	RD 1 mm²	-U404_1:C3	UT 2,5
					10	RD 1 mm²	-U404_3:C3	UT 2,5
					11	RD 1 mm²	-U405_2:C3	UT 2,5
					12	RD 1 mm²	-U406_2:C3	UT 2,5
					13	RD 1 mm²	-U406_3:C3	UT 2,5
					14	RD 1 mm²	-U407_1:C3	UT 2,5
					15	RD 1 mm²	-U407_2:C3	UT 2,5
					16	RD 1 mm²	-U408_1:C3	UT 2,5
					17	BU 1 mm²	-FC42:11	UT 2,5
					18			UT 2,5
					19	BU 1 mm²	-FC41:11	UT 2,5
					20	BU 1 mm²	-FC56:14	UT 2,5
					21	BU 1 mm²	-FC57:14	UT 2,5
					22	BU 1 mm²	-FC58:14	UT 2,5
					23	BU 1 mm²	-FC59:14	UT 2,5

Confidential, all rights reserved ISO 16016
No part of this document may be reproduced, stored in a retrieval system, or transmitted , in any form or by any means, without prior permission. All rights reserved in the event of the granting of a patent or the registration of a utility model or design. Offenders will be held liable for the payment of damages.
Vertraulich, alle Rechte vorbehalten ISO 16016

Rev.	Descrizione Modifiche	Data	Nome

S.Massenza gr.4
-
Codeword/Unit

Dis.	S.Jurak	
Con.	T.Trogrlić	
Appr.	P.Kovač	

F
Release note

Hydro Dolomiti energia

VOITH

Armadio Quadro Turbina

Titolo
Schema morsetti =AQT+AQT-XGASM

Sales Order

Turbina N.

Disegno N.

Cliente N°

Foglio 478

Segue - 479

Schema morsetti

Striscia di prese

=AQT+AQT-XGASM

LATO A						LATO B	
Posizionamento	Designazione destinazione	Nome e tipo di cavo	Conduttore	Ponticello	Cablaggio	Designazione destinazione	Tipo di morsetto
				' 24	BU 1 mm²	-FC60:14	UT 2,5

Confidential, all rights reserved ISO 16016
No part of this document may be reproduced, stored in a retrieval system, or transmitted , in any form or by any means, without prior permission. All rights reserved in the event of the granting of a patent or the registration of a utility model or design. Offenders will be held liable for the payment of damages.
Vertraulich, alle Rechte vorbehalten ISO 16016

Rev.	Descrizione Modifiche	Data	Nome

S.Massenza gr.4
-
Codeword/Unit

Dis.	S.Jurak	
Con.	T.Trogrlić	
Appr.	P.Kovač	

F
Release note

Hydro Dolomiti energia

VOITH

Armadio Quadro Turbina

Titolo Schema morsetti =AQT+AQT-XGASM

Sales Order

Turbina N.

Disegno N.

Cliente N°

Foglio 479

Segue - 480

Schema morsetti

Striscia di prese

=AQT+AQT-XGCENPOMP

LATO A								LATO B	
Posizionamento	Designazione destinazione	Nome e tipo di cavo	Conduttore	Ponticello		Cablaggio	Designazione destinazione	Tipo di morsetto
/260.2	=CENTRIFUGO POMPA+CENTRIFUGO POMPA-X?:??	AQT4-CP4/C FG16OH2M16 5G1.5 mm²	1 1.5 mm²	'	1	RD 1 mm²	-164K11:T1	UT 2,5
/260.2	=CENTRIFUGO POMPA+CENTRIFUGO POMPA-X?:??	AQT4-CP4/C FG16OH2M16 5G1.5 mm²	2 1.5 mm²	'	2	WH 2.5 mm²	-X3:5	UT 2,5

Vertraulich, alle Rechte vorbehalten ISO 16016
Confidential, all rights reserved ISO 16016
No part of this document may be reproduced, stored in a retrieval system, or transmitted , in any form or by any means, without prior permission. All rights reserved in the event of the granting of a patent or the registration of a utility model or design. Offenders will be held liable for the payment of damages.

Rev.	Descrizione Modifiche	Data	Nome

S.Massenza gr.4
-
Codeword/Unit

Dis. S.Jurak
Con. T.Trogrlić
Appr. P.Kovač

F
Release note

Hydro Dolomiti energia

VOITH

Armadio Quadro Turbina

Titolo Schema morsetti =AQT+AQT-XGCENPOMP

Sales Order

Turbina N.

Disegno N.

Cliente N°

Foglio 480

Segue - 481

Schema morsetti

Striscia di prese

=AQT+AQT-XGCON

LATO A							LATO B		
Posizionamento	Designazione destinazione	Nome e tipo di cavo	Conduttore	Ponticello		Cablaggio	Designazione destinazione	Tipo di morsetto
/262.2	=CONTROGETTI+CONTROGETTI-X?:??	AQT4-CG4/C FG16OH2M16 7G1.5 mm²	1 1.5 mm²		1	RD 1 mm²	-165K04:T1	UT 2,5
/262.3	=CONTROGETTI+CONTROGETTI-X?:??	AQT4-CG4/C FG16OH2M16 7G1.5 mm²	2 1.5 mm²		2	RD 1 mm²	-165K05:T1	UT 2,5
					3	RD 1 mm²	-165K07:T1	UT 2,5
					4	RD 1 mm²	-165K08:T1	UT 2,5
/262.2	=CONTROGETTI+CONTROGETTI-X?:??	AQT4-CG4/C FG16OH2M16 7G1.5 mm²	3 1.5 mm²		5	WH 2.5 mm²	-X3:7	UT 2,5
/262.3	=CONTROGETTI+CONTROGETTI-X?:??	AQT4-CG4/C FG16OH2M16 7G1.5 mm²	4 1.5 mm²		6			UT 2,5
					7			UT 2,5
					8			UT 2,5

Vertraulich, alle Rechte vorbehalten ISO 16016
Confidential, all rights reserved ISO 16016
No part of this document may be reproduced, stored in a retrieval system, or transmitted , in any form or by any means, without prior permission. All rights reserved in the event of the granting of a patent or the registration of a utility model or design. Offenders will be held liable for the payment of damages.

Rev.	Descrizione Modifiche	Data	Nome

S.Massenza gr.4
-
Codeword/Unit

Dis.	S.Jurak	
Con.	T.Trogrlić	
Appr.	P.Kovač	

F
Release note

Hydro Dolomiti energia

VOITH

Armadio Quadro Turbina

Titolo Schema morsetti =AQT+AQT-XGCON

Sales Order

Turbina N.

Disegno N.

Cliente N°

Foglio 481

Segue - 482

Schema morsetti

Striscia di prese

=AQT+AQT-XGDISP

LATO A							LATO B		
Posizionamento	Designazione destinazione	Nome e tipo di cavo	Conduttore	Ponticello			Cablaggio	Designazione destinazione	Tipo di morsetto
				'		1			UT 2,5
				'		2			UT 2,5
				'		3			UT 2,5
				'		4			UT 2,5
				'		5			UT 2,5
				'		6			UT 2,5
				'		7			UT 2,5
				'		8			UT 2,5
				'		9			UT 2,5
				'		10			UT 2,5
				'		11			UT 2,5
				'		12			UT 2,5
				'		13			UT 2,5
				'		14			UT 2,5
				'		15			UT 2,5
				'		16			UT 2,5
				'		17			UT 2,5
				'		18			UT 2,5
				'		19			UT 2,5
				'		20			UT 2,5
				'		21			UT 2,5
				'		22			UT 2,5
				'		23			UT 2,5
				'		24			UT 2,5
				'		25			UT 2,5

Vertraulich, alle Rechte vorbehalten ISO 16016
Confidential, all rights reserved ISO 16016
No part of this document may be reproduced, stored in a retrieval system, or transmitted , in any form or by any means, without prior permission. All rights reserved in the event of the granting of a patent or the registration of a utility model or design. Offenders will be held liable for the payment of damages.

Rev.	Descrizione Modifiche	Data	Nome

S.Massenza gr.4
-
Codeword/Unit

Dis.	S.Jurak	
Con.	T.Trogrlić	
Appr.	P.Kovač	

F
Release note

Hydro Dolomiti energia

VOITH

Armadio Quadro Turbina

Titolo
Schema morsetti =AQT+AQT-XGDISP

Sales Order

Turbina N.

Disegno N.

Cliente N°

Foglio 482

Segue - 483

Schema morsetti

Striscia di prese

=AQT+AQT-XGDISP

LATO A							LATO B		
Posizionamento	Designazione destinazione	Nome e tipo di cavo	Conduttore	Ponticello			Cablaggio	Designazione destinazione	Tipo di morsetto
				'		26			UT 2,5
				'		27			UT 2,5
				'		28			UT 2,5
				'		29			UT 2,5
				'		30			UT 2,5
				'		31			UT 2,5
				'		32			UT 2,5
				'		33			UT 2,5
				'		34			UT 2,5
				'		35			UT 2,5
				'		36			UT 2,5
				'		37			UT 2,5
				'		38			UT 2,5
				'		39			UT 2,5
				'		40			UT 2,5
				'		41			UT 2,5-MT
				'		42			UT 2,5-MT
				'		43			UT 2,5-MT
				'		44			UT 2,5-MT
				'		45			UT 2,5-MT
				'		46			UT 2,5-MT
				'		47			UT 2,5-MT
				'		48			UT 2,5-MT
				'		49			UT 2,5-MT
				'		50			UT 2,5-MT

Vertraulich, alle Rechte vorbehalten ISO 16016
Confidential, all rights reserved ISO 16016
No part of this document may be reproduced, stored in a retrieval system, or transmitted , in any form or by any means, without prior permission. All rights reserved in the event of the granting of a patent or the registration of a utility model or design. Offenders will be held liable for the payment of damages.

Rev.	Descrizione Modifiche	Data	Nome

S.Massenza gr.4
-
Codeword/Unit

Dis.	S.Jurak	
Con.	T.Trogrlić	
Appr.	P.Kovač	

F
Release note

Hydro Dolomiti energia

VOITH

Armadio Quadro Turbina

Titolo
Schema morsetti =AQT+AQT-XGDISP

Sales Order

Turbina N.

Disegno N.

Cliente N°

Foglio 483

Segue - 484

Schema morsetti

Striscia di prese

=AQT+AQT-XGDISP

LATO A						LATO B		
Posizionamento	Designazione destinazione	Nome e tipo di cavo	Conduttore	Ponticello		Cablaggio	Designazione destinazione	Tipo di morsetto
				'	51			UT 2,5-MT
				'	52			UT 2,5-MT
				'	53			UT 2,5-MT
				'	54			UT 2,5-MT
				'	55			UT 2,5-MT
				'	56			UT 2,5-MT
				'	57			UT 2,5-MT
				'	58			UT 2,5-MT
				'	59			UT 2,5-MT
				'	60			UT 2,5-MT

Confidential, all rights reserved ISO 16016
No part of this document may be reproduced, stored in a retrieval system, or transmitted , in any form or by any means, without prior permission. All rights reserved in the event of the granting of a patent or the registration of a utility model or design. Offenders will be held liable for the payment of damages.
Vertraulich, alle Rechte vorbehalten ISO 16016

Rev.	Descrizione Modifiche	Data	Nome

S.Massenza gr.4
-
Codeword/Unit

Dis.	S.Jurak	
Con.	T.Trogrlić	
Appr.	P.Kovač	

F
Release note

Hydro Dolomiti energia

VOITH

Armadio Quadro Turbina

Titolo Schema morsetti =AQT+AQT-XGDISP

Sales Order

Turbina N.

Disegno N.

Cliente N°

Foglio 484

Segue - 485

Schema morsetti

Striscia di prese

=AQT+AQT-XGGIUNTO

LATO A								LATO B	
Posizionamento	Designazione destinazione	Nome e tipo di cavo	Conduttore	Ponticello			Cablaggio	Designazione destinazione	Tipo di morsetto
/261.2	=CASSETTE DI GIUNZIONE+JB07-X1:57	AQT4-GI4/C FG16OH2M16 7G1.5 mm²	1 1.5 mm²	'		1	RD 1 mm²	-164K12:T1	UT 2,5
/261.3	=CASSETTE DI GIUNZIONE+JB07-X1:59	AQT4-GI4/C FG16OH2M16 7G1.5 mm²	2 1.5 mm²	'		2	RD 1 mm²	-164K13:T1	UT 2,5
/261.3	=CASSETTE DI GIUNZIONE+JB07-X1:61	AQT4-GI4/C FG16OH2M16 7G1.5 mm²	4 1.5 mm²	'		3	RD 1 mm²	-164K14:T1	UT 2,5
/261.2	=CASSETTE DI GIUNZIONE+JB07-X1:58	AQT4-GI4/C FG16OH2M16 7G1.5 mm²	3 1.5 mm²	•		4	WH 2.5 mm²	-X3:6	UT 2,5
/261.4	=CASSETTE DI GIUNZIONE+JB07-X1:62	AQT4-GI4/C FG16OH2M16 7G1.5 mm²	5 1.5 mm²	•		5			UT 2,5

Vertraulich, alle Rechte vorbehalten ISO 16016
Confidential, all rights reserved ISO 16016
No part of this document may be reproduced, stored in a retrieval system, or transmitted , in any form or by any means, without prior permission. All rights reserved in the event of the granting of a patent or the registration of a utility model or design. Offenders will be held liable for the payment of damages.

Rev.	Descrizione Modifiche	Data	Nome

S.Massenza gr.4
-
Codeword/Unit

Dis.	S.Jurak	
Con.	T.Trogrlić	
Appr.	P.Kovač	

F
Release note

Hydro Dolomiti energia

VOITH

Armadio Quadro Turbina

Titolo Schema morsetti =AQT+AQT-XGGIUNTO

Sales Order

Turbina N.

Disegno N.

Cliente N°

Foglio 485

Segue - 486

Schema morsetti

Striscia di prese

=AQT+AQT-XGMCC

LATO A							LATO B	
Posizionamento	Designazione destinazione	Nome e tipo di cavo	Conduttore	Ponticello		Cablaggio	Designazione destinazione	Tipo di morsetto
				'	1	RD 1 mm²	-162K13:M1	UT 2,5
				'	2	RD 1 mm²	-162K13:T1	UT 2,5
=MCC+MCC A/203.5	=MCC+MCC A-XA3:11:A	AQT4-MCCA4/C FG16OH2M16 24G1.5 mm²	1 1.5 mm²	'	3	RD 1 mm²	-79K01:R4	UT 2,5
=MCC+MCC A/203.6	=MCC+MCC A-XA3:12:A	AQT4-MCCA4/C FG16OH2M16 24G1.5 mm²	2 1.5 mm²	'	4	RD 1 mm²	-162K13:T2	UT 2,5
				'	5	RD 1 mm²	-163K12:M1	UT 2,5
				'	6	RD 1 mm²	-163K12:T1	UT 2,5
=MCC+MCC A/205.5	=MCC+MCC A-XA4:11:A	AQT4-MCCA4/C FG16OH2M16 24G1.5 mm²	3 1.5 mm²	'	7	RD 1 mm²	-84K01:R4	UT 2,5
=MCC+MCC A/205.6	=MCC+MCC A-XA4:12:A	AQT4-MCCA4/C FG16OH2M16 24G1.5 mm²	4 1.5 mm²	'	8	RD 1 mm²	-163K12:T2	UT 2,5
/265.5	=MCC+MCC A-XA5:11:A	AQT4-MCCA4/C FG16OH2M16 24G1.5 mm²	5 1.5 mm²	'	9	RD 1 mm²	-165K09:M1	UT 2,5
/265.5	=MCC+MCC A-XA5:12:A	AQT4-MCCA4/C FG16OH2M16 24G1.5 mm²	6 1.5 mm²	'	10	RD 1 mm²	-165K09:T1	UT 2,5
				'	11	RD 1 mm²	-165K09:M2	UT 2,5
				'	12	RD 1 mm²	-165K09:T2	UT 2,5
=MCC+MCC A/209.5	=MCC+MCC A-XA6:11:A	AQT4-MCCA4/C FG16OH2M16 24G1.5 mm²	7 1.5 mm²	'	13	RD 1 mm²	-166K01:M1	UT 2,5
=MCC+MCC A/209.6	=MCC+MCC A-XA6:12:A	AQT4-MCCA4/C FG16OH2M16 24G1.5 mm²	8 1.5 mm²	'	14	RD 1 mm²	-166K01:T1	UT 2,5
				'	15	RD 1 mm²	-166K01:M2	UT 2,5
				'	16	RD 1 mm²	-166K01:T2	UT 2,5
=MCC+MCC A/211.3	=MCC+MCC A-XA7:14:A	AQT4-MCCA4/C FG16OH2M16 24G1.5 mm²	9 1.5 mm²	'	17	RD 1 mm²	-166K04:3	UT 2,5
=MCC+MCC A/211.5	=MCC+MCC A-XA7:15:A	AQT4-MCCA4/C FG16OH2M16 24G1.5 mm²	10 1.5 mm²	'	18	RD 1 mm²	-166K04:4	UT 2,5
=MCC+MCC A/211.5	=MCC+MCC A-XA7:16:A	AQT4-MCCA4/C FG16OH2M16 24G1.5 mm²	11 1.5 mm²	'	19	RD 1 mm²	-166K05:3	UT 2,5
=MCC+MCC A/211.6	=MCC+MCC A-XA7:17:A	AQT4-MCCA4/C FG16OH2M16 24G1.5 mm²	12 1.5 mm²	'	20	RD 1 mm²	-166K05:4	UT 2,5
				'	21			UT 2,5
				'	22			UT 2,5
				'	23			UT 2,5
				'	24			UT 2,5
				'	25			UT 2,5

Vertraulich, alle Rechte vorbehalten ISO 16016
Confidential, all rights reserved ISO 16016
No part of this document may be reproduced, stored in a retrieval system, or transmitted , in any form or by any means, without prior permission. All rights reserved in the event of the granting of a patent or the registration of a utility model or design. Offenders will be held liable for the payment of damages.

Rev.	Descrizione Modifiche	Data	Nome

S.Massenza gr.4
-
Codeword/Unit

Dis. S.Jurak
Con. T.Trogrlić
Appr. P.Kovač

F
Release note

Hydro Dolomiti energia

VOITH

Armadio Quadro Turbina

Titolo
Schema morsetti =AQT+AQT-XGMCC

Sales Order

Turbina N.

Disegno N.

Cliente N°

Foglio 486

Segue - 487

Schema morsetti

Striscia di prese

=AQT+AQT-XGMCC

LATO A							LATO B	
Posizionamento	Designazione destinazione	Nome e tipo di cavo	Conduttore	Ponticello		Cablaggio	Designazione destinazione	Tipo di morsetto
				'	26			UT 2,5
				'	27			UT 2,5
				'	28			UT 2,5
				'	29	RD 1 mm²	-162K14:M1	UT 2,5
				'	30	RD 1 mm²	-162K14:T1	UT 2,5
=MCC+MCC B/202.5	=MCC+MCC B-XA2:11:A	AQT4-MCCAB/C FG16OH2M16 24G1.5 mm²	1 1.5 mm²	'	31	RD 1 mm²	-79K01:T1	UT 2,5
=MCC+MCC B/202.6	=MCC+MCC B-XA2:12:A	AQT4-MCCAB/C FG16OH2M16 24G1.5 mm²	2 1.5 mm²	'	32	RD 1 mm²	-162K14:T2	UT 2,5
				'	33	RD 1 mm²	-163K13:M1	UT 2,5
				'	34	RD 1 mm²	-163K13:T1	UT 2,5
=MCC+MCC B/204.5	=MCC+MCC B-XA3:11:A	AQT4-MCCAB/C FG16OH2M16 24G1.5 mm²	3 1.5 mm²	'	35	RD 1 mm²	-84K01:T1	UT 2,5
=MCC+MCC B/204.6	=MCC+MCC B-XA3:12:A	AQT4-MCCAB/C FG16OH2M16 24G1.5 mm²	4 1.5 mm²	'	36	RD 1 mm²	-163K13:T2	UT 2,5
=MCC+MCC B/208.5	=MCC+MCC B-XA5:11:A	AQT4-MCCAB/C FG16OH2M16 24G1.5 mm²	5 1.5 mm²	'	37	RD 1 mm²	-165K01:M1	UT 2,5
=MCC+MCC B/208.6	=MCC+MCC B-XA5:12:A	AQT4-MCCAB/C FG16OH2M16 24G1.5 mm²	6 1.5 mm²	'	38	RD 1 mm²	-165K01:T1	UT 2,5
/267.6	=MCC+MCC B-X?:??:A	AQT4-MCCAB/C FG16OH2M16 24G1.5 mm²	7 1.5 mm²	'	39	RD 1 mm²	-165K02:M1	UT 2,5
/267.6	=MCC+MCC B-X?:??:A	AQT4-MCCAB/C FG16OH2M16 24G1.5 mm²	8 1.5 mm²	'	40	RD 1 mm²	-165K02:T1	UT 2,5
=MCC+MCC B/206.5	=MCC+MCC B-XA4:11:A	AQT4-MCCAB/C FG16OH2M16 24G1.5 mm²	9 1.5 mm²	'	41	RD 1 mm²	-165K10:M1	UT 2,5
=MCC+MCC B/206.6	=MCC+MCC B-XA4:12:A	AQT4-MCCAB/C FG16OH2M16 24G1.5 mm²	10 1.5 mm²	'	42	RD 1 mm²	-165K10:T1	UT 2,5
				'	43	RD 1 mm²	-165K10:M2	UT 2,5
				'	44	RD 1 mm²	-165K10:T2	UT 2,5
=MCC+MCC B/212.5	=MCC+MCC B-XA7:11:A	AQT4-MCCAB/C FG16OH2M16 24G1.5 mm²	11 1.5 mm²	'	45	RD 1 mm²	-165K11:3	UT 2,5
=MCC+MCC B/212.6	=MCC+MCC B-XA7:12:A	AQT4-MCCAB/C FG16OH2M16 24G1.5 mm²	12 1.5 mm²	'	46	RD 1 mm²	-165K11:4	UT 2,5
				'	47	RD 1 mm²	-165K12:3	UT 2,5
				'	48	RD 1 mm²	-165K12:4	UT 2,5
				'	49			UT 2,5
				'	50			UT 2,5

Vertraulich, alle Rechte vorbehalten ISO 16016
Confidential, all rights reserved ISO 16016
No part of this document may be reproduced, stored in a retrieval system, or transmitted , in any form or by any means, without prior permission. All rights reserved in the event of the granting of a patent or the registration of a utility model or design. Offenders will be held liable for the payment of damages.

Rev.	Descrizione Modifiche	Data	Nome

S.Massenza gr.4
-
Codeword/Unit

Dis. S.Jurak
Con. T.Trogrlić
Appr. P.Kovač

F
Release note

Hydro Dolomiti energia

VOITH

Armadio Quadro Turbina

Titolo
Schema morsetti =AQT+AQT-XGMCC

Sales Order

Turbina N.

Disegno N.

Cliente N°

Foglio 487

Segue - 488

Schema morsetti

Striscia di prese

=AQT+AQT-XGMCC

LATO A							LATO B		
Posizionamento	Designazione destinazione	Nome e tipo di cavo	Conduttore	Ponticello		Cablaggio	Designazione destinazione	Tipo di morsetto
				'	51			UT 2,5
				'	52			UT 2,5
				'	53			UT 2,5
				'	54			UT 2,5
=MCC+MCC C/200.5	=MCC+MCC C-XA1:9:A	AQT4-MCCC4/C FG16OH2M16 24G1.5 mm²	1 1.5 mm²	'	55	RD 1 mm²	-164K15:M1	UT 2,5
=MCC+MCC C/200.6	=MCC+MCC C-XA1:12:A	AQT4-MCCC4/C FG16OH2M16 24G1.5 mm²	2 1.5 mm²	'	56	RD 1 mm²	-164K15:T1	UT 2,5
=MCC+MCC C/202.5	=MCC+MCC C-XA2:11:A			'	57	RD 1 mm²	-164K15:M2	UT 2,5
=MCC+MCC C/202.6	=MCC+MCC C-XA2:12:A			'	58	RD 1 mm²	-164K15:T2	UT 2,5
/269.3	=MCC+MCC C-XA2:11:A	AQT4-MCCC4/C FG16OH2M16 24G1.5 mm²	3 1.5 mm²	'	59	RD 1 mm²	-163K04:3	UT 2,5
/269.4	=MCC+MCC C-XA2:12:A	AQT4-MCCC4/C FG16OH2M16 24G1.5 mm²	4 1.5 mm²	'	60	RD 1 mm²	-163K04:4	UT 2,5
/269.4	=MCC+MCC C-XA3:17:A	AQT4-MCCC4/C FG16OH2M16 24G1.5 mm²	5 1.5 mm²	'	61	RD 1 mm²	-164K03:3	UT 2,5
/269.5	=MCC+MCC C-XA3:18:A	AQT4-MCCC4/C FG16OH2M16 24G1.5 mm²	6 1.5 mm²	'	62	RD 1 mm²	-164K03:4	UT 2,5
=MCC+MCC C/208.3	=MCC+MCC C-XA5:14:A	AQT4-MCCC4/C FG16OH2M16 24G1.5 mm²	7 1.5 mm²	'	63	RD 1 mm²	-165K03:M1	UT 2,5
=MCC+MCC C/208.5	=MCC+MCC C-XA5:15:A	AQT4-MCCC4/C FG16OH2M16 24G1.5 mm²	8 1.5 mm²	'	64	RD 1 mm²	-165K03:T1	UT 2,5
=MCC+MCC C/208.5	=MCC+MCC C-XA5:16:A	AQT4-MCCC4/C FG16OH2M16 24G1.5 mm²	9 1.5 mm²	'	65	RD 1 mm²	-165K06:M1	UT 2,5
=MCC+MCC C/208.6	=MCC+MCC C-XA5:17:A	AQT4-MCCC4/C FG16OH2M16 24G1.5 mm²	10 1.5 mm²	'	66	RD 1 mm²	-165K06:T1	UT 2,5
=MCC+MCC C/206.3	=MCC+MCC C-XA4:14:A	AQT4-MCCC4/C FG16OH2M16 24G1.5 mm²	11 1.5 mm²	'	67	RD 1 mm²	-166K06:3	UT 2,5
=MCC+MCC C/206.5	=MCC+MCC C-XA4:15:A	AQT4-MCCC4/C FG16OH2M16 24G1.5 mm²	12 1.5 mm²	'	68	RD 1 mm²	-166K06:4	UT 2,5
=MCC+MCC C/206.5	=MCC+MCC C-XA4:16:A	AQT4-MCCC4/C FG16OH2M16 24G1.5 mm²	13 1.5 mm²	'	69	RD 1 mm²	-166K07:3	UT 2,5
=MCC+MCC C/206.6	=MCC+MCC C-XA4:17:A	AQT4-MCCC4/C FG16OH2M16 24G1.5 mm²	14 1.5 mm²	'	70	RD 1 mm²	-166K07:4	UT 2,5
=MCC+MCC C/210.5	=MCC+MCC C-XA6:11:A	AQT4-MCCC4/C FG16OH2M16 24G1.5 mm²	15 1.5 mm²	'	71	RD 1 mm²	-166K13:M1	UT 2,5
=MCC+MCC C/210.6	=MCC+MCC C-XA6:12:A	AQT4-MCCC4/C FG16OH2M16 24G1.5 mm²	16 1.5 mm²	'	72	RD 1 mm²	-166K13:R1	UT 2,5
				'	73			UT 2,5
				'	74			UT 2,5
				'	75			UT 2,5

Vertraulich, alle Rechte vorbehalten ISO 16016
Confidential, all rights reserved ISO 16016
No part of this document may be reproduced, stored in a retrieval system, or transmitted , in any form or by any means, without prior permission. All rights reserved in the event of the granting of a patent or the registration of a utility model or design. Offenders will be held liable for the payment of damages.

Rev.	Descrizione Modifiche	Data	Nome

S.Massenza gr.4
-
Codeword/Unit

Dis.	S.Jurak	
Con.	T.Trogrlić	
Appr.	P.Kovač	

F
Release note

Hydro Dolomiti energia

VOITH

Armadio Quadro Turbina

Titolo
Schema morsetti =AQT+AQT-XGMCC

Sales Order

Turbina N.

Disegno N.

Cliente N°

Foglio 488

Segue - 489

Schema morsetti

Striscia di prese

=AQT+AQT-XGMCC

LATO A						LATO B		
Posizionamento	Designazione destinazione	Nome e tipo di cavo	Conduttore	Ponticello		Cablaggio	Designazione destinazione	Tipo di morsetto
				'	76			UT 2,5
				'	77			UT 2,5
				'	78			UT 2,5
				'	79			UT 2,5
				'	80			UT 2,5
				'	81			UT 2,5
				'	82			UT 2,5
				'	83			UT 2,5
				'	84			UT 2,5

Vertraulich, alle Rechte vorbehalten ISO 16016
Confidential, all rights reserved ISO 16016
No part of this document may be reproduced, stored in a retrieval system, or transmitted , in any form or by any means, without prior permission. All rights reserved in the event of the granting of a patent or the registration of a utility model or design. Offenders will be held liable for the payment of damages.

Rev.	Descrizione Modifiche	Data	Nome

S.Massenza gr.4
-
Codeword/Unit

Dis.	S.Jurak	
Con.	T.Trogrlić	
Appr.	P.Kovač	

F
Release note

Hydro Dolomiti energia

VOITH

Armadio Quadro Turbina

Titolo Schema morsetti =AQT+AQT-XGMCC

Sales Order

Turbina N.

Disegno N.

Cliente N°

Foglio 489

Segue - 490

Schema morsetti

Striscia di prese

=AQT+AQT-XGROTMAND

LATO A						LATO B	
Posizionamento	Designazione destinazione	Nome e tipo di cavo	Conduttore	Ponticello	Cablaggio	Designazione destinazione	Tipo di morsetto
/259.2	=??+??-X?:??			'	RD 1 mm²	-164K08:T1	UT 2,5
/259.3	=??+??-X?:??			'	RD 1 mm²	-164K09:T1	UT 2,5
/259.3	=??+??-X?:??			'	RD 1 mm²	-164K10:T1	UT 2,5
/259.2	=??+??-X?:??			•	WH 2.5 mm²	-X3:4	UT 2,5
				•			UT 2,5
				•			UT 2,5

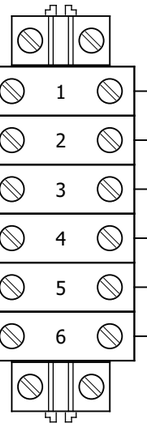

Confidential, all rights reserved ISO 16016
No part of this document may be reproduced, stored in a retrieval system, or transmitted , in any form or by any means, without prior permission. All rights reserved in the event of the granting of a patent or the registration of a utility model or design. Offenders will be held liable for the payment of damages.

Vertraulich, alle Rechte vorbehalten ISO 16016

Rev.	Descrizione Modifiche	Data	Nome

S.Massenza gr.4
-
Codeword/Unit

Dis.	S.Jurak	
Con.	T.Trogrlić	
Appr.	P.Kovač	

F
Release note

Hydro Dolomiti energia

VOITH

Armadio Quadro Turbina

Titolo Schema morsetti =AQT+AQT-XGROTMAND

Sales Order

Turbina N.

Disegno N.

Cliente N°

Foglio 490

Segue - 491

Schema morsetti

Striscia di prese

=AQT+AQT-XGRV

LATO A								LATO B	
Posizionamento	Designazione destinazione	Nome e tipo di cavo	Conduttore	Ponticello			Cablaggio	Designazione destinazione	Tipo di morsetto
/251.2	=RV+RV-XDI110:35.2	AQT4-RV4/C FG16OH2M16 24G1.5 mm²	1 1.5 mm²	'		1	RD 1 mm²	-161K01:3	UT 2,5
/251.2	=RV+RV-XDI110:7	AQT4-RV4/C FG16OH2M16 24G1.5 mm²	2 1.5 mm²	'		2	RD 1 mm²	-161K01:4	UT 2,5
/251.3	=RV+RV-XDI110:36.1	AQT4-RV4/C FG16OH2M16 24G1.5 mm²	3 1.5 mm²	'		3	RD 1 mm²	-161K02:3	UT 2,5
/251.3	=RV+RV-XDI110:8	AQT4-RV4/C FG16OH2M16 24G1.5 mm²	4 1.5 mm²	'		4	RD 1 mm²	-161K02:4	UT 2,5
/251.3	=RV+RV-XDI110:32.1	AQT4-RV4/C FG16OH2M16 24G1.5 mm²	5 1.5 mm²	'		5	RD 1 mm²	-161K03:3	UT 2,5
/251.4	=RV+RV-XDI110:0	AQT4-RV4/C FG16OH2M16 24G1.5 mm²	6 1.5 mm²	'		6	RD 1 mm²	-161K03:4	UT 2,5
/251.4	=RV+RV-XDI110:32.2	AQT4-RV4/C FG16OH2M16 24G1.5 mm²	7 1.5 mm²	'		7	RD 1 mm²	-161K04:3	UT 2,5
/251.5	=RV+RV-XDI110:1	AQT4-RV4/C FG16OH2M16 24G1.5 mm²	8 1.5 mm²	'		8	RD 1 mm²	-161K04:4	UT 2,5
/251.5	=RV+RV-XDI110:40.1	AQT4-RV4/C FG16OH2M16 24G1.5 mm²	9 1.5 mm²	'		9	RD 1 mm²	-161K05:3	UT 2,5
/251.5	=RV+RV-XDI110:16	AQT4-RV4/C FG16OH2M16 24G1.5 mm²	10 1.5 mm²	'		10	RD 1 mm²	-161K05:4	UT 2,5
/251.6	=RV+RV-XDI110:33.1	AQT4-RV4/C FG16OH2M16 24G1.5 mm²	11 1.5 mm²	'		11	RD 1 mm²	-161K06:3	UT 2,5
/251.6	=RV+RV-XDI110:2	AQT4-RV4/C FG16OH2M16 24G1.5 mm²	12 1.5 mm²	'		12	RD 1 mm²	-161K06:4	UT 2,5
/251.7	=RV+RV-XDI110:33.2	AQT4-RV4/C FG16OH2M16 24G1.5 mm²	13 1.5 mm²	'		13	RD 1 mm²	-161K07:3	UT 2,5
/251.7	=RV+RV-XDI110:3	AQT4-RV4/C FG16OH2M16 24G1.5 mm²	14 1.5 mm²	'		14	RD 1 mm²	-161K07:4	UT 2,5
/251.7	=RV+RV-XDI110:35.1	AQT4-RV4/C FG16OH2M16 24G1.5 mm²	15 1.5 mm²	'		15	RD 1 mm²	-161K08:3	UT 2,5
/251.8	=RV+RV-XDI110:6	AQT4-RV4/C FG16OH2M16 24G1.5 mm²	16 1.5 mm²	'		16	RD 1 mm²	-161K08:4	UT 2,5
/252.2	=RV+RV-XDI110:36.2	AQT4-RV4/C FG16OH2M16 24G1.5 mm²	17 1.5 mm²	'		17	RD 1 mm²	-161K09:3	UT 2,5
/252.2	=RV+RV-XDI110:9	AQT4-RV4/C FG16OH2M16 24G1.5 mm²	18 1.5 mm²	'		18	RD 1 mm²	-161K09:4	UT 2,5
/252.3	=RV+RV-XDI110:37.1	AQT4-RV4/C FG16OH2M16 24G1.5 mm²	19 1.5 mm²	'		19	RD 1 mm²	-161K10:3	UT 2,5
/252.3	=RV+RV-XDI110:10	AQT4-RV4/C FG16OH2M16 24G1.5 mm²	20 1.5 mm²	'		20	RD 1 mm²	-161K10:4	UT 2,5
/252.3	=RV+RV-XDI110:39.1	AQT4-RV4/C FG16OH2M16 24G1.5 mm²	21 1.5 mm²	'		21	RD 1 mm²	-161K11:3	UT 2,5
/252.4	=RV+RV-XDI110:14	AQT4-RV4/C FG16OH2M16 24G1.5 mm²	22 1.5 mm²	'		22	RD 1 mm²	-161K11:4	UT 2,5
/252.4	=RV+RV-XDI110:43.1	AQT4-RV4/C2 FG16OH2M16 24G1.5 mm²	1 1.5 mm²	'		23	RD 1 mm²	-161K12:3	UT 2,5
/252.5	=RV+RV-XDI110:22	AQT4-RV4/C2 FG16OH2M16 24G1.5 mm²	2 1.5 mm²	'		24	RD 1 mm²	-161K12:4	UT 2,5
/252.5	=RV+RV-XDI110:44.1	AQT4-RV4/C2 FG16OH2M16 24G1.5 mm²	3 1.5 mm²	'		25	RD 1 mm²	-161K13:3	UT 2,5

Vertraulich, alle Rechte vorbehalten ISO 16016
Confidential, all rights reserved ISO 16016
No part of this document may be reproduced, stored in a retrieval system, or transmitted , in any form or by any means, without prior permission. All rights reserved in the event of the granting of a patent or the registration of a utility model or design. Offenders will be held liable for the payment of damages.

Rev.	Descrizione Modifiche	Data	Nome

S.Massenza gr.4
-
Codeword/Unit

Dis. S.Jurak
Con. T.Trogrlić
Appr. P.Kovač

F
Release note

Hydro Dolomiti energia

VOITH

Armadio Quadro Turbina

Titolo
Schema morsetti =AQT+AQT-XGRV

Sales Order

Turbina N.

Disegno N.

Cliente N°

Foglio 491

Segue - 492

Schema morsetti

Striscia di prese

=AQT+AQT-XGRV

LATO A						LATO B		
Posizionamento	Designazione destinazione	Nome e tipo di cavo	Conduttore	Ponticello		Cablaggio	Designazione destinazione	Tipo di morsetto
/252.5	=RV+RV-XDI110:24	AQT4-RV4/C2 FG16OH2M16 24G1.5 mm²	4 1.5 mm²	'	26	RD 1 mm²	-161K13:4	UT 2,5
/252.6	=RV+RV-XDI110:44.2	AQT4-RV4/C2 FG16OH2M16 24G1.5 mm²	5 1.5 mm²	'	27	RD 1 mm²	-161K14:3	UT 2,5
/252.6	=RV+RV-XDI110:25	AQT4-RV4/C2 FG16OH2M16 24G1.5 mm²	6 1.5 mm²	'	28	RD 1 mm²	-161K14:4	UT 2,5
/252.7	=RV+RV-XDI110:45.1	AQT4-RV4/C2 FG16OH2M16 24G1.5 mm²	7 1.5 mm²	'	29	RD 1 mm²	-161K15:3	UT 2,5
/252.7	=RV+RV-XDI110:26	AQT4-RV4/C2 FG16OH2M16 24G1.5 mm²	8 1.5 mm²	'	30	RD 1 mm²	-161K15:4	UT 2,5
/252.7	=RV+RV-XDI110:45.2	AQT4-RV4/C2 FG16OH2M16 24G1.5 mm²	9 1.5 mm²	'	31	RD 1 mm²	-161K16:3	UT 2,5
/252.8	=RV+RV-XDI110:27	AQT4-RV4/C2 FG16OH2M16 24G1.5 mm²	10 1.5 mm²	'	32	RD 1 mm²	-161K16:4	UT 2,5
/253.2	=RV+RV-XDI110:46.1	AQT4-RV4/C2 FG16OH2M16 24G1.5 mm²	11 1.5 mm²	'	33	RD 1 mm²	-162K01:3	UT 2,5
/253.2	=RV+RV-XDI110:28	AQT4-RV4/C2 FG16OH2M16 24G1.5 mm²	12 1.5 mm²	'	34	RD 1 mm²	-162K01:4	UT 2,5
/253.3	=RV+RV-XDI110:37.2	AQT4-RV4/C2 FG16OH2M16 24G1.5 mm²	13 1.5 mm²	'	35	RD 1 mm²	-162K04:3	UT 2,5
/253.3	=RV+RV-XDI110:11	AQT4-RV4/C2 FG16OH2M16 24G1.5 mm²	14 1.5 mm²	'	36	RD 1 mm²	-162K04:4	UT 2,5
/253.3	=RV+RV-XDI110:38.1	AQT4-RV4/C2 FG16OH2M16 24G1.5 mm²	15 1.5 mm²	'	37	RD 1 mm²	-162K05:3	UT 2,5
/253.4	=RV+RV-XDI110:12	AQT4-RV4/C2 FG16OH2M16 24G1.5 mm²	16 1.5 mm²	'	38	RD 1 mm²	-162K05:4	UT 2,5
/253.4	=RV+RV-XDI110:39.2	AQT4-RV4/C2 FG16OH2M16 24G1.5 mm²	17 1.5 mm²	'	39	RD 1 mm²	-162K06:3	UT 2,5
/253.5	=RV+RV-XDI110:15	AQT4-RV4/C2 FG16OH2M16 24G1.5 mm²	18 1.5 mm²	'	40	RD 1 mm²	-162K06:4	UT 2,5
				'	41	RD 1 mm²	-162K02:3	UT 2,5
				'	42	RD 1 mm²	-162K02:4	UT 2,5
				'	43	RD 1 mm²	-162K03:3	UT 2,5
				'	44	RD 1 mm²	-162K03:4	UT 2,5
				'	45	RD 1 mm²	-162K07:3	UT 2,5
				'	46	RD 1 mm²	-162K07:4	UT 2,5
				'	47	RD 1 mm²	-162K08:3	UT 2,5
				'	48	RD 1 mm²	-162K08:4	UT 2,5
				'	49	RD 1 mm²	-162K09:3	UT 2,5
				'	50	RD 1 mm²	-162K09:4	UT 2,5

Vertraulich, alle Rechte vorbehalten ISO 16016
Confidential, all rights reserved ISO 16016
No part of this document may be reproduced, stored in a retrieval system, or transmitted , in any form or by any means, without prior permission. All rights reserved in the event of the granting of a patent or the registration of a utility model or design. Offenders will be held liable for the payment of damages.

Rev.	Descrizione Modifiche	Data	Nome

S.Massenza gr.4
-
Codeword/Unit

Dis. S.Jurak
Con. T.Trogrlić
Appr. P.Kovač

F
Release note

Hydro Dolomiti energia

VOITH

Armadio Quadro Turbina

Titolo
Schema morsetti =AQT+AQT-XGRV

Sales Order

Turbina N.

Disegno N.

Cliente N°

Foglio 492

Segue - 493

Schema morsetti

Striscia di prese

=AQT+AQT-XGRV

LATO A								LATO B		
Posizionamento	Designazione destinazione	Nome e tipo di cavo	Conduttore	Ponticello			Cablaggio	Designazione destinazione	Tipo di morsetto
				'		51	RD 1 mm²	-162K10:11	UT 2,5
				'		52	RD 1 mm²	-162K10:14	UT 2,5
				'		53	RD 1 mm²	-162K11:11	UT 2,5
				'		54	RD 1 mm²	-162K11:14	UT 2,5

Vertraulich, alle Rechte vorbehalten ISO 16016
Confidential, all rights reserved ISO 16016
No part of this document may be reproduced, stored in a retrieval system, or transmitted , in any form or by any means, without prior permission. All rights reserved in the event of the granting of a patent or the registration of a utility model or design. Offenders will be held liable for the payment of damages.

Rev.	Descrizione Modifiche	Data	Nome

S.Massenza gr.4
-
Codeword/Unit

Dis.	S.Jurak	
Con.	T.Trogrlić	
Appr.	P.Kovač	

F
Release note

Hydro Dolomiti energia

VOITH

Armadio Quadro Turbina

Titolo Schema morsetti =AQT+AQT-XGRV

Sales Order

Turbina N.

Disegno N.

Cliente N°

Foglio 493

Segue - 494

Schema morsetti

Striscia di prese

=AQT+AQT-XGSODA4

LATO A						LATO B	
Posizionamento	Designazione destinazione	Nome e tipo di cavo	Conduttore	Ponticello		Cablaggio	Designazione destinazione	Tipo di morsetto
					1	RD 1 mm²	-162K12:14	UT 2,5
/255.3	=CASSETTE DI GIUNZIONE+JB00-X1:61	AQT4-SODA4/C FG16OH2M16 24G1.5 mm²	1 1.5 mm²		2	RD 1 mm²	-163K01:T1	UT 2,5
/255.3	=CASSETTE DI GIUNZIONE+JB00-X1:63	AQT4-SODA4/C FG16OH2M16 24G1.5 mm²	2 1.5 mm²		3	RD 1 mm²	-163K02:T1	UT 2,5
/255.4	=CASSETTE DI GIUNZIONE+JB00-X1:65	AQT4-SODA4/C FG16OH2M16 24G1.5 mm²	3 1.5 mm²		4	RD 1 mm²	-163K03:T1	UT 2,5
/255.5	=CASSETTE DI GIUNZIONE+JB00-X1:79	AQT4-SODA4/C FG16OH2M16 24G1.5 mm²	4 1.5 mm²		5	RD 1 mm²	-163K05:T1	UT 2,5
/255.6	=CASSETTE DI GIUNZIONE+JB00-X1:80	AQT4-SODA4/C FG16OH2M16 24G1.5 mm²	5 1.5 mm²		6	RD 1 mm²	-163K06:T1	UT 2,5
					7	RD 1 mm²	-163K07:14	UT 2,5
					8	RD 1 mm²	-163K08:14	UT 2,5
					9	RD 1 mm²	-164K07:T1	UT 2,5
					10	WH 2.5 mm²	-X3:2	UT 2,5
/255.3	=CASSETTE DI GIUNZIONE+JB00-X1:62	AQT4-SODA4/C FG16OH2M16 24G1.5 mm²	6 1.5 mm²		11			UT 2,5
/255.4	=CASSETTE DI GIUNZIONE+JB00-X1:64	AQT4-SODA4/C FG16OH2M16 24G1.5 mm²	7 1.5 mm²		12			UT 2,5
/255.5	=CASSETTE DI GIUNZIONE+JB00-X1:66	AQT4-SODA4/C FG16OH2M16 24G1.5 mm²	8 1.5 mm²		13			UT 2,5
/255.5	=CASSETTE DI GIUNZIONE+JB00-X1:78	AQT4-SODA4/C FG16OH2M16 24G1.5 mm²	9 1.5 mm²		14			UT 2,5
					15			UT 2,5
					16			UT 2,5
					17			UT 2,5

Vertraulich, alle Rechte vorbehalten ISO 16016
Confidential, all rights reserved ISO 16016
No part of this document may be reproduced, stored in a retrieval system, or transmitted , in any form or by any means, without prior permission. All rights reserved in the event of the granting of a patent or the registration of a utility model or design. Offenders will be held liable for the payment of damages.

Rev.	Descrizione Modifiche	Data	Nome

S.Massenza gr.4
-
Codeword/Unit

Dis. S.Jurak
Con. T.Trogrlić
Appr. P.Kovač

F
Release note

Hydro Dolomiti energia

VOITH

Armadio Quadro Turbina

Titolo Schema morsetti =AQT+AQT-XGSODA4

Sales Order

Turbina N.

Disegno N.

Cliente N°

Foglio 494

Segue - 495

Schema morsetti

Striscia di prese

=AQT+AQT-XGSODP4

LATO A							LATO B	
Posizionamento	Designazione destinazione	Nome e tipo di cavo	Conduttore	Ponticello		Cablaggio	Designazione destinazione	Tipo di morsetto
				'	1	RD 1 mm²	-163K09:14	UT 2,5
				'	2	RD 1 mm²	-163K10:14	UT 2,5
				'	3	RD 1 mm²	-163K11:14	UT 2,5
/257.4	=CASSETTE DI GIUNZIONE+JB07-X1:51	AQT4-SODP4/C FG16OH2M16 24G1.5 mm²	1 1.5 mm²	'	4	RD 1 mm²	-163K14:T1	UT 2,5
/257.5	=CASSETTE DI GIUNZIONE+JB07-X1:53	AQT4-SODP4/C FG16OH2M16 24G1.5 mm²	2 1.5 mm²	'	5	RD 1 mm²	-164K01:T1	UT 2,5
/257.6	=CASSETTE DI GIUNZIONE+JB07-X1:55	AQT4-SODP4/C FG16OH2M16 24G1.5 mm²	3 1.5 mm²	'	6	RD 1 mm²	-164K02:T1	UT 2,5
/257.7	=CASSETTE DI GIUNZIONE+JB07-X1:74	AQT4-SODP4/C FG16OH2M16 24G1.5 mm²	4 1.5 mm²	'	7	RD 1 mm²	-164K04:T1	UT 2,5
/257.7	=CASSETTE DI GIUNZIONE+JB07-X1:73	AQT4-SODP4/C FG16OH2M16 24G1.5 mm²	5 1.5 mm²	'	8	RD 1 mm²	-164K05:T1	UT 2,5
				'	9	RD 1 mm²	-164K06:T1	UT 2,5
				•	10	WH 2.5 mm²	-X3:3	UT 2,5
				•	11			UT 2,5
				•	12			UT 2,5
/257.5	=CASSETTE DI GIUNZIONE+JB07-X1:52	AQT4-SODP4/C FG16OH2M16 24G1.5 mm²	6 1.5 mm²	•	13			UT 2,5
/257.5	=CASSETTE DI GIUNZIONE+JB07-X1:54	AQT4-SODP4/C FG16OH2M16 24G1.5 mm²	7 1.5 mm²	•	14			UT 2,5
/257.6	=CASSETTE DI GIUNZIONE+JB07-X1:??			•	15			UT 2,5
/257.7	=CASSETTE DI GIUNZIONE+JB07-X1:72	AQT4-SODP4/C FG16OH2M16 24G1.5 mm²	8 1.5 mm²	•	16			UT 2,5
				•	17			UT 2,5

Vertraulich, alle Rechte vorbehalten ISO 16016
Confidential, all rights reserved ISO 16016
No part of this document may be reproduced, stored in a retrieval system, or transmitted , in any form or by any means, without prior permission. All rights reserved in the event of the granting of a patent or the registration of a utility model or design. Offenders will be held liable for the payment of damages.

Rev.	Descrizione Modifiche	Data	Nome

S.Massenza gr.4
-
Codeword/Unit

Dis. S.Jurak
Con. T.Trogrlić
Appr. P.Kovač

F
Release note

Hydro Dolomiti energia

VOITH

Armadio Quadro Turbina

Titolo Schema morsetti =AQT+AQT-XGSODP4

Sales Order

Turbina N.

Disegno N.

Cliente N°

Foglio 495

Segue=ASQ+ASQ/1