HYDRO DOLOMITI ENERGIA

Centrale Idroelettrica S.Massenza

GRUPPO 3

Armadio Sala Macchine

- Quadri SA CC
- Quadri SA CA
- Morsettiere armadi automatismo (ASM, ASQ e Q.IA)
- Morsettiera permutatore
- Morsettiera Eccitatrice
- Morsettiera quadro regolatore di velocità
- Morsettiera quadro protezioni
- Morsettiere quadro SG
- Morsettiera Celle MT
- Morsettiera cassette/quadri
- Morsettiera cassette TA e TV
- Morsettiera banco manovre - ASC
- Morsettiera cassetta alternatore
- Morsettiera QSA trasformatore
- Morsettiera cassetta GIS (SF6 teste cavi 220kV)
- Morsettiera cassetta bordo trasformatore
- SOD A4
- SOD P4
- Morsettiera cassetta pompa
- Morsettiera cassetta turbina
- Morsettiera casseta giunto
- Morsettiera cassetta raffreddamento
- Morsettiera cassetta lubrificazione
- Morsettiera interruttore di gruppo
- Morsettiera cassetta supporti rotativa 1
- Morsettiera cassetta supporti rotativa 2
- Morsettiera cassetta supporti rotativa aspiranti
- Morsettiera cassetta supporti rotativa mandata
- Morsettiera MCC

Vertraulich, alle Rechte vorbehalten ISO 16016
Confidential, all rights reserved ISO 16016
No part of this document may be reproduced, stored in a retrieval system, or transmitted , in any form or by any means, without prior permission. All rights reserved in the event of the granting of a patent or the registration of a utility model or design. Offenders will be held liable for the payment of damages.

Rev.	Descrizione Modifiche	Data	Nome
-	FIRST ISSUE	2026/07/06	SJ

S.Massenza gr.3
-
Codeword/Unit

Dis.	S.Jurak	2026/07/06
Con.	T.Trogrlić	2026/07/06
Appr.	P.Kovač	2026/07/06

F
Release note

Hydro Dolomiti energia

VOITH

Armadio Sala Macchine

Titolo FOGLIO DEL TITOLO

Sales Order 32950

Turbina N. 21506-21507

Disegno N.

Cliente N° 25004-DD-EE-04-06-002

Foglio 1

Segue - 2

Confidential, all rights reserved ISO 16016
No part of this document may be reproduced, stored in a retrieval system, or transmitted , in any form or by any means, without prior permission. All rights reserved in the event of the granting of a patent or the registration of a utility model or design. Offenders will be held liable for the payment of damages.
Vertraulich, alle Rechte vorbehalten ISO 16016

Indice

Foglio	Titolo	Revisione
1	FOGLIO DEL TITOLO	-
2	INDICE	-
3	INDICE	-
4	INDICE	-
5	INDICE	-
6	INDICE	-
7	INDICE	-
8	INDICE	-
21	LEGENDA MORSETTI	-
22	IDENTIFICAZIONE DEI CONDUTTORI	-
23	LEGENDA SIMBOLI	-
24	LAYOUT ESTERNO	-
25	LAYOUT INTERNO FRONTE	-
26	LAYOUT INTERNO RETRO	-
27	TARGA CE	-
31	SERVIZI QUADRO ALIMENTAZIONE 230VCA	-
41	DISTRIBUZIONE 110VCC	-
42	DISTRIBUZIONE 110VCC	-
43	DISTRIBUZIONE 110VCC	-
44	DISTRIBUZIONE 110VCC	-
45	DISTRIBUZIONE 110VCC	-
46	DISTRIBUZIONE 110VCC	-
47	DISTRIBUZIONE 110VCC	-
48	DISTRIBUZIONE 110VCC PC PANEL	-
49	DISTRIBUZIONE 110VCC	-
50	DISTRIBUZIONE 24 VCC INTERNO	-
51	DISTRIBUZIONE 24 VCC INTERNO	-
52	DISTRIBUZIONE 24 VCC INTERNO	-
53	DISTRIBUZIONE 24 VCC INTERNO RISERVA	-
54	DISTRIBUZIONE 24 VCC ESTERNO	-
55	DISTRIBUZIONE 24 VCC ECB 1	-
56	DISTRIBUZIONE 24 VCC ECB 2	-

Indice

Foglio	Titolo	Revisione
57	DISTRIBUZIONE 24 VCC ESTERNO	-
58	DISTRIBUZIONE 24 VCC ESTERNO RISERVA	-
61	CONFIGURAZIONE PLC BUS 1	-
62	CONFIGURAZIONE PLC BUS 2	-
63	CONFIGURAZIONE PLC BUS 2	-
64	INTERCONNESSIONE RETE DATI SWITCH 1	-
65	INTERCONNESSIONE RETE DATI SWITCH 2	-
66	INTERCONNESSIONE RETE DATI SWITCH 3	-
67	INTERCONNESSIONE RETE DATI PC PANEL	-
71	INGRESSI DIGITALI: BUS-2 POS-1_1	-
72	INGRESSI DIGITALI: BUS-2 POS-1_2	-
73	INGRESSI DIGITALI: BUS-2 POS-1_3	-
74	INGRESSI DIGITALI: BUS-2 POS-1_4	-
75	INGRESSI DIGITALI: BUS-2 POS-2_1	-
76	INGRESSI DIGITALI: BUS-2 POS-2_2	-
77	INGRESSI DIGITALI: BUS-2 POS-2_3	-
78	INGRESSI DIGITALI: BUS-2 POS-2_4	-
79	INGRESSI DIGITALI: BUS-2 POS-3_1	-
80	INGRESSI DIGITALI: BUS-2 POS-3_2	-
81	INGRESSI DIGITALI: BUS-2 POS-3_3	-
82	INGRESSI DIGITALI: BUS-2 POS-3_4	-
83	INGRESSI DIGITALI: BUS-2 POS-4_1	-
84	INGRESSI DIGITALI: BUS-2 POS-4_2	-
85	INGRESSI DIGITALI: BUS-2 POS-4_3	-
86	INGRESSI DIGITALI: BUS-2 POS-4_4	-
87	INGRESSI DIGITALI: BUS-2 POS-5_1	-
88	INGRESSI DIGITALI: BUS-2 POS-5_2	-
89	INGRESSI DIGITALI: BUS-2 POS-5_3	-
90	INGRESSI DIGITALI: BUS-2 POS-5_4	-
91	INGRESSI DIGITALI: BUS-2 POS-6_1	-
92	INGRESSI DIGITALI: BUS-2 POS-6_2	-
93	INGRESSI DIGITALI: BUS-2 POS-6_3	-

Vertraulich, alle Rechte vorbehalten ISO 16016
Confidential, all rights reserved ISO 16016
No part of this document may be reproduced, stored in a retrieval system, or transmitted , in any form or by any means, without prior permission. All rights reserved in the event of the granting of a patent or the registration of a utility model or design. Offenders will be held liable for the payment of damages.

Rev.	Descrizione Modifiche	Data	Nome
-	FIRST ISSUE	2026/07/06	SJ

S.Massenza gr.3
-
Codeword/Unit

Dis.	S.Jurak	2026/07/06
Con.	T.Trogrlić	2026/07/06
Appr.	P.Kovač	2026/07/06

F
Release note

Hydro Dolomiti energia

VOITH

Armadio Sala Macchine

Titolo INDICE

Sales Order 32950

Turbina N. 21506-21507

Disegno N.

Foglio 3

Cliente N° 25004-DD-EE-04-06-002

Segue - 4

Indice

Foglio	Titolo	Revisione
94	INGRESSI DIGITALI: BUS-2 POS-6_4	-
111	INGRESSI ANALOGICI: BUS-2 POS-7_1	-
112	INGRESSI ANALOGICI: BUS-2 POS-7_2	-
113	INGRESSI ANALOGICI: BUS-2 POS-8_1	-
114	INGRESSI ANALOGICI: BUS-2 POS-8_2	-
161	USCITE DIGITALI: BUS-2 POS-9_1	-
162	USCITE DIGITALI: BUS-2 POS-9_2	-
163	USCITE DIGITALI: BUS-2 POS-10_1	-
164	USCITE DIGITALI: BUS-2 POS-10_2	-
165	USCITE DIGITALI: BUS-2 POS-11_1	-
166	USCITE DIGITALI: BUS-2 POS-11_2	-
181	USCITE ANALOGICHE: BUS-2 POS-12_1	-
182	USCITE ANALOGICHE: BUS-2 POS-12_2	-
201	LOGICA DI BLOCCO HARDWARE	-
202	LOGICA DI BLOCCO HARDWARE	-
203	LOGICA DI BLOCCO HARDWARE	-
204	PULSANTE DI BLOCCO	-
205	COLLEGAMENTI MORSETTIERA PROGRAMMABILE GRUPPO	-
206	COLLEGAMENTI MORSETTIERA PROGRAMMABILE GRUPPO	-
207	COLLEGAMENTI MORSETTIERA PROGRAMMABILE GRUPPO	-
208	COLLEGAMENTI MORSETTIERA PROGRAMMABILE GRUPPO	-
209	COLLEGAMENTI MORSETTIERA PROGRAMMABILE GRUPPO	-
210	COLLEGAMENTI MORSETTIERA PROGRAMMABILE GRUPPO	-
211	COLLEGAMENTI MORSETTIERA PROGRAMMABILE GRUPPO	-
212	COLLEGAMENTI MORSETTIERA PROGRAMMABILE GRUPPO	-
213	COLLEGAMENTI MORSETTIERA PROGRAMMABILE POMPA	-
214	COLLEGAMENTI MORSETTIERA PROGRAMMABILE POMPA	-
215	COLLEGAMENTI MORSETTIERA PROGRAMMABILE POMPA	-
216	COLLEGAMENTI MORSETTIERA PROGRAMMABILE POMPA	-
217	CIRCUITI AP e CH 52	-
218	ABILITAZ ECC e REG VELOCITA	-
219	CIRCUITI MAIG	-

Confidential, all rights reserved ISO 16016
No part of this document may be reproduced, stored in a retrieval system, or transmitted , in any form or by any means, without prior permission. All rights reserved in the event of the granting of a patent or the registration of a utility model or design. Offenders will be held liable for the payment of damages.
Vertraulich, alle Rechte vorbehalten ISO 16016

Indice

Foglio	Titolo	Revisione
220	CIRCUITI MAIG	-
221	PNP SENSORI NEL SOD	-
222	SGANCIO TESTA CONDOTTA	-
251	COMANDO BANCO	-
252	COMANDO BANCO	-
253	COMANDO BANCO	-
254	COMANDO SG	-
255	COMANDO SG	-
256	COMANDO T347	-
257	COMANDO SOD A4	-
258	COMANDO ROTATIVA	-
259	COMANDO VALVOLA RITEGNO	-
260	COMANDO QP	-
261	COMANDO 52GR	-
262	COMANDO ECC	-
263	COMANDO SEGNALATORE LED	-
264	COMANDO SEGNALATORE LED	-
265	COMANDO SEGNALATORE LED	-
266	COMANDO SEGNALATORE LED	-
267	COMANDO MT	-
301	SEGNALAZIONE	-
302	SEGNALAZIONE	-
303	SEGNALAZIONE	-
311	TERMINALE DI DISTRIBUZIONE DI DISPONIBLE	-
312	TERMINALE DI DISTRIBUZIONE DI DISPONIBLE	-
313	TERMINALE DI DISTRIBUZIONE DI DISPONIBLE	-
314	TERMINALE DI DISTRIBUZIONE DI DISPONIBLE	-
315	TERMINALE DI DISTRIBUZIONE DI DISPONIBLE	-
316	TERMINALE DI DISTRIBUZIONE DI DISPONIBLE	-
317	TERMINALE DI DISTRIBUZIONE DI DISPONIBLE	-
318	TERMINALE DI DISTRIBUZIONE DI DISPONIBLE	-
319	TERMINALE DI DISTRIBUZIONE DI DISPONIBLE	-

Vertraulich, alle Rechte vorbehalten ISO 16016
Confidential, all rights reserved ISO 16016
No part of this document may be reproduced, stored in a retrieval system, or transmitted , in any form or by any means, without prior permission. All rights reserved in the event of the granting of a patent or the registration of a utility model or design. Offenders will be held liable for the payment of damages.

Rev.	Descrizione Modifiche	Data	Nome
-	FIRST ISSUE	2026/07/06	SJ

S.Massenza gr.3
-
Codeword/Unit

Dis.	S.Jurak	2026/07/06
Con.	T.Trogrlić	2026/07/06
Appr.	P.Kovač	2026/07/06

F
Release note

Hydro Dolomiti energia

VOITH

Armadio Sala Macchine

Titolo INDICE

Sales Order 32950

Turbina N. 21506-21507

Disegno N.

Foglio 5

Cliente N° 25004-DD-EE-04-06-002

Segue - 6

Indice

Foglio	Titolo	Revisione
351	ELENCO APPARECCHIATURE	-
352	ELENCO APPARECCHIATURE	-
353	ELENCO APPARECCHIATURE	-
354	ELENCO APPARECCHIATURE	-
355	ELENCO APPARECCHIATURE	-
356	ELENCO APPARECCHIATURE	
401	Schema morsetti =ASM+ASM-K4-H	-
402	Schema morsetti =ASM+ASM-XD01	-
403	Schema morsetti =ASM+ASM-XD10	-
404	Schema morsetti =ASM+ASM-XD11	-
405	Schema morsetti =ASM+ASM-XD12	-
406	Schema morsetti =ASM+ASM-XD13	-
407	Schema morsetti =ASM+ASM-XD14	-
408	Schema morsetti =ASM+ASM-XD15	-
409	Schema morsetti =ASM+ASM-XD16	-
410	Schema morsetti =ASM+ASM-XD17	-
411	Schema morsetti =ASM+ASM-XD18	-
412	Schema morsetti =ASM+ASM-XD19	-
413	Schema morsetti =ASM+ASM-XD20	-
414	Schema morsetti =ASM+ASM-XD21	-
415	Schema morsetti =ASM+ASM-XD22	-
416	Schema morsetti =ASM+ASM-XD23	-
417	Schema morsetti =ASM+ASM-XD24	-
418	Schema morsetti =ASM+ASM-XD25	-
419	Schema morsetti =ASM+ASM-XD26	-
420	Schema morsetti =ASM+ASM-XD27	-
421	Schema morsetti =ASM+ASM-XD28	-
422	Schema morsetti =ASM+ASM-XD50	-
423	Schema morsetti =ASM+ASM-XD51	-
424	Schema morsetti =ASM+ASM-XD52	-
425	Schema morsetti =ASM+ASM-XD53	-
426	Schema morsetti =ASM+ASM-XG	-

Vertraulich, alle Rechte vorbehalten ISO 16016
Confidential, all rights reserved ISO 16016
No part of this document may be reproduced, stored in a retrieval system, or transmitted , in any form or by any means, without prior permission. All rights reserved in the event of the granting of a patent or the registration of a utility model or design. Offenders will be held liable for the payment of damages.

Rev.	Descrizione Modifiche	Data	Nome
-	FIRST ISSUE	2026/07/06	SJ

S.Massenza gr.3
-
Codeword/Unit

Dis.	S.Jurak	2026/07/06
Con.	T.Trogrlić	2026/07/06
Appr.	P.Kovač	2026/07/06

F
Release note

Hydro Dolomiti energia

VOITH

Armadio Sala Macchine

Titolo INDICE

Sales Order 32950

Turbina N. 21506-21507

Disegno N.

Foglio 6

Cliente N° 25004-DD-EE-04-06-002

Segue - 7

Confidential, all rights reserved ISO 16016
No part of this document may be reproduced, stored in a retrieval system, or transmitted , in any form or by any means, without prior permission. All rights reserved in the event of the granting of a patent or the registration of a utility model or design. Offenders will be held liable for the payment of damages.
Vertraulich, alle Rechte vorbehalten ISO 16016

Indice

Foglio	Titolo	Revisione
427	Schema morsetti =ASM+ASM-XG	-
428	Schema morsetti =ASM+ASM-XG	-
429	Schema morsetti =ASM+ASM-XG	-
430	Schema morsetti =ASM+ASM-XG	-
431	Schema morsetti =ASM+ASM-XG01	-
432	Schema morsetti =ASM+ASM-XG03	-
433	Schema morsetti =ASM+ASM-XG52G	-
434	Schema morsetti =ASM+ASM-XG201	-
435	Schema morsetti =ASM+ASM-XG201	-
436	Schema morsetti =ASM+ASM-XG201	-
437	Schema morsetti =ASM+ASM-XG202	-
438	Schema morsetti =ASM+ASM-XG203	-
439	Schema morsetti =ASM+ASM-XG204	-
440	Schema morsetti =ASM+ASM-XG205	-
441	Schema morsetti =ASM+ASM-XG205	-
442	Schema morsetti =ASM+ASM-XG206	-
443	Schema morsetti =ASM+ASM-XG206	-
444	Schema morsetti =ASM+ASM-XG206	-
445	Schema morsetti =ASM+ASM-XG207	-
446	Schema morsetti =ASM+ASM-XG207	-
447	Schema morsetti =ASM+ASM-XG208	-
448	Schema morsetti =ASM+ASM-XG208	-
449	Schema morsetti =ASM+ASM-XG212	-
450	Schema morsetti =ASM+ASM-XG212	-
451	Schema morsetti =ASM+ASM-XGAQT	-
452	Schema morsetti =ASM+ASM-XGAUTO	-
453	Schema morsetti =ASM+ASM-XGBH	-
454	Schema morsetti =ASM+ASM-XGBH	-
455	Schema morsetti =ASM+ASM-XGBH	-
456	Schema morsetti =ASM+ASM-XGBH	-
457	Schema morsetti =ASM+ASM-XGBL	-
458	Schema morsetti =ASM+ASM-XGBLP	-

Confidential, all rights reserved ISO 16016
No part of this document may be reproduced, stored in a retrieval system, or transmitted , in any form or by any means, without prior permission. All rights reserved in the event of the granting of a patent or the registration of a utility model or design. Offenders will be held liable for the payment of damages.
Vertraulich, alle Rechte vorbehalten ISO 16016

Indice

Foglio	Titolo	Revisione
459	Schema morsetti =ASM+ASM-XGCI	-
460	Schema morsetti =ASM+ASM-XGCI	-
461	Schema morsetti =ASM+ASM-XGCI52	-
462	Schema morsetti =ASM+ASM-XGDISP	-
463	Schema morsetti =ASM+ASM-XGDISP	-
464	Schema morsetti =ASM+ASM-XGECC	-
465	Schema morsetti =ASM+ASM-XGMAIG	-
466	Schema morsetti =ASM+ASM-XGPAT347	-
467	Schema morsetti =ASM+ASM-XGPNP	-
468	Schema morsetti =ASM+ASM-XGQP	-
469	Schema morsetti =ASM+ASM-XGROT1	-
470	Schema morsetti =ASM+ASM-XGROT2	-
471	Schema morsetti =ASM+ASM-XGROTASP	-
472	Schema morsetti =ASM+ASM-XGROTMAND	-
473	Schema morsetti =ASM+ASM-XGRV	-
474	Schema morsetti =ASM+ASM-XGSEGLED	-
475	Schema morsetti =ASM+ASM-XGSEGLED	-
476	Schema morsetti =ASM+ASM-XGSEGLED	-
477	Schema morsetti =ASM+ASM-XGSG	-
478	Schema morsetti =ASM+ASM-XGSG	-
479	Schema morsetti =ASM+ASM-XGSODA4	-
480	Schema morsetti =ASM+ASM-XGT347	-
481	Schema morsetti =ASM+ASM-XGVALRIT	-

LEGENDA MORSETTI

- Quadri SA CC
- Quadri SA CA
- Morsettiere armadi automatismo (ASM, ASQ e Q.IA)
- Morsettiera permutatore
- Morsettiera Eccitatrice
- Morsettiera quadro regolatore di velocità
- Morsettiera quadro protezioni
- Morsettiere quadro SG
- Morsettiera Celle MT
- Morsettiera cassette/quadri
- Morsettiera cassette TA e TV
- Morsettiera banco manovre - ASC
- Morsettiera cassetta alternatore
- Morsettiera QSA trasformatore
- Morsettiera cassetta GIS (SF6 teste cavi 220kV)
- Morsettiera cassetta bordo trasformatore
- SOD A4
- SOD P4
- Morsettiera cassetta pompa
- Morsettiera cassetta turbina
- Morsettiera casseta giunto
- Morsettiera cassetta raffreddamento
- Morsettiera cassetta lubrificazione
- Morsettiera interruttore di gruppo
- Morsettiera cassetta supporti rotativa 1
- Morsettiera cassetta supporti rotativa 2
- Morsettiera cassetta supporti rotativa aspiranti
- Morsettiera cassetta supporti rotativa mandata
- Morsettiera MCC

Confidential, all rights reserved ISO 16016
No part of this document may be reproduced, stored in a retrieval system, or transmitted , in any form or by any means, without prior permission. All rights reserved in the event of the granting of a patent or the registration of a utility model or design. Offenders will be held liable for the payment of damages.
Vertraulich, alle Rechte vorbehalten ISO 16016

Rev.	Descrizione Modifiche	Data	Nome
-	FIRST ISSUE	2026/07/06	SJ

S.Massenza gr.3
-
Codeword/Unit

Dis.	S.Jurak	2026/07/06
Con.	T.Trogrlić	2026/07/06
Appr.	P.Kovač	2026/07/06

F
Release note

Hydro Dolomiti energia

VOITH

Armadio Sala Macchine

Titolo LEGENDA MORSETTI

Sales Order 32950

Turbina N. 21506-21507

Disegno N.

Foglio 21

Cliente N° 25004-DD-EE-04-06-002

Segue - 22

Confidential, all rights reserved ISO 16016
No part of this document may be reproduced, stored in a retrieval system, or transmitted , in any form or by any means, without prior permission. All rights reserved in the event of the granting of a patent or the registration of a utility model or design. Offenders will be held liable for the payment of damages.
Vertraulich, alle Rechte vorbehalten ISO 16016

Tipologia di conduttore *Conductor Type*	Identificazione dei Conduttori *Identification of Conductors*	
	Alfanumerica *Alphanumeric*	Colore *Color*
Alimentazione a monte dell'interruttore principale *Power Supply before the main breaker*	L/N	Arancione *Orange*
Conduttore in c.a. - Linea 1 *a.c. conductor - Line 1*	L1	Nero *Black*
Conduttore in c.a. - Linea 2 *a.c. conductor - Line 2*	L2	Marrone *Brown*
Conduttore in c.a. - Linea 3 *a.c. conductor - Line 3*	L3	Grigio *Grey*
Conduttore in c.a. - Neutro *a.c. conductor - Neutral*	N	Turchese *Light Blue*
Conduttore in c.c. - Positivo (superiore ai 60V) *d.c. conductor - Positive (higher than 60V)*	L+	Rosso *Red*
Conduttore in c.c. - Negativo (superiore ai 60V) *d.c. conductor - Negative (higher than 60V)*	L-	Bianco *White*
Conduttore in c.c. - Positivo (inferiore ai 60V) *d.c. conductor - Positive (lower than 60V)*	L+	Blu scuro *Dark Blue*
Conduttore in c.c. - Negativo (inferiore ai 60V) *d.c. conductor - Negative (lower than 60V)*	L-	Bianco *White*
Conduttore di Protezione *Protection Conductor*	PE	Giallo-Verde *Yellow-Green*
Conduttori per Segnali *Conductors for Signals*	-	Blu scuro *Dark Blue*

Secondo CEI EN 60446 *According to CEI EN 60446*

Rev.	Descrizione Modifiche	Data	Nome
-	FIRST ISSUE	2026/07/06	SJ

S.Massenza gr.3
-
Codeword/Unit

Dis.	S.Jurak	2026/07/06
Con.	T.Trogrlić	2026/07/06
Appr.	P.Kovač	2026/07/06

F
Release note

Hydro Dolomiti energia

VOITH

Armadio Sala Macchine

Titolo IDENTIFICAZIONE DEI CONDUTTORI

Sales Order 32950

Turbina N. 21506-21507

Disegno N.

Foglio 22

Cliente N° 25004-DD-EE-04-06-002

Segue - 23

Confidential, all rights reserved ISO 16016
No part of this document may be reproduced, stored in a retrieval system, or transmitted , in any form or by any means, without prior permission. All rights reserved in the event of the granting of a patent or the registration of a utility model or design. Offenders will be held liable for the payment of damages.
Vertraulich, alle Rechte vorbehalten ISO 16016

LEGENDA SIMBOLI / *SYMBOLS LEGEND*

Ident. *Ident.*	Simboli *Symbols*	Descrizione *Description*	Ident. *Ident.*	Simboli *Symbols*	Descrizione *Description*	Ident. *Ident.*	Simboli *Symbols*	Descrizione *Description*
-		Connessione Connection	-		Contatto normalmente chiuso Normaly close contact	-		Connettore Connector
X		Morsetto (simbolo generico) Terminal (generic symbol)	-		Contatto in scambio Change-over contact	(*) Axy	-	Modulo PLC PLC module
X		Morsetto fusibilato (simbolo generico) Terminal fuse (generic symbol)	S	E---- E----	Pulsante manuale Manual pushbutton	U	-	Trasmettitore Transmitter
X		Morsetto sezionato (simbolo generico) Terminal Isolating connectors (generic symbol)	S	0 LOCAL 1 REMOTE	Selettore due posizioni permanenti Two permanent position selector	P	h	Contatore del tempo Time counter
X		Morsetto a piu' piani (simbolo generico) Multi-level Terminal Block (generic symbol)	TB		Diodo Diode	KE	-	Pannello PC e dispositivo di comunicazione PC Panel and communication device
FC		Interruttore automatico magnetotermico Miniature Circuit Breaker	H		Indicatore luminoso Lamp			
FC	I> I> I>	Interruttore di protezione motore Motor Protection Circuit Breaker	F		Fusibile Fuse			
FTR		Interruttore di protezione transformatore Transformer Protection Circuit Breaker	SW		Contatto apertura porta Limit switch			
-		Contatti ausiliari (simbolo generico) Auxiliary Contacts (generic symbol)	EA		Lampada interna quadro Internal cabinet lamp			
QB		Interruttore di manovra Switch	BT		Termostato Termostat			
F		Interruttore fusibilato Fused Switch Disconnector	BM	%	Umidostato Hygrostat			
TA		AC/DC Convertitore (simbolo generico) AC/DC Converter (generic symbol)	EB		Scaldiglia Heaters			
K		Rele' Command Coil			Terra di protezione Protection earth			
-		Contatto di potenza Power contact	TR		Transformatore di tensione Voltage transformer			
-		Contatto normalmente aperto Normaly open contact						

Secondo IEC 60617 - CEI EN 81346-2

According to IEC 60617 - CEI EN 81346-2

(*)x rappresenta il numero di bus
y rappresenta la posizione nel bus

Rev.	Descrizione Modifiche	Data	Nome
-	FIRST ISSUE	2026/07/06	SJ

S.Massenza gr.3
-
Codeword/Unit

Dis.	S.Jurak	2026/07/06
Con.	T.Trogrlić	2026/07/06
Appr.	P.Kovač	2026/07/06

F
Release note

Hydro Dolomiti energia

VOITH

Armadio Sala Macchine

Titolo LEGENDA SIMBOLI

Sales Order 32950

Turbina N. 21506-21507

Disegno N.

Cliente N° 25004-DD-EE-04-06-002

Foglio 23

Segue - 24

VISTA DI FRONTE CON PORTE / FRONT VIEW WITH DOORS

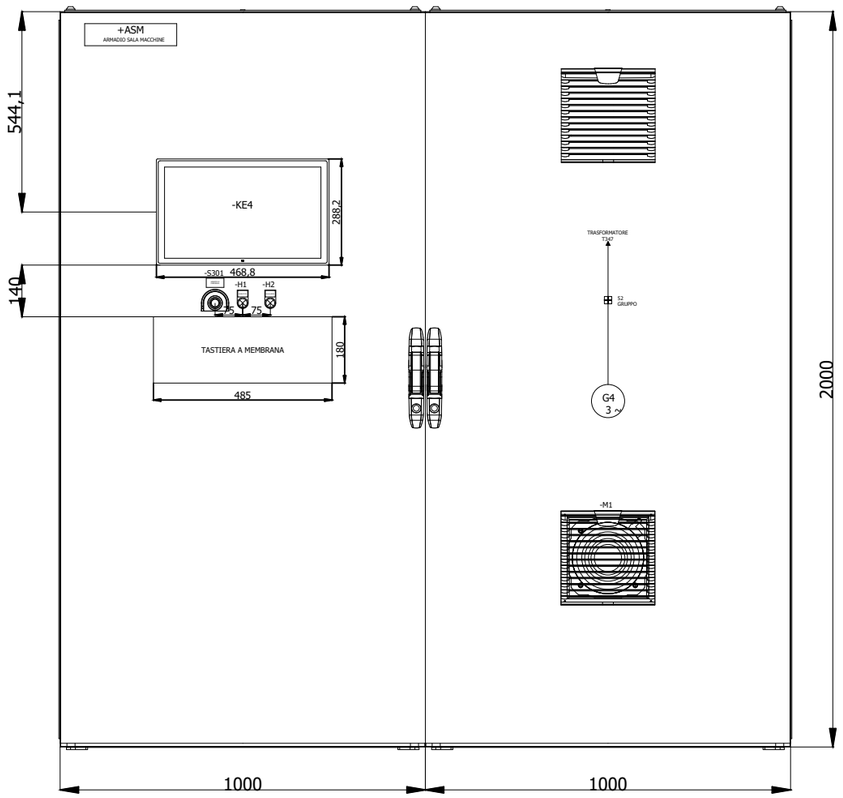

VISTA POSTERIORE CON PORTE / REAR VIEW WITH DOORS

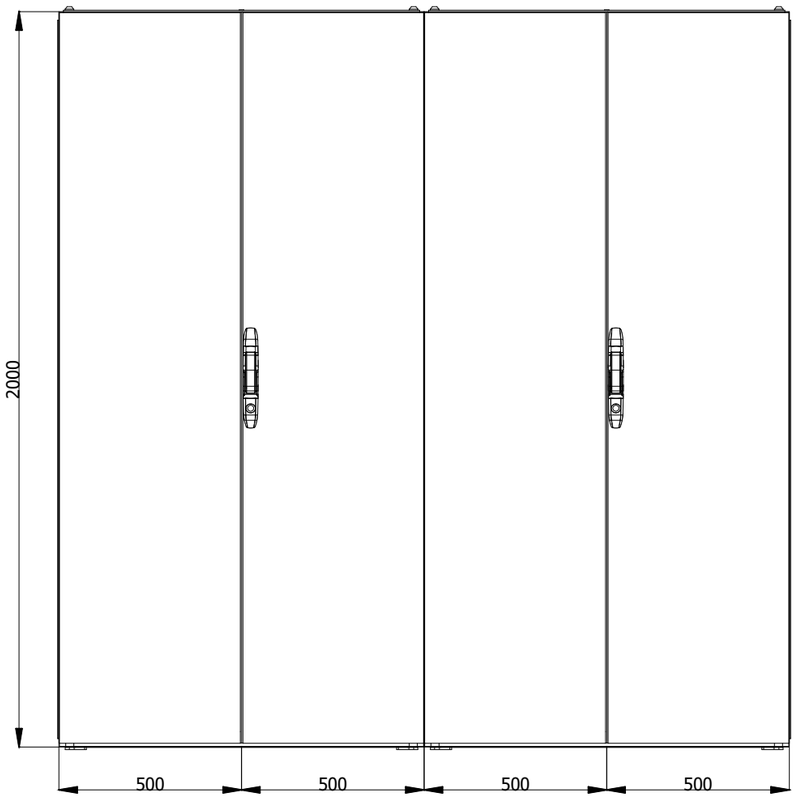

VISTA DALL'ALTO / TOP VIEW

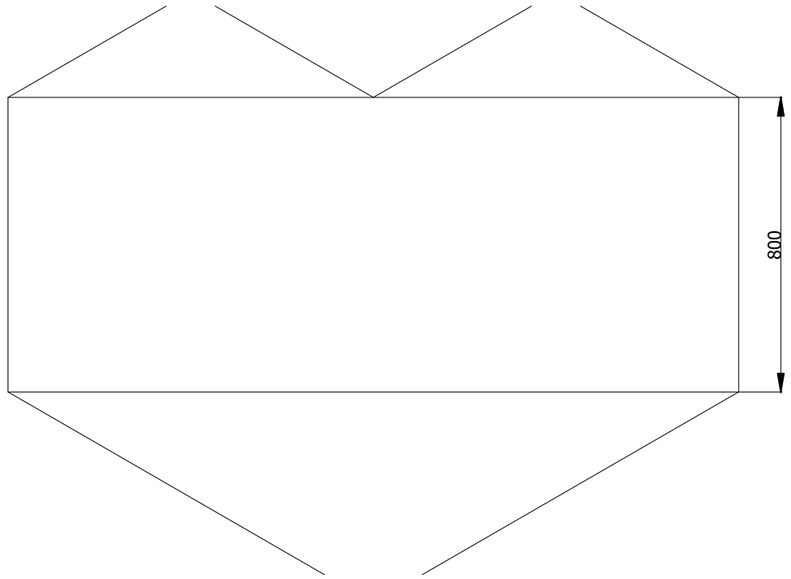

NOTE / NOTES			
	PESO / WEIGHT	kg	
	COLORE / COLOR (RAL)	STRUTTURA-PORTA-PARETE POSTERIORE STRUCTURE-DOOR-BACK SIDE PANNEL	
		TETTO / ROOF	
		ZOCCOLO / PLINTH	
	GRADO PROTEZIONE PROTECTION DEGREE		

Confidential, all rights reserved ISO 16016
No part of this document may be reproduced, stored in a retrieval system, or transmitted , in any form or by any means, without prior permission. All rights reserved in the event of the granting of a patent or the registration of a utility model or design. Offenders will be held liable for the payment of damages.
Vertraulich, alle Rechte vorbehalten ISO 16016

Rev.	Descrizione Modifiche	Data	Nome
-	FIRST ISSUE	2026/07/06	SJ

S.Massenza gr.3
-
Codeword/Unit

Dis.	S.Jurak	2026/07/06
Con.	T.Trogrlić	2026/07/06
Appr.	P.Kovač	2026/07/06

F
Release note

Hydro Dolomiti energia

VOITH

Armadio Sala Macchine

Titolo LAYOUT ESTERNO

Sales Order 32950

Turbina N. 21506-21507

Disegno N.

Foglio 24

Cliente N° 25004-DD-EE-04-06-002

Segue - 25

VISTA DI FRONTE SENZA PORTE / FRONT VIEW WITHOUT DOORS

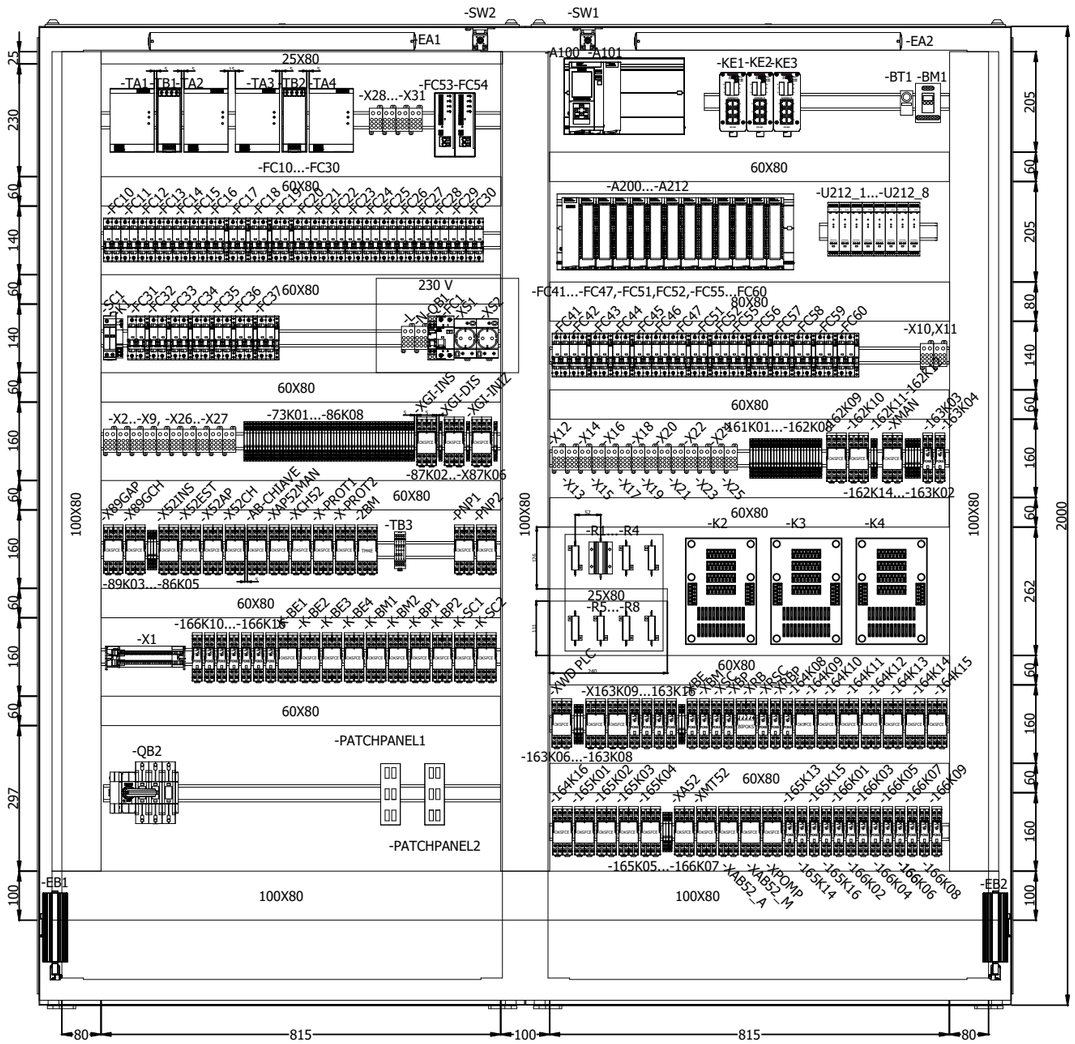

Confidential, all rights reserved ISO 16016
No part of this document may be reproduced, stored in a retrieval system, or transmitted , in any form or by any means, without prior permission. All rights reserved in the event of the granting of a patent or the registration of a utility model or design. Offenders will be held liable for the payment of damages.
Vertraulich, alle Rechte vorbehalten ISO 16016

Rev.	Descrizione Modifiche	Data	Nome
-	FIRST ISSUE	2026/07/06	SJ

S.Massenza gr.3
-
Codeword/Unit

Dis.	S.Jurak	2026/07/06
Con.	T.Trogrlić	2026/07/06
Appr.	P.Kovač	2026/07/06

F
Release note

Hydro Dolomiti energia

VOITH

Armadio Sala Macchine

Titolo
LAYOUT INTERNO FRONTE

Sales Order 32950

Turbina N. 21506-21507

Disegno N.

Cliente N° 25004-DD-EE-04-06-002

Foglio 25

Segue - 26

VISTA POSTERIORE SENZA PORTE / REAR VIEW WITHOUT DOORS

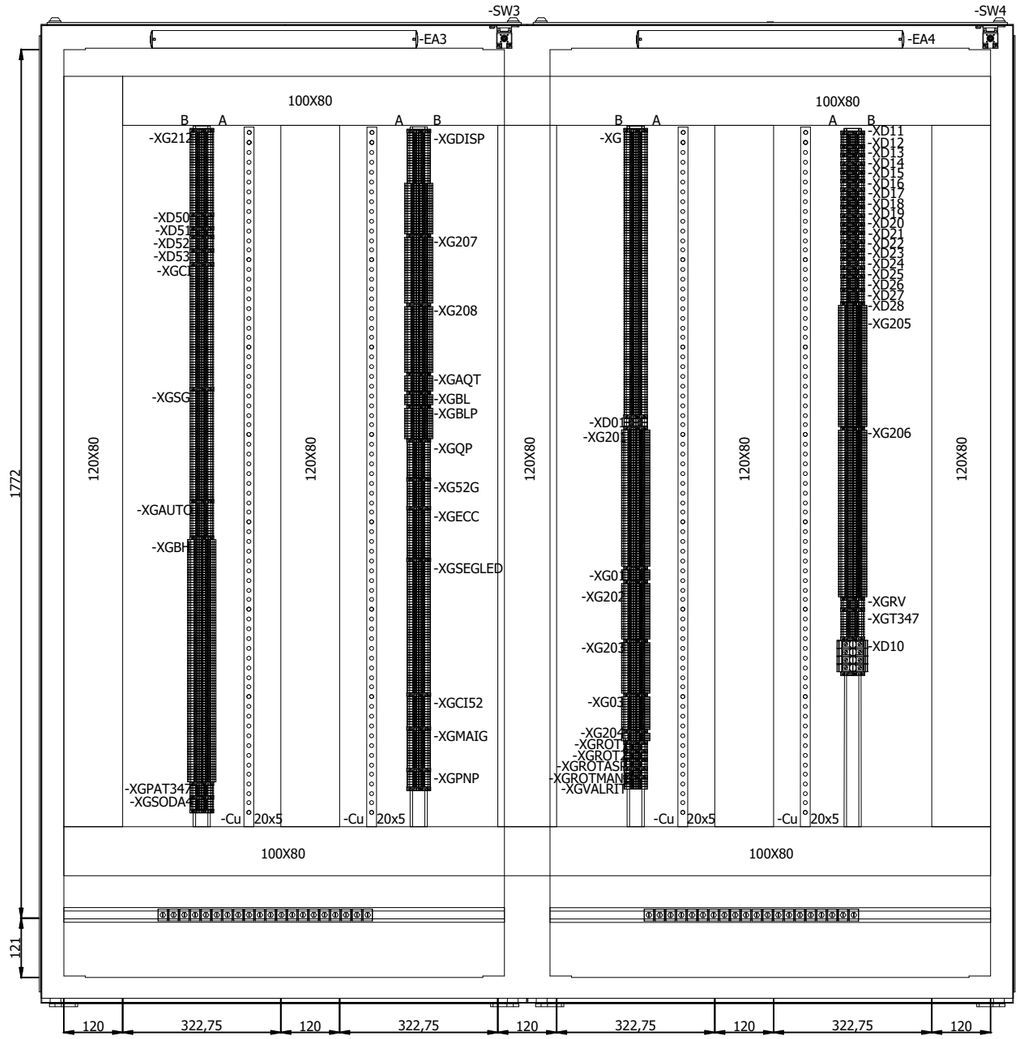

Confidential, all rights reserved ISO 16016
No part of this document may be reproduced, stored in a retrieval system, or transmitted , in any form or by any means, without prior permission. All rights reserved in the event of the granting of a patent or the registration of a utility model or design. Offenders will be held liable for the payment of damages.
Vertraulich, alle Rechte vorbehalten ISO 16016

Rev.	Descrizione Modifiche	Data	Nome
-	FIRST ISSUE	2026/07/06	SJ

S.Massenza gr.3
-
Codeword/Unit

Dis.	S.Jurak	2026/07/06
Con.	T.Trogrlić	2026/07/06
Appr.	P.Kovač	2026/07/06

F
Release note

Hydro Dolomiti energia

VOITH

Armadio Sala Macchine

Titolo LAYOUT INTERNO RETRO

Sales Order 32950

Turbina N. 21506-21507

Disegno N.

Foglio 26

Cliente N° 25004-DD-EE-04-06-002

Segue - 27

Confidential, all rights reserved ISO 16016
No part of this document may be reproduced, stored in a retrieval system, or transmitted , in any form or by any means, without prior permission. All rights reserved in the event of the granting of a patent or the registration of a utility model or design. Offenders will be held liable for the payment of damages.
Vertraulich, alle Rechte vorbehalten ISO 16016

SINTAKSA
A Voith Company

CE

STANDARD DI RIFERIMENTO :	IEC 60204-1
IDENTIFICAZIONE QUADRO :	GRUPPO 3 - ASM
NUMERO DI DISEGNO :	2-10637333
NUMERO DI SERIE :	---
ANNO DI COSTRUZIONE :	2025
TENSIONE NOMINALE (Un) :	230Vca/110Vcc
NUMERO DI FASI :	1 +/-
FREQUENZA NOMINALE (Hz) :	50
CORRENTE NOMINALE DEL QUADRO (InA) :	---
CORRENTE NOMINALE DI CORTO CIRCUITO CONDIZIONATA (Icc) :	---

MATERIALE :

Rev.	Descrizione Modifiche	Data	Nome
-	FIRST ISSUE	2026/07/06	SJ

Codeword/Unit: S.Massenza gr.3 -

Dis.	S.Jurak	2026/07/06
Con.	T.Trogrlić	2026/07/06
Appr.	P.Kovač	2026/07/06

F Release note

Hydro Dolomiti energia

VOITH

Armadio Sala Macchine

Titolo TARGA CE

Sales Order 32950

Turbina N. 21506-21507

Disegno N.

Cliente N° 25004-DD-EE-04-06-002

Foglio 27

Segue - 31

Confidential, all rights reserved ISO 16016
No part of this document may be reproduced, stored in a retrieval system, or transmitted , in any form or by any means, without prior permission. All rights reserved in the event of the granting of a patent or the registration of a utility model or design. Offenders will be held liable for the payment of damages.
Vertraulich, alle Rechte vorbehalten ISO 16016

ALIMENTATORE 230 VCA | VENTILATORE A ARMADIO | ILLUMINAZIONE DEI ARMADIO | RISCALDAMENTO DI ARMADIO | PRESA

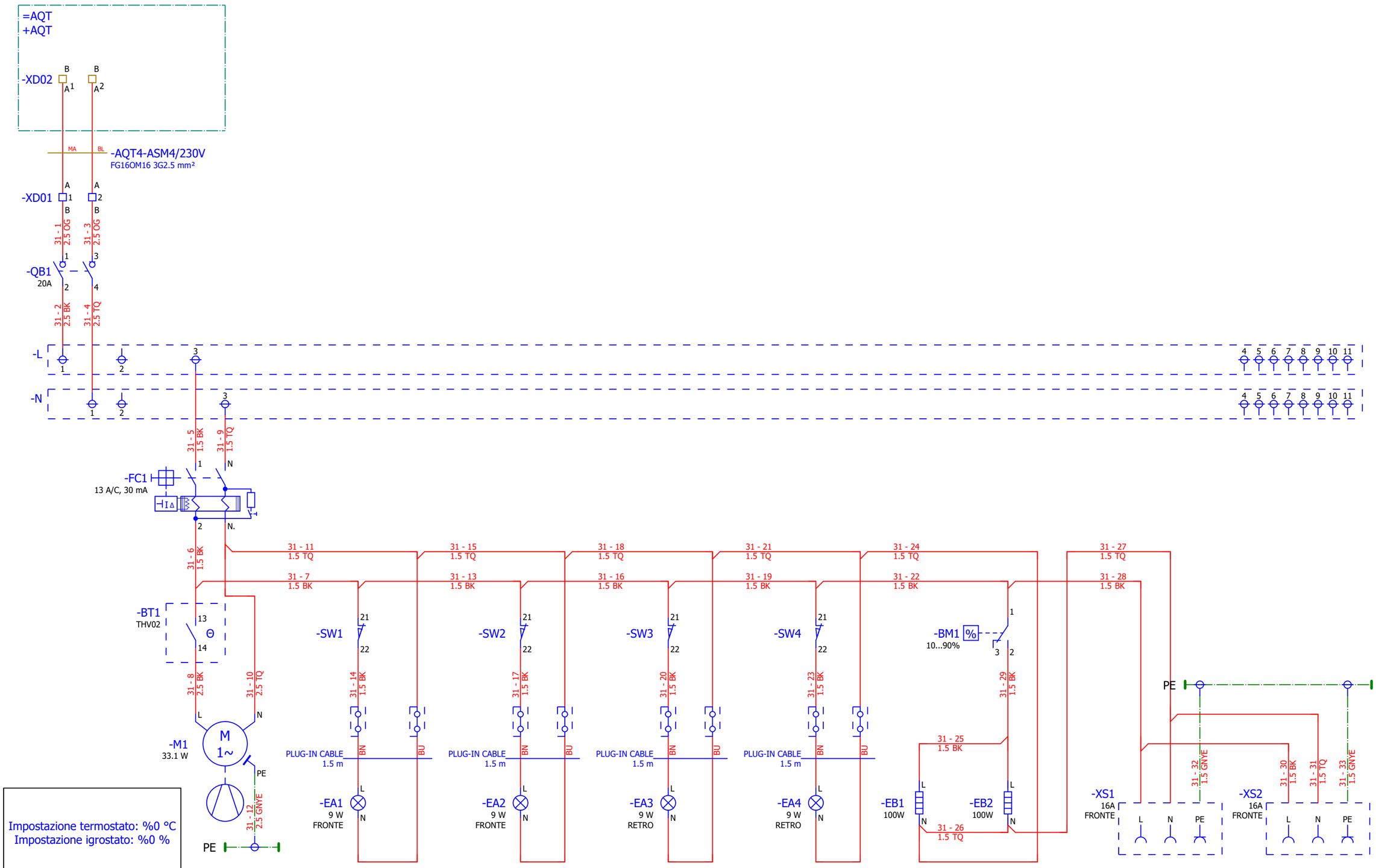

				S.Massenza gr.3	Dis.	S.Jurak	2026/07/06	F	Hydro Dolomiti energia	VOITH	Armadio Sala Macchine	Sales Order 32950	Turbina N. 21506-21507
				-	Con.	T.Trogrlić	2026/07/06				Titolo SERVIZI QUADRO ALIMENTAZIONE 230VCA	Disegno N.	Foglio 31
-	FIRST ISSUE	2026/07/06	SJ		Appr.	P.Kovač	2026/07/06	Release note				Cliente N° 25004-DD-EE-04-06-002	Segue - 41
Rev.	Descrizione Modifiche	Data	Nome	Codeword/Unit									

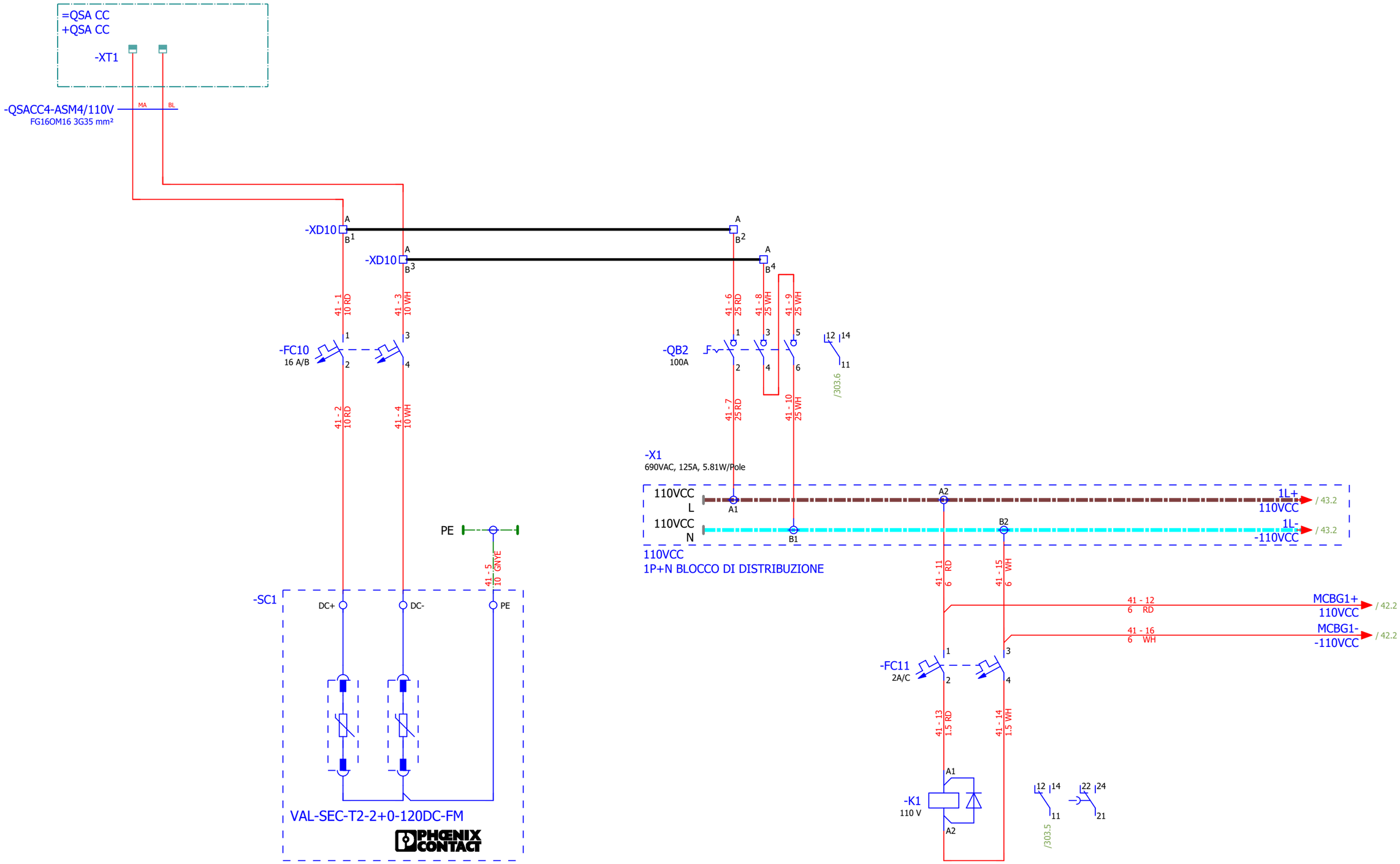

Confidential, all rights reserved ISO 16016
No part of this document may be reproduced, stored in a retrieval system, or transmitted , in any form or by any means, without prior permission. All rights reserved in the event of the granting of a patent or the registration of a utility model or design. Offenders will be held liable for the payment of damages.
Vertraulich, alle Rechte vorbehalten ISO 16016

Rev.	Descrizione Modifiche	Data	Nome
-	FIRST ISSUE	2026/07/06	SJ

S.Massenza gr.3
-
Codeword/Unit

Dis.	S.Jurak	2026/07/06
Con.	T.Trogrlić	2026/07/06
Appr.	P.Kovač	2026/07/06

F
Release note

Hydro Dolomiti energia

VOITH

Armadio Sala Macchine

Titolo DISTRIBUZIONE 110VCC

Sales Order 32950

Turbina N. 21506-21507

Disegno N.

Cliente N° 25004-DD-EE-04-06-002

Foglio 41

Segue - 42

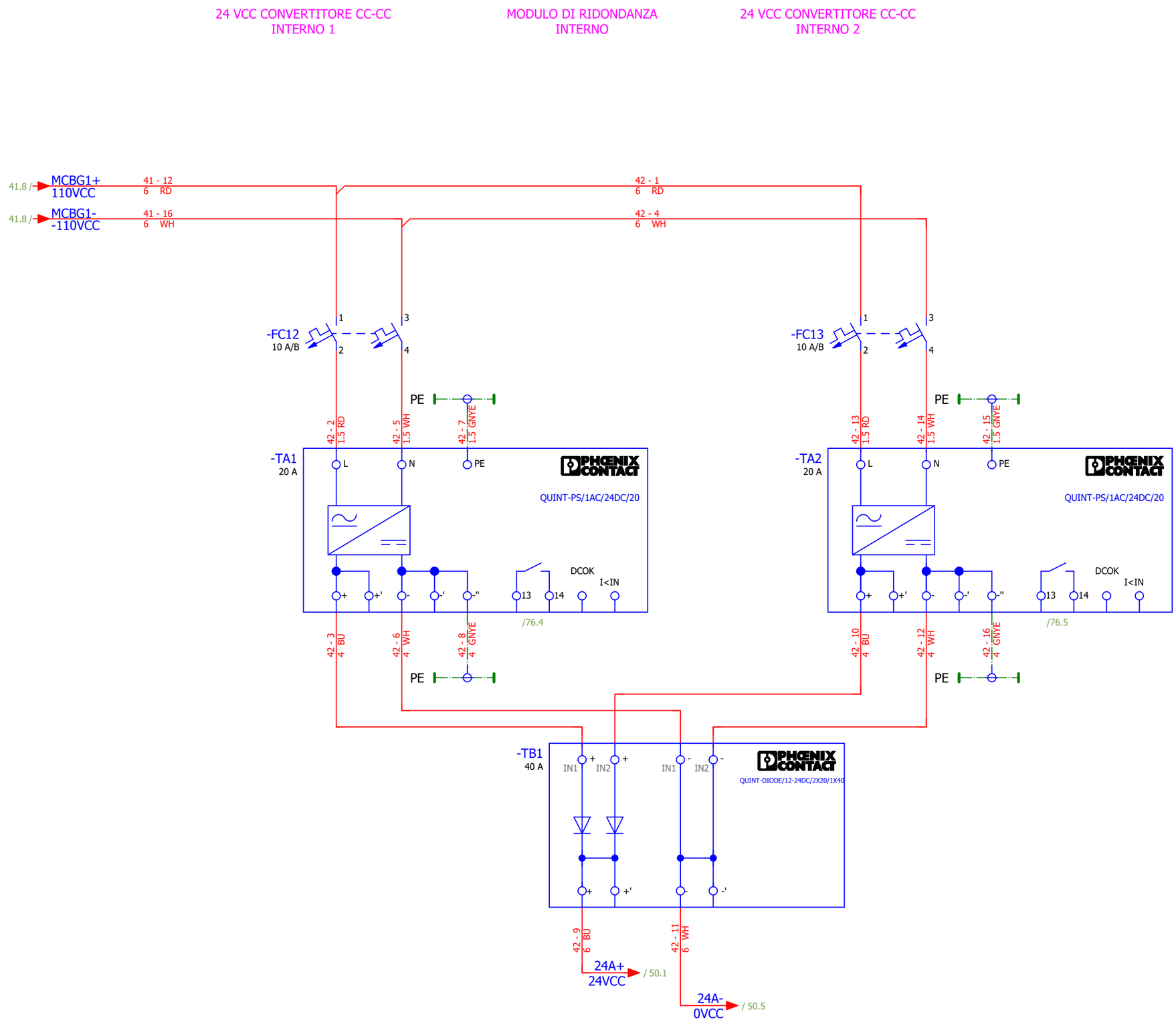

Vertraulich, alle Rechte vorbehalten ISO 16016
Confidential, all rights reserved ISO 16016
No part of this document may be reproduced, stored in a retrieval system, or transmitted , in any form or by any means, without prior permission. All rights reserved in the event of the granting of a patent or the registration of a utility model or design. Offenders will be held liable for the payment of damages.

Rev.	Descrizione Modifiche	Data	Nome
-	FIRST ISSUE	2026/07/06	SJ

S.Massenza gr.3
-
Codeword/Unit

Dis.	S.Jurak	2026/07/06
Con.	T.Trogrlić	2026/07/06
Appr.	P.Kovač	2026/07/06

F
Release note

Hydro Dolomiti energia

VOITH

Armadio Sala Macchine

Titolo
DISTRIBUZIONE 110VCC

Sales Order 32950

Turbina N. 21506-21507

Disegno N.

Cliente N° 25004-DD-EE-04-06-002

Foglio 42

Segue - 43

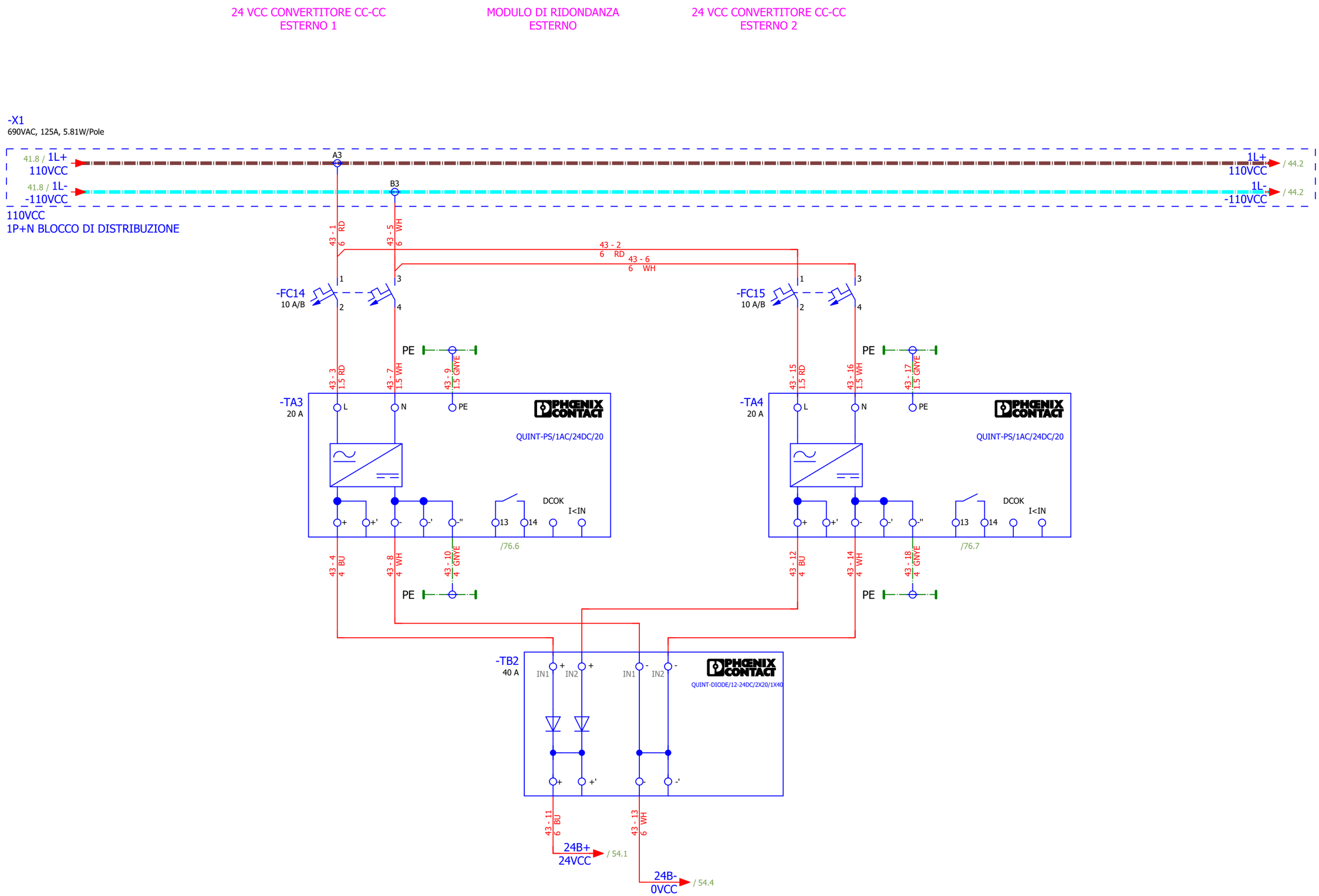

Confidential, all rights reserved ISO 16016
No part of this document may be reproduced, stored in a retrieval system, or transmitted , in any form or by any means, without prior permission. All rights reserved in the event of the granting of a patent or the registration of a utility model or design. Offenders will be held liable for the payment of damages.
Vertraulich, alle Rechte vorbehalten ISO 16016

Rev.	Descrizione Modifiche	Data	Nome
-	FIRST ISSUE	2026/07/06	SJ

Codeword/Unit: S.Massenza gr.3 -

Dis.	S.Jurak	2026/07/06
Con.	T.Trogrlić	2026/07/06
Appr.	P.Kovač	2026/07/06

F Release note

Hydro Dolomiti energia

VOITH

Armadio Sala Macchine

Titolo: DISTRIBUZIONE 110VCC

Sales Order 32950

Turbina N. 21506-21507

Disegno N.

Cliente N° 25004-DD-EE-04-06-002

Foglio 43

Segue - 44

Confidential, all rights reserved ISO 16016
No part of this document may be reproduced, stored in a retrieval system, or transmitted , in any form or by any means, without prior permission. All rights reserved in the event of the granting of a patent or the registration of a utility model or design. Offenders will be held liable for the payment of damages.
Vertraulich, alle Rechte vorbehalten ISO 16016

DISPONIBLE | COMANDO 110VCC | ECCITATRICE | ALIMENTAZIONE ARMADIO PROTEZIONI

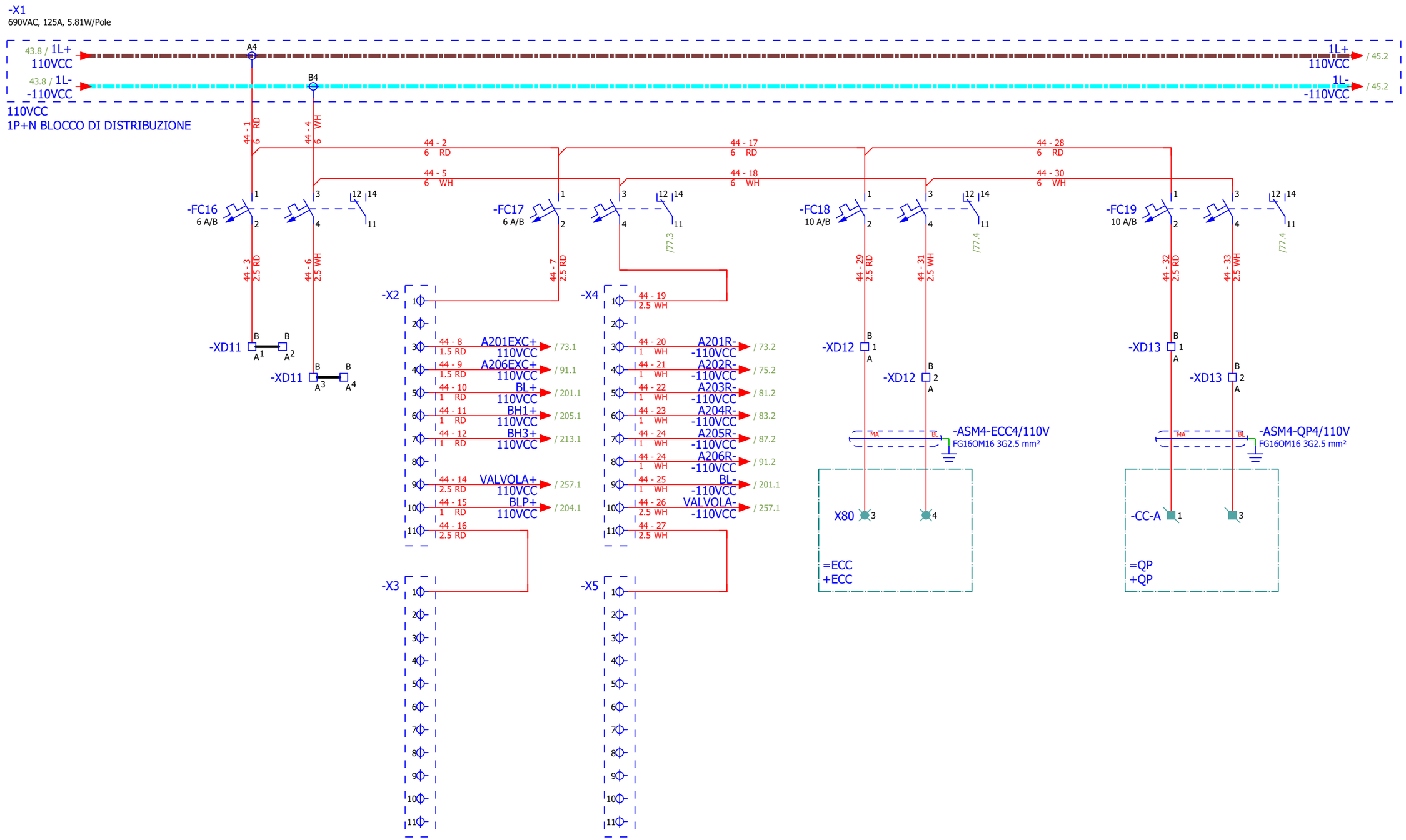

Rev.	Descrizione Modifiche	Data	Nome
-	FIRST ISSUE	2026/07/06	SJ

S.Massenza gr.3
-
Codeword/Unit

Dis.	S.Jurak	2026/07/06
Con.	T.Trogrlić	2026/07/06
Appr.	P.Kovač	2026/07/06

F
Release note

Hydro Dolomiti energia

VOITH

Armadio Sala Macchine

Titolo
DISTRIBUZIONE 110VCC

Sales Order 32950

Turbina N. 21506-21507

Disegno N.

Cliente N° 25004-DD-EE-04-06-002

Foglio 44

Segue - 45

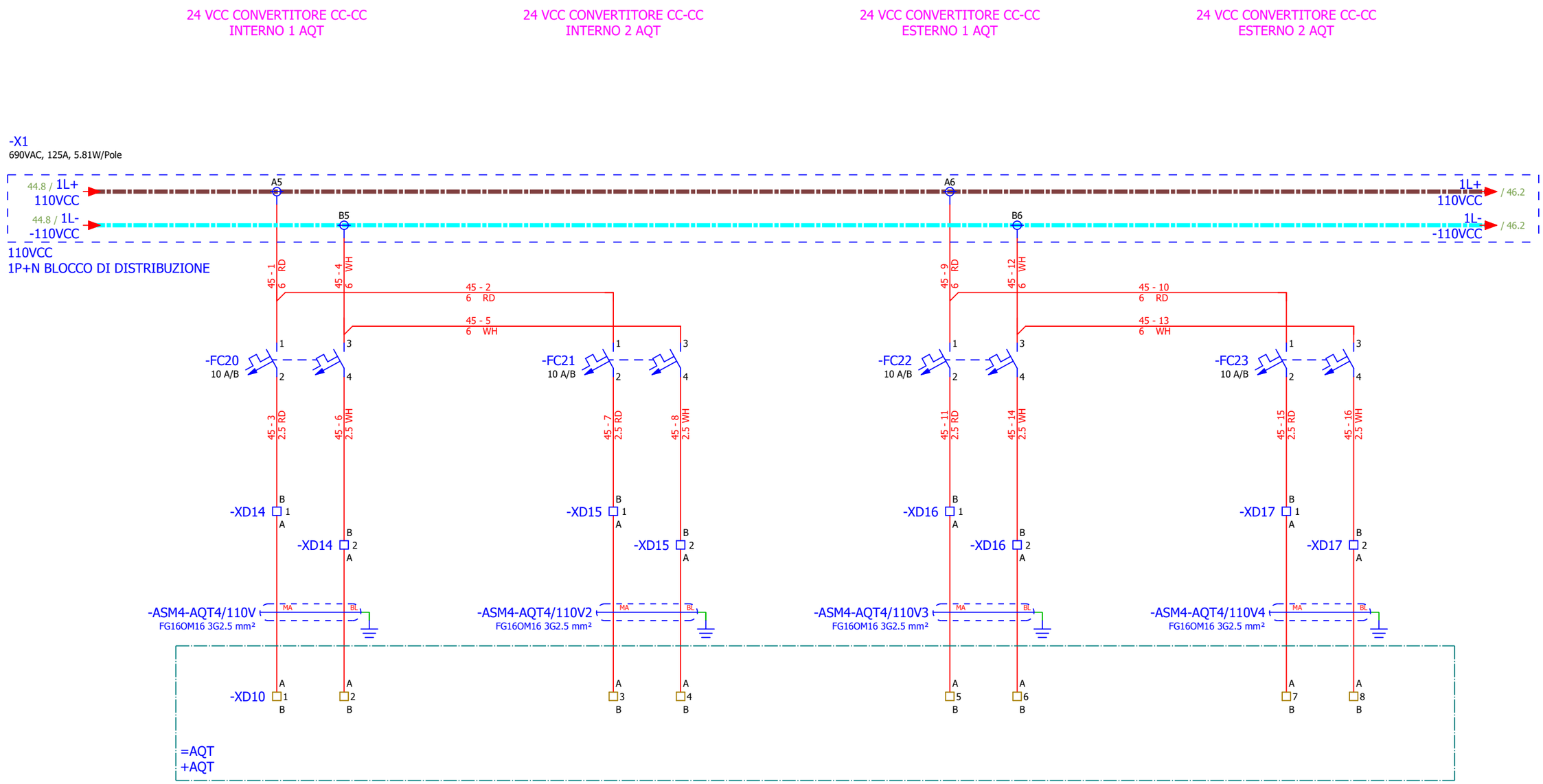

Vertraulich, alle Rechte vorbehalten ISO 16016
Confidential, all rights reserved ISO 16016
No part of this document may be reproduced, stored in a retrieval system, or transmitted , in any form or by any means, without prior permission. All rights reserved in the event of the granting of a patent or the registration of a utility model or design. Offenders will be held liable for the payment of damages.

Rev.	Descrizione Modifiche	Data	Nome
-	FIRST ISSUE	2026/07/06	SJ

S.Massenza gr.3
-
Codeword/Unit

Dis.	S.Jurak	2026/07/06
Con.	T.Trogrlić	2026/07/06
Appr.	P.Kovač	2026/07/06

F
Release note

Hydro Dolomiti energia

VOITH

Armadio Sala Macchine

Titolo DISTRIBUZIONE 110VCC

Sales Order 32950

Turbina N. 21506-21507

Disegno N.

Cliente N° 25004-DD-EE-04-06-002

Foglio 45

Segue - 46

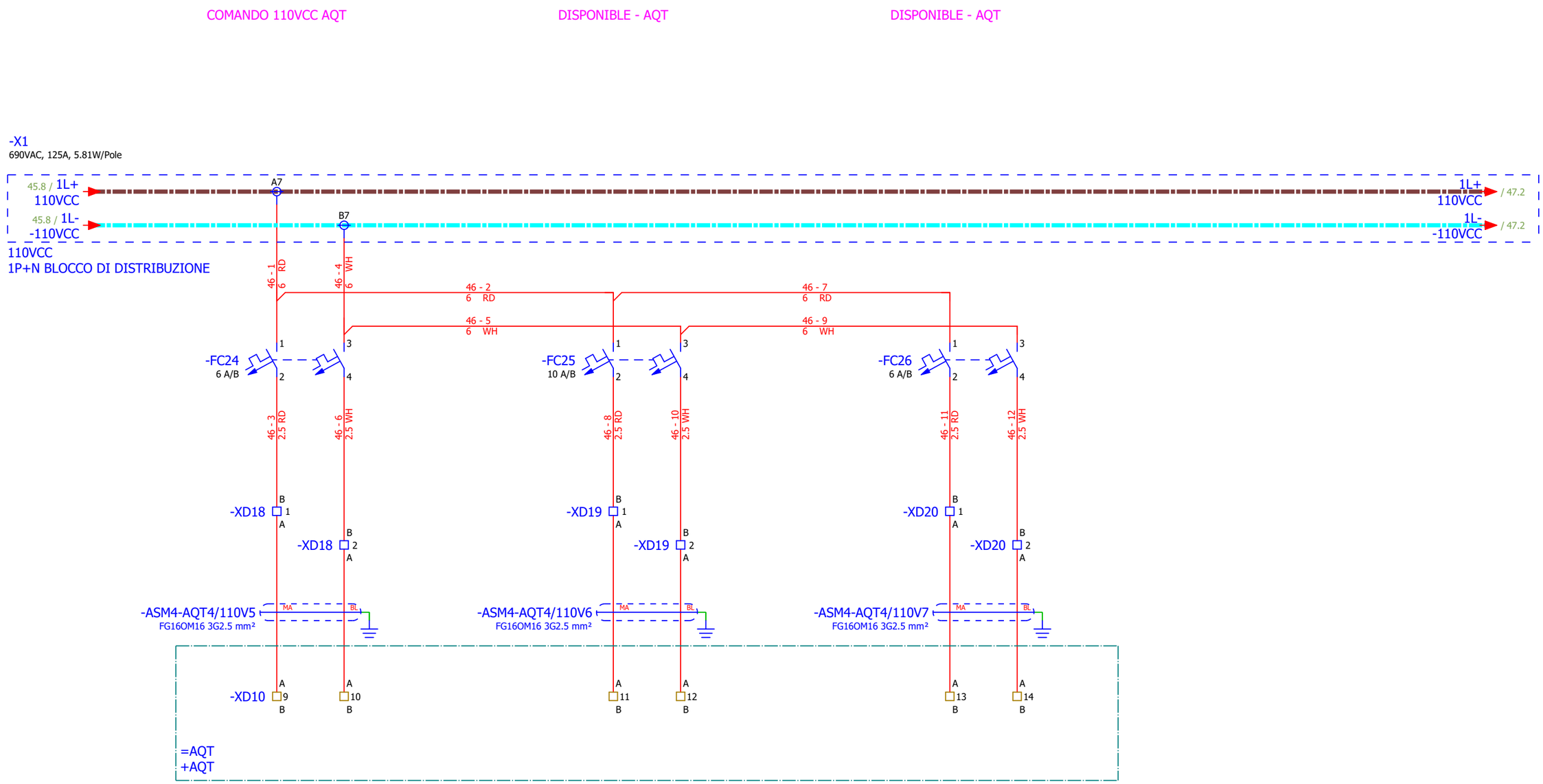

Confidential, all rights reserved ISO 16016
No part of this document may be reproduced, stored in a retrieval system, or transmitted , in any form or by any means, without prior permission. All rights reserved in the event of the granting of a patent or the registration of a utility model or design. Offenders will be held liable for the payment of damages.
Vertraulich, alle Rechte vorbehalten ISO 16016

Rev.	Descrizione Modifiche	Data	Nome
-	FIRST ISSUE	2026/07/06	SJ

S.Massenza gr.3
-
Codeword/Unit

Dis.	S.Jurak	2026/07/06
Con.	T.Trogrlić	2026/07/06
Appr.	P.Kovač	2026/07/06

F
Release note

Hydro Dolomiti energia

VOITH

Armadio Sala Macchine

Titolo DISTRIBUZIONE 110VCC

Sales Order 32950

Turbina N. 21506-21507

Disegno N.

Cliente N° 25004-DD-EE-04-06-002

Foglio 46

Segue - 47

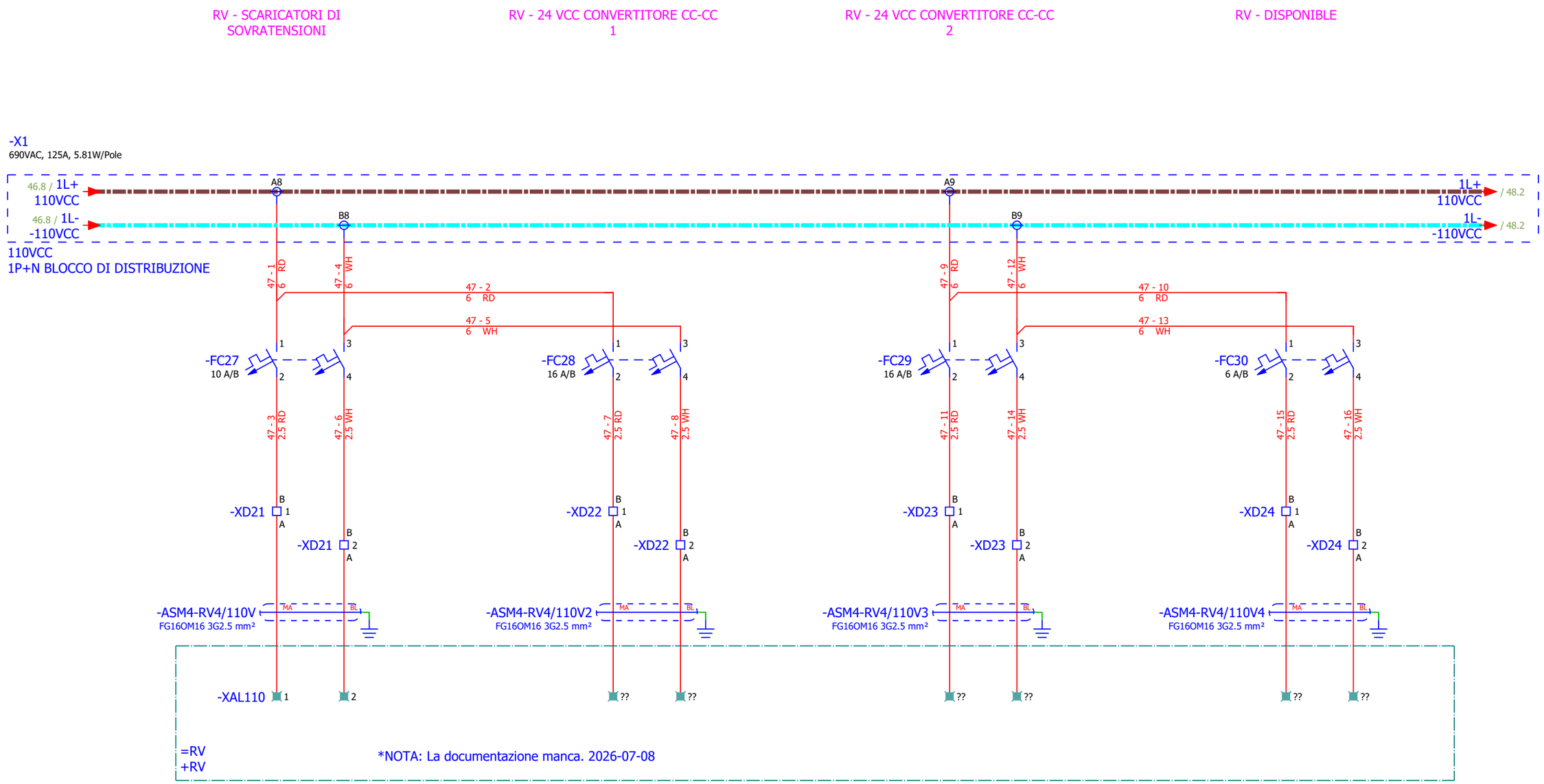

Confidential, all rights reserved ISO 16016
No part of this document may be reproduced, stored in a retrieval system, or transmitted , in any form or by any means, without prior permission. All rights reserved in the event of the granting of a patent or the registration of a utility model or design. Offenders will be held liable for the payment of damages.
Vertraulich, alle Rechte vorbehalten ISO 16016

Rev.	Descrizione Modifiche	Data	Nome
-	FIRST ISSUE	2026/07/06	SJ

S.Massenza gr.3
-
Codeword/Unit

Dis.	S.Jurak	2026/07/06
Con.	T.Trogrlić	2026/07/06
Appr.	P.Kovač	2026/07/06

F
Release note

Hydro Dolomiti energia

VOITH

Armadio Sala Macchine

Titolo DISTRIBUZIONE 110VCC

Sales Order 32950

Turbina N. 21506-21507

Disegno N.

Cliente N° 25004-DD-EE-04-06-002

Foglio 47

Segue - 48

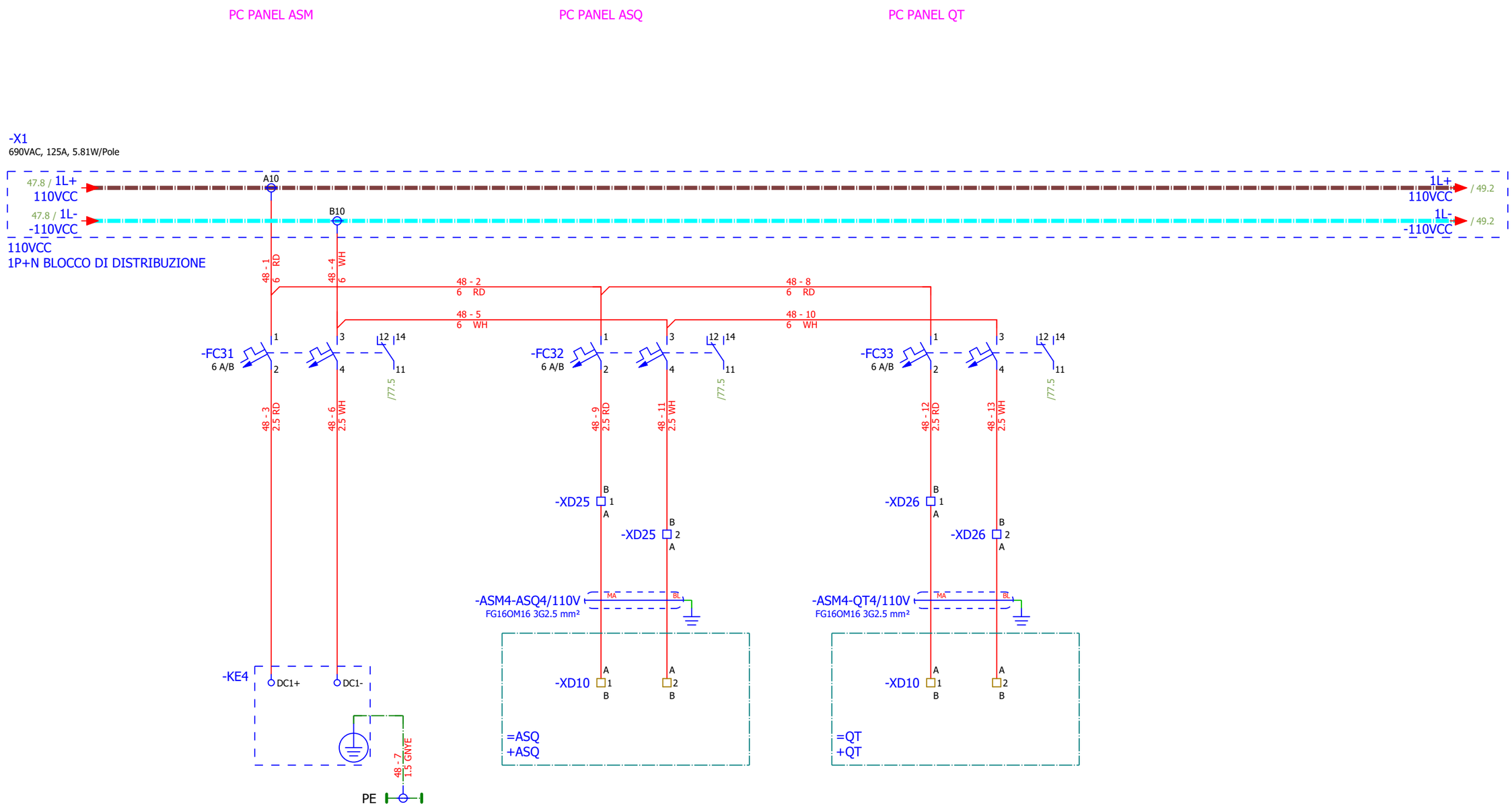

Confidential, all rights reserved ISO 16016
No part of this document may be reproduced, stored in a retrieval system, or transmitted , in any form or by any means, without prior permission. All rights reserved in the event of the granting of a patent or the registration of a utility model or design. Offenders will be held liable for the payment of damages.
Vertraulich, alle Rechte vorbehalten ISO 16016

Rev.	Descrizione Modifiche	Data	Nome
-	FIRST ISSUE	2026/07/06	SJ

S.Massenza gr.3
-
Codeword/Unit

Dis.	S.Jurak	2026/07/06
Con.	T.Trogrlić	2026/07/06
Appr.	P.Kovač	2026/07/06

F
Release note

Hydro Dolomiti energia

VOITH

Armadio Sala Macchine

Titolo DISTRIBUZIONE 110VCC PC PANEL

Sales Order 32950

Turbina N. 21506-21507

Disegno N.

Cliente N° 25004-DD-EE-04-06-002

Foglio 48

Segue - 49

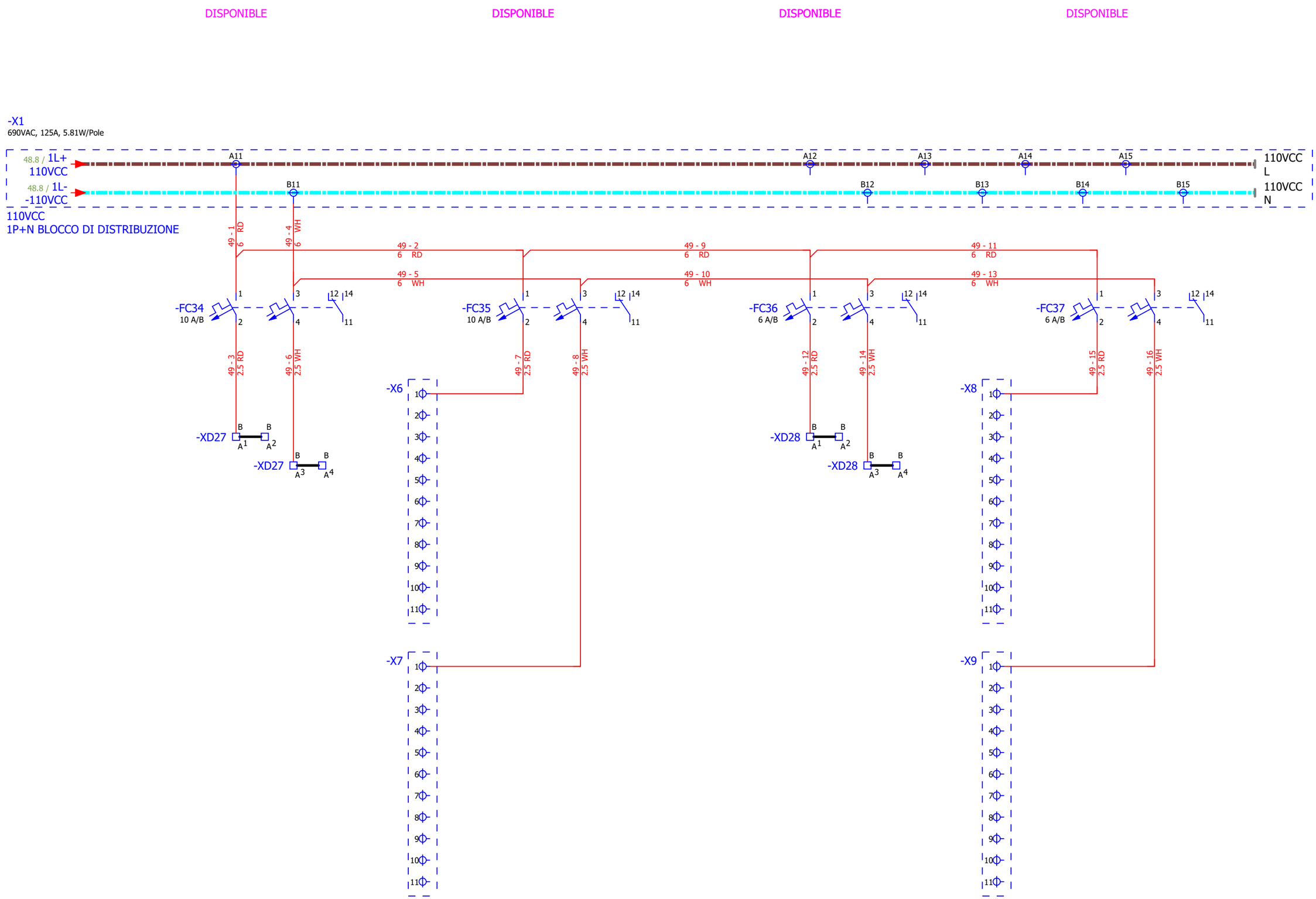

Confidential, all rights reserved ISO 16016
No part of this document may be reproduced, stored in a retrieval system, or transmitted , in any form or by any means, without prior permission. All rights reserved in the event of the granting of a patent or the registration of a utility model or design. Offenders will be held liable for the payment of damages.
Vertraulich, alle Rechte vorbehalten ISO 16016

Rev.	Descrizione Modifiche	Data	Nome
-	FIRST ISSUE	2026/07/06	SJ

S.Massenza gr.3
-
Codeword/Unit

Dis.	S.Jurak	2026/07/06
Con.	T.Trogrlić	2026/07/06
Appr.	P.Kovač	2026/07/06

F
Release note

Armadio Sala Macchine
Titolo DISTRIBUZIONE 110VCC

Sales Order 32950
Turbina N. 21506-21507
Disegno N.
Foglio 49
Cliente N° 25004-DD-EE-04-06-002
Segue - 50

Confidential, all rights reserved ISO 16016
No part of this document may be reproduced, stored in a retrieval system, or transmitted , in any form or by any means, without prior permission. All rights reserved in the event of the granting of a patent or the registration of a utility model or design. Offenders will be held liable for the payment of damages.
Vertraulich, alle Rechte vorbehalten ISO 16016

24 VCC INTERNO

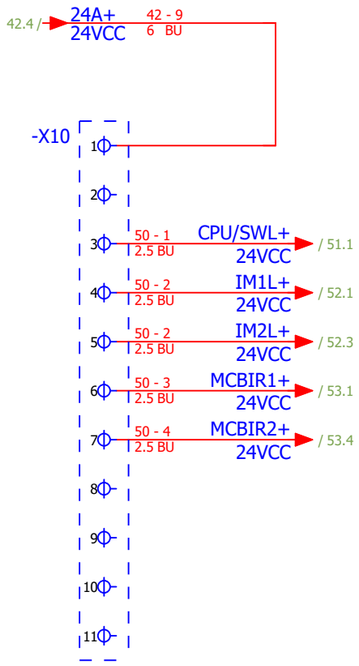

0 VCC INTERNO

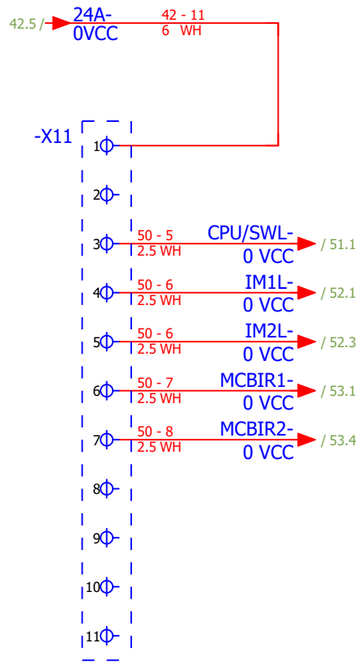

Rev.	Descrizione Modifiche	Data	Nome
-	FIRST ISSUE	2026/07/06	SJ

S.Massenza gr.3
-
Codeword/Unit

Dis.	S.Jurak	2026/07/06
Con.	T.Trogrlić	2026/07/06
Appr.	P.Kovač	2026/07/06

F
Release note

Hydro Dolomiti energia

VOITH

Armadio Sala Macchine

Titolo DISTRIBUZIONE 24 VCC INTERNO

Sales Order 32950

Turbina N. 21506-21507

Disegno N.

Foglio 50

Cliente N° 25004-DD-EE-04-06-002

Segue - 51

Confidential, all rights reserved ISO 16016
No part of this document may be reproduced, stored in a retrieval system, or transmitted , in any form or by any means, without prior permission. All rights reserved in the event of the granting of a patent or the registration of a utility model or design. Offenders will be held liable for the payment of damages.
Vertraulich, alle Rechte vorbehalten ISO 16016

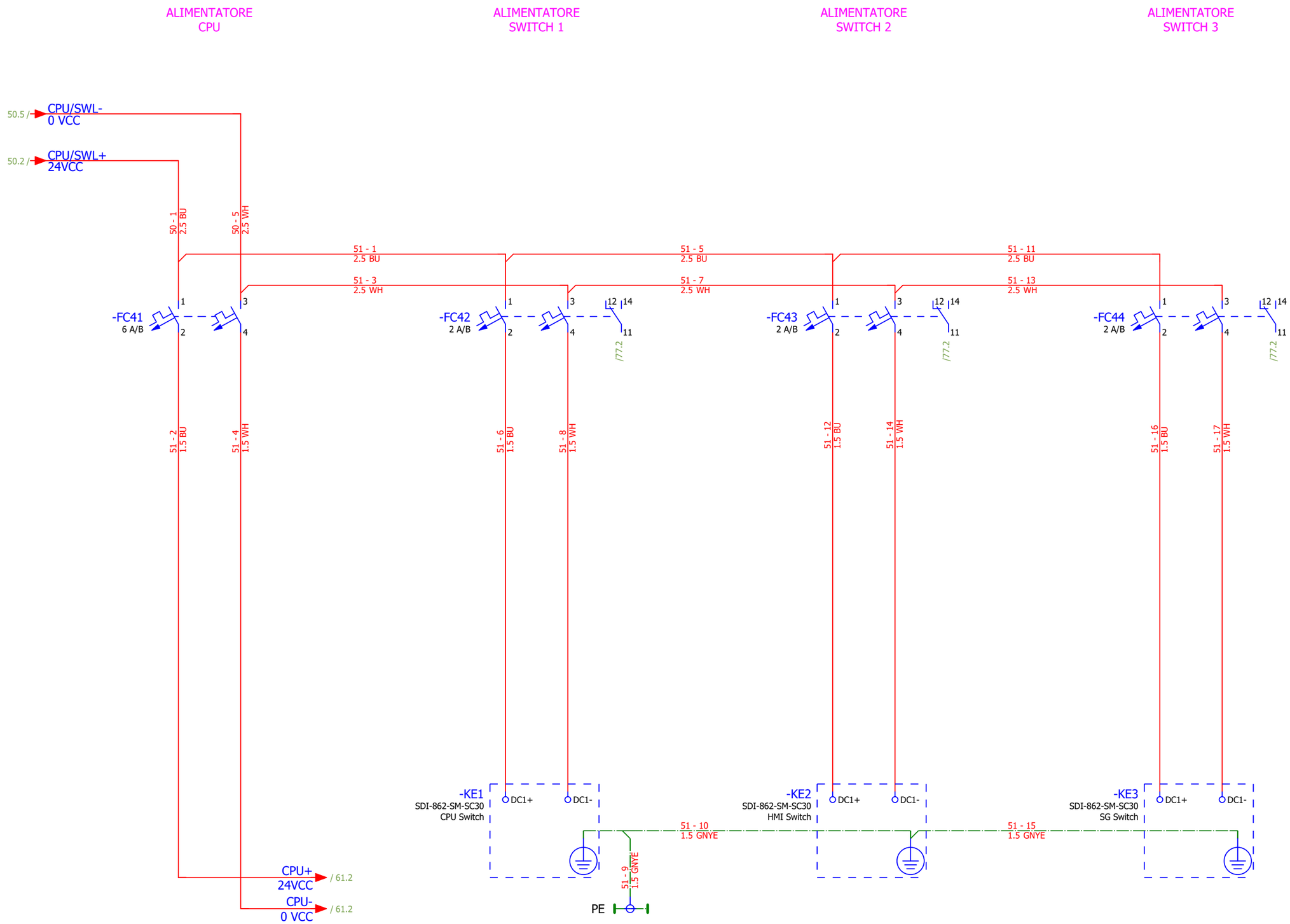

Rev.	Descrizione Modifiche	Data	Nome
-	FIRST ISSUE	2026/07/06	SJ

S.Massenza gr.3
-
Codeword/Unit

Dis.	S.Jurak	2026/07/06
Con.	T.Trogrlić	2026/07/06
Appr.	P.Kovač	2026/07/06

F
Release note

Hydro Dolomiti energia

VOITH

Armadio Sala Macchine

Titolo
DISTRIBUZIONE 24 VCC INTERNO

Sales Order 32950

Turbina N. 21506-21507

Disegno N.

Cliente N° 25004-DD-EE-04-06-002

Foglio 51

Segue - 52

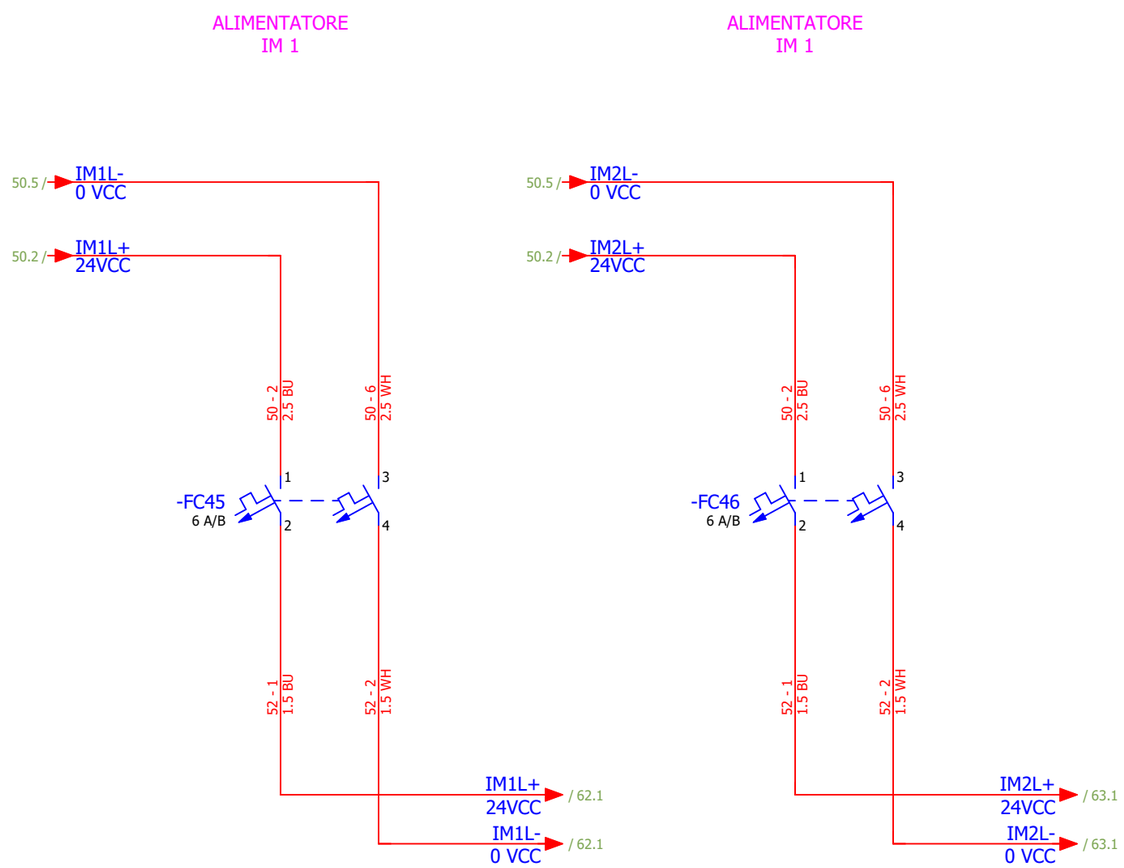

Confidential, all rights reserved ISO 16016
No part of this document may be reproduced, stored in a retrieval system, or transmitted , in any form or by any means, without prior permission. All rights reserved in the event of the granting of a patent or the registration of a utility model or design. Offenders will be held liable for the payment of damages.
Vertraulich, alle Rechte vorbehalten ISO 16016

Rev.	Descrizione Modifiche	Data	Nome
-	FIRST ISSUE	2026/07/06	SJ

S.Massenza gr.3
-
Codeword/Unit

Dis.	S.Jurak	2026/07/06
Con.	T.Trogrlić	2026/07/06
Appr.	P.Kovač	2026/07/06

F
Release note

Hydro Dolomiti energia

VOITH

Armadio Sala Macchine

Titolo DISTRIBUZIONE 24 VCC INTERNO

Sales Order 32950

Turbina N. 21506-21507

Disegno N.

Foglio 52

Cliente N° 25004-DD-EE-04-06-002

Segue - 53

Confidential, all rights reserved ISO 16016
No part of this document may be reproduced, stored in a retrieval system, or transmitted , in any form or by any means, without prior permission. All rights reserved in the event of the granting of a patent or the registration of a utility model or design. Offenders will be held liable for the payment of damages.
Vertraulich, alle Rechte vorbehalten ISO 16016

DISPONIBLE

DISPONIBLE

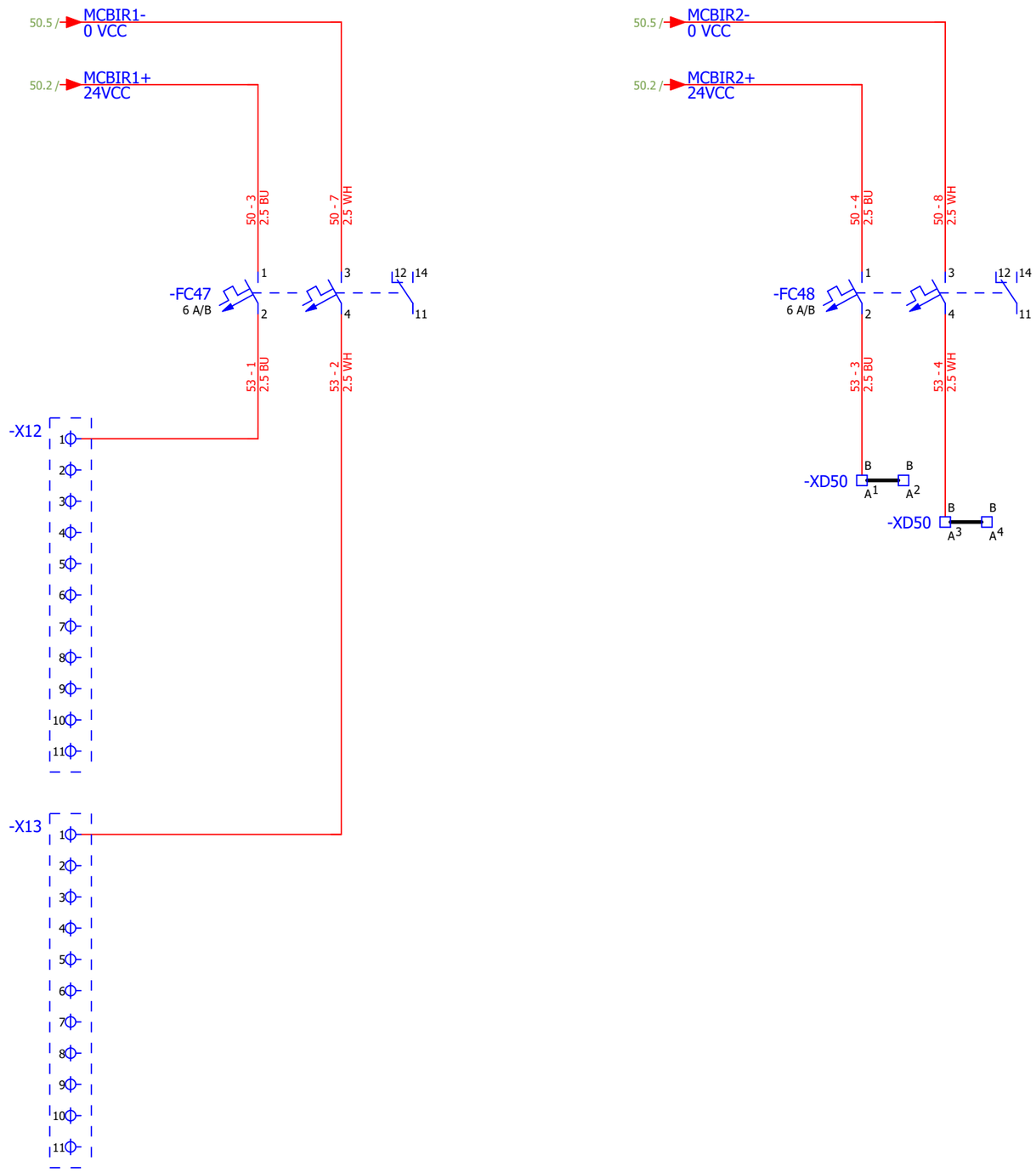

				S.Massenza gr.3	Dis.	S.Jurak	2026/07/06	F	Hydro Dolomiti energia	VOITH	Armadio Sala Macchine	Sales Order 32950	Turbina N. 21506-21507	
				-	Con.	T.Trogrlić	2026/07/06							
-	FIRST ISSUE	2026/07/06	SJ								Titolo DISTRIBUZIONE 24 VCC INTERNO RISERVA	Disegno N.		Foglio 53
Rev.	Descrizione Modifiche	Data	Nome	Codeword/Unit	Appr.	P.Kovač	2026/07/06	Release note				Cliente N° 25004-DD-EE-04-06-002		Segue - 54

Confidential, all rights reserved ISO 16016
No part of this document may be reproduced, stored in a retrieval system, or transmitted , in any form or by any means, without prior permission. All rights reserved in the event of the granting of a patent or the registration of a utility model or design. Offenders will be held liable for the payment of damages.
Vertraulich, alle Rechte vorbehalten ISO 16016

DISTRIBUZIONE 24 VCC ESTERNO

43.4 / 24B+ 24VCC — 43 - 11 6 BU

-X14

Pin	Wire	Signal	Destination
1			
2	54 - 1 2.5 BU	ECB1+ 24VCC	/ 55.1
3	54 - 2 2.5 BU	ECB2+ 24VCC	/ 56.1
4	54 - 3 2.5 BU	ANA+ 24VCC	/ 57.1
5	54 - 4 2.5 BU	COML+ 24VCC	/ 57.4
6	54 - 5 2.5 BU	ASQL+ 24VCC	/ 57.6
7	54 - 6 2.5 BU	MCBER1+ 24VCC	/ 58.1
8	54 - 7 2.5 BU	MCBER2+ 24VCC	/ 58.4
9	54 - 8 2.5 BU	MCBER3+ 24VCC	/ 58.6
10			
11	54 - 1 6 BU		

-X15

Pin	
1	
2	
3	
4	
5	
6	
7	
8	
9	
10	
11	

DISTRIBUZIONE 0 VCC ESTERNO

43.5 / 24B- 0VCC — 43 - 13 6 WH

-X16

Pin	Wire	Signal	Destination
1			
2	54 - 11 2.5 WH	ECB1- 0 VCC	/ 55.1
3	54 - 12 2.5 WH	ECB2- 0 VCC	/ 56.1
4	54 - 13 2.5 WH	ANA- 0 VCC	/ 57.1
5	54 - 14 2.5 WH	COML- 0 VCC	/ 57.4
6	54 - 15 2.5 WH	ASQL- 0 VCC	/ 57.6
7	54 - 16 2.5 WH	MCBER1- 0 VCC	/ 58.1
8	54 - 17 2.5 WH	MCBER2- 0 VCC	/ 58.4
9	54 - 18 2.5 WH	MCBER3- 0 VCC	/ 58.6
10			
11	54 - 2 6 WH		

-X17

Pin	Wire	Signal	Destination
1			
2	54 - 20 1 WH	A201L- 0 VCC	/ 62.2
3	54 - 21 1 WH	A202L- 0 VCC	/ 62.2
4	54 - 22 1 WH	A203L- 0 VCC	/ 62.3
5	54 - 23 1 WH	A204L- 0 VCC	/ 62.4
6	54 - 24 1 WH	A205L- 0 VCC	/ 62.4
7	54 - 24 1 WH	A206L- 0 VCC	/ 62.5
8	54 - 25 1 WH	A207L- 0 VCC	/ 62.6
9	54 - 26 1 WH	A208L- 0 VCC	/ 62.7
10	54 - 26 1 WH	A208EX- 0 VCC	/ 111.1
11	54 - 3 6 WH		

-X18

Pin	Wire	Signal	Destination
1			
2	54 - 27 1 WH	A209L- 0 VCC	/ 62.7
3	54 - 29 1 WH	A209EX- 0 VCC	/ 113.1
4			
5			
6	54 - 32 1 WH	A301L- 0 VCC	/ 63.2
7	54 - 34 1 WH	A302L- 0 VCC	/ 63.3
8	54 - 36 1 WH	A303L- 0 VCC	/ 63.3
9	54 - 38 1 WH	A304L- 0 VCC	/ 63.4
10			
11	54 - 4 6 WH		

-X19

Pin	Wire	Signal	Destination
1			
2	54 - 31 1 WH	A301L1- 0 VCC	/ 161.1
3	54 - 33 1 WH	A302L1- 0 VCC	/ 163.1
4	54 - 35 1 WH	A303L1- 0 VCC	/ 165.1
5			
6			
7			
8			
9			
10			
11			

Rev.	Descrizione Modifiche	Data	Nome
-	FIRST ISSUE	2026/07/06	SJ

S.Massenza gr.3
-
Codeword/Unit

Dis.	S.Jurak	2026/07/06
Con.	T.Trogrlić	2026/07/06
Appr.	P.Kovač	2026/07/06

F — Release note

Hydro Dolomiti energia — VOITH

Armadio Sala Macchine
Titolo: DISTRIBUZIONE 24 VCC ESTERNO
Sales Order 32950
Turbina N. 21506-21507
Disegno N.
Cliente N° 25004-DD-EE-04-06-002
Foglio 54
Segue - 55

Confidential, all rights reserved ISO 16016
No part of this document may be reproduced, stored in a retrieval system, or transmitted , in any form or by any means, without prior permission. All rights reserved in the event of the granting of a patent or the registration of a utility model or design. Offenders will be held liable for the payment of damages.
Vertraulich, alle Rechte vorbehalten ISO 16016

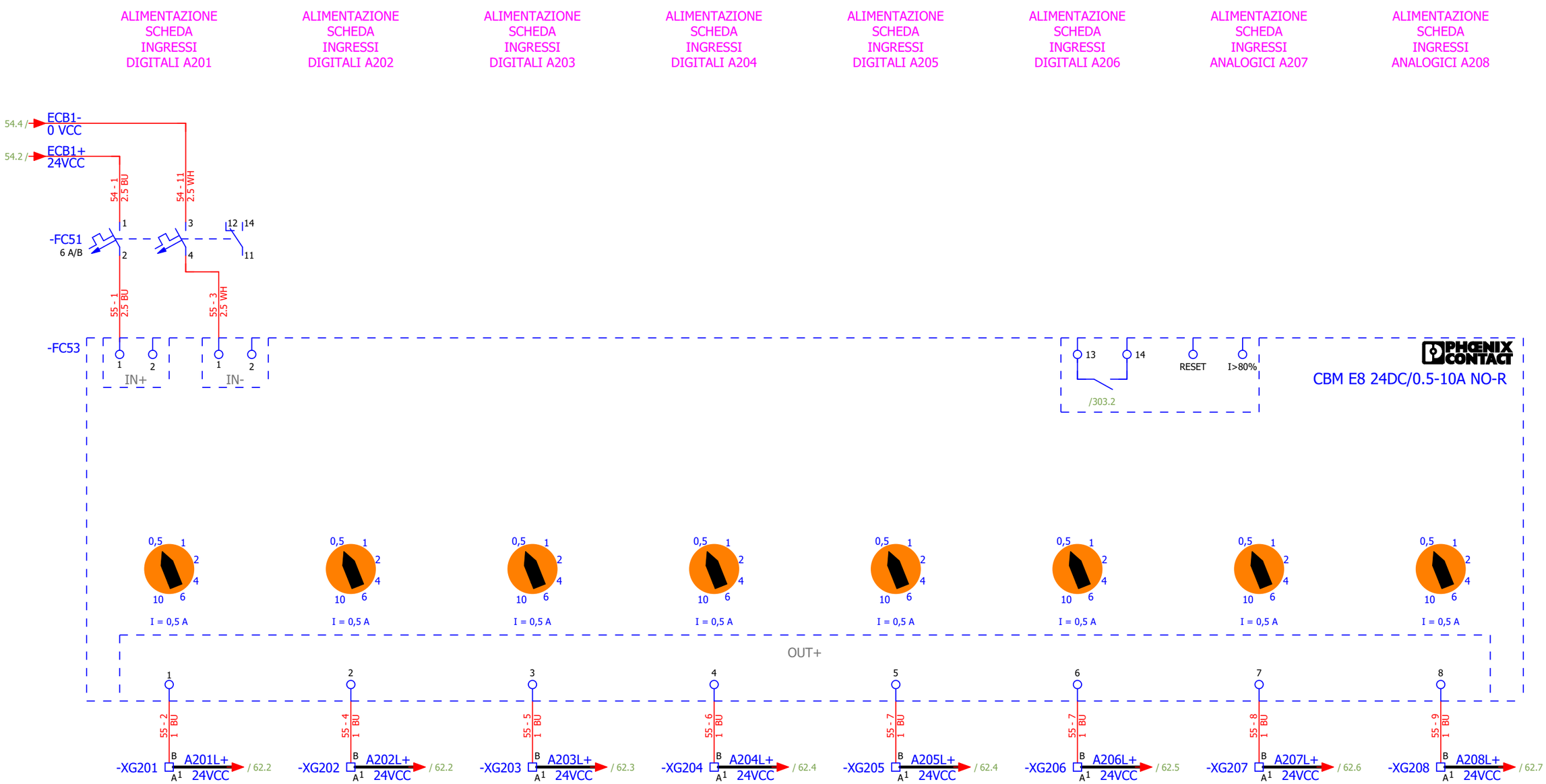

Rev.	Descrizione Modifiche	Data	Nome
-	FIRST ISSUE	2026/07/06	SJ

S.Massenza gr.3
-
Codeword/Unit

Dis.	S.Jurak	2026/07/06
Con.	T.Trogrlić	2026/07/06
Appr.	P.Kovač	2026/07/06

F
Release note

Hydro Dolomiti energia

VOITH

Armadio Sala Macchine

Titolo DISTRIBUZIONE 24 VCC ECB 1

Sales Order 32950

Turbina N. 21506-21507

Disegno N.

Cliente N° 25004-DD-EE-04-06-002

Foglio 55

Segue - 56

Confidential, all rights reserved ISO 16016
No part of this document may be reproduced, stored in a retrieval system, or transmitted , in any form or by any means, without prior permission. All rights reserved in the event of the granting of a patent or the registration of a utility model or design. Offenders will be held liable for the payment of damages.
Vertraulich, alle Rechte vorbehalten ISO 16016

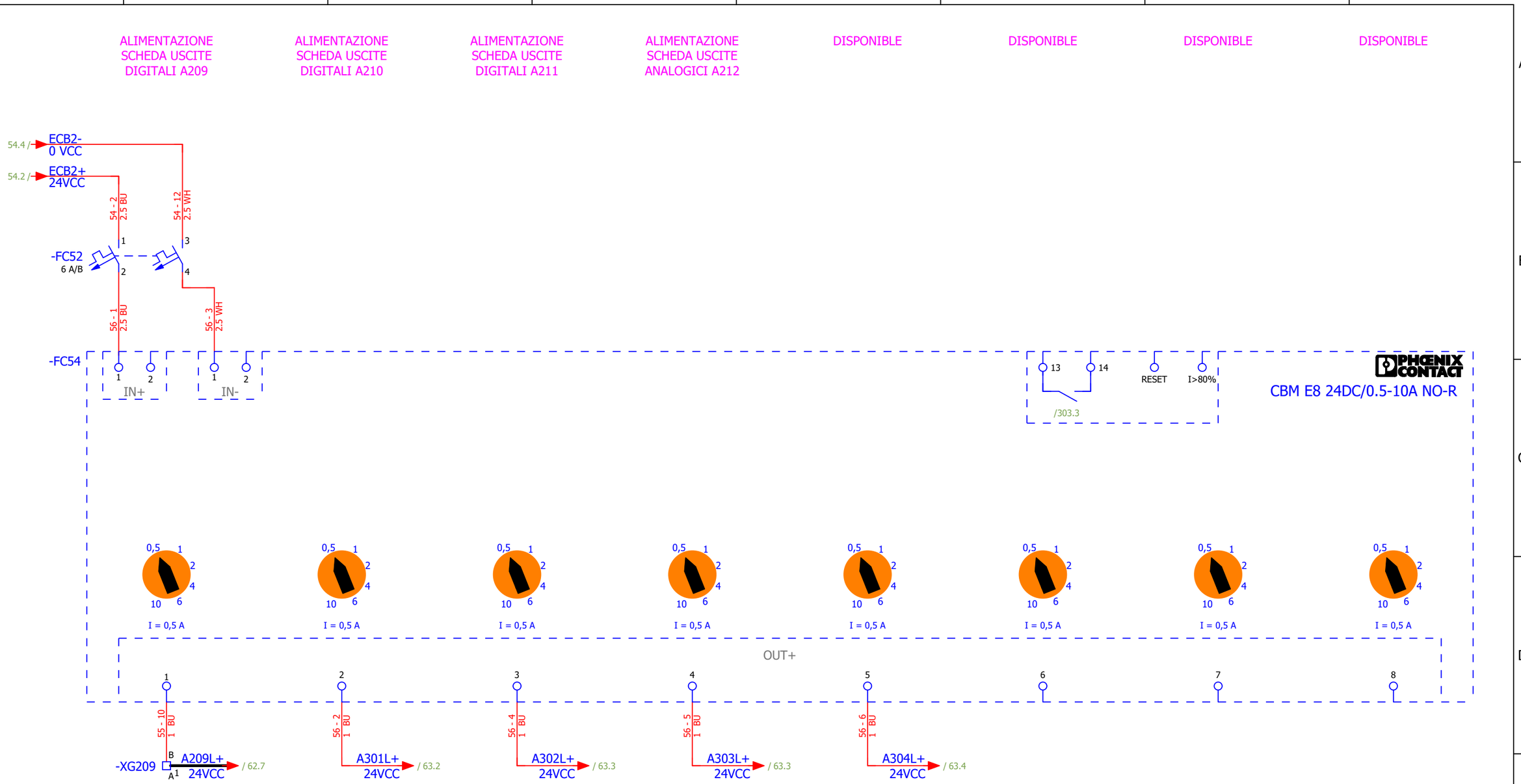

Rev.	Descrizione Modifiche	Data	Nome
-	FIRST ISSUE	2026/07/06	SJ

S.Massenza gr.3
-
Codeword/Unit

Dis.	S.Jurak	2026/07/06
Con.	T.Trogrlić	2026/07/06
Appr.	P.Kovač	2026/07/06

F
Release note

Hydro Dolomiti energia

VOITH

Armadio Sala Macchine

Titolo DISTRIBUZIONE 24 VCC ECB 2

Sales Order 32950

Turbina N. 21506-21507

Disegno N.

Cliente N° 25004-DD-EE-04-06-002

Foglio 56

Segue - 57

Confidential, all rights reserved ISO 16016
No part of this document may be reproduced, stored in a retrieval system, or transmitted , in any form or by any means, without prior permission. All rights reserved in the event of the granting of a patent or the registration of a utility model or design. Offenders will be held liable for the payment of damages.
Vertraulich, alle Rechte vorbehalten ISO 16016

ALIMENTAZIONE SEPARATORI GALVANICI ATTVI ANALOGICI

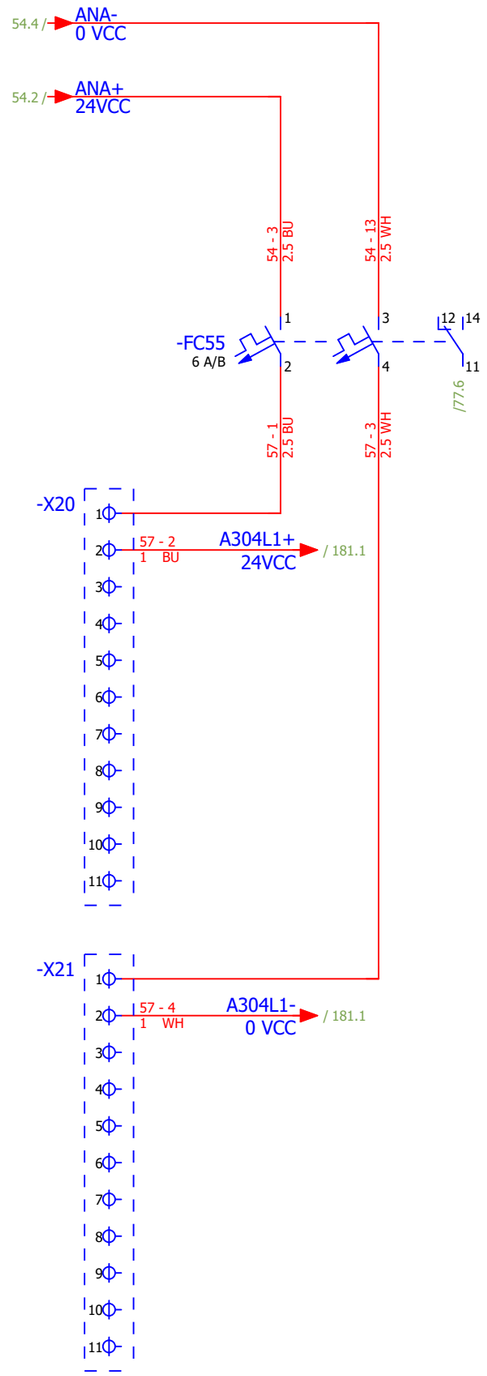

COMANDO 24 VCC

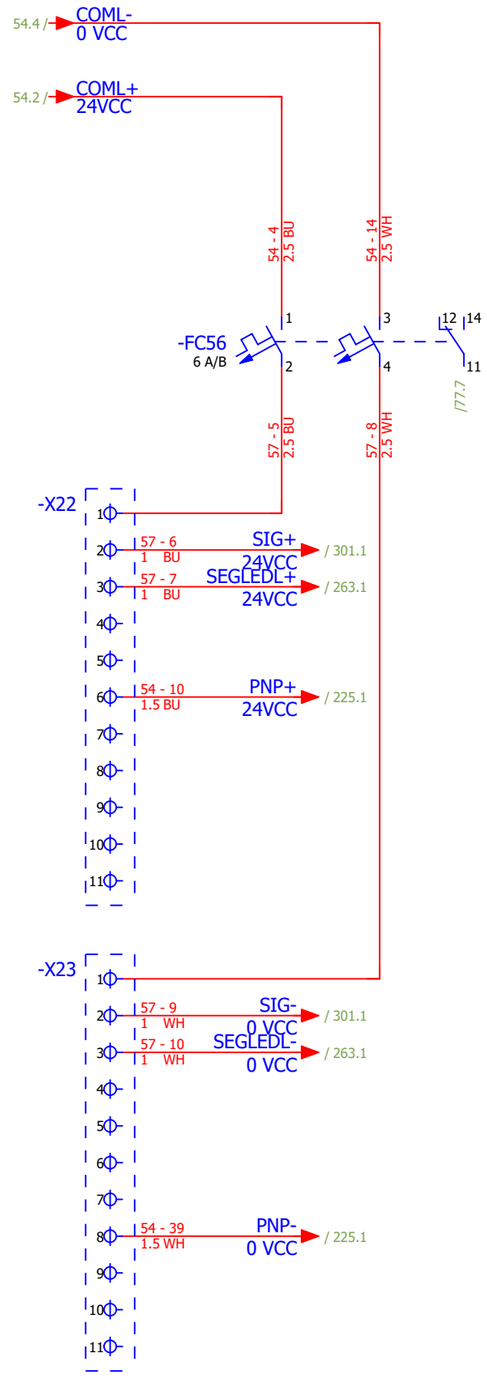

CPU & HMI SWITCH - ASQ

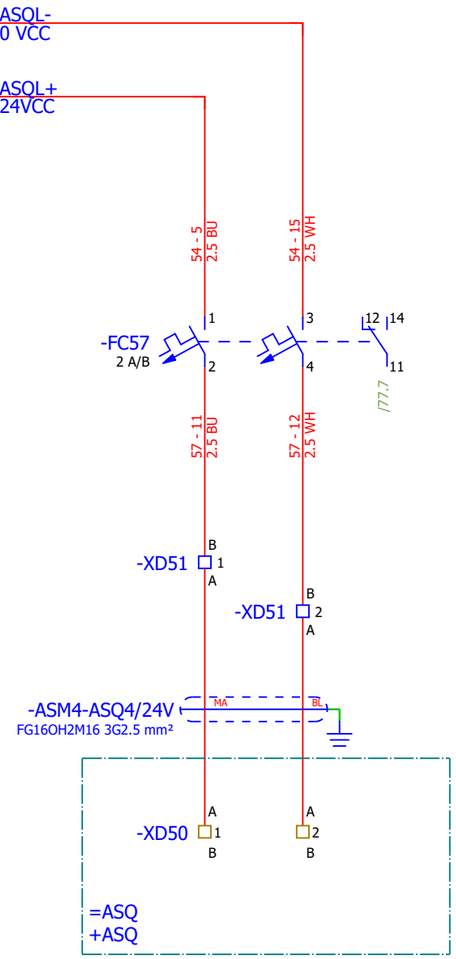

				S.Massenza gr.3	Dis.	S.Jurak	2026/07/06	F	Hydro Dolomiti energia	VOITH	Armadio Sala Macchine	Sales Order 32950	Turbina N. 21506-21507
				-	Con.	T.Trogrlić	2026/07/06				Titolo DISTRIBUZIONE 24 VCC ESTERNO	Disegno N.	Foglio 57
-	FIRST ISSUE	2026/07/06	SJ		Appr.	P.Kovač	2026/07/06	Release note				Cliente N° 25004-DD-EE-04-06-002	Segue - 58
Rev.	Descrizione Modifiche	Data	Nome	Codeword/Unit									

Confidential, all rights reserved ISO 16016
No part of this document may be reproduced, stored in a retrieval system, or transmitted , in any form or by any means, without prior permission. All rights reserved in the event of the granting of a patent or the registration of a utility model or design. Offenders will be held liable for the payment of damages.
Vertraulich, alle Rechte vorbehalten ISO 16016

DISPONIBLE

54.4 / MCBER1-
0 VCC

54.2 / MCBER1+
24VCC

54 - 6
2.5 BU

54 - 16
2.5 WH

-FC58
2 A/B

58 - 1
2.5 BU

58 - 2
2.5 WH

-XD52

-XD52

DISPONIBLE

54.4 / MCBER2-
0 VCC

54.2 / MCBER2+
24VCC

54 - 7
2.5 BU

54 - 17
2.5 WH

-FC59
6 A/B

58 - 3
2.5 BU

58 - 4
2.5 WH

-X24

-X25

DISPONIBLE

54.4 / MCBER3-
0 VCC

54.2 / MCBER3+
24VCC

54 - 8
2.5 BU

54 - 18
2.5 WH

-FC60
6 A/B

58 - 5
2.5 BU

58 - 6
2.5 WH

-XD53

-XD53

Rev.	Descrizione Modifiche	Data	Nome
-	FIRST ISSUE	2026/07/06	SJ

S.Massenza gr.3
-
Codeword/Unit

Dis.	S.Jurak	2026/07/06
Con.	T.Trogrlić	2026/07/06
Appr.	P.Kovač	2026/07/06

F
Release note

Hydro Dolomiti energia

VOITH

Armadio Sala Macchine

Titolo DISTRIBUZIONE 24 VCC ESTERNO RISERVA

Sales Order 32950

Turbina N. 21506-21507

Disegno N.

Foglio 58

Cliente N° 25004-DD-EE-04-06-002

Segue - 61

BUS-1

ANTA
CABINET 4

Confidential, all rights reserved ISO 16016
No part of this document may be reproduced, stored in a retrieval system, or transmitted , in any form or by any means, without prior permission. All rights reserved in the event of the granting of a patent or the registration of a utility model or design. Offenders will be held liable for the payment of damages.
Vertraulich, alle Rechte vorbehalten ISO 16016

Rev.	Descrizione Modifiche	Data	Nome
-	FIRST ISSUE	2026/07/06	SJ

S.Massenza gr.3
-
Codeword/Unit

Dis.	S.Jurak	2026/07/06
Con.	T.Trogrlić	2026/07/06
Appr.	P.Kovač	2026/07/06

F
Release note

Hydro Dolomiti energia

VOITH

Armadio Sala Macchine

Titolo CONFIGURAZIONE PLC BUS 1

Sales Order 32950

Turbina N. 21506-21507

Disegno N.

Foglio 61

Cliente N° 25004-DD-EE-04-06-002

Segue - 62

BUS-2

ANTA
CABINET 4

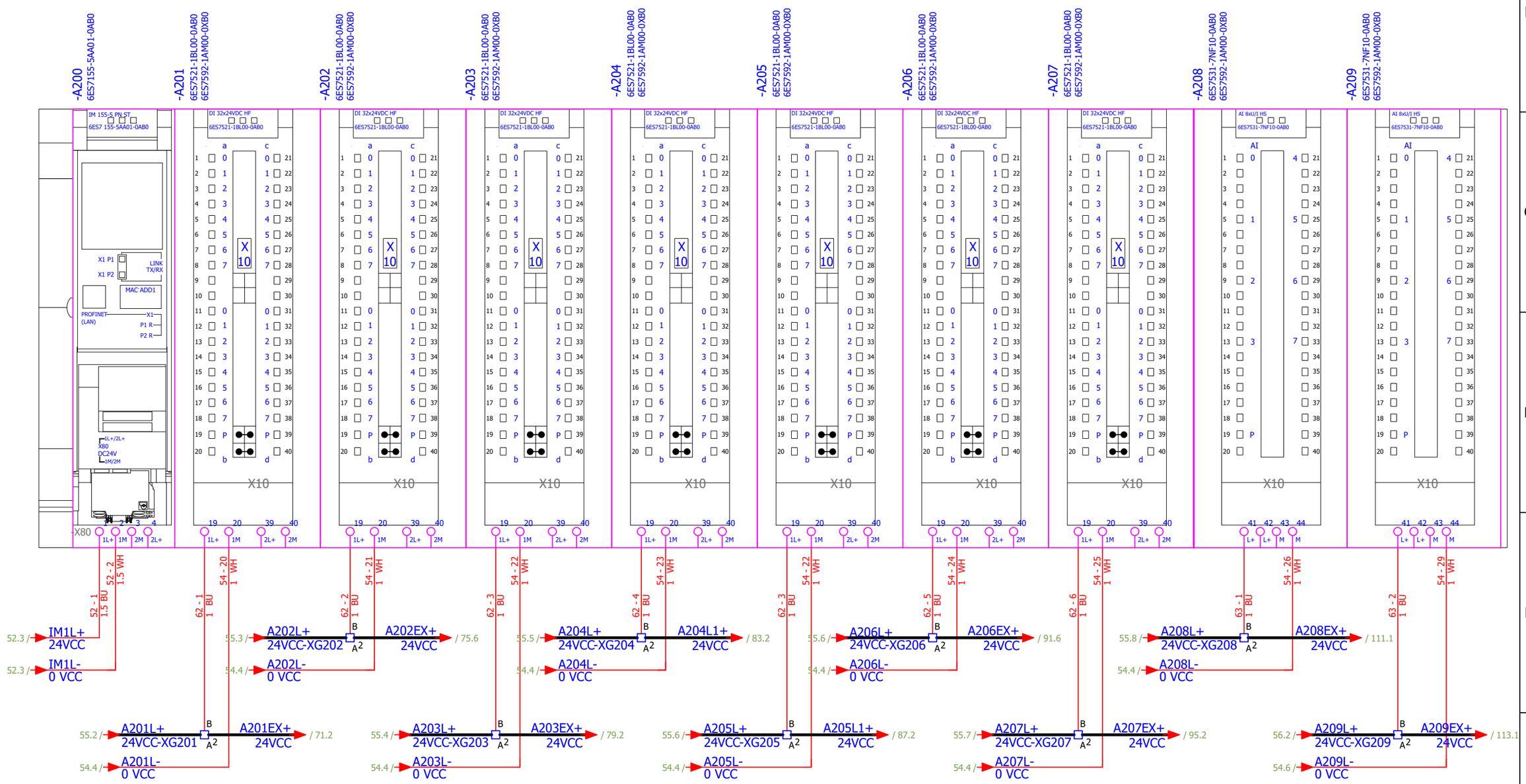

Vertraulich, alle Rechte vorbehalten ISO 16016
Confidential, all rights reserved ISO 16016
No part of this document may be reproduced, stored in a retrieval system, or transmitted , in any form or by any means, without prior permission. All rights reserved in the event of the granting of a patent or the registration of a utility model or design. Offenders will be held liable for the payment of damages.

Rev.	Descrizione Modifiche	Data	Nome
-	FIRST ISSUE	2026/07/06	SJ

S.Massenza gr.3
-
Codeword/Unit

Dis.	S.Jurak	2026/07/06
Con.	T.Trogrlić	2026/07/06
Appr.	P.Kovač	2026/07/06

F
Release note

Hydro Dolomiti energia

VOITH

Armadio Sala Macchine

Titolo CONFIGURAZIONE PLC BUS 2

Sales Order 32950

Turbina N. 21506-21507

Disegno N.

Cliente N° 25004-DD-EE-04-06-002

Foglio 62

Segue - 63

BUS-3

ANTA
CABINET 4

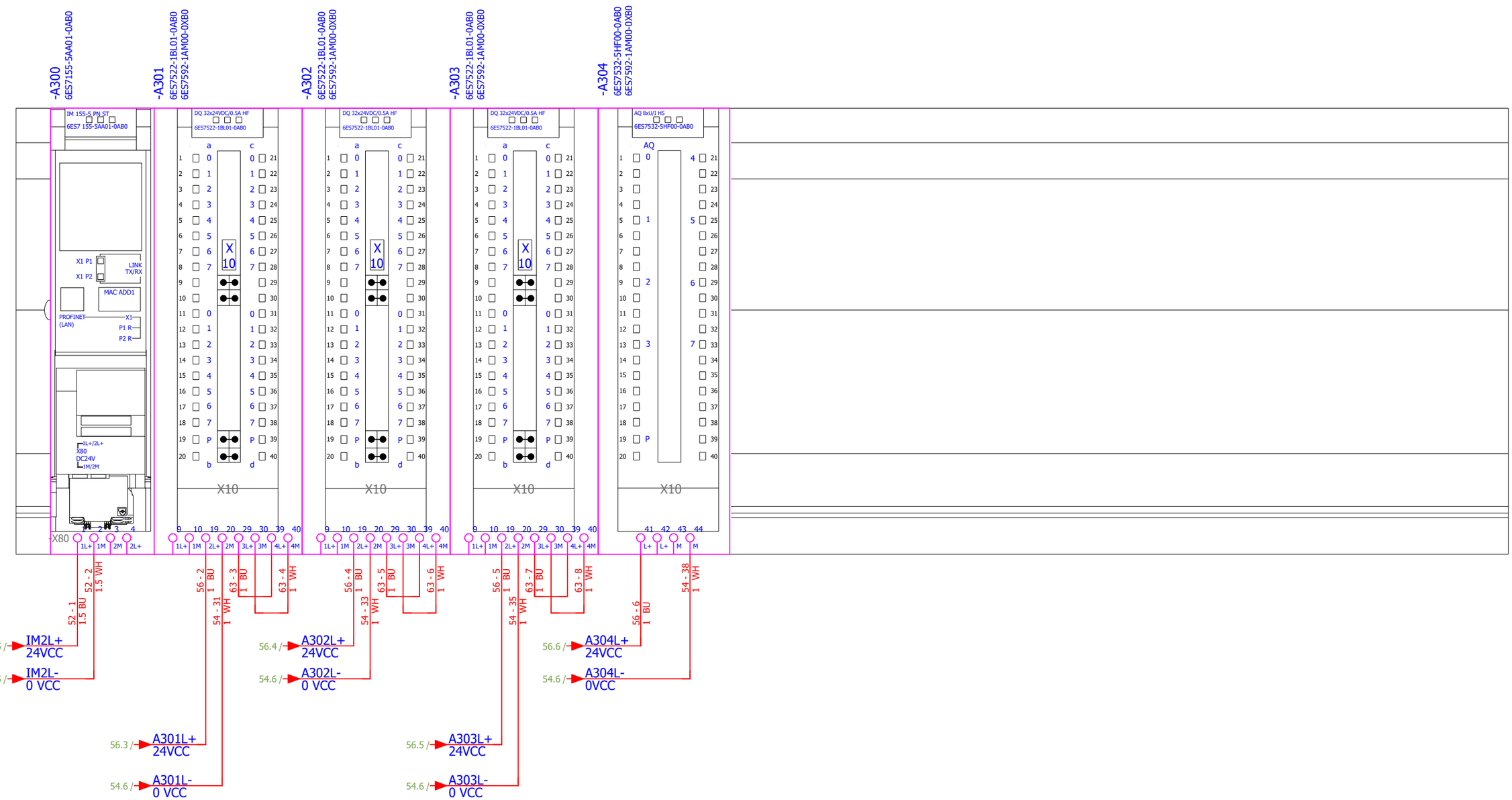

Vertraulich, alle Rechte vorbehalten ISO 16016
Confidential, all rights reserved ISO 16016
No part of this document may be reproduced, stored in a retrieval system, or transmitted , in any form or by any means, without prior permission. All rights reserved in the event of the granting of a patent or the registration of a utility model or design. Offenders will be held liable for the payment of damages.

Rev.	Descrizione Modifiche	Data	Nome
-	FIRST ISSUE	2026/07/06	SJ

S.Massenza gr.3
-
Codeword/Unit

Dis.	S.Jurak	2026/07/06
Con.	T.Trogrlić	2026/07/06
Appr.	P.Kovač	2026/07/06

F
Release note

Hydro Dolomiti energia

VOITH

Armadio Sala Macchine

Titolo CONFIGURAZIONE PLC BUS 3

Sales Order 32950

Turbina N. 21506-21507

Disegno N.

Foglio 63

Cliente N° 25004-DD-EE-04-06-002

Segue - 64

Vertraulich, alle Rechte vorbehalten ISO 16016
Confidential, all rights reserved ISO 16016
No part of this document may be reproduced, stored in a retrieval system, or transmitted , in any form or by any means, without prior permission. All rights reserved in the event of the granting of a patent or the registration of a utility model or design. Offenders will be held liable for the payment of damages.

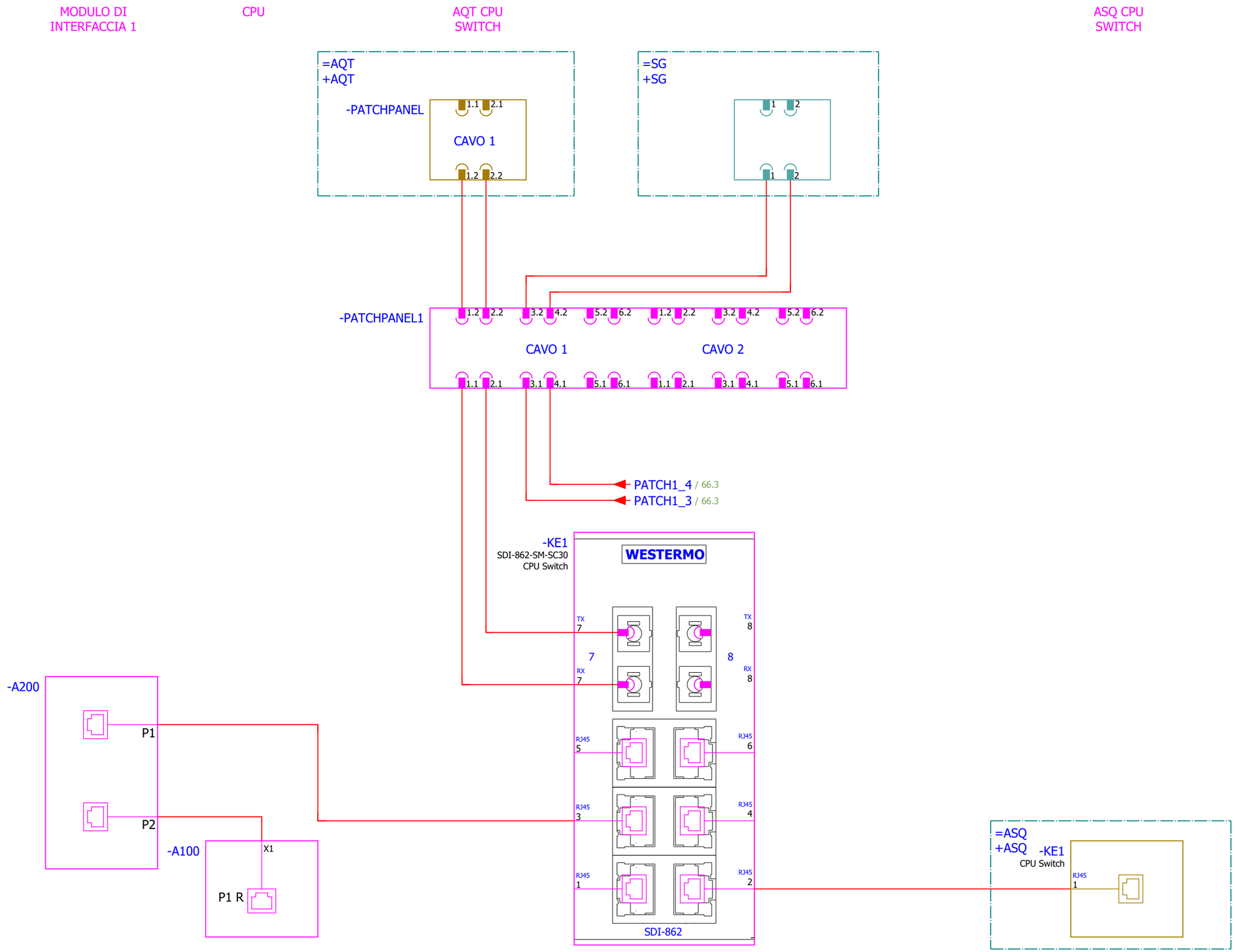

Rev.	Descrizione Modifiche	Data	Nome
-	FIRST ISSUE	2026/07/06	SJ

S.Massenza gr.3
-
Codeword/Unit

Dis.	S.Jurak	2026/07/06
Con.	T.Trogrlić	2026/07/06
Appr.	P.Kovač	2026/07/06

F
Release note

Hydro Dolomiti energia

VOITH

Armadio Sala Macchine

Titolo INTERCONNESSIONE RETE DATI SWITCH 1

Sales Order 32950

Turbina N. 21506-21507

Disegno N.

Cliente N° 25004-DD-EE-04-06-002

Foglio 64

Segue - 65

Confidential, all rights reserved ISO 16016
No part of this document may be reproduced, stored in a retrieval system, or transmitted , in any form or by any means, without prior permission. All rights reserved in the event of the granting of a patent or the registration of a utility model or design. Offenders will be held liable for the payment of damages.
Vertraulich, alle Rechte vorbehalten ISO 16016

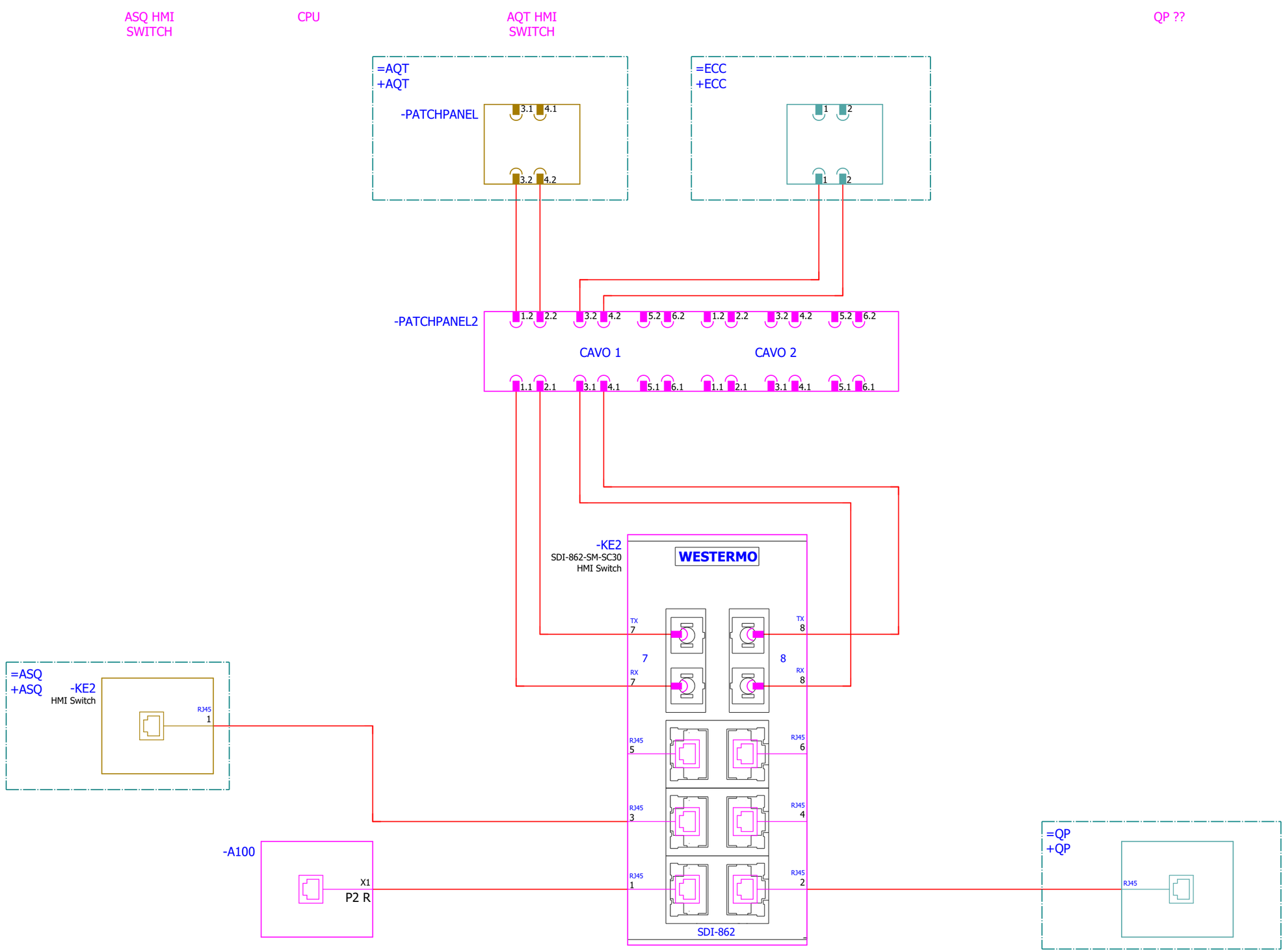

Rev.	Descrizione Modifiche	Data	Nome
-	FIRST ISSUE	2026/07/06	SJ

S.Massenza gr.3
-
Codeword/Unit

Dis.	S.Jurak	2026/07/06
Con.	T.Trogrlić	2026/07/06
Appr.	P.Kovač	2026/07/06

F
Release note

Hydro Dolomiti energia

VOITH

Armadio Sala Macchine

Titolo INTERCONNESSIONE RETE DATI SWITCH 2

Sales Order 32950

Turbina N. 21506-21507

Disegno N.

Cliente N° 25004-DD-EE-04-06-002

Foglio 65

Segue - 66

Vertraulich, alle Rechte vorbehalten ISO 16016
Confidential, all rights reserved ISO 16016
No part of this document may be reproduced, stored in a retrieval system, or transmitted , in any form or by any means, without prior permission. All rights reserved in the event of the granting of a patent or the registration of a utility model or design. Offenders will be held liable for the payment of damages.

MODULO DI
COMUNICAZIONE

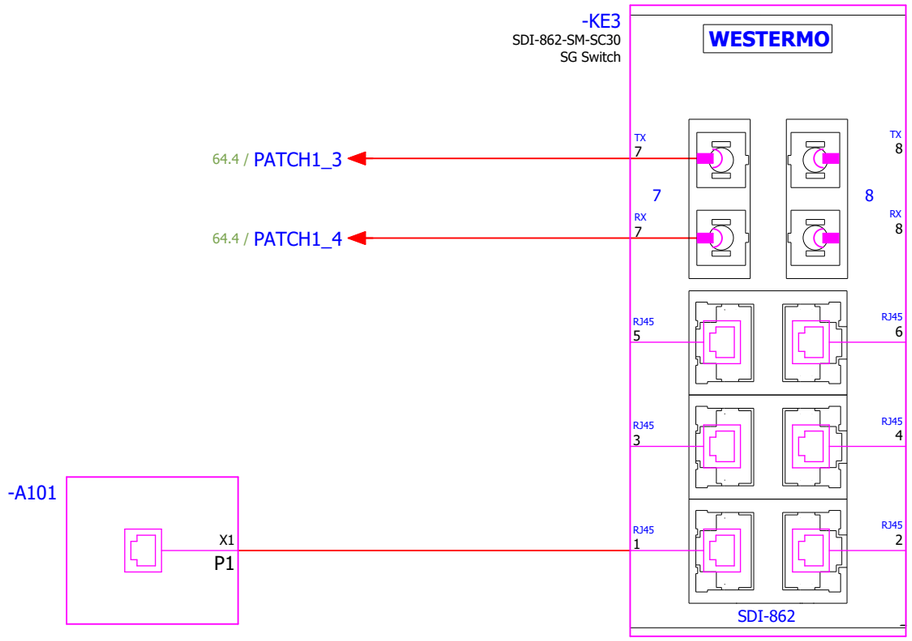

Rev.	Descrizione Modifiche	Data	Nome
-	FIRST ISSUE	2026/07/06	SJ

S.Massenza gr.3
-
Codeword/Unit

Dis.	S.Jurak	2026/07/06
Con.	T.Trogrlić	2026/07/06
Appr.	P.Kovač	2026/07/06

F
Release note

Hydro Dolomiti energia

VOITH

Armadio Sala Macchine

Titolo INTERCONNESSIONE RETE DATI SWITCH 3

Sales Order 32950

Turbina N. 21506-21507

Disegno N.

Cliente N° 25004-DD-EE-04-06-002

Foglio 66

Segue - 67

Confidential, all rights reserved ISO 16016
No part of this document may be reproduced, stored in a retrieval system, or transmitted , in any form or by any means, without prior permission. All rights reserved in the event of the granting of a patent or the registration of a utility model or design. Offenders will be held liable for the payment of damages.
Vertraulich, alle Rechte vorbehalten ISO 16016

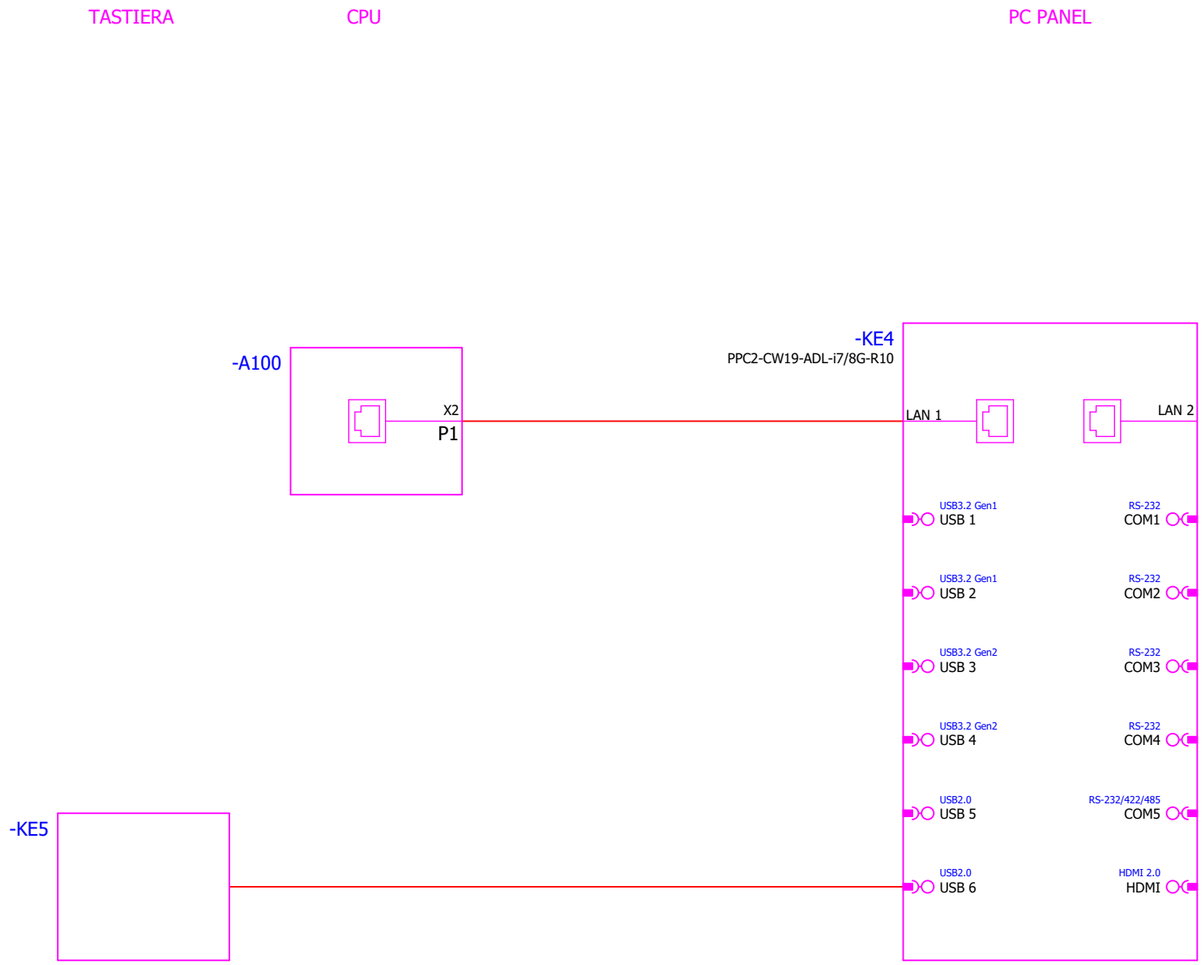

Rev.	Descrizione Modifiche	Data	Nome
-	FIRST ISSUE	2026/07/06	SJ

S.Massenza gr.3
-
Codeword/Unit

Dis.	S.Jurak	2026/07/06
Con.	T.Trogrlić	2026/07/06
Appr.	P.Kovač	2026/07/06

F
Release note

Hydro Dolomiti energia

VOITH

Armadio Sala Macchine

Titolo INTERCONNESSIONE RETE DATI PC PANEL

Sales Order 32950

Turbina N. 21506-21507

Disegno N.

Cliente N° 25004-DD-EE-04-06-002

Foglio 67

Segue - 71

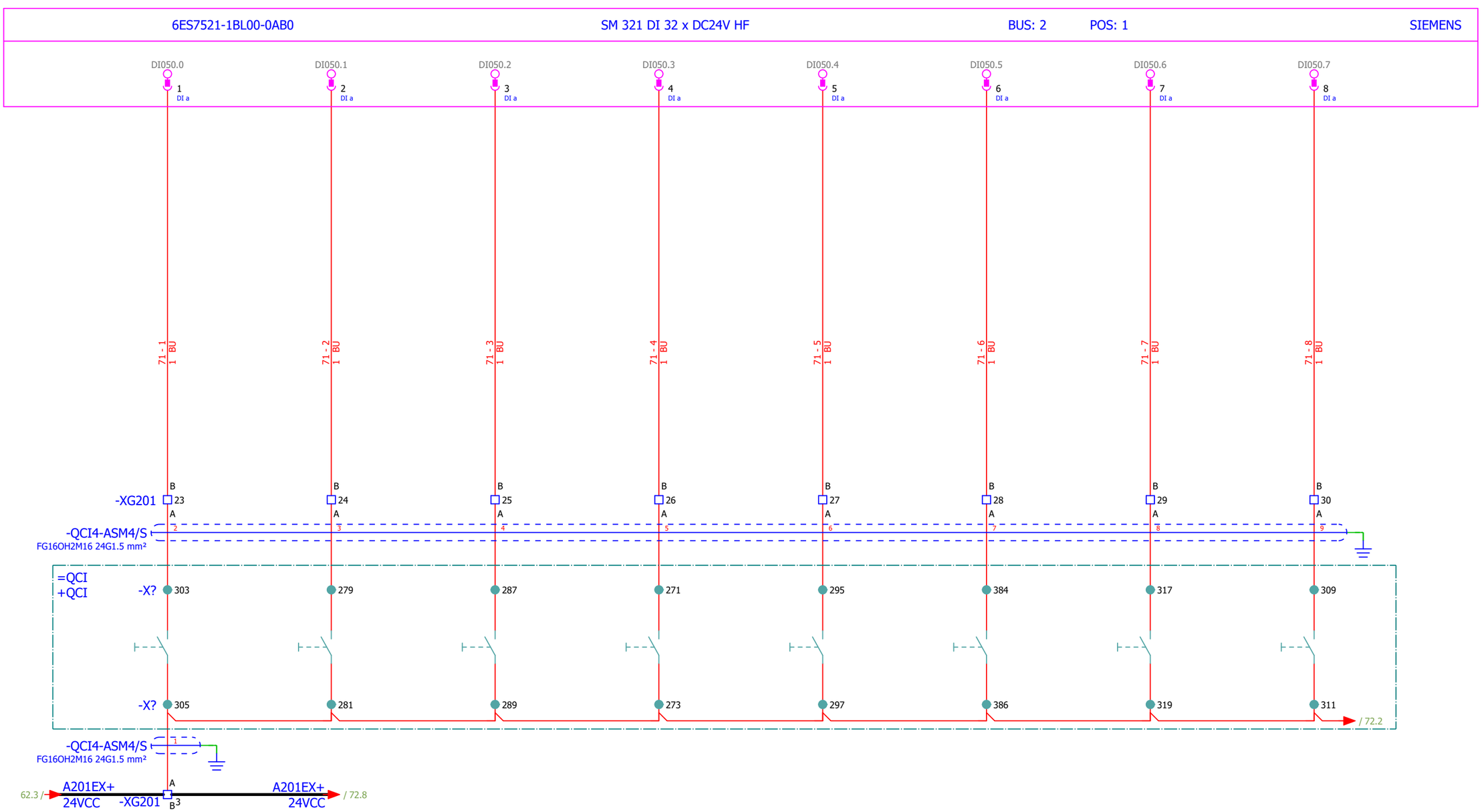

PT-CONSCOM DI050.0 CONSENSO COMANDI BANCO

PT-RROT DI050.1 RICHIESTA ROTAZIONE DA BANCO

PT-RGEN DI050.2 RICHIESTA GENERAZIONE DA BANCO

PT-RFER DI050.3 RICHIESTA FERMO DA BANCO

PT-RPOMP DI050.4 RICHIESTA POMPAGGIO DA BANCO

PR-RLT DI050.5 RICHIESTA MESSA IN TENSIONE GRADUALE T347 DA BANCO

PT-RA-P DI050.6 AUMENTA CARICO DA BANCO

PT-RD-P DI050.7 DIMINUISCI CARICO DA BANCO

Vertraulich, alle Rechte vorbehalten ISO 16016
Confidential, all rights reserved ISO 16016
No part of this document may be reproduced, stored in a retrieval system, or transmitted , in any form or by any means, without prior permission. All rights reserved in the event of the granting of a patent or the registration of a utility model or design. Offenders will be held liable for the payment of damages.

Rev.	Descrizione Modifiche	Data	Nome
-	FIRST ISSUE	2026/07/06	SJ

S.Massenza gr.3
-
Codeword/Unit

Dis.	S.Jurak	2026/07/06
Con.	T.Trogrlić	2026/07/06
Appr.	P.Kovač	2026/07/06

F Release note

Hydro Dolomiti energia

VOITH

Armadio Sala Macchine

Titolo INGRESSI DIGITALI: BUS-2 POS-1_1

Sales Order 32950

Turbina N. 21506-21507

Disegno N.

Cliente N° 25004-DD-EE-04-06-002

Foglio 71

Segue - 72

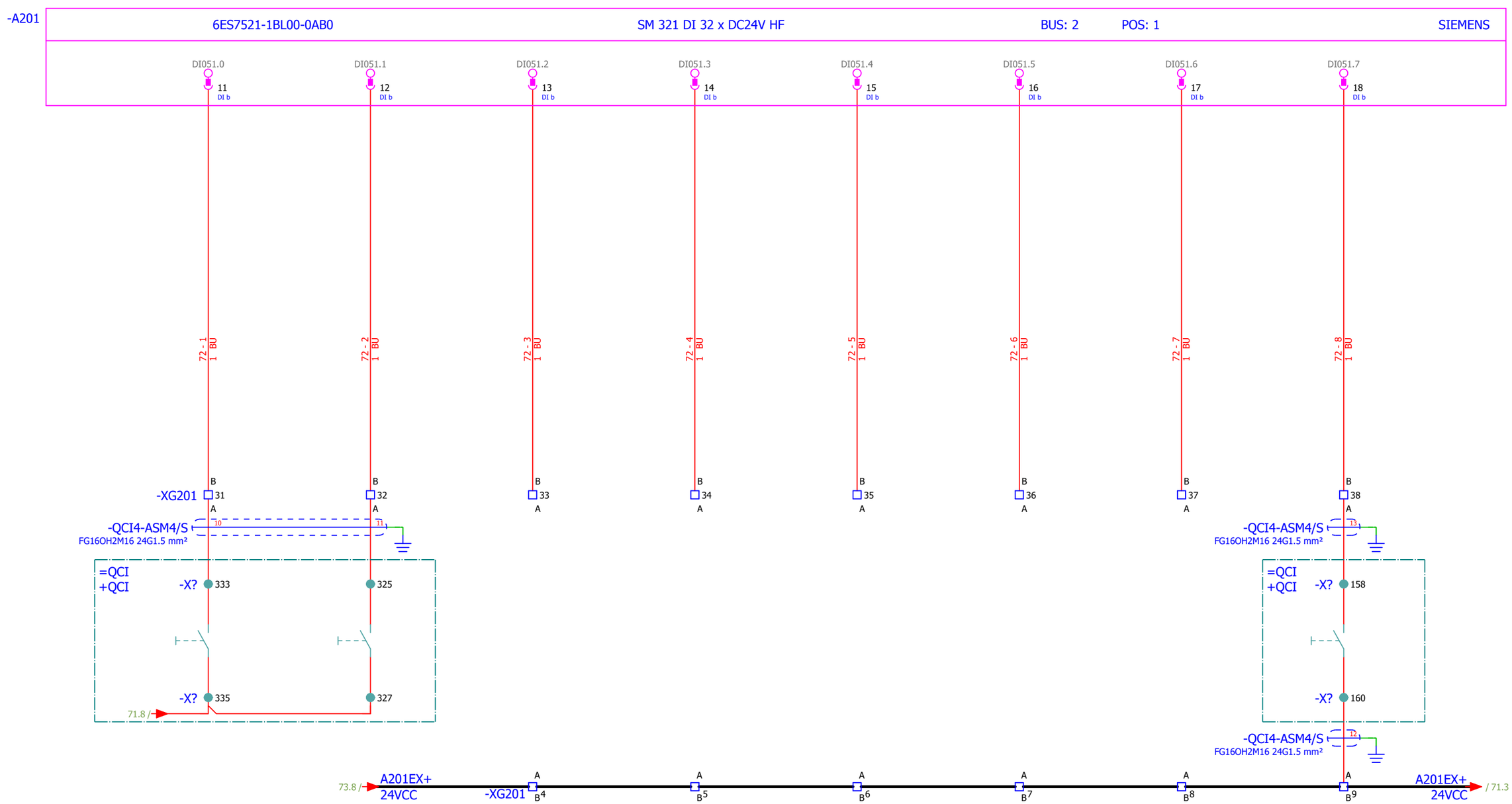

PT-RA-V	DI051.0	AUMENTA TENSIONE DA BANCO	
PT-RD-V	DI051.1	DIMINUISCI TENSIONE DA BANCO	
	DI051.2	DISP	
	DI051.3	DISP	
	DI051.4	DISP	
	DI051.5	DISP	
	DI051.6	DISP	
PT-PRLAMP	DI051.7	PROVA LAMPADE	

Vertraulich, alle Rechte vorbehalten ISO 16016
Confidential, all rights reserved ISO 16016
No part of this document may be reproduced, stored in a retrieval system, or transmitted , in any form or by any means, without prior permission. All rights reserved in the event of the granting of a patent or the registration of a utility model or design. Offenders will be held liable for the payment of damages.

Rev.	Descrizione Modifiche	Data	Nome
-	FIRST ISSUE	2026/07/06	SJ

S.Massenza gr.3
-
Codeword/Unit

Dis.	S.Jurak	2026/07/06
Con.	T.Trogrlić	2026/07/06
Appr.	P.Kovač	2026/07/06

F
Release note

Hydro Dolomiti energia

VOITH

Armadio Sala Macchine

Titolo INGRESSI DIGITALI: BUS-2 POS-1_2

Sales Order 32950

Turbina N. 21506-21507

Disegno N.

Foglio 72

Cliente N° 25004-DD-EE-04-06-002

Segue - 73

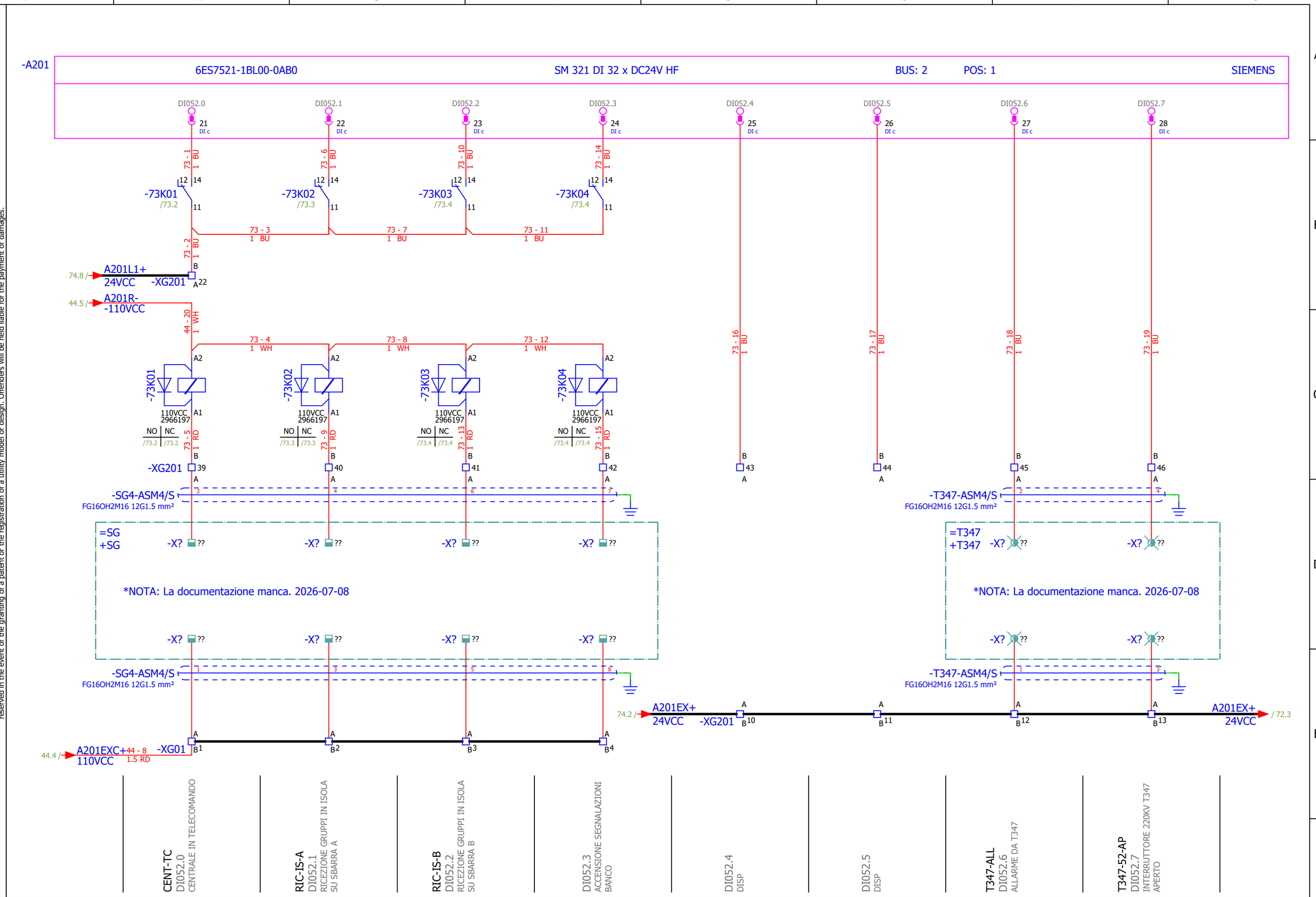

Vertraulich, alle Rechte vorbehalten ISO 16016
Confidential, all rights reserved ISO 16016
No part of this document may be reproduced, stored in a retrieval system, or transmitted , in any form or by any means, without prior permission. All rights reserved in the event of the granting of a patent or the registration of a utility model or design. Offenders will be held liable for the payment of damages.

Rev.	Descrizione Modifiche	Data	Nome
-	FIRST ISSUE	2026/07/06	SJ

S.Massenza gr.3
-
Codeword/Unit

Dis.	S.Jurak	2026/07/06
Con.	T.Trogrlić	2026/07/06
Appr.	P.Kovač	2026/07/06

F
Release note

Armadio Sala Macchine

Titolo INGRESSI DIGITALI: BUS-2 POS-1_3

Sales Order 32950
Turbina N. 21506-21507
Disegno N.
Cliente N° 25004-DD-EE-04-06-002
Foglio 73
Segue - 74

Vertraulich, alle Rechte vorbehalten ISO 16016
Confidential, all rights reserved ISO 16016
No part of this document may be reproduced, stored in a retrieval system, or transmitted , in any form or by any means, without prior permission. All rights reserved in the event of the granting of a patent or the registration of a utility model or design. Offenders will be held liable for the payment of damages.

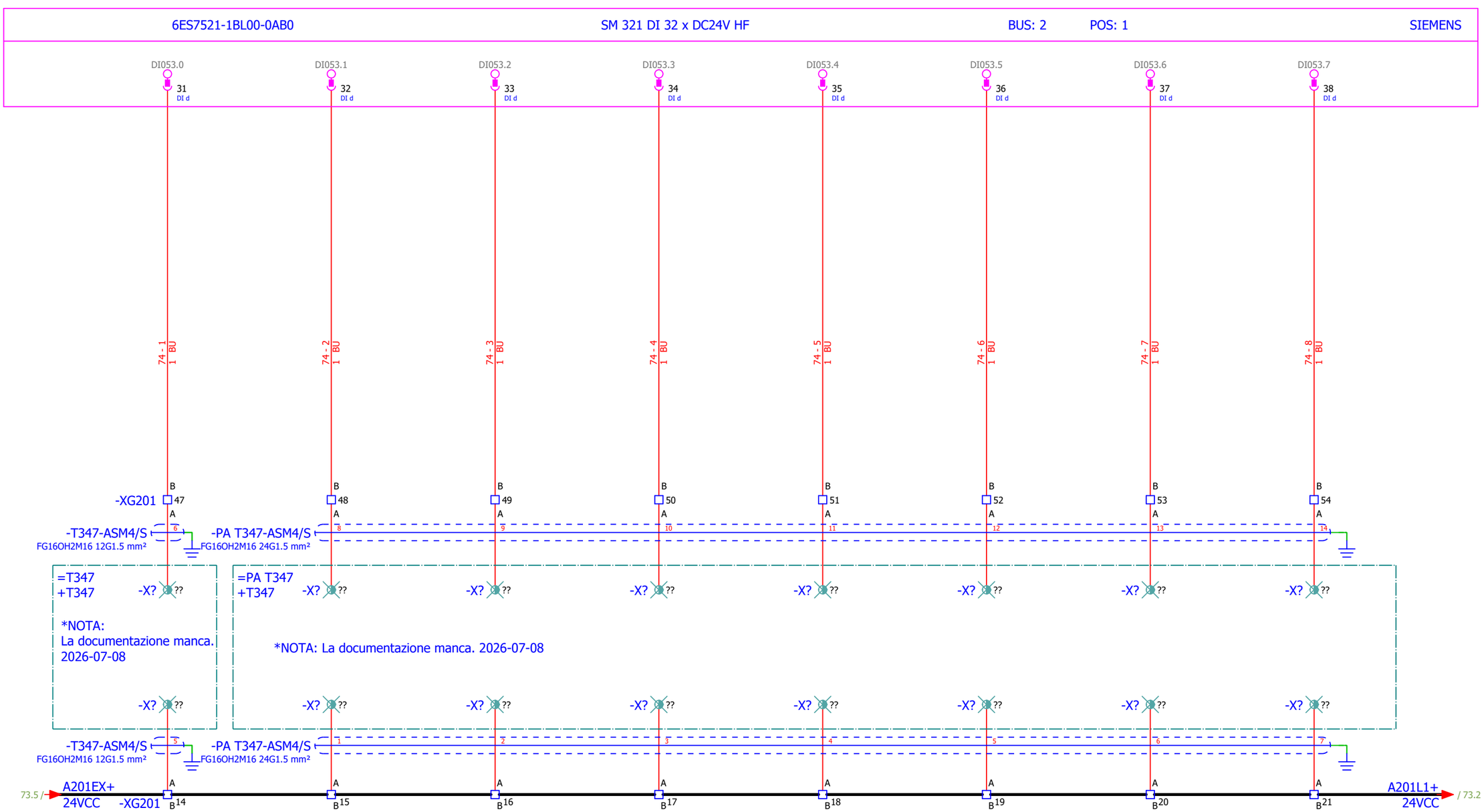

T347- DI053.0 ENERGIZZAZIONE ABILITATA DA AUTOMATISMO T347	PAT347-INS DI053.1 PA T347 INSERITO	PAT347-ANOM DI053.2 PA T347 IN ANOMALIA	PAT347-AUMF DI053.3 AUMENTA FREQUENZA DA PARALLELO T347	PAT347-DIMF DI053.4 DIMINIUSCI FREQUENZA DA PARALLELO T347	PAT347-AUMV DI053.5 AUMENTA TENSIONE DA PARALLELO T347	PAT347-DIMV DI053.6 DIMINIUSCI TENSIONE DA PARALLELO T347	PAT347- DI053.7 ENERGIZZAZIONE TRAFO T347 CONCESSA DA AUTOMATISMO T347

Rev.	Descrizione Modifiche	Data	Nome
-	FIRST ISSUE	2026/07/06	SJ

S.Massenza gr.3
-
Codeword/Unit

Dis.	S.Jurak	2026/07/06
Con.	T.Trogrlić	2026/07/06
Appr.	P.Kovač	2026/07/06

F
Release note

Hydro Dolomiti energia

VOITH

Armadio Sala Macchine

Titolo INGRESSI DIGITALI: BUS-2 POS-1_4

Sales Order 32950

Turbina N. 21506-21507

Disegno N.

Cliente N° 25004-DD-EE-04-06-002

Foglio 74

Segue - 75

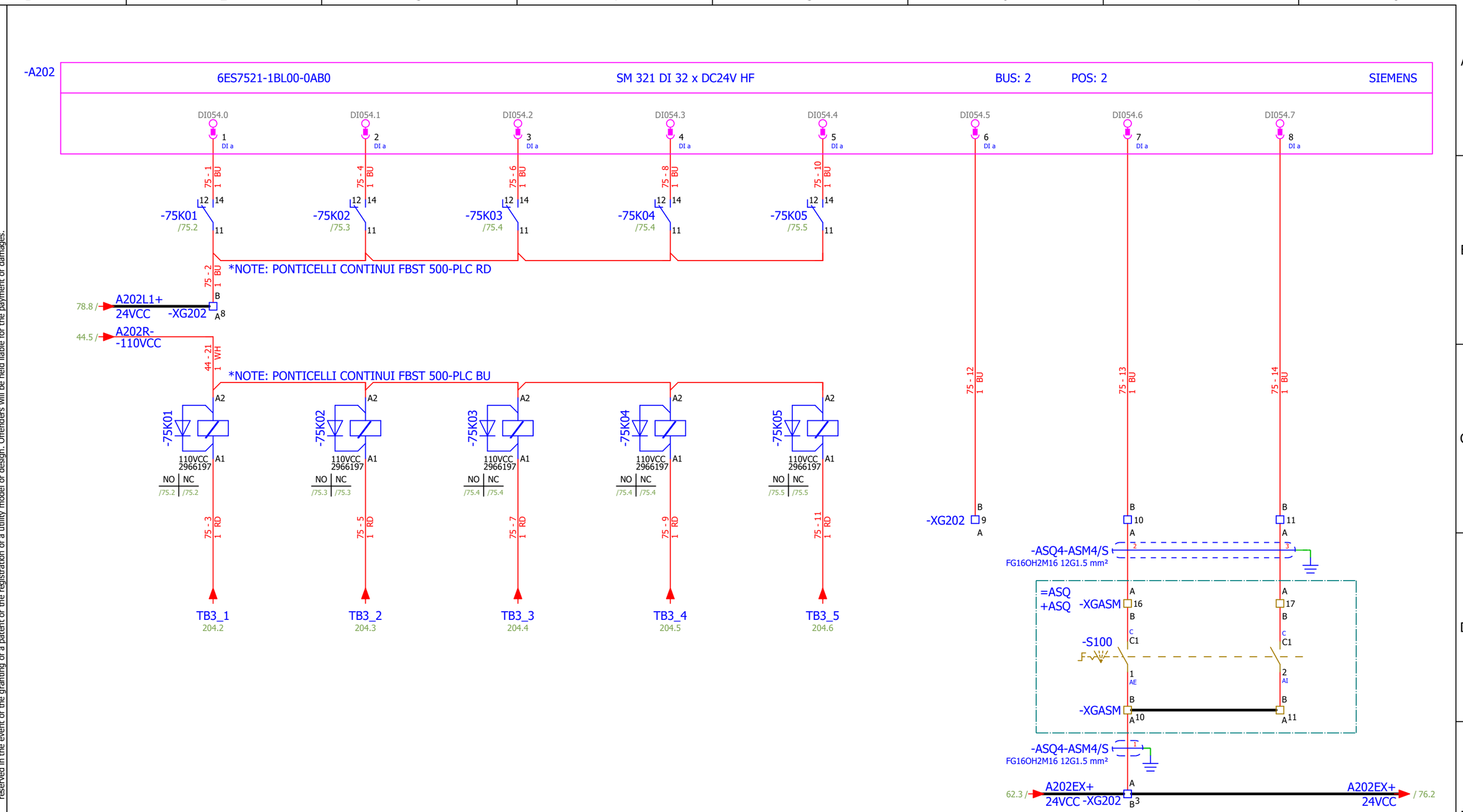

ASQ-BL	DI054.0	PULSANTE DI BLOCCO DA ASQ INTERVENUTO	
ASM-BL	DI054.1	PULSANTE DI BLOCCO DA ASM INTERVENUTO	
QT-BL	DI054.2	PULSANTE DI BLOCCO DA QT INTERVENUTO	
PT-BL	DI054.3	PULSANTE DI BLOCCO DA BANCO INTERVENUTO	
DISP-BL	DI054.4	PULSANTE DI BLOCCO DISPONIBILE INTERVENUTO	
	DI054.5	DISP	
AA-43AE	DI054.6	SELETTORE AUTOMATISMO IN AE	
AA-43AI	DI054.7	SELETTORE AUTOMATISMO IN AI	

Vertraulich, alle Rechte vorbehalten ISO 16016
Confidential, all rights reserved ISO 16016
No part of this document may be reproduced, stored in a retrieval system, or transmitted , in any form or by any means, without prior permission. All rights reserved in the event of the granting of a patent or the registration of a utility model or design. Offenders will be held liable for the payment of damages.

Rev.	Descrizione Modifiche	Data	Nome
-	FIRST ISSUE	2026/07/06	SJ

S.Massenza gr.3
-
Codeword/Unit

Dis.	S.Jurak	2026/07/06
Con.	T.Trogrlić	2026/07/06
Appr.	P.Kovač	2026/07/06

F
Release note

Hydro Dolomiti energia

VOITH

Armadio Sala Macchine

Titolo
INGRESSI DIGITALI: BUS-2 POS-2_1

Sales Order 32950
Turbina N. 21506-21507
Disegno N.
Cliente N° 25004-DD-EE-04-06-002
Foglio 75
Segue - 76

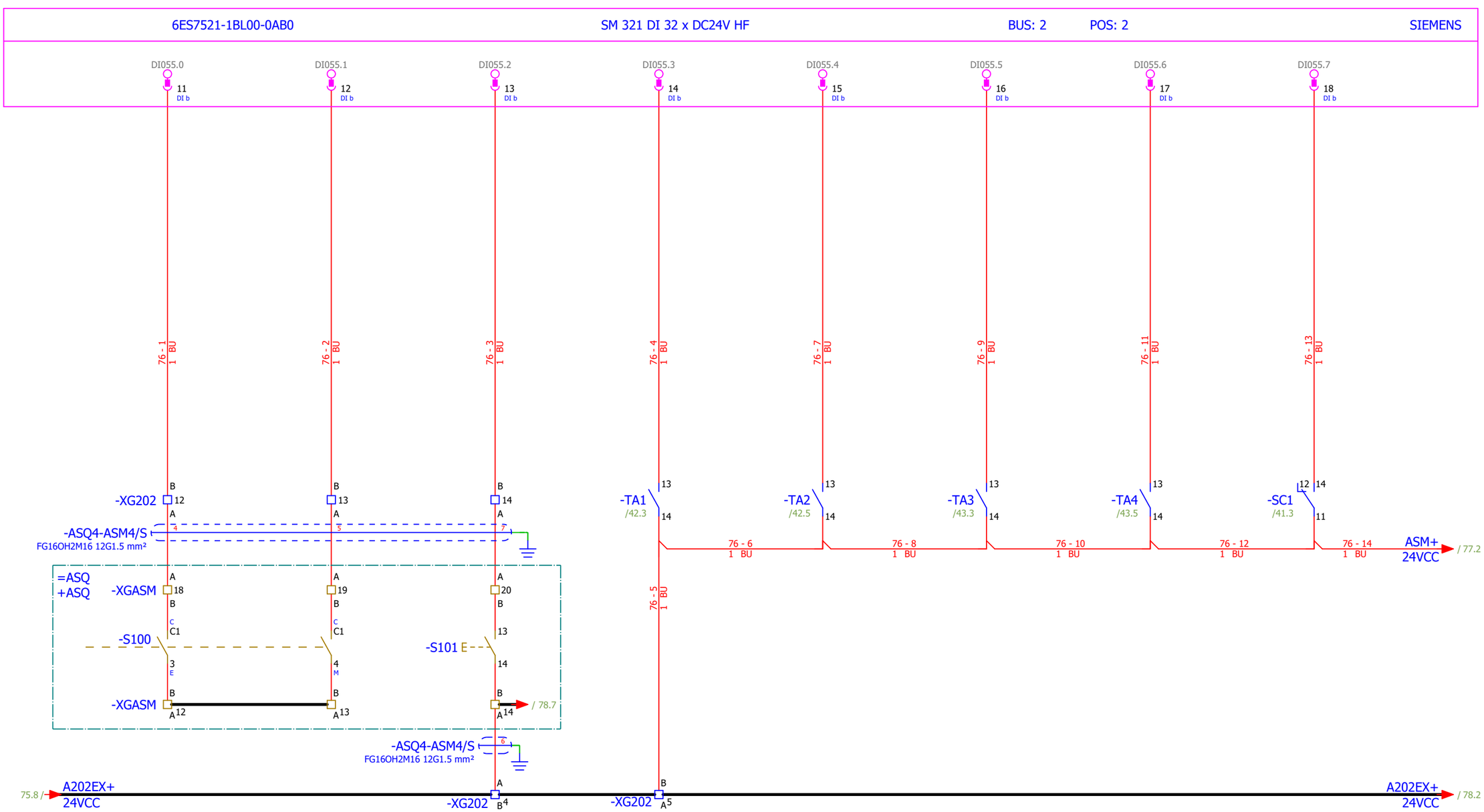

AA-43ESC	DI055.0	SELETTORE AUTOMATISMO IN ESCLUSO	
AA-43M	DI055.1	SELETTORE AUTOMATISMO IN MANUALE	
AA-RSBL	DI055.2	SBLOCCO DA PULSANTE ASQ	
ASM-ALIM1I	DI055.3	ALIMENTATORE 1 110/24 VDC INTERNO QUADRO ASM OK	
ASM-ALIM2I	DI055.4	ALIMENTATORE 2 110/24 VDC INTERNO QUADRO ASM OK	
ASM-ALIM1E	DI055.5	ALIMENTATORE 1 110/24 VDC ESTERNO QUADRO ASM OK	
ASM-ALIM2E	DI055.6	ALIMENTATORE 2 110/24 VDC ESTERNO QUADRO ASM OK	
ASM-CCALL	DI055.7	ASM - INTERVENTO SC1 SCARICATORE LINEA 110 VDC	

Vertraulich, alle Rechte vorbehalten ISO 16016
Confidential, all rights reserved ISO 16016
No part of this document may be reproduced, stored in a retrieval system, or transmitted , in any form or by any means, without prior permission. All rights reserved in the event of the granting of a patent or the registration of a utility model or design. Offenders will be held liable for the payment of damages.

Rev.	Descrizione Modifiche	Data	Nome
-	FIRST ISSUE	2026/07/06	SJ

S.Massenza gr.3
-
Codeword/Unit

Dis.	S.Jurak	2026/07/06
Con.	T.Trogrlić	2026/07/06
Appr.	P.Kovač	2026/07/06

F
Release note

Hydro Dolomiti energia

VOITH

Armadio Sala Macchine

Titolo: INGRESSI DIGITALI: BUS-2 POS-2_2

Sales Order 32950

Turbina N. 21506-21507

Disegno N.

Cliente N° 25004-DD-EE-04-06-002

Foglio 76

Segue - 77

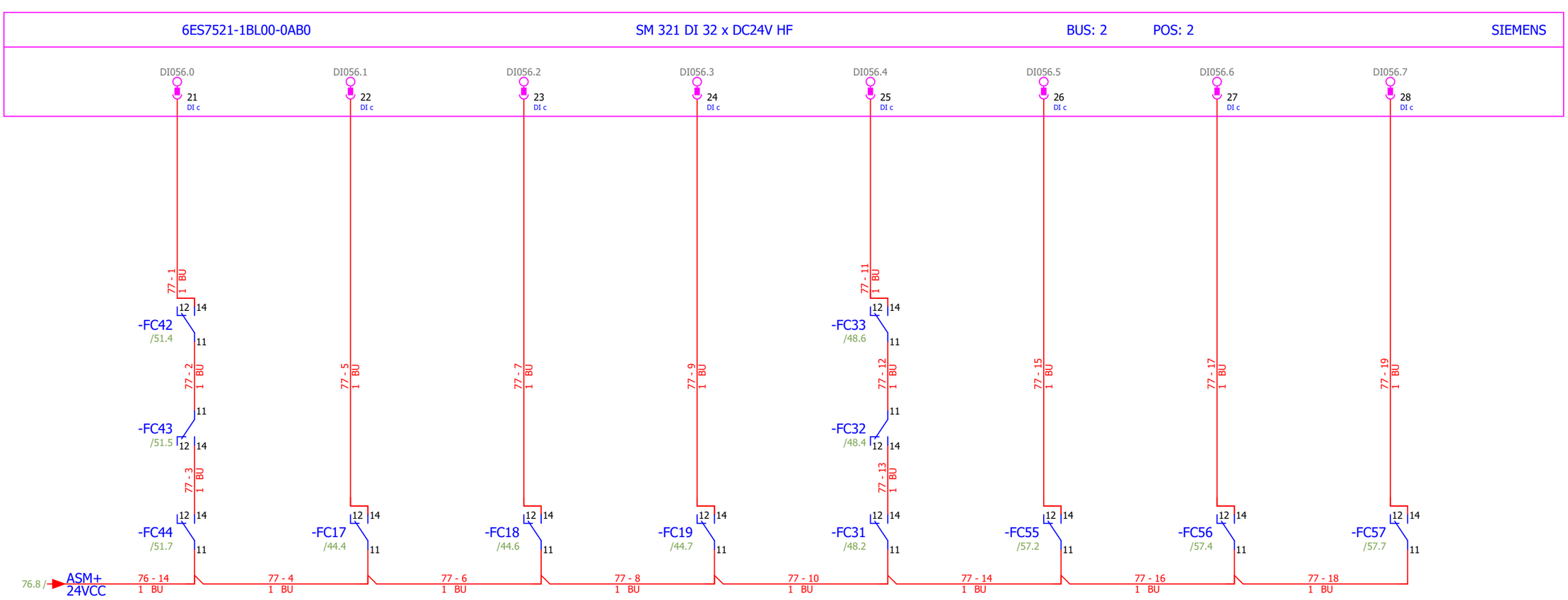

ASM-FC42/43/44-AP
DI056.0
ASM - INTERRUTTORI FC42/FC43/FC44 SWITCH RETI CPU/HMI/SG APERTI

ASM-FC17-AP
DI056.1
ASM - INTERRUTTORE FC17 COMANDI 110 VDC APERTO

ASM-FC18-AP
DI056.2
ASM - INTERRUTTORE FC18 ALIM. 110 VDC PER ECCITATRICE APERTO

ASM-FC19-AP
DI056.3
ASM - INTERRUTTORE FC19 ALIM. 110 VDC PER Q. PROTEZIONI APERTO

ASM-FC31/32/33-AP
DI056.4
ASM - INTERRUTTORI FC31/FC32/FC33 ALIM. PC PANEL ASM/ASQ/QT APERTI

ASM-FC55-AP
DI056.5
ASM - INTERRUTTORE FC55 SEPARATORI GALVANICI APERTO

ASM-FC56-AP
DI056.6
ASM - INTERRUTTORE FC56 ALIM. SEGNALATORI LED APERTO

ASM-FC57-AP
DI056.7
ASM - INTERRUTTORE FC57 ALIM. SWITCH CPU/HMI ASQ APERTO

Vertraulich, alle Rechte vorbehalten ISO 16016
Confidential, all rights reserved ISO 16016
No part of this document may be reproduced, stored in a retrieval system, or transmitted , in any form or by any means, without prior permission. All rights reserved in the event of the granting of a patent or the registration of a utility model or design. Offenders will be held liable for the payment of damages.

Rev.	Descrizione Modifiche	Data	Nome
-	FIRST ISSUE	2026/07/06	SJ

S.Massenza gr.3
-
Codeword/Unit

Dis.	S.Jurak	2026/07/06
Con.	T.Trogrlić	2026/07/06
Appr.	P.Kovač	2026/07/06

F
Release note

Hydro Dolomiti energia

VOITH

Armadio Sala Macchine

Titolo
INGRESSI DIGITALI: BUS-2 POS-2_3

Sales Order 32950
Turbina N. 21506-21507
Disegno N.
Foglio 77
Cliente N° 25004-DD-EE-04-06-002
Segue - 78

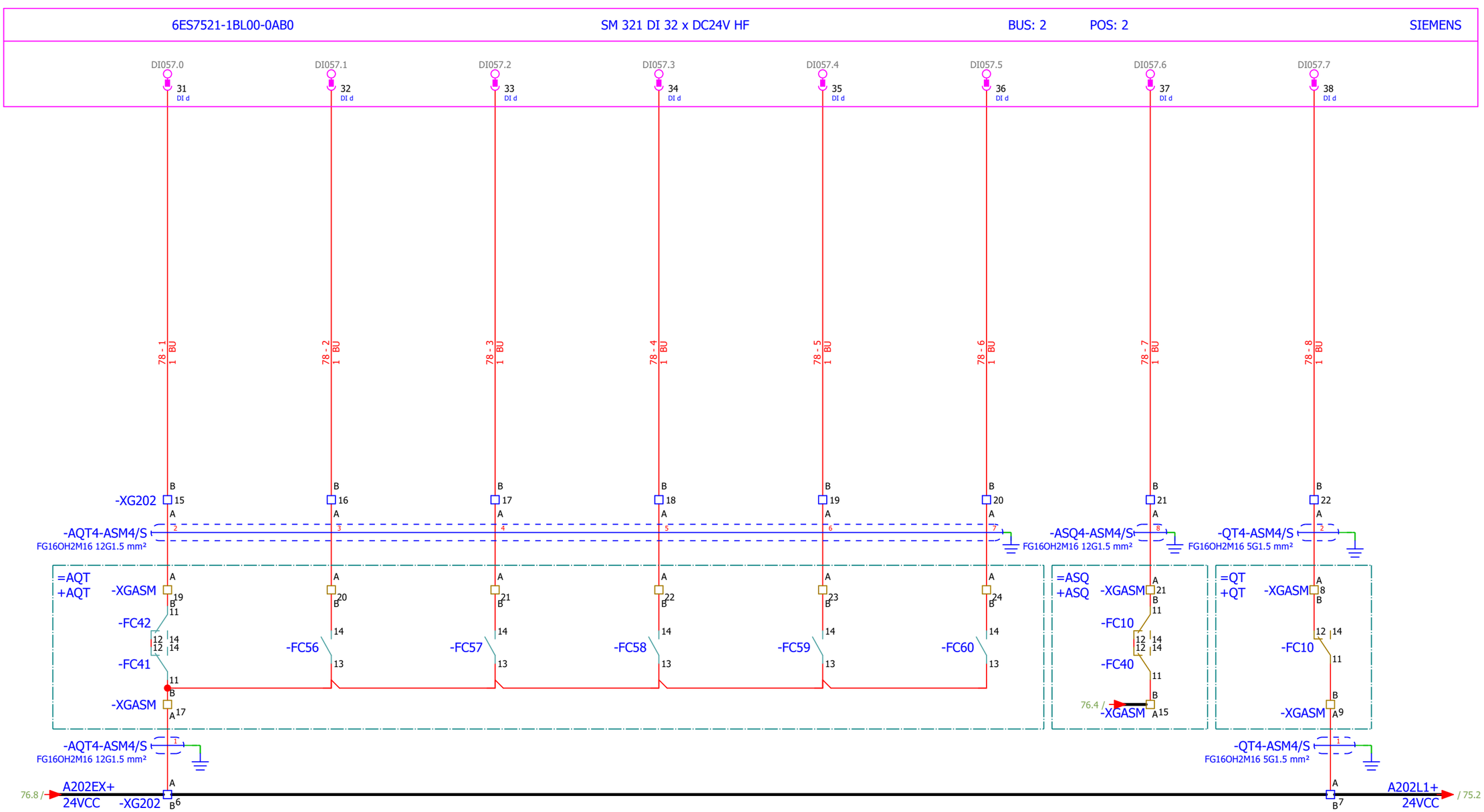

AQT-FC41/42-AP	AQT-FC56-CH	AQT-FC57-CH	AQT-FC58-CH	AQT-FC59-CH	AQT-FC60-CH	ASQ-FC10/40-AP	QT-FC10-AP
DI057.0 AQT - INTERRUTTORI FC41/FC42 SWITCH RETI CPU/HMI APERTI	DI057.1 AQT - FUSIBILE ELETTRONICO FC56 QUADRO AQT OK	DI057.2 AQT - FUSIBILE ELETTRONICO FC57 QUADRO AQT OK	DI057.3 AQT - FUSIBILE ELETTRONICO FC58 QUADRO AQT OK	DI057.4 AQT - FUSIBILE ELETTRONICO FC59 QUADRO AQT OK	DI057.5 AQT - FUSIBILE ELETTRONICO FC60 QUADRO AQT OK	DI057.6 ASQ - INTERRUTTORI FC10/FC40 PC PANEL/SWITCH APERTI	DI057.7 QT - INTERRUTTORE FC10 PC PANEL APERTO

Vertraulich, alle Rechte vorbehalten ISO 16016
Confidential, all rights reserved ISO 16016
No part of this document may be reproduced, stored in a retrieval system, or transmitted , in any form or by any means, without prior permission. All rights reserved in the event of the granting of a patent or the registration of a utility model or design. Offenders will be held liable for the payment of damages.

Rev.	Descrizione Modifiche	Data	Nome
-	FIRST ISSUE	2026/07/06	SJ

S.Massenza gr.3
-
Codeword/Unit

Dis.	S.Jurak	2026/07/06
Con.	T.Trogrlić	2026/07/06
Appr.	P.Kovač	2026/07/06

F
Release note

Hydro Dolomiti energia

VOITH

Armadio Sala Macchine

Titolo
INGRESSI DIGITALI: BUS-2 POS-2_4

Sales Order 32950
Turbina N. 21506-21507
Disegno N.
Cliente N° 25004-DD-EE-04-06-002
Foglio 78
Segue - 79

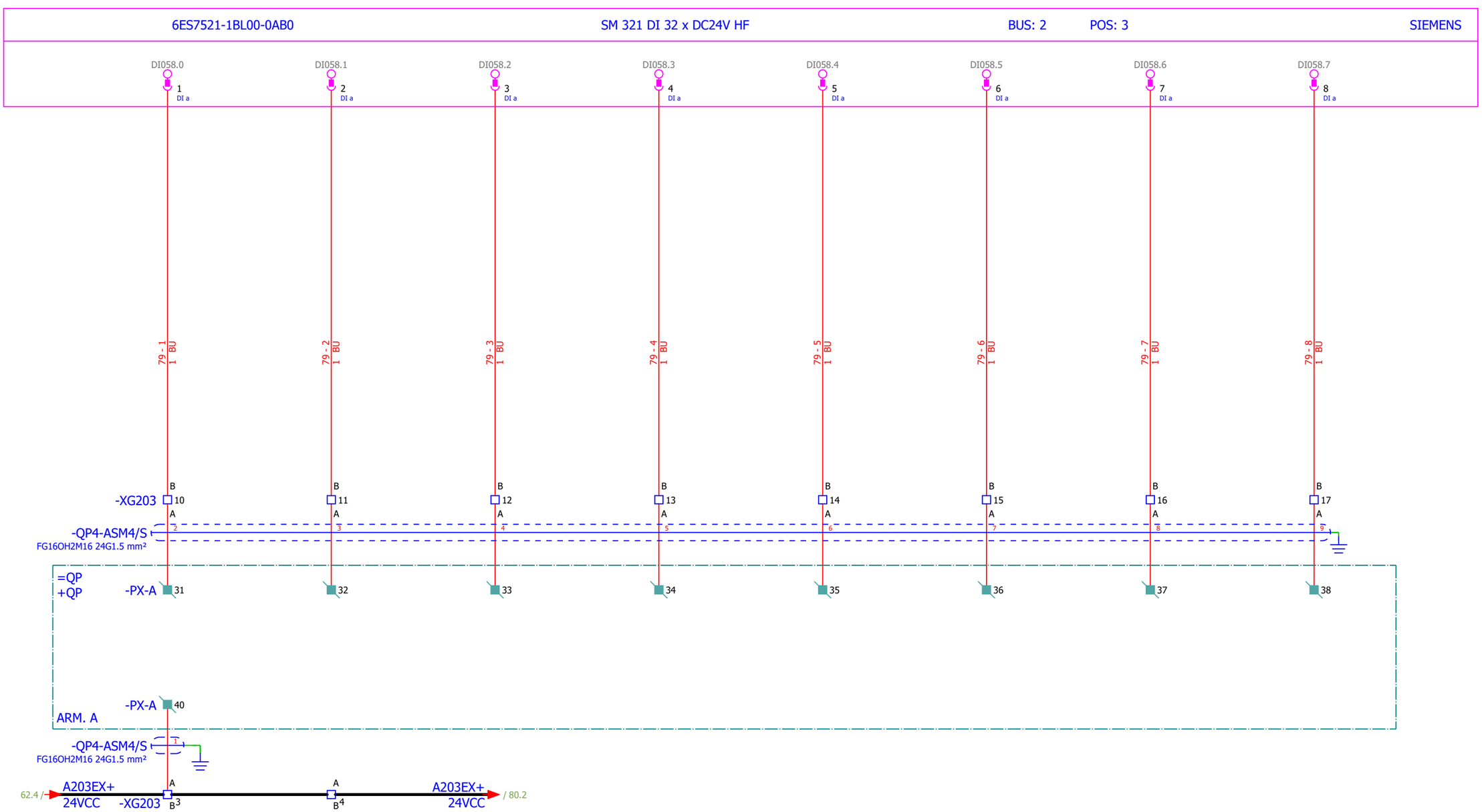

DI058.0 GUASTO ALTERNATORE DA PROTEZIONI ELETTRICHE

DI058.1 DISP

DI058.2 GUASTO ESTERNO DA PROTEZIONI ELETTRICHE

64RALL DI058.3 ALLARME TERRA ROTORE

64RBL DI058.4 BLOCCO TERRA ROTORE

DI058.5 ALLARME RELE SEQUENZA INVERSA

DI058.6 BLOCCO RELE SEQUENZA INVERSA

DI058.7 INTERVENTO RELE FREQUENZA POMPAGGIO

Vertraulich, alle Rechte vorbehalten ISO 16016
Confidential, all rights reserved ISO 16016
No part of this document may be reproduced, stored in a retrieval system, or transmitted , in any form or by any means, without prior permission. All rights reserved in the event of the granting of a patent or the registration of a utility model or design. Offenders will be held liable for the payment of damages.

Rev.	Descrizione Modifiche	Data	Nome
-	FIRST ISSUE	2026/07/06	SJ

S.Massenza gr.3
-
Codeword/Unit

Dis.	S.Jurak	2026/07/06
Con.	T.Trogrlić	2026/07/06
Appr.	P.Kovač	2026/07/06

F
Release note

Hydro Dolomiti energia

VOITH

Armadio Sala Macchine

Titolo INGRESSI DIGITALI: BUS-2 POS-3_1

Sales Order 32950

Turbina N. 21506-21507

Disegno N.

Foglio 79

Cliente N° 25004-DD-EE-04-06-002

Segue - 80

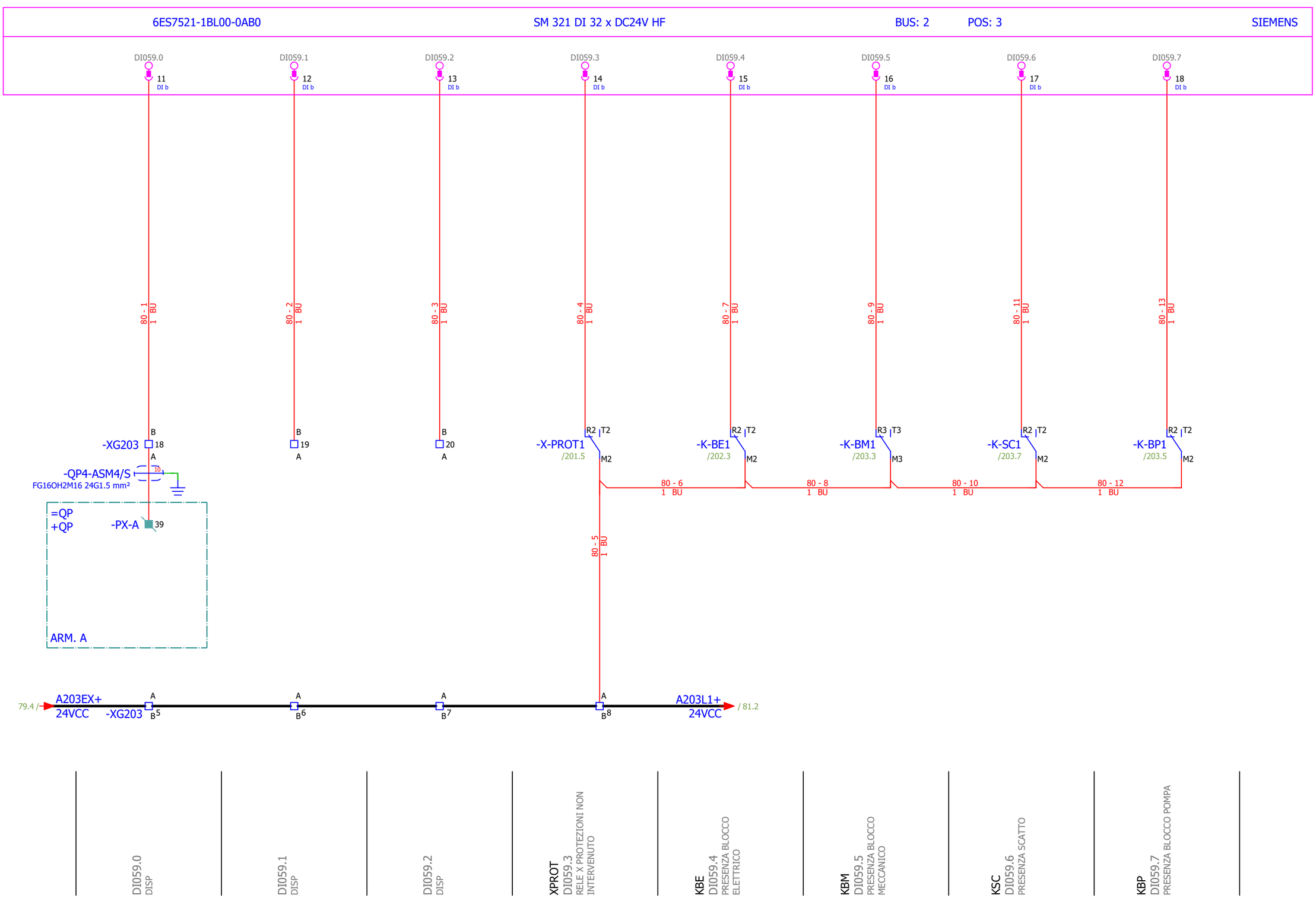

DI059.0 DISP

DI059.1 DISP

DI059.2 DISP

XPROT DI059.3 RELE X PROTEZIONI NON INTERVENUTO

KBE DI059.4 PRESENZA BLOCCO ELETTRICO

KBM DI059.5 PRESENZA BLOCCO MECCANICO

KSC DI059.6 PRESENZA SCATTO

KBP DI059.7 PRESENZA BLOCCO POMPA

Vertraulich, alle Rechte vorbehalten ISO 16016

Confidential, all rights reserved ISO 16016

No part of this document may be reproduced, stored in a retrieval system, or transmitted , in any form or by any means, without prior permission. All rights reserved in the event of the granting of a patent or the registration of a utility model or design. Offenders will be held liable for the payment of damages.

Rev.	Descrizione Modifiche	Data	Nome
-	FIRST ISSUE	2026/07/06	SJ

S.Massenza gr.3

-

Codeword/Unit

Dis.	S.Jurak	2026/07/06
Con.	T.Trogrlić	2026/07/06
Appr.	P.Kovač	2026/07/06

F Release note

Hydro Dolomiti energia

VOITH

Armadio Sala Macchine

Titolo INGRESSI DIGITALI: BUS-2 POS-3_2

Sales Order 32950

Turbina N. 21506-21507

Disegno N.

Foglio 80

Cliente N° 25004-DD-EE-04-06-002

Segue - 81

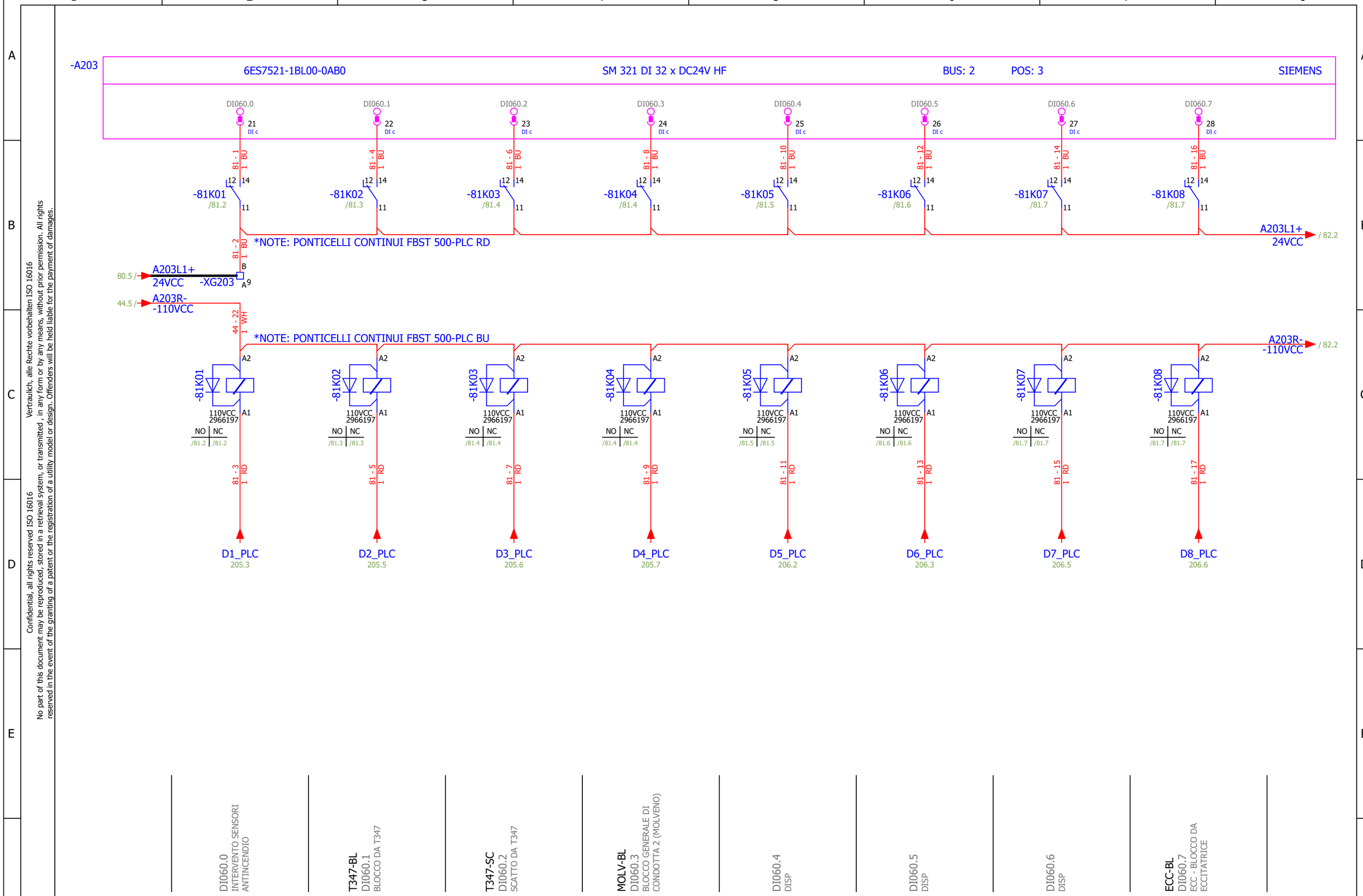

Confidential, all rights reserved ISO 16016
No part of this document may be reproduced, stored in a retrieval system, or transmitted , in any form or by any means, without prior permission. All rights reserved in the event of the granting of a patent or the registration of a utility model or design. Offenders will be held liable for the payment of damages.
Vertraulich, alle Rechte vorbehalten ISO 16016

Rev.	Descrizione Modifiche	Data	Nome
-	FIRST ISSUE	2026/07/06	SJ

S.Massenza gr.3
-
Codeword/Unit

Dis.	S.Jurak	2026/07/06
Con.	T.Trogrlić	2026/07/06
Appr.	P.Kovač	2026/07/06

F
Release note

Hydro Dolomiti energia

VOITH

Armadio Sala Macchine

Titolo INGRESSI DIGITALI: BUS-2 POS-3_3

Sales Order 32950

Turbina N. 21506-21507

Disegno N.

Foglio 81

Cliente N° 25004-DD-EE-04-06-002

Segue - 82

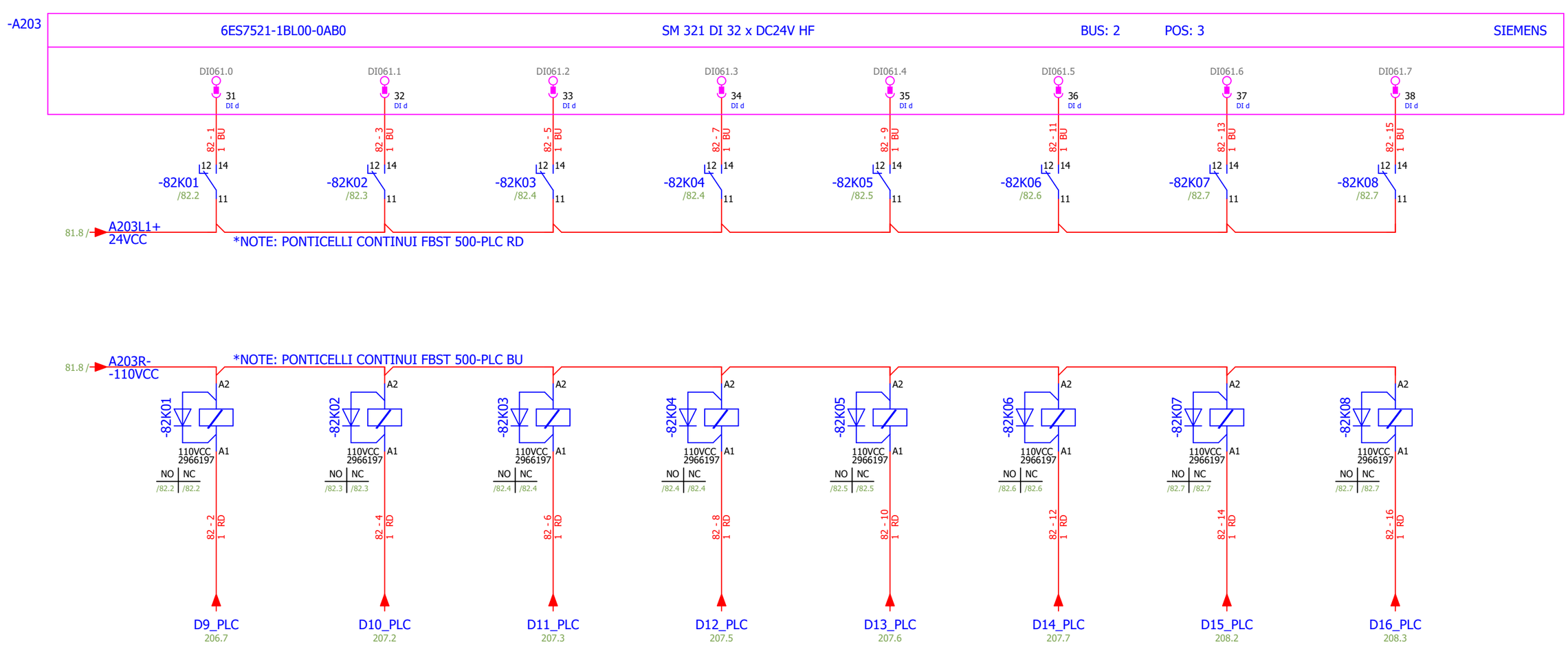

ZS.DCM	DI061.0	INTERVENTO CENTRIFUGO VELOCITA GRUPPO	
RVWD	DI061.1	RV - WATCHDOG CPU	
UBLOCCO	DI061.2	RV - RICHIESTA DI BLOCCO	
ZTP9.A4	DI061.3	MINIMA PRESSIONE AZOTO ACCUMULATORE GRUPPO	
ZS.AOP.A4.bl	DI061.4	MINIMO LIVELLO OLIO ACCUMULATORE GRUPPO	
	DI061.5	DISP	
	DI061.6	DISP	
	DI061.7	DISP	

Rev.	Descrizione Modifiche	Data	Nome
-	FIRST ISSUE	2026/07/06	SJ

S.Massenza gr.3
-
Codeword/Unit

Dis.	S.Jurak	2026/07/06
Con.	T.Trogrlić	2026/07/06
Appr.	P.Kovač	2026/07/06

F
Release note

Hydro Dolomiti energia

VOITH

Armadio Sala Macchine

Titolo INGRESSI DIGITALI: BUS-2 POS-3_4

Sales Order 32950

Turbina N. 21506-21507

Disegno N.

Foglio 82

Cliente N° 25004-DD-EE-04-06-002

Segue - 83

Confidential, all rights reserved ISO 16016
No part of this document may be reproduced, stored in a retrieval system, or transmitted , in any form or by any means, without prior permission. All rights reserved in the event of the granting of a patent or the registration of a utility model or design. Offenders will be held liable for the payment of damages.
Vertraulich, alle Rechte vorbehalten ISO 16016

Confidential, all rights reserved ISO 16016
No part of this document may be reproduced, stored in a retrieval system, or transmitted , in any form or by any means, without prior permission. All rights reserved in the event of the granting of a patent or the registration of a utility model or design. Offenders will be held liable for the payment of damages.
Vertraulich, alle Rechte vorbehalten ISO 16016

-A204 | 6ES7521-1BL00-0AB0 | SM 321 DI 32 x DC24V HF | BUS: 2 | POS: 4 | SIEMENS

DI062.0 · DI062.1 · DI062.2 · DI062.3 · DI062.4 · DI062.5 · DI062.6 · DI062.7

83 - 1 1 BU · 83 - 4 1 BU · 83 - 6 1 BU · 83 - 8 1 BU · 83 - 10 1 BU · 83 - 12 1 BU · 83 - 14 1 BU · 83 - 16 1 BU

-83K01 /83.2 · -83K02 /83.3 · -83K03 /83.4 · -83K04 /83.4 · -83K05 /83.5 · -83K06 /83.6 · -83K07 /83.7 · -83K08 /83.7

A204L1+ 24VCC /84.2

*NOTE: PONTICELLI CONTINUI FBST 500-PLC RD

83 - 2 1 BU

62.5 / A204L1+ 24VCC -XG204

44.5 / A204R- -110VCC

44 - 23 1 WH

*NOTE: PONTICELLI CONTINUI FBST 500-PLC BU

A204R- -110VCC /84.2

-83K01 · -83K02 · -83K03 · -83K04 · -83K05 · -83K06 · -83K07 · -83K08

110VCC 2966197

NO /83.2 | NC /83.2 · NO /83.3 | NC /83.3 · NO /83.4 | NC /83.4 · NO /83.4 | NC /83.4 · NO /83.5 | NC /83.5 · NO /83.6 | NC /83.6 · NO /83.7 | NC /83.7 · NO /83.7 | NC /83.7

83 - 3 1 RD · 83 - 5 1 RD · 83 - 7 1 RD · 83 - 9 1 RD · 83 - 11 1 RD · 83 - 13 1 RD · 83 - 15 1 RD · 83 - 17 1 RD

D17_PLC 209.3 · D18_PLC 209.5 · D19_PLC 209.6 · D20_PLC 209.7 · D21_PLC 210.2 · D22_PLC 210.3 · D23_PLC 210.5 · D24_PLC 210.6

LS401.LL DI062.0 LUBRIFICAZIONE - MINIMO LIVELLO OLIO CENTRALINA

LS401.HH DI062.1 LUBRIFICAZIONE - MASSIMO LIVELLO OLIO CENTRALINA

LS300 DI062.2 MIN LIVELLO OLIO SUPPORTO TRONCHETTO

LS301 DI062.3 MAX LIVELLO OLIO SUPPORTO TRONCHETTO

TE501.dx.HH DI062.4 MASSIMA TEMPERATURA SUPPORTO 1 ALTERNATORE - SONDA DX

TE502.dx.HH DI062.5 MASSIMA TEMPERATURA SUPPORTO 2 ALTERNATORE - SONDA DX

TE300.HH DI062.6 MASSIMA TEMPERATURA MB SUPPORTO TRONCHETTO

DI062.7 RICEZIONE INTERVENTO MAI DA ESTERNO

Rev.	Descrizione Modifiche	Data	Nome
-	FIRST ISSUE	2026/07/06	SJ

S.Massenza gr.3 - (Codeword/Unit)

Dis.	S.Jurak	2026/07/06
Con.	T.Trogrlić	2026/07/06
Appr.	P.Kovač	2026/07/06

F Release note

Hydro Dolomiti energia · VOITH

Armadio Sala Macchine

Titolo: INGRESSI DIGITALI: BUS-2 POS-4_1

Sales Order 32950 · Turbina N. 21506-21507

Disegno N. · Foglio 83

Cliente N° 25004-DD-EE-04-06-002 · Segue - 84

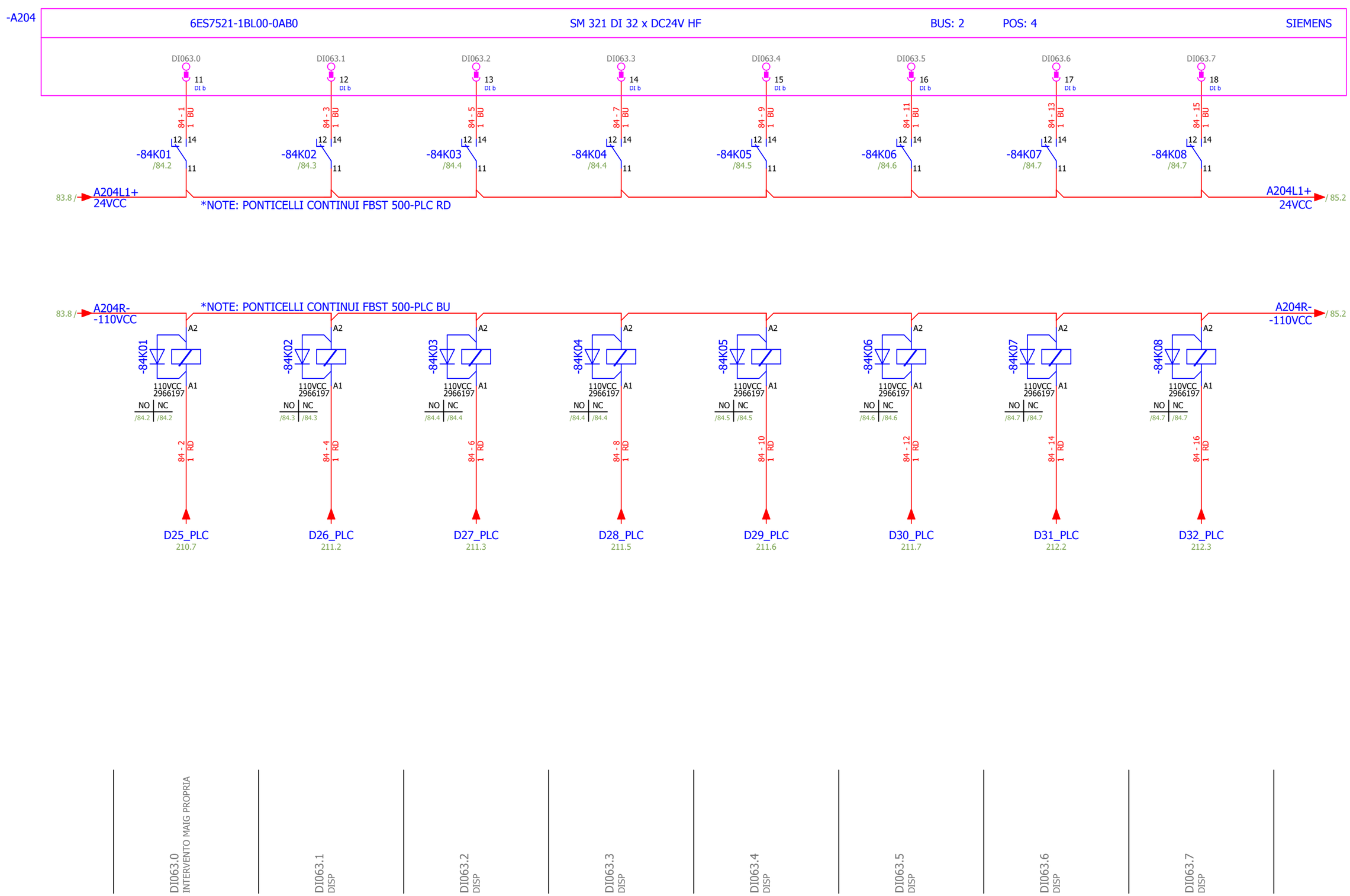

Confidential, all rights reserved ISO 16016
No part of this document may be reproduced, stored in a retrieval system, or transmitted , in any form or by any means, without prior permission. All rights reserved in the event of the granting of a patent or the registration of a utility model or design. Offenders will be held liable for the payment of damages.
Vertraulich, alle Rechte vorbehalten ISO 16016

Rev.	Descrizione Modifiche	Data	Nome
-	FIRST ISSUE	2026/07/06	SJ

S.Massenza gr.3
-
Codeword/Unit

Dis.	S.Jurak	2026/07/06
Con.	T.Trogrlić	2026/07/06
Appr.	P.Kovač	2026/07/06

F
Release note

Hydro Dolomiti energia
VOITH

Armadio Sala Macchine
Titolo INGRESSI DIGITALI: BUS-2 POS-4_2

Sales Order 32950
Turbina N. 21506-21507
Disegno N.
Foglio 84
Cliente N° 25004-DD-EE-04-06-002
Segue - 85

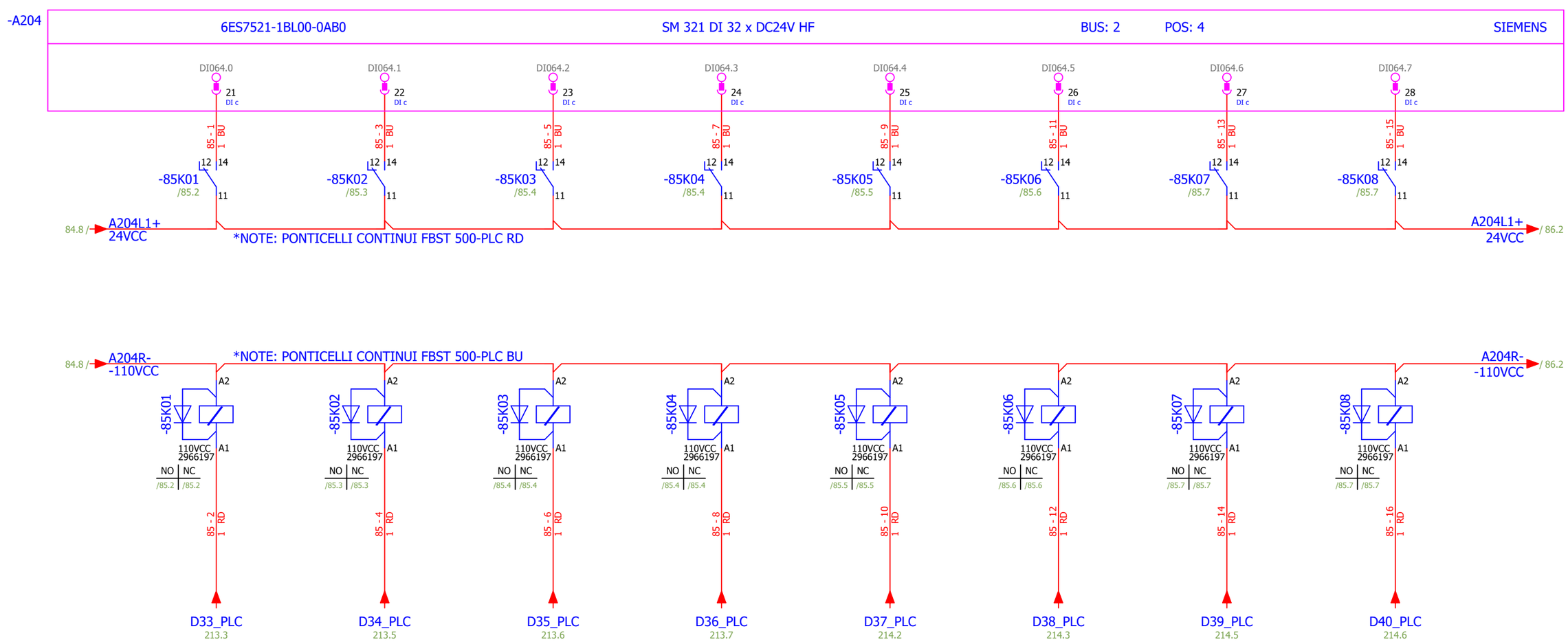

PPIA-BL
DI064.0
ALLAGAMENTO POMPA NUTRICE

DI064.1
INTERVENTO CENTRIFUGO SOTTOVELOCITA POMPA

ZTP9.P4
DI064.2
MINIMA PRESSIONE AZOTO ACCUMULATORE POMPA

ZS.AOP.P4.bl
DI064.3
MINIMO LIVELLO OLIO ACCUMULATORE POMPA

DI064.4
DISP

LS200-LS201
DI064.5
MIN O MAX LIVELLO OLIO SUPPORTO COMB. P4

LS100-LS101
DI064.6
MIN O MAX LIVELLO OLIO SUPPORTO FINALE P4

TE204.HH
DI064.7
MASSIMA TEMPERATURA MB GUIDA LATO GRUPPO SUPP. COMB. P4 (SONDA 1)

Vertraulich, alle Rechte vorbehalten ISO 16016
Confidential, all rights reserved ISO 16016
No part of this document may be reproduced, stored in a retrieval system, or transmitted , in any form or by any means, without prior permission. All rights reserved in the event of the granting of a patent or the registration of a utility model or design. Offenders will be held liable for the payment of damages.

Rev.	Descrizione Modifiche	Data	Nome
-	FIRST ISSUE	2026/07/06	SJ

S.Massenza gr.3
-
Codeword/Unit

Dis.	S.Jurak	2026/07/06
Con.	T.Trogrlić	2026/07/06
Appr.	P.Kovač	2026/07/06

F
Release note

Hydro Dolomiti energia

VOITH

Armadio Sala Macchine

Titolo
INGRESSI DIGITALI: BUS-2 POS-4_3

Sales Order 32950
Turbina N. 21506-21507
Disegno N.
Foglio 85
Cliente N° 25004-DD-EE-04-06-002
Segue - 86

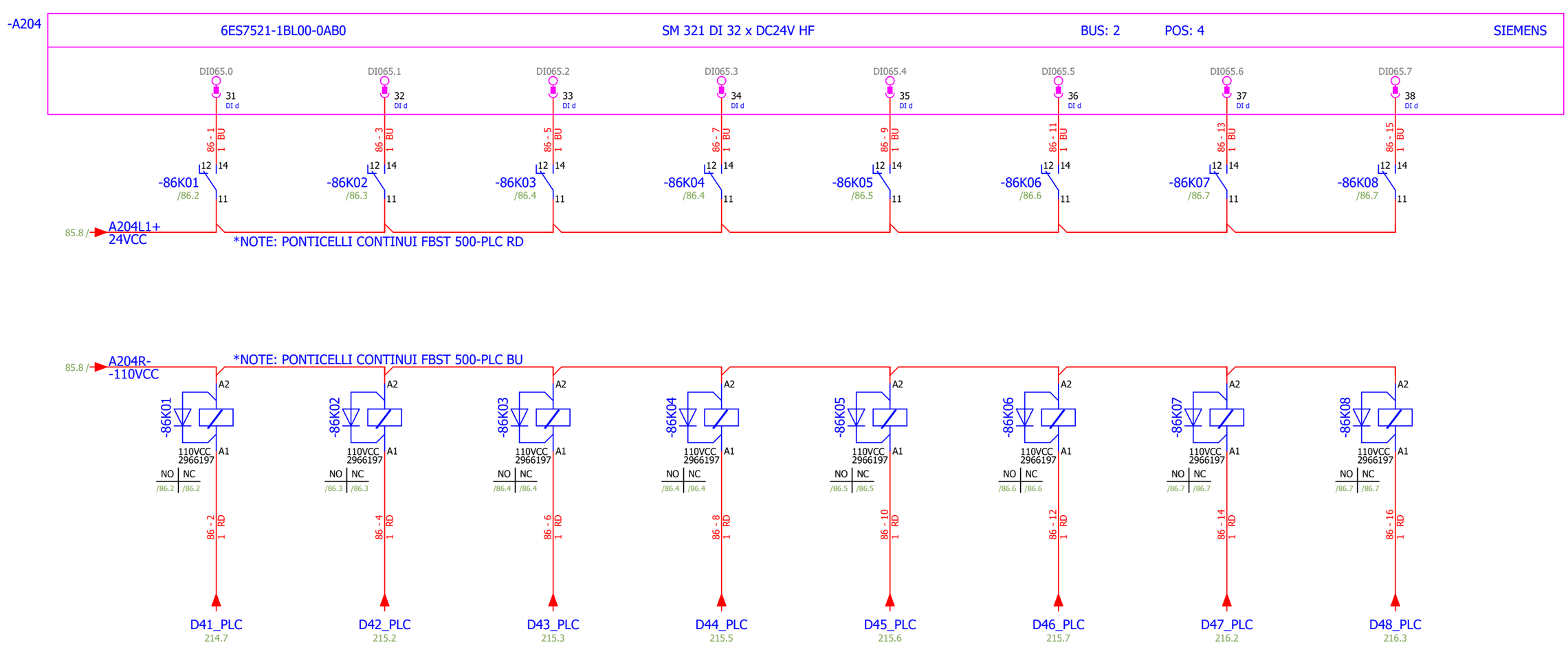

TE200.HH
DI065.0
MASSIMA TEMPERATURA MB PATTINI SPINTA SUPP. COMB. P4 (SONDA 1)

TE206.HH
DI065.1
MASSIMA TEMPERATURA MB PATTINI CONTROSPINTA SUPP. COMB. P4 (SONDA 1)

TE202.HH
DI065.2
MASSIMA TEMPERATURA MB GUIDA LATO POMPA SUPP. COMB. P4 (SONDA 1)

TE100.dx.HH
DI065.3
MASSIMA TEMPERATURA SUPPORTO FINALE P4 - SONDA DX

ZS.GI.DIS
DI065.4
DISINNESTO GIUNTO

DI065.5
DISP

DI065.6
VALVOLA RITEGNO BLOCCATA CHIUSA IN POMPAGGIO

DI065.7
MINIMA PRESSIONE POMPA IN POMPAGGIO

Confidential, all rights reserved ISO 16016
No part of this document may be reproduced, stored in a retrieval system, or transmitted , in any form or by any means, without prior permission. All rights reserved in the event of the granting of a patent or the registration of a utility model or design. Offenders will be held liable for the payment of damages.
Vertraulich, alle Rechte vorbehalten ISO 16016

Rev.	Descrizione Modifiche	Data	Nome
-	FIRST ISSUE	2026/07/06	SJ

S.Massenza gr.3
-
Codeword/Unit

Dis.	S.Jurak	2026/07/06
Con.	T.Trogrlić	2026/07/06
Appr.	P.Kovač	2026/07/06

F
Release note

Hydro Dolomiti energia

VOITH

Armadio Sala Macchine

Titolo INGRESSI DIGITALI: BUS-2 POS-4_4

Sales Order 32950

Turbina N. 21506-21507

Disegno N.

Foglio 86

Cliente N° 25004-DD-EE-04-06-002

Segue - 87

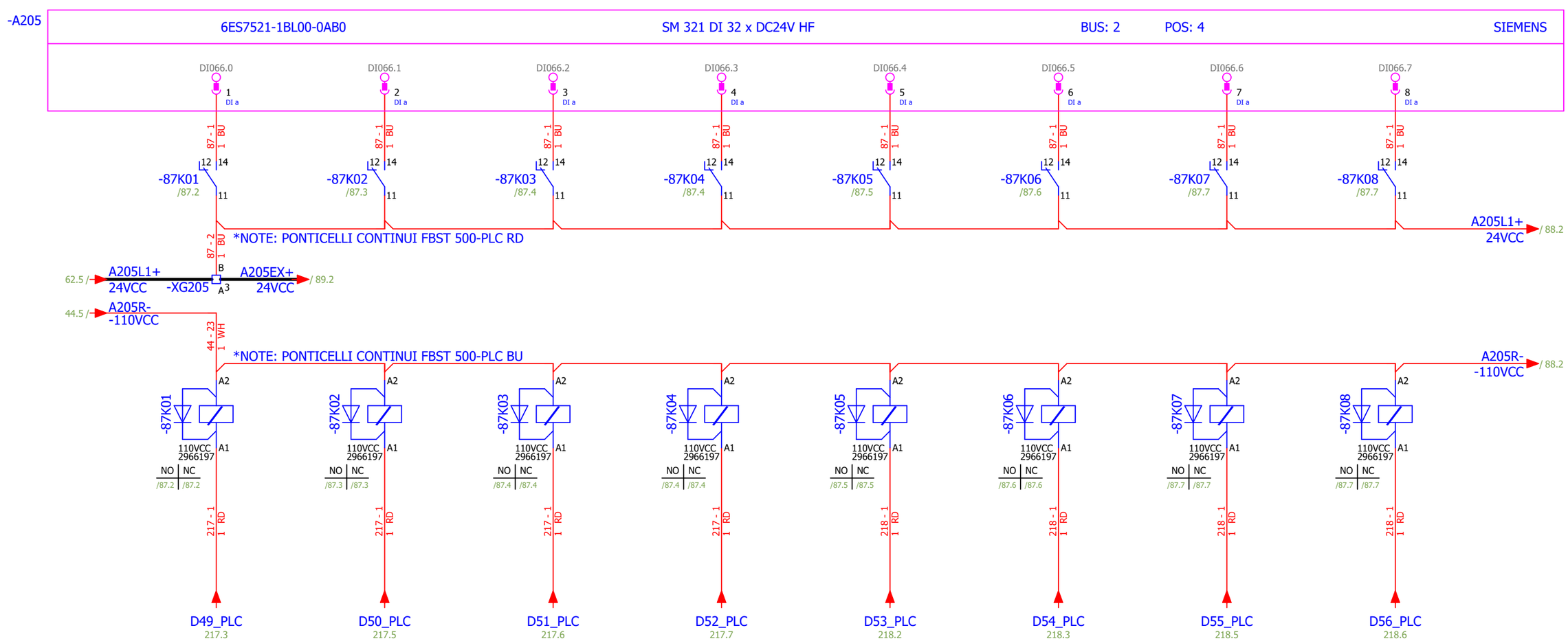

52PN-MS
DI066.0 MOLE SCARICHE 52PN

DI066.1 MIN MAX LIVELLO OLIO MITCHELL PN

DI066.2 MIN MAX LIVELLO OLIO SUPPORTO INFERIORE PN

DI066.3 MIN LIVELLO GRASSO PN

DI066.4 MIN LIVELLO ACQUA ASPIRAZIONE PN

DI066.5 ANOMALIA GRAVE TRAFO PF

DI066.6 ANOMALIA LIEVE TRAFO PN

DI066.7 MAX TEMPERATURA SUPPORTO INFERIORE PN

Confidential, all rights reserved ISO 16016
No part of this document may be reproduced, stored in a retrieval system, or transmitted , in any form or by any means, without prior permission. All rights reserved in the event of the granting of a patent or the registration of a utility model or design. Offenders will be held liable for the payment of damages.
Vertraulich, alle Rechte vorbehalten ISO 16016

Rev.	Descrizione Modifiche	Data	Nome
-	FIRST ISSUE	2026/07/06	SJ

S.Massenza gr.3
-
Codeword/Unit

Dis.	S.Jurak	2026/07/06
Con.	T.Trogrlić	2026/07/06
Appr.	P.Kovač	2026/07/06

F
Release note

Hydro Dolomiti energia

VOITH

Armadio Sala Macchine

Titolo INGRESSI DIGITALI: BUS-2 POS-5_1

Sales Order 32950

Turbina N. 21506-21507

Disegno N.

Foglio 87

Cliente N° 25004-DD-EE-04-06-002

Segue - 88

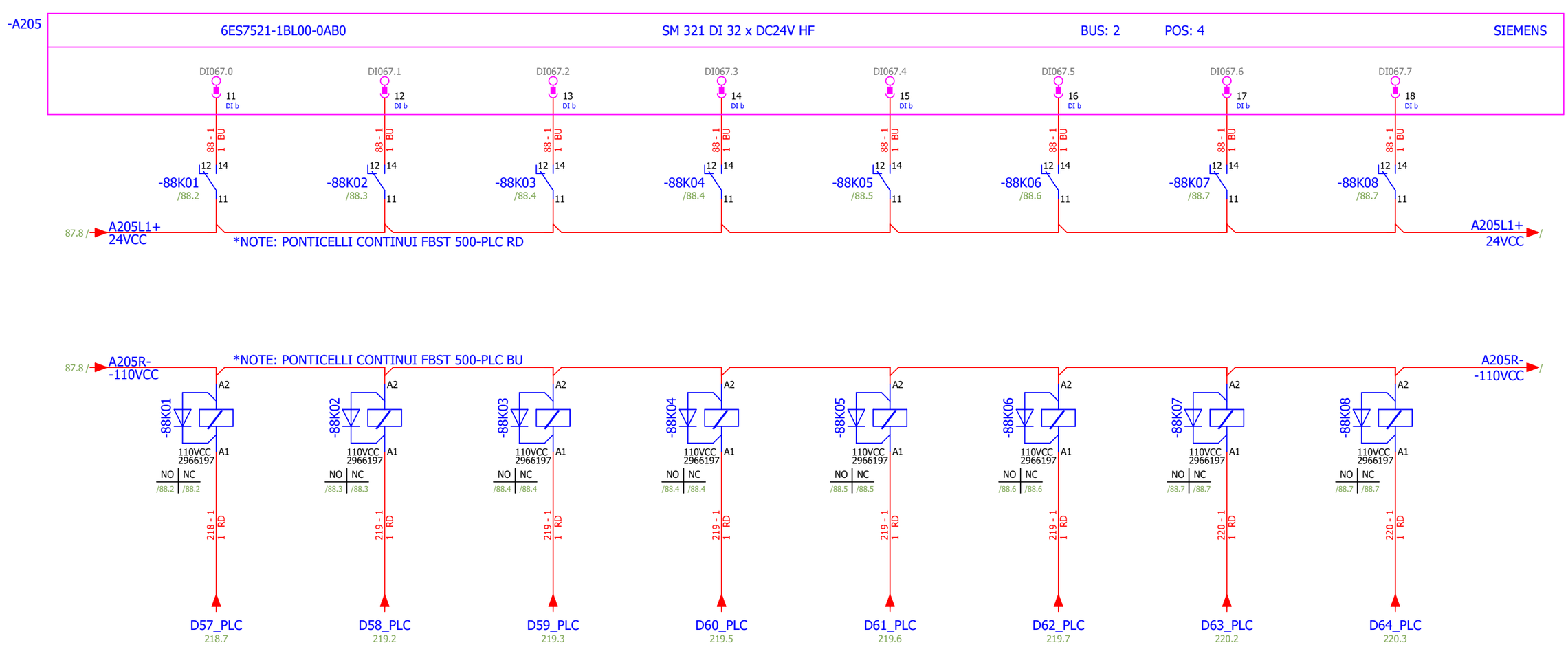

DI067.0 MAX TEMPERATURA MITCHELL PN

DI067.1 MAX TEMPERATURA SUPPORTO SUPERIORE PN

DI067.2 ANOMALIE CIRCOLAZIONE ACQUA RAFF PN

DI067.3 PROTEZIONI MOTORE E TRAFO PN

DI067.4 MAX TEMPERATURA ARIA MOTORE PN

DI067.5 MINIMA PRESSIONE VALLE PN

DI067.6 DISP

DI067.7 DISP

Confidential, all rights reserved ISO 16016
No part of this document may be reproduced, stored in a retrieval system, or transmitted , in any form or by any means, without prior permission. All rights reserved in the event of the granting of a patent or the registration of a utility model or design. Offenders will be held liable for the payment of damages.
Vertraulich, alle Rechte vorbehalten ISO 16016

Rev.	Descrizione Modifiche	Data	Nome
-	FIRST ISSUE	2026/07/06	SJ

S.Massenza gr.3
-
Codeword/Unit

Dis.	S.Jurak	2026/07/06
Con.	T.Trogrlić	2026/07/06
Appr.	P.Kovač	2026/07/06

F
Release note

Hydro Dolomiti energia

VOITH

Armadio Sala Macchine

Titolo INGRESSI DIGITALI: BUS-2 POS-5_2

Sales Order 32950

Turbina N. 21506-21507

Disegno N.

Foglio 88

Cliente N° 25004-DD-EE-04-06-002

Segue - 89

Confidential, all rights reserved ISO 16016
No part of this document may be reproduced, stored in a retrieval system, or transmitted , in any form or by any means, without prior permission. All rights reserved in the event of the granting of a patent or the registration of a utility model or design. Offenders will be held liable for the payment of damages.
Vertraulich, alle Rechte vorbehalten ISO 16016

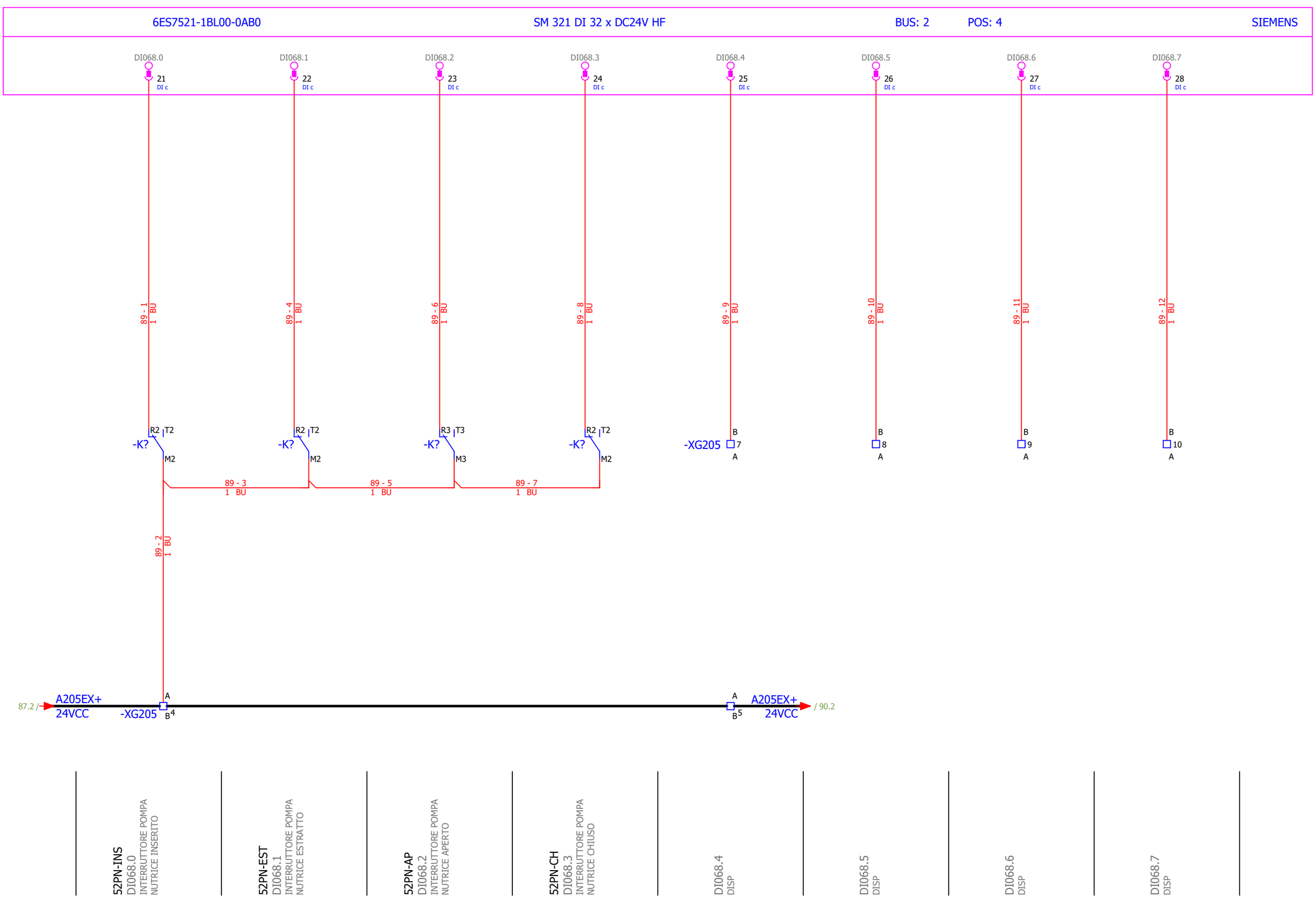

Rev.	Descrizione Modifiche	Data	Nome
-	FIRST ISSUE	2026/07/06	SJ

S.Massenza gr.3
-
Codeword/Unit

Dis.	S.Jurak	2026/07/06
Con.	T.Trogrlić	2026/07/06
Appr.	P.Kovač	2026/07/06

F
Release note

Hydro Dolomiti energia

VOITH

Armadio Sala Macchine

Titolo
INGRESSI DIGITALI: BUS-2 POS-5_3

Sales Order 32950
Turbina N. 21506-21507
Disegno N.
Foglio 89
Cliente N° 25004-DD-EE-04-06-002
Segue - 90

Confidential, all rights reserved ISO 16016
No part of this document may be reproduced, stored in a retrieval system, or transmitted , in any form or by any means, without prior permission. All rights reserved in the event of the granting of a patent or the registration of a utility model or design. Offenders will be held liable for the payment of damages.
Vertraulich, alle Rechte vorbehalten ISO 16016

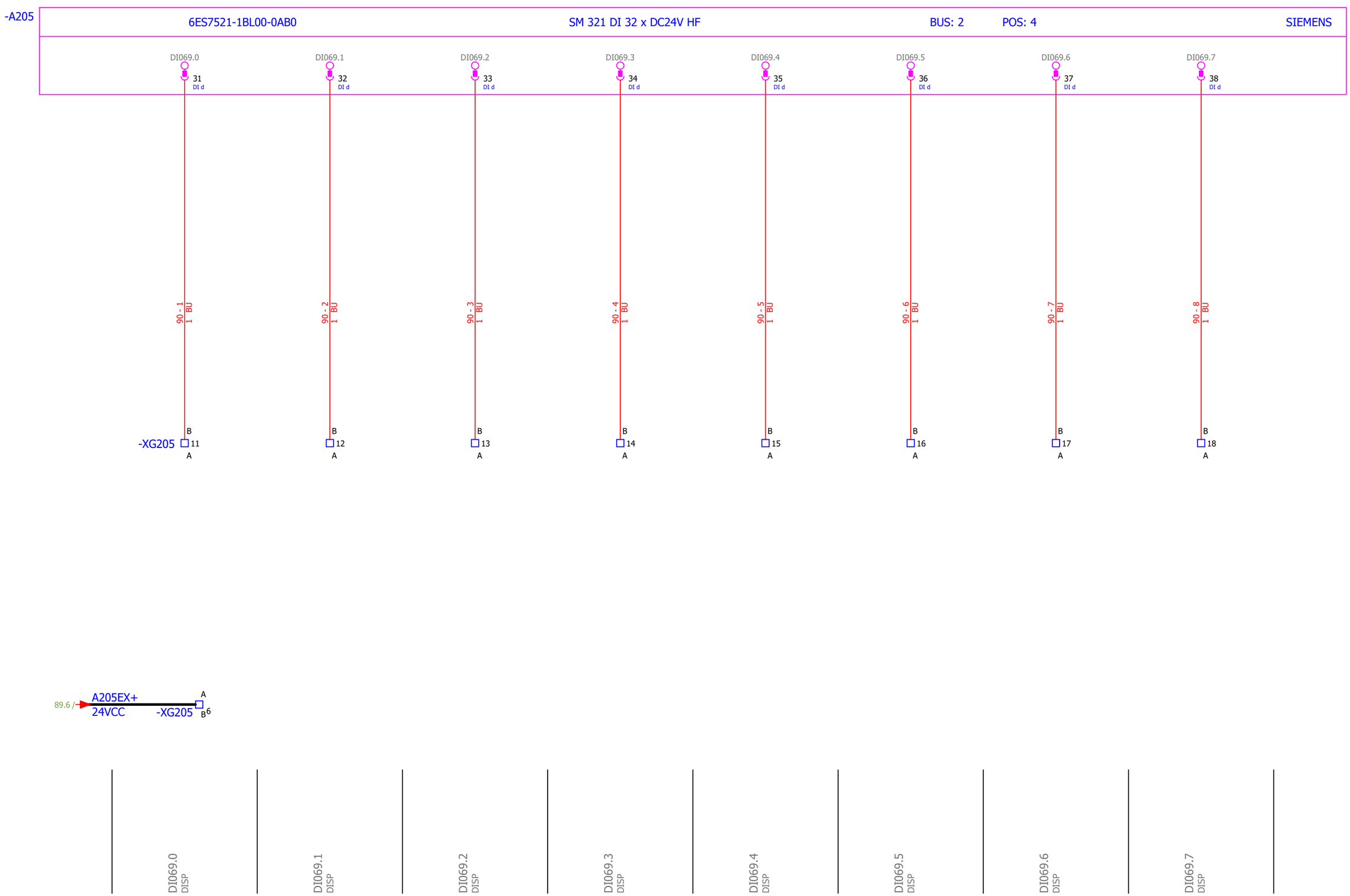

Rev.	Descrizione Modifiche	Data	Nome
-	FIRST ISSUE	2026/07/06	SJ

S.Massenza gr.3
-
Codeword/Unit

Dis.	S.Jurak	2026/07/06
Con.	T.Trogrlić	2026/07/06
Appr.	P.Kovač	2026/07/06

F
Release note

Hydro Dolomiti energia

VOITH

Armadio Sala Macchine

Titolo INGRESSI DIGITALI: BUS-2 POS-5_4

Sales Order 32950

Turbina N. 21506-21507

Disegno N.

Cliente N° 25004-DD-EE-04-06-002

Foglio 90

Segue - 91

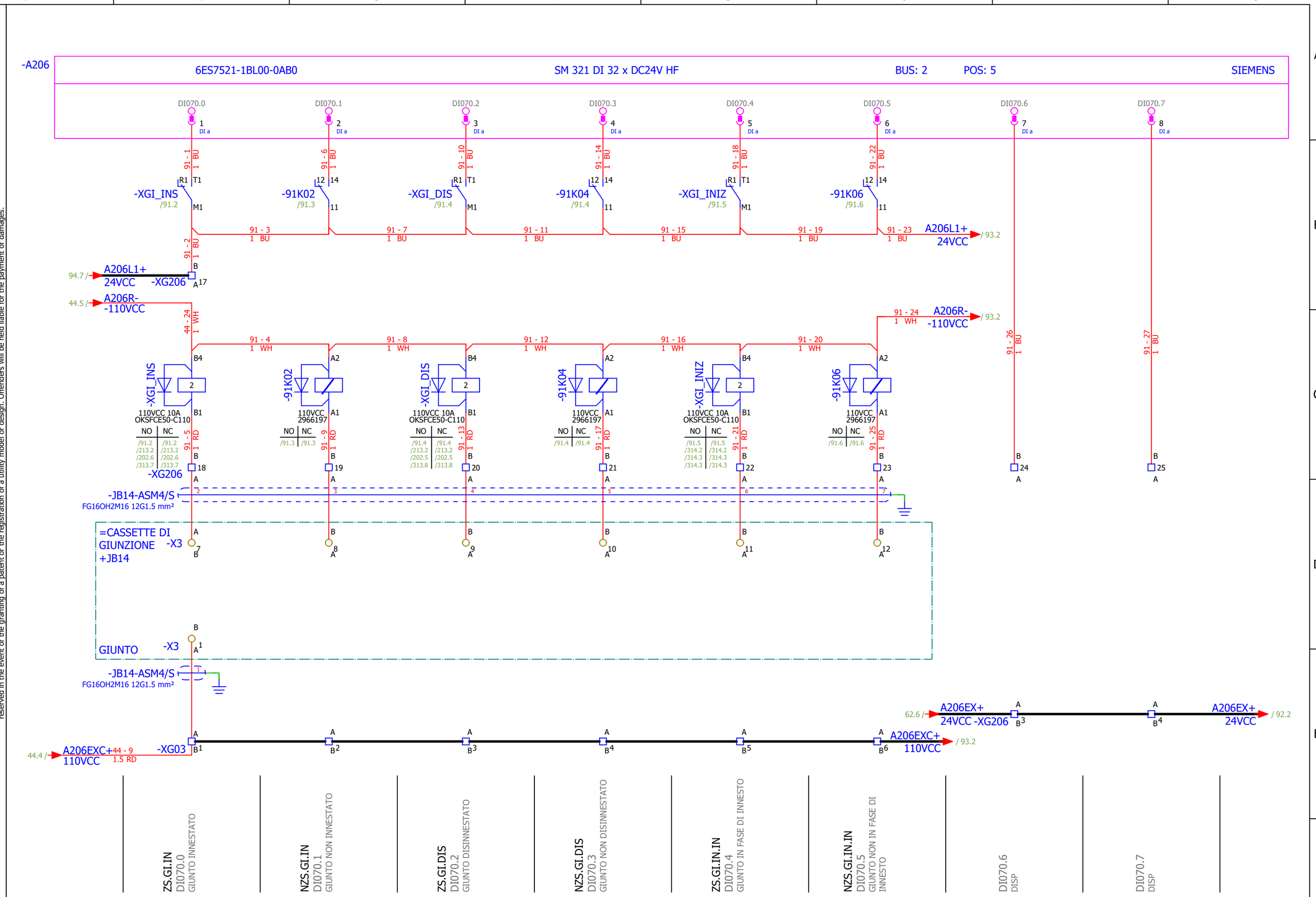

Vertraulich, alle Rechte vorbehalten ISO 16016
Confidential, all rights reserved ISO 16016
No part of this document may be reproduced, stored in a retrieval system, or transmitted , in any form or by any means, without prior permission. All rights reserved in the event of the granting of a patent or the registration of a utility model or design. Offenders will be held liable for the payment of damages.

Rev.	Descrizione Modifiche	Data	Nome
-	FIRST ISSUE	2026/07/06	SJ

S.Massenza gr.3
-
Codeword/Unit

Dis.	S.Jurak	2026/07/06
Con.	T.Trogrlić	2026/07/06
Appr.	P.Kovač	2026/07/06

F Release note

Hydro Dolomiti energia

VOITH

Armadio Sala Macchine

Titolo INGRESSI DIGITALI: BUS-2 POS-6_1

Sales Order 32950

Turbina N. 21506-21507

Disegno N.

Cliente N° 25004-DD-EE-04-06-002

Foglio 91

Segue - 92

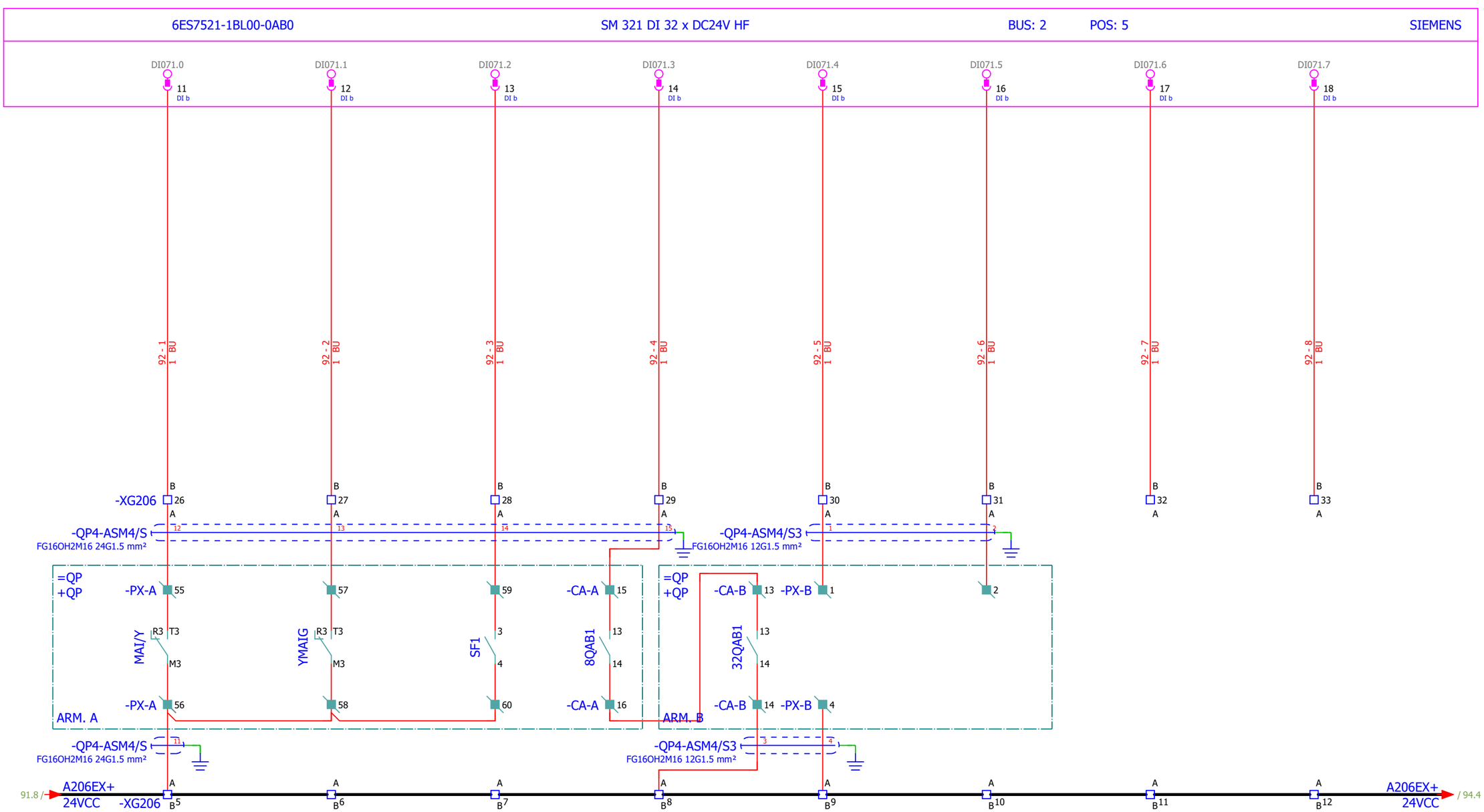

DI071.0 INTERVENTO MAI ALTRI MONTANTI

DI071.1 INTERVENTO MAIG GR4

DI071.2 MAIG ESCLUSA

DI071.3 INTERRUTORI 230V QP OK

DI071.4 MAX I DERIVAZIONE TE PROT A

DI071.5 MAX I DERIVAZIONE TE PROT B

DI071.6 DISP

DI071.7 DISP

Vertraulich, alle Rechte vorbehalten ISO 16016
Confidential, all rights reserved ISO 16016
No part of this document may be reproduced, stored in a retrieval system, or transmitted , in any form or by any means, without prior permission. All rights reserved in the event of the granting of a patent or the registration of a utility model or design. Offenders will be held liable for the payment of damages.

Rev.	Descrizione Modifiche	Data	Nome
-	FIRST ISSUE	2026/07/06	SJ

S.Massenza gr.3
-
Codeword/Unit

Dis.	S.Jurak	2026/07/06
Con.	T.Trogrlić	2026/07/06
Appr.	P.Kovač	2026/07/06

F Release note

Hydro Dolomiti energia

VOITH

Armadio Sala Macchine

Titolo INGRESSI DIGITALI: BUS-2 POS-6_2

Sales Order 32950

Turbina N. 21506-21507

Disegno N.

Cliente N° 25004-DD-EE-04-06-002

Foglio 92

Segue - 93

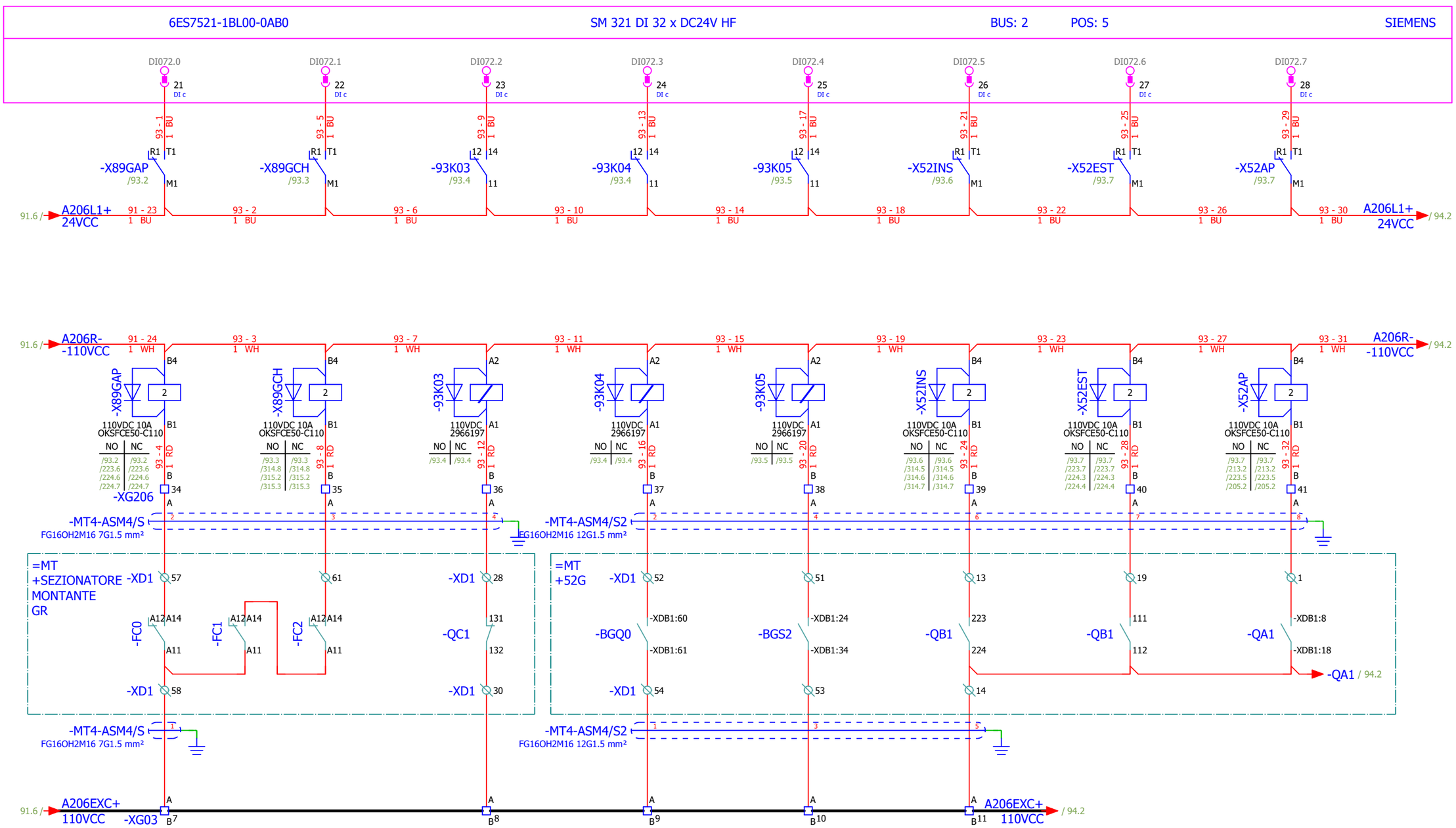

89G-AP	DI072.0	MT CELLE PARTENZA GRUPPO	INTERRUTORE ANTIC CHIUSO
89G-CH	DI072.1	MT CELLE PARTENZA GRUPPO	INTERRUTORI CM E AUX CHIUSI
89G-ANOM	DI072.2	PARTENZA GRUPPO	SEZIONATORE DI TERRA APERTO
52G-DP	DI072.3	CARELLO INTEERRUTORE DI GRUPPO	BLOCCATO
52G-	DI072.4	MOLLE CARICHE	INTERRUTTORE DI GRUPPO
52G-INS	DI072.5	INTERRUTTORE DI GRUPPO	INSERITO
52G-EST	DI072.6	INTERRUTTORE DI GRUPPO	ESTRATTO
52G-AP	DI072.7	INTERRUTTORE DI GRUPPO	APERTO

Vertraulich, alle Rechte vorbehalten ISO 16016
Confidential, all rights reserved ISO 16016
No part of this document may be reproduced, stored in a retrieval system, or transmitted , in any form or by any means, without prior permission. All rights reserved in the event of the granting of a patent or the registration of a utility model or design. Offenders will be held liable for the payment of damages.

Rev.	Descrizione Modifiche	Data	Nome
-	FIRST ISSUE	2026/07/06	SJ

S.Massenza gr.3
-
Codeword/Unit

Dis.	S.Jurak	2026/07/06
Con.	T.Trogrlić	2026/07/06
Appr.	P.Kovač	2026/07/06

F Release note

Hydro Dolomiti energia

VOITH

Armadio Sala Macchine

Titolo INGRESSI DIGITALI: BUS-2 POS-6_3

Sales Order 32950

Turbina N. 21506-21507

Disegno N.

Foglio 93

Cliente N° 25004-DD-EE-04-06-002

Segue - 94

Confidential, all rights reserved ISO 16016
No part of this document may be reproduced, stored in a retrieval system, or transmitted , in any form or by any means, without prior permission. All rights reserved in the event of the granting of a patent or the registration of a utility model or design. Offenders will be held liable for the payment of damages.
Vertraulich, alle Rechte vorbehalten ISO 16016

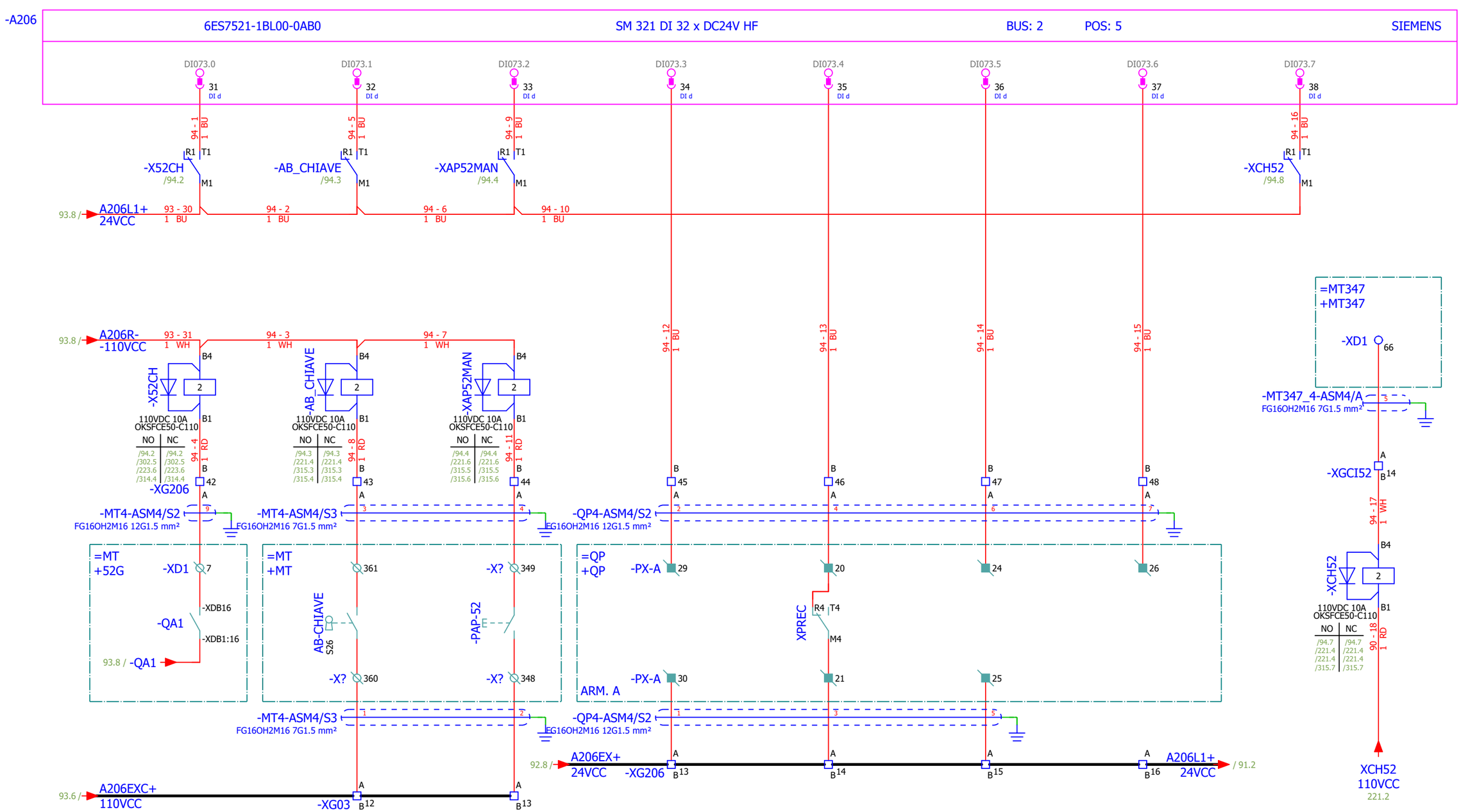

52G-CH	DI073.0	INTERRUTTORE DI GRUPPO CHIUSO	
AB-CHIAVE	DI073.1	INSERIMENTO CHIAVE SINCRONOSCOPIO DA BANCO	
XAP-52MAN	DI073.2	RICHIESTA APERTURA INTERR. DI GRUPPO DA BANCO	
PAG-INS	DI073.3	PA DI GRUPPO INSERITO	
PAG-ANOM	DI073.4	PRECEDENZA PARALLELO SU PROTOEZIONE A	
PAG-AUMF	DI073.5	AUMENTA FREQUENZA DA DISPOSITIVO PA DI GRUPPO	
PAG-DIMF	DI073.6	DIMINUISCI FREQUENZA DA DISPOSITIVO PA DI GRUPPO	
XCH-52G	DI073.7	COMANDO CHIUSURA INTERRUTTORE DI GRUPPO INVIATO	

Rev.	Descrizione Modifiche	Data	Nome
-	FIRST ISSUE	2026/07/06	SJ

S.Massenza gr.3
-
Codeword/Unit

Dis.	S.Jurak	2026/07/06
Con.	T.Trogrlić	2026/07/06
Appr.	P.Kovač	2026/07/06

F Release note

Hydro Dolomiti energia

VOITH

Armadio Sala Macchine

Titolo: INGRESSI DIGITALI: BUS-2 POS-6_4

Sales Order 32950
Turbina N. 21506-21507
Disegno N.
Foglio 94
Cliente N° 25004-DD-EE-04-06-002
Segue - 95

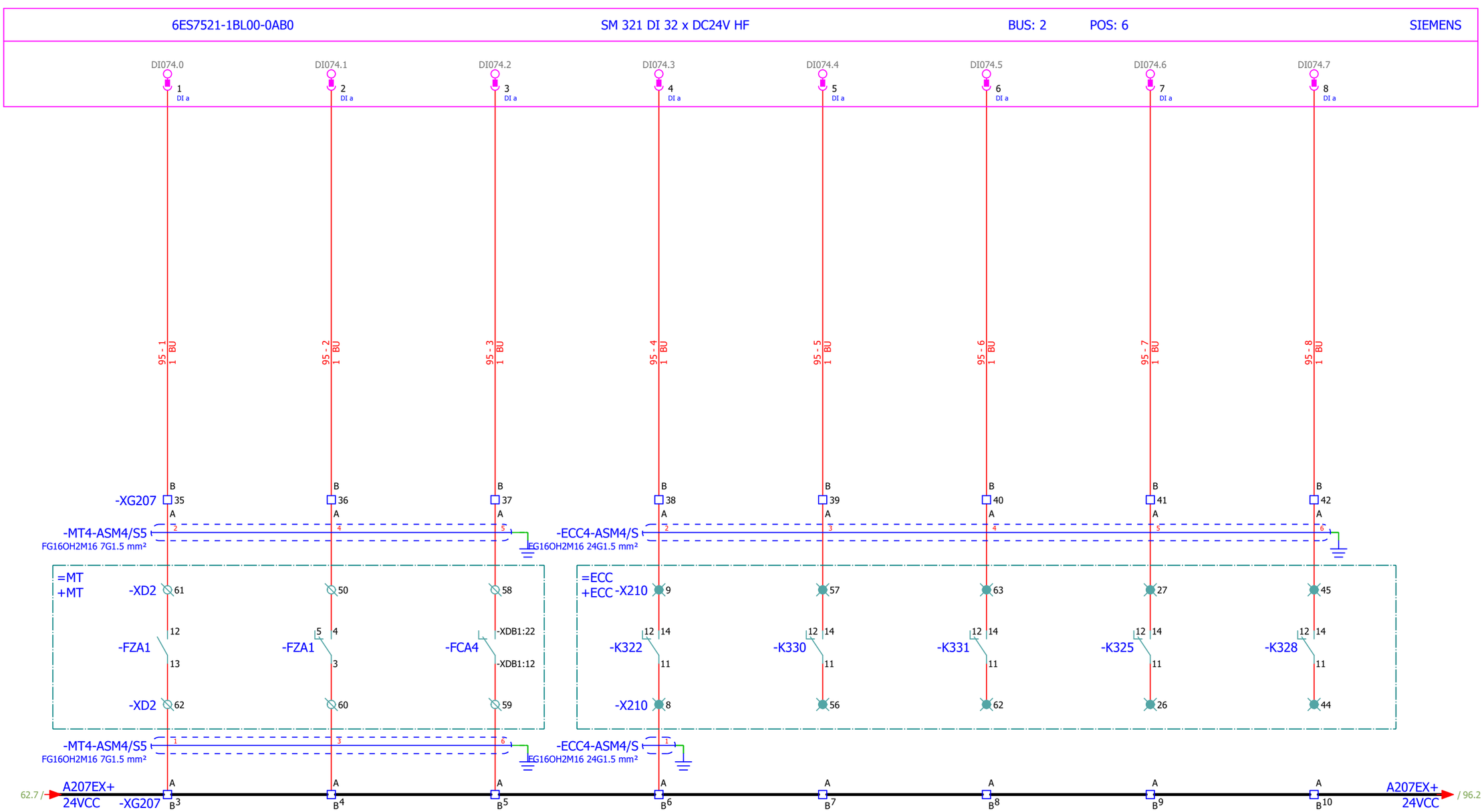

DI074.0	DI074.1	DI074.2	ECC-LOC DI074.3	ECC-SOTTOECC DI074.4	ECC-SOVRAECC DI074.5	ECC-AUT DI074.6	ECC-Q0 DI074.7
MT347 RILEVAMENTO ARCO INTERRUTORE GRUPPO	MT347 CENTRALINA RILEVAMENTO ARCO OK	MT CELLA ARRIVO LINEA DA T347 INTERRUTORE TV STELLA ECC CHIUSO	ECC - ECCITATRICE IN LOCALE	ECC - LIMITE DI SOTTOECCITAZIONE	ECC - LIMITE DI SOVRAECCITAZIONE	ECC - ECCITATRICE IN AUTOMATICO	ECC - AZZERAMENTO REATTIVA AVVENUTO

Vertraulich, alle Rechte vorbehalten ISO 16016
Confidential, all rights reserved ISO 16016
No part of this document may be reproduced, stored in a retrieval system, or transmitted , in any form or by any means, without prior permission. All rights reserved in the event of the granting of a patent or the registration of a utility model or design. Offenders will be held liable for the payment of damages.

Rev.	Descrizione Modifiche	Data	Nome
-	FIRST ISSUE	2026/07/06	SJ

S.Massenza gr.3
-
Codeword/Unit

Dis.	S.Jurak	2026/07/06
Con.	T.Trogrlić	2026/07/06
Appr.	P.Kovač	2026/07/06

F
Release note

Hydro Dolomiti energia

VOITH

Armadio Sala Macchine

Titolo INGRESSI DIGITALI: BUS-2 POS-7_1

Sales Order 32950

Turbina N. 21506-21507

Disegno N.

Cliente N° 25004-DD-EE-04-06-002

Foglio 95

Segue - 96

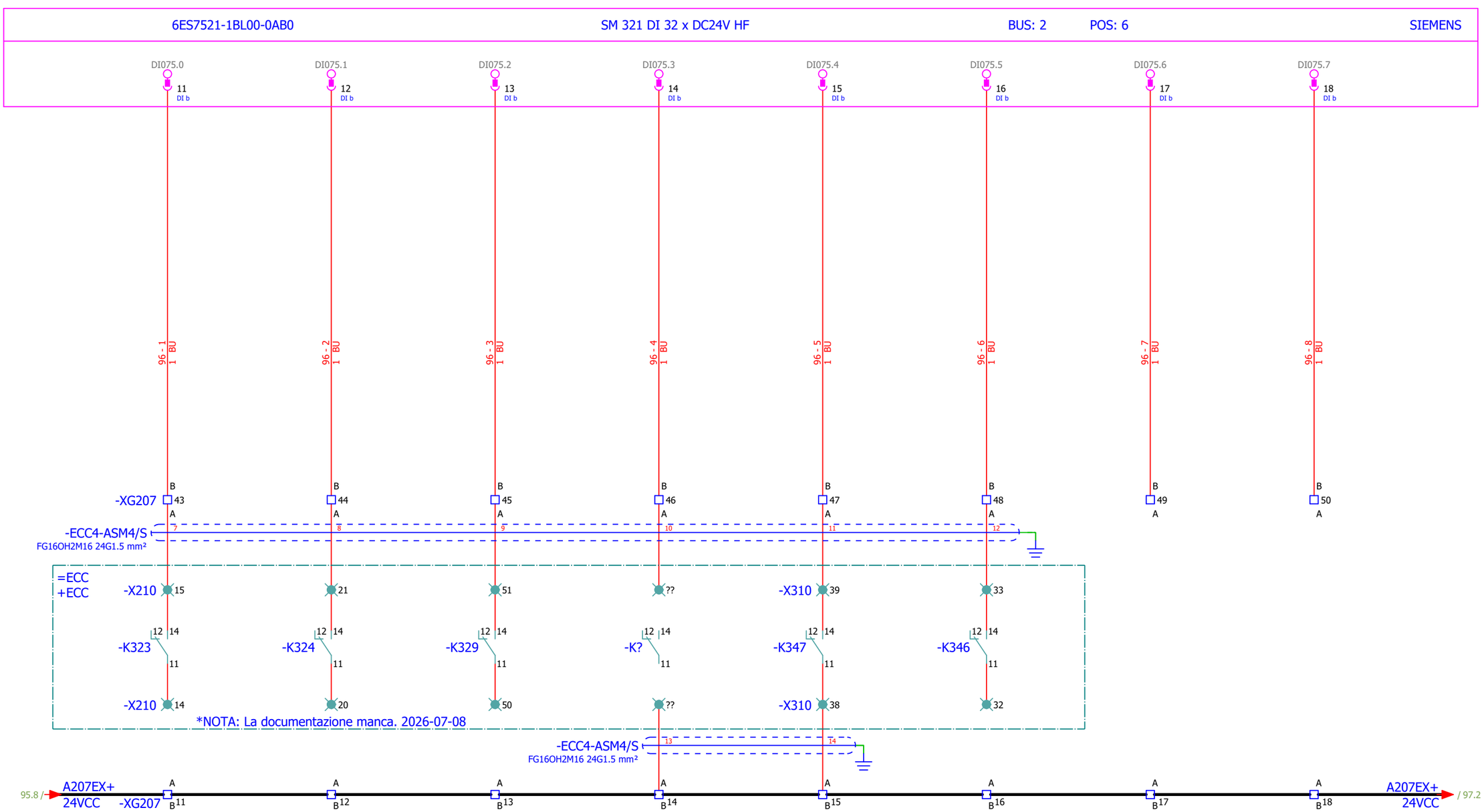

ECC-MIN	ECC-MAX	ECC-VN	ECC-ANOM	ECC-INS	ECC-POMP			
DI075.0 ECC - RIFERIMENTO AL MINIMO	DI075.1 ECC - RIFERIMENTO AL MASSIMO	DI075.2 ECC - EGUAGLIAMENTO TENSIONE RAGGIUNTO	DI075.3 ECC - ANOMALIA LIEVE	DI075.4 ECC - ECCITATRICE INSERITA	DI075.5 ECC - ECCITATRICE INSERITA IN POMPAGGIO	DI075.6 DISP	DI075.7 DISP	

Vertraulich, alle Rechte vorbehalten ISO 16016
Confidential, all rights reserved ISO 16016
No part of this document may be reproduced, stored in a retrieval system, or transmitted , in any form or by any means, without prior permission. All rights reserved in the event of the granting of a patent or the registration of a utility model or design. Offenders will be held liable for the payment of damages.

Rev.	Descrizione Modifiche	Data	Nome
-	FIRST ISSUE	2026/07/06	SJ

S.Massenza gr.3
-
Codeword/Unit

Dis.	S.Jurak	2026/07/06
Con.	T.Trogrlić	2026/07/06
Appr.	P.Kovač	2026/07/06

F
Release note

Hydro Dolomiti energia

VOITH

Armadio Sala Macchine

Titolo INGRESSI DIGITALI: BUS-2 POS-7_2

Sales Order 32950

Turbina N. 21506-21507

Disegno N.

Cliente N° 25004-DD-EE-04-06-002

Foglio 96

Segue - 97

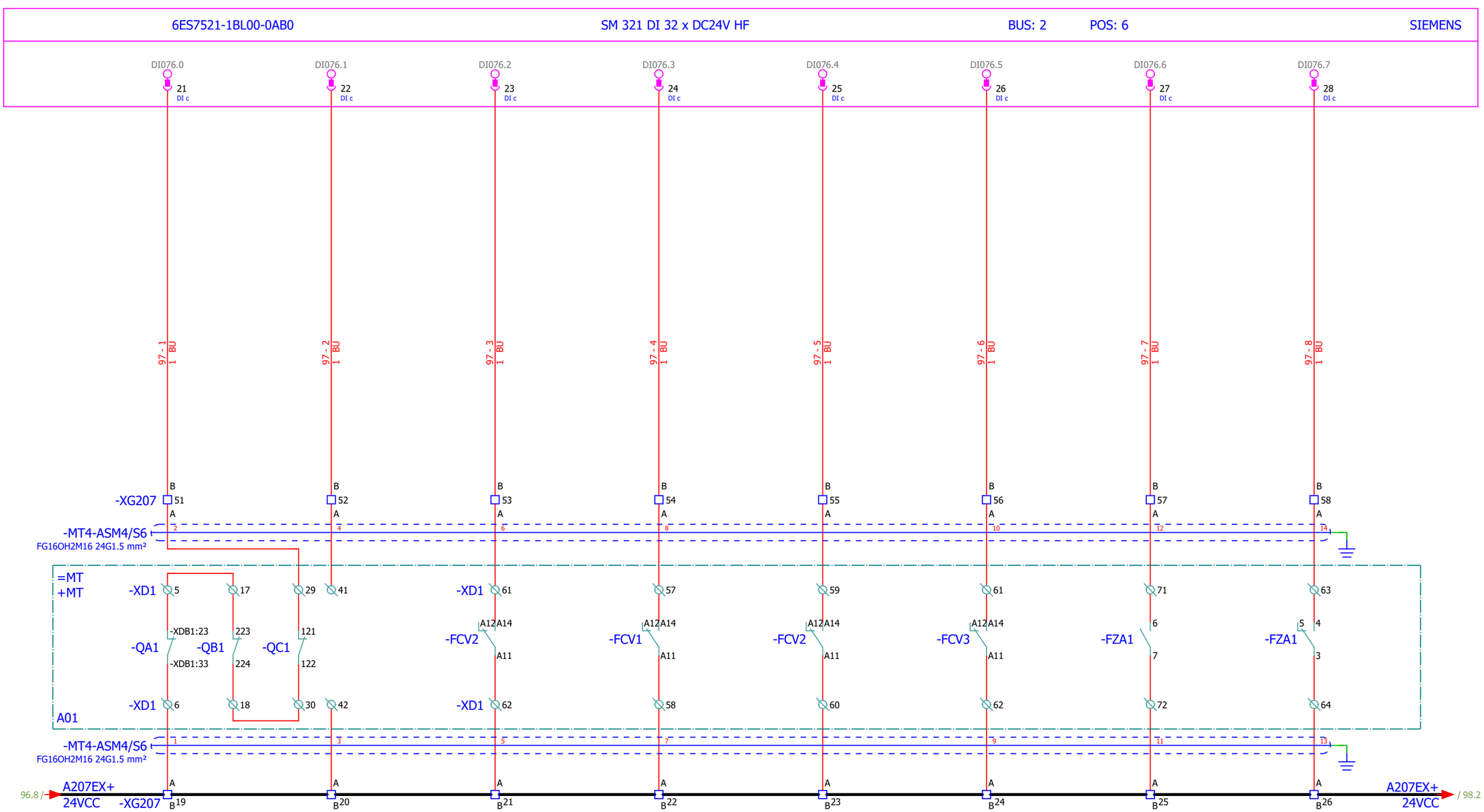

DI076.0	DI076.1	DI076.2	DI076.3	DI076.4	DI076.5	DI076.6	DI076.7
ABILITAZIONE CHIUSURA LINK LINEA ARRIVO DI GRUPPO	MT4 CELLA LINEA ARRIVO DI GRUPPO OK	MT CELLA ARRIVO LINEA DA T347 INTERRUTORE TV STELLA PROTEZIONE CHIUSO	MT4 CELLA LINEA ARRIVO DI GRUPPO MCB TV STELLA MISURE EL. CHIUSO	MT4 CELLA LINEA ARRIVO DI GRUPPO MCB TV STELLA PROTEZIONE 1 CHIUSO	MT4 CELLA LINEA ARRIVO DI GRUPPO MCB TV STELLA PROTEZIONE 2 CHIUSO	MT4 RILEVAMENTO ARCO ????	MT4 CENTRALINA RILEVAMENTO ARCO OK

Vertraulich, alle Rechte vorbehalten ISO 16016
Confidential, all rights reserved ISO 16016
No part of this document may be reproduced, stored in a retrieval system, or transmitted , in any form or by any means, without prior permission. All rights reserved in the event of the granting of a patent or the registration of a utility model or design. Offenders will be held liable for the payment of damages.

Rev.	Descrizione Modifiche	Data	Nome
-	FIRST ISSUE	2026/07/06	SJ

S.Massenza gr.3
-
Codeword/Unit

Dis.	S.Jurak	2026/07/06
Con.	T.Trogrlić	2026/07/06
Appr.	P.Kovač	2026/07/06

F
Release note

Hydro Dolomiti energia

VOITH

Armadio Sala Macchine

Titolo
INGRESSI DIGITALI: BUS-2 POS-7_3

Sales Order 32950
Turbina N. 21506-21507
Disegno N.
Foglio 97
Cliente N° 25004-DD-EE-04-06-002
Segue - 98

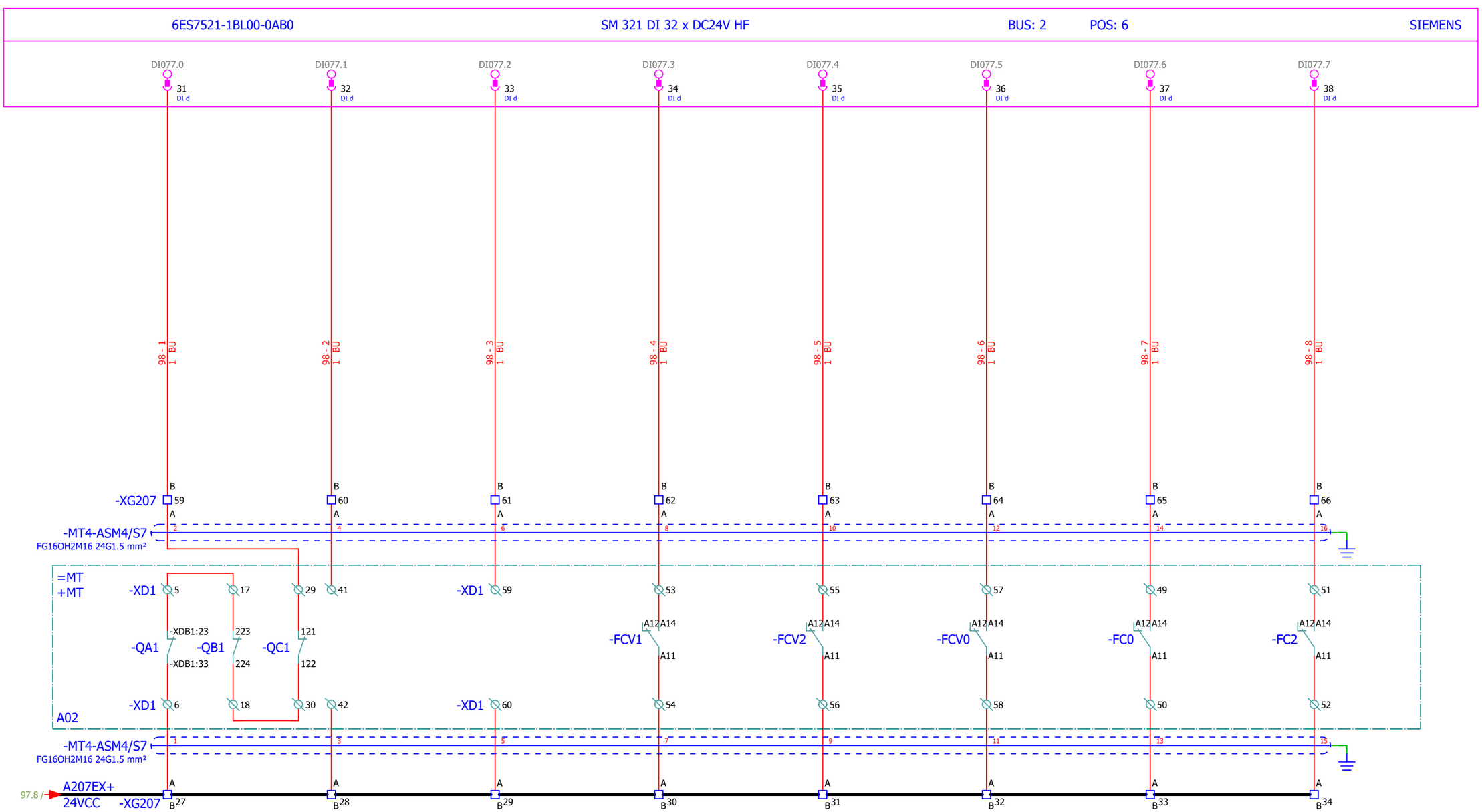

DI077.0 ABILITAZIONE CHIUSURA LINK LINEA PARTENZA DI TE

DI077.1 MT4 CELLA PARTENZA DI TE OK

DI077.2 MT4 CELLA PARTENZA DI TE INTERVENTO FUSIBILI LINK

DI077.3 MT4 CELLA PARTENZA DI TE MCB TV STELLA MISURE EL. 1 CHIUSO

DI077.4 MT4 CELLA PARTENZA DI TE MCB TV STELLA MISURE EL. 2 CHIUSO

DI077.5 MT4 CELLA PARTENZA DI TE MCB TV TRIANGOLO PROTEZIONE CHIUSO

DI077.6 MT4 CELLA PARTENZA DI TE INTERRUTORE ANTIC CHIUSO

DI077.7 MT4 CELLA PARTENZA DI TE INTERRUTORE AUX CHIUSO

Vertraulich, alle Rechte vorbehalten ISO 16016
Confidential, all rights reserved ISO 16016
No part of this document may be reproduced, stored in a retrieval system, or transmitted , in any form or by any means, without prior permission. All rights reserved in the event of the granting of a patent or the registration of a utility model or design. Offenders will be held liable for the payment of damages.

Rev.	Descrizione Modifiche	Data	Nome
-	FIRST ISSUE	2026/07/06	SJ

S.Massenza gr.3
-
Codeword/Unit

Dis.	S.Jurak	2026/07/06
Con.	T.Trogrlić	2026/07/06
Appr.	P.Kovač	2026/07/06

F
Release note

Hydro Dolomiti energia

VOITH

Armadio Sala Macchine

Titolo INGRESSI DIGITALI: BUS-2 POS-7_4

Sales Order 32950

Turbina N. 21506-21507

Disegno N.

Cliente N° 25004-DD-EE-04-06-002

Foglio 98

Segue - 111

Confidential, all rights reserved ISO 16016
No part of this document may be reproduced, stored in a retrieval system, or transmitted , in any form or by any means, without prior permission. All rights reserved in the event of the granting of a patent or the registration of a utility model or design. Offenders will be held liable for the payment of damages.
Vertraulich, alle Rechte vorbehalten ISO 16016

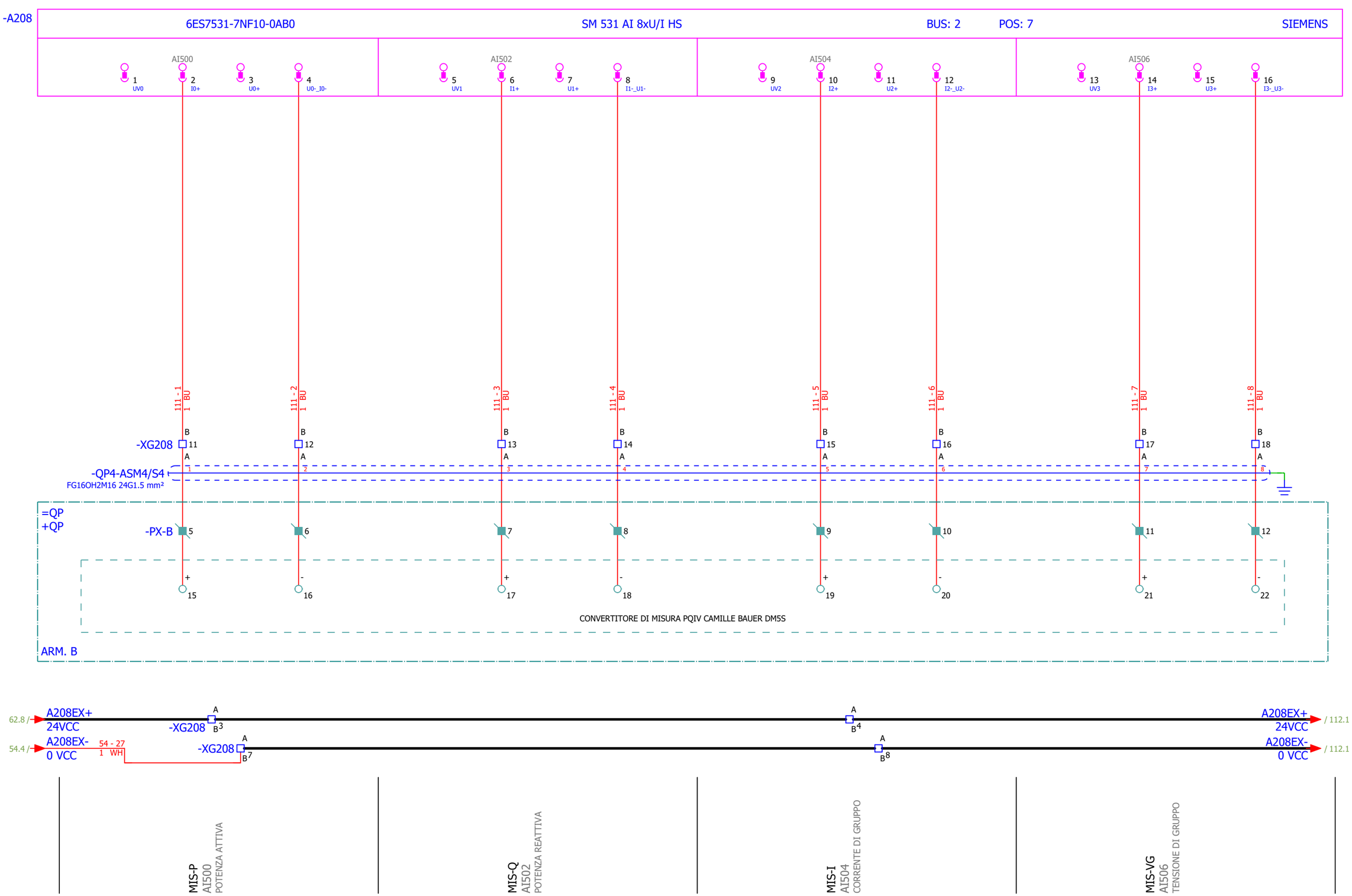

Rev.	Descrizione Modifiche	Data	Nome
-	FIRST ISSUE	2026/07/06	SJ

S.Massenza gr.3
-
Codeword/Unit

Dis.	S.Jurak	2026/07/06
Con.	T.Trogrlić	2026/07/06
Appr.	P.Kovač	2026/07/06

F
Release note

Hydro Dolomiti energia

VOITH

Armadio Sala Macchine

Titolo INGRESSI ANALOGICI: BUS-2 POS-8_1

Sales Order 32950

Turbina N. 21506-21507

Disegno N.

Foglio 111

Cliente N° 25004-DD-EE-04-06-002

Segue - 112

Confidential, all rights reserved ISO 16016
No part of this document may be reproduced, stored in a retrieval system, or transmitted , in any form or by any means, without prior permission. All rights reserved in the event of the granting of a patent or the registration of a utility model or design. Offenders will be held liable for the payment of damages.
Vertraulich, alle Rechte vorbehalten ISO 16016

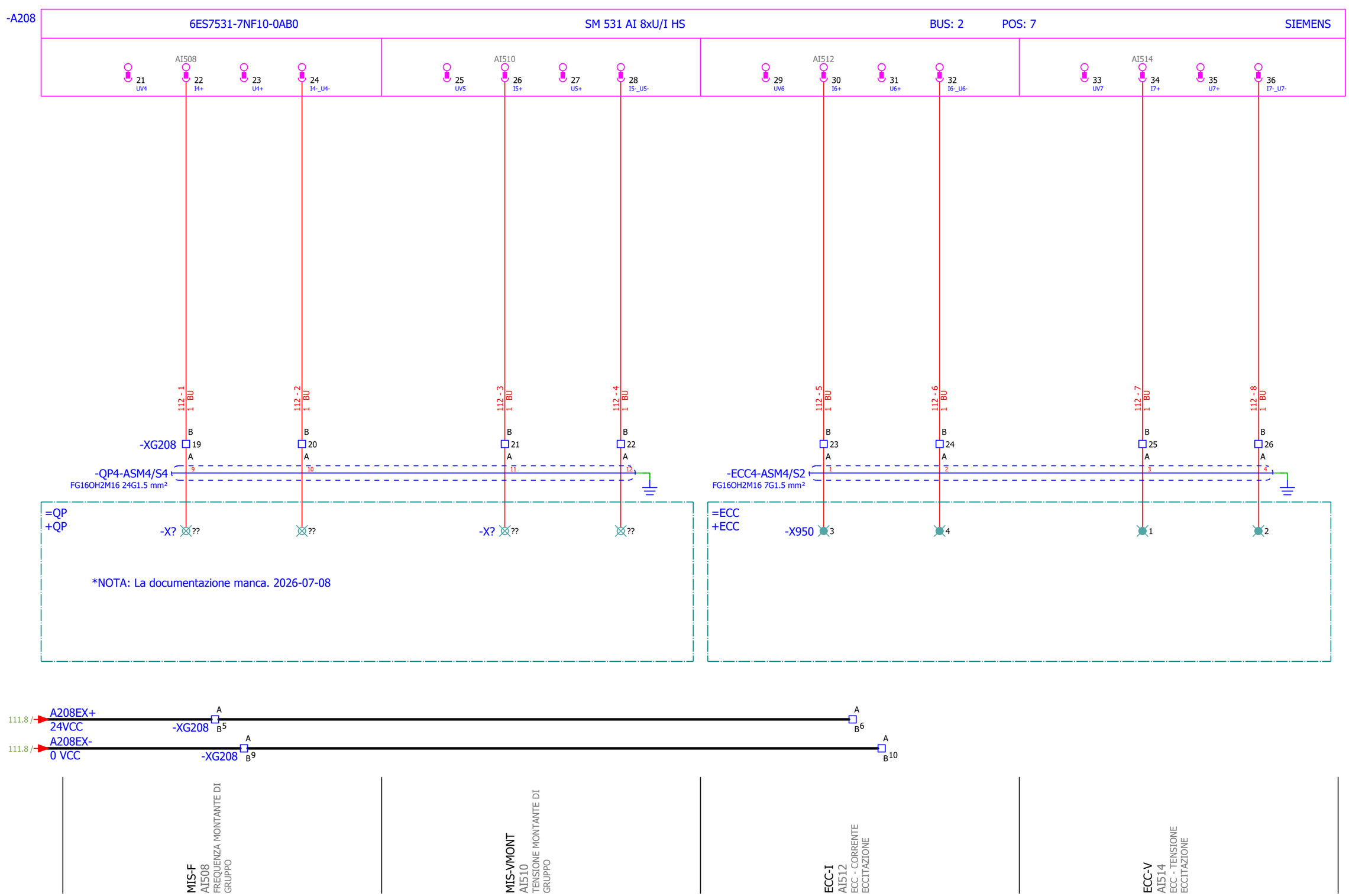

Rev.	Descrizione Modifiche	Data	Nome
-	FIRST ISSUE	2026/07/06	SJ

S.Massenza gr.3
-
Codeword/Unit

Dis.	S.Jurak	2026/07/06
Con.	T.Trogrlić	2026/07/06
Appr.	P.Kovač	2026/07/06

F Release note

Hydro Dolomiti energia

VOITH

Armadio Sala Macchine

Titolo INGRESSI ANALOGICI: BUS-2 POS-8_2

Sales Order 32950

Turbina N. 21506-21507

Disegno N.

Cliente N° 25004-DD-EE-04-06-002

Foglio 112

Segue - 113

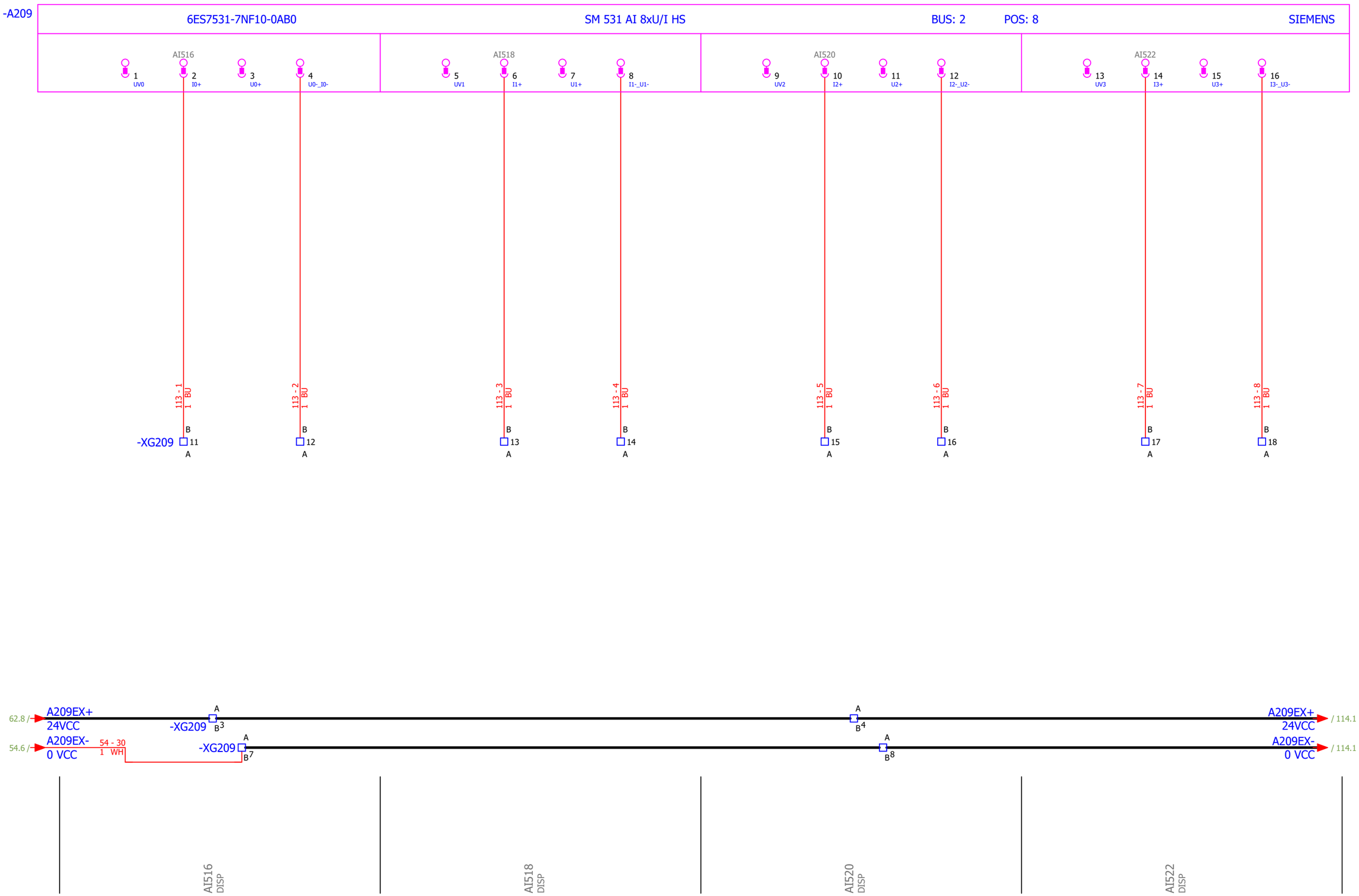

Vertraulich, alle Rechte vorbehalten ISO 16016
Confidential, all rights reserved ISO 16016
No part of this document may be reproduced, stored in a retrieval system, or transmitted , in any form or by any means, without prior permission. All rights reserved in the event of the granting of a patent or the registration of a utility model or design. Offenders will be held liable for the payment of damages.

Rev.	Descrizione Modifiche	Data	Nome
-	FIRST ISSUE	2026/07/06	SJ

S.Massenza gr.3
-
Codeword/Unit

Dis.	S.Jurak	2026/07/06
Con.	T.Trogrlić	2026/07/06
Appr.	P.Kovač	2026/07/06

F
Release note

Hydro Dolomiti energia

VOITH

Armadio Sala Macchine

Titolo INGRESSI ANALOGICI: BUS-2 POS-9_1

Sales Order 32950

Turbina N. 21506-21507

Disegno N.

Foglio 113

Cliente N° 25004-DD-EE-04-06-002

Segue - 114

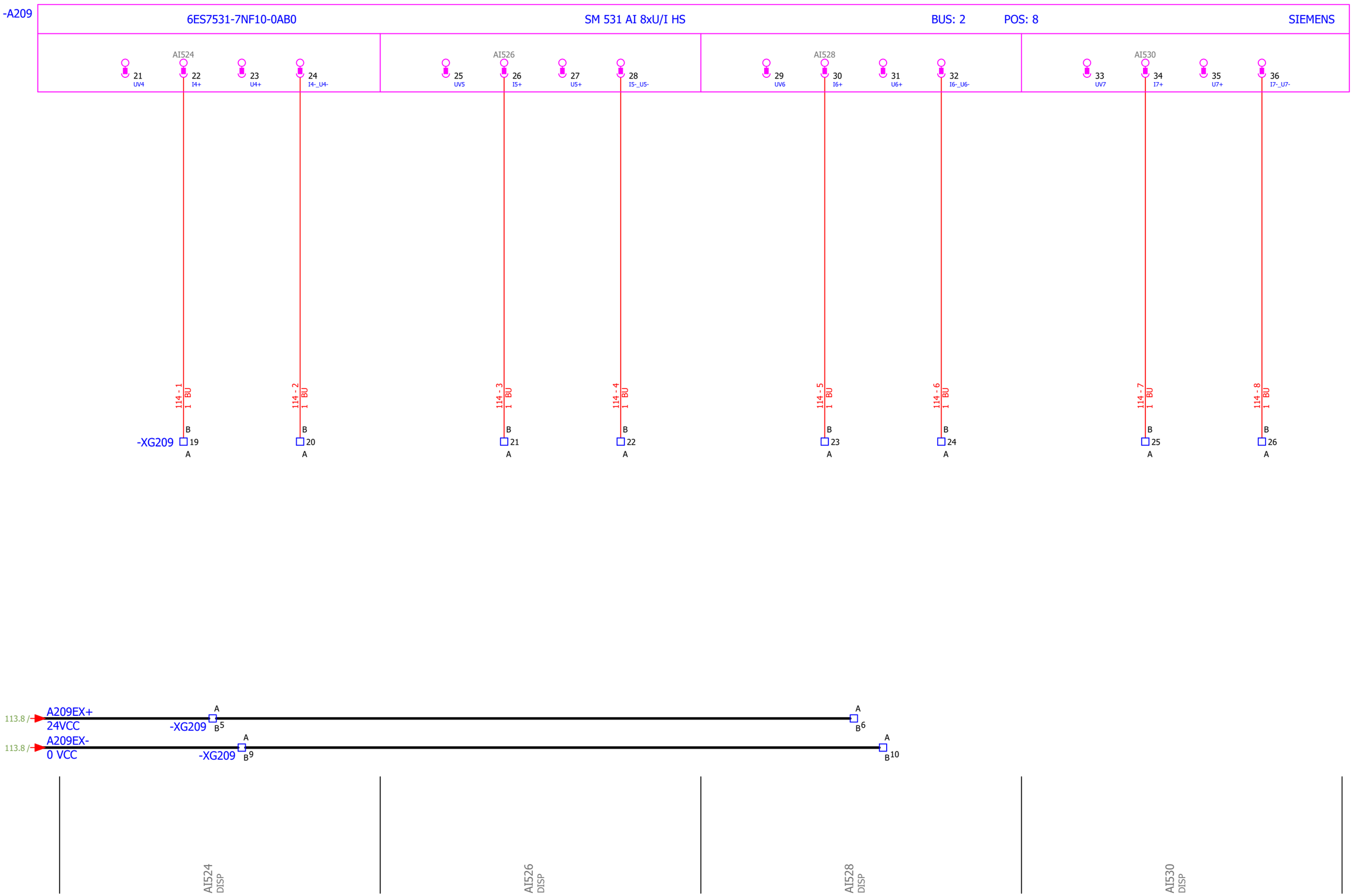

Confidential, all rights reserved ISO 16016
No part of this document may be reproduced, stored in a retrieval system, or transmitted , in any form or by any means, without prior permission. All rights reserved in the event of the granting of a patent or the registration of a utility model or design. Offenders will be held liable for the payment of damages.
Vertraulich, alle Rechte vorbehalten ISO 16016

Rev.	Descrizione Modifiche	Data	Nome
-	FIRST ISSUE	2026/07/06	SJ

S.Massenza gr.3
-
Codeword/Unit

Dis.	S.Jurak	2026/07/06
Con.	T.Trogrlić	2026/07/06
Appr.	P.Kovač	2026/07/06

F
Release note

Hydro Dolomiti energia

VOITH

Armadio Sala Macchine

Titolo INGRESSI ANALOGICI: BUS-2 POS-9_2

Sales Order 32950

Turbina N. 21506-21507

Disegno N.

Cliente N° 25004-DD-EE-04-06-002

Foglio 114

Segue - 161

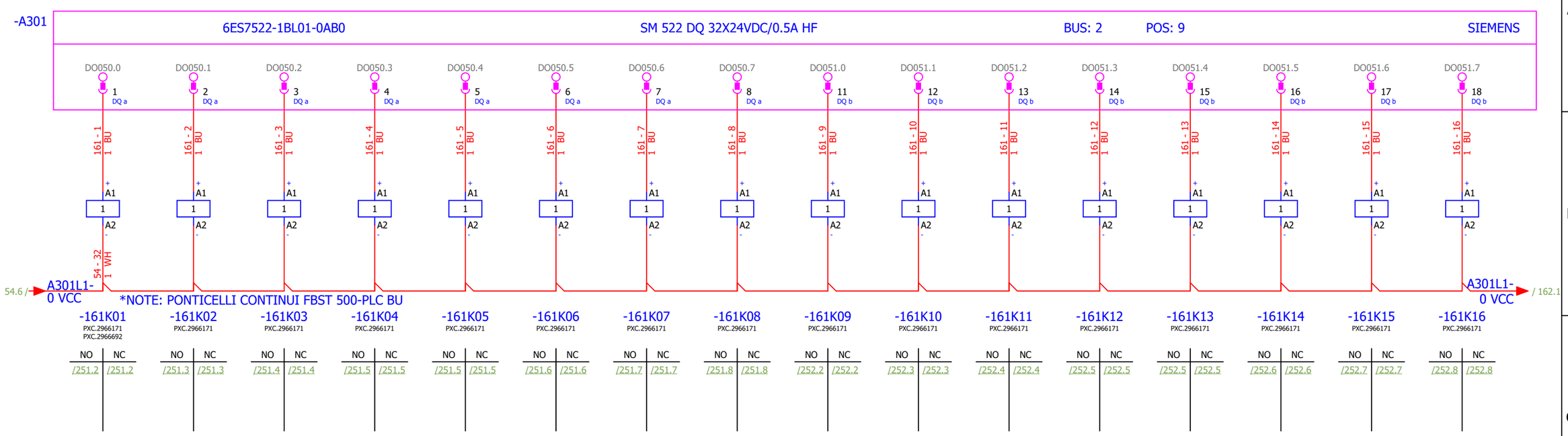

1 = Relè PHOENIX 2966171
2 = Relè AMRA OKFC-C
3 = Relè AMRA POK-C
4 = Relè AMRA OKBA-C
5 = Relè AMRA BIPOK-C

Confidential, all rights reserved ISO 16016
No part of this document may be reproduced, stored in a retrieval system, or transmitted , in any form or by any means, without prior permission. All rights reserved in the event of the granting of a patent or the registration of a utility model or design. Offenders will be held liable for the payment of damages.
Vertraulich, alle Rechte vorbehalten ISO 16016

XFER-S	DO050.0 GRUPPO FERMO PER BANCO
XROT-S	DO050.1 GRUPPO IN ROTAZIONE PER BANCO
XGEN-S	DO050.2 GRUPPO IN GENERAZIONE PER BANCO
XPOM-S	DO050.3 GRUPPO IN POMPAGGIO PER BANCO
XLT-S	DO050.4 MESSA IN TENSIONE GRADUALE T347 IN CORSO PER BANCO
XTRANS-S	DO050.5 GRUPPO IN TRANSIZIONE PER BANCO
XGLOC-S	DO050.6 GRUPPO IN COMANDO LOCALE PER BANCO
XCP-S	DO050.7 GRUPPO IN CAMBIO PROGRAMMA PER BANCO
XINIBGEN	DO051.0 INIBIZIONE GENERAZIONE PER BANCO
XINIBPOMP	DO051.1 INIBIZIONE POMPAGGIO PER BANCO
XALL-S	DO051.2 GRUPPO IN ALLARME PER BANCO
XSC-S	DO051.3 GRUPPO IN SCATTO PER BANCO
XBL-S	DO051.4 GRUPPO IN BLOCCO PER BANCO
XVMIN-S	DO051.5 TENSIONE AL MINIMO PER BANCO
XVMAX-S	DO051.6 TENSIONE AL MASSIMO PER BANCO
XPMIN-S	DO051.7 CARICO AL MINIMO PER BANCO

Rev.	Descrizione Modifiche	Data	Nome
-	FIRST ISSUE	2026/07/06	SJ

S.Massenza gr.3
-
Codeword/Unit

Dis.	S.Jurak	2026/07/06
Con.	T.Trogrlić	2026/07/06
Appr.	P.Kovač	2026/07/06

F
Release note

Hydro Dolomiti energia
VOITH

Armadio Sala Macchine
Titolo USCITE DIGITALI: BUS-2 POS-10_1

Sales Order 32950
Turbina N. 21506-21507
Disegno N.
Cliente N° 25004-DD-EE-04-06-002
Foglio 161
Segue - 162

Confidential, all rights reserved ISO 16016
No part of this document may be reproduced, stored in a retrieval system, or transmitted , in any form or by any means, without prior permission. All rights reserved in the event of the granting of a patent or the registration of a utility model or design. Offenders will be held liable for the payment of damages.
Vertraulich, alle Rechte vorbehalten ISO 16016

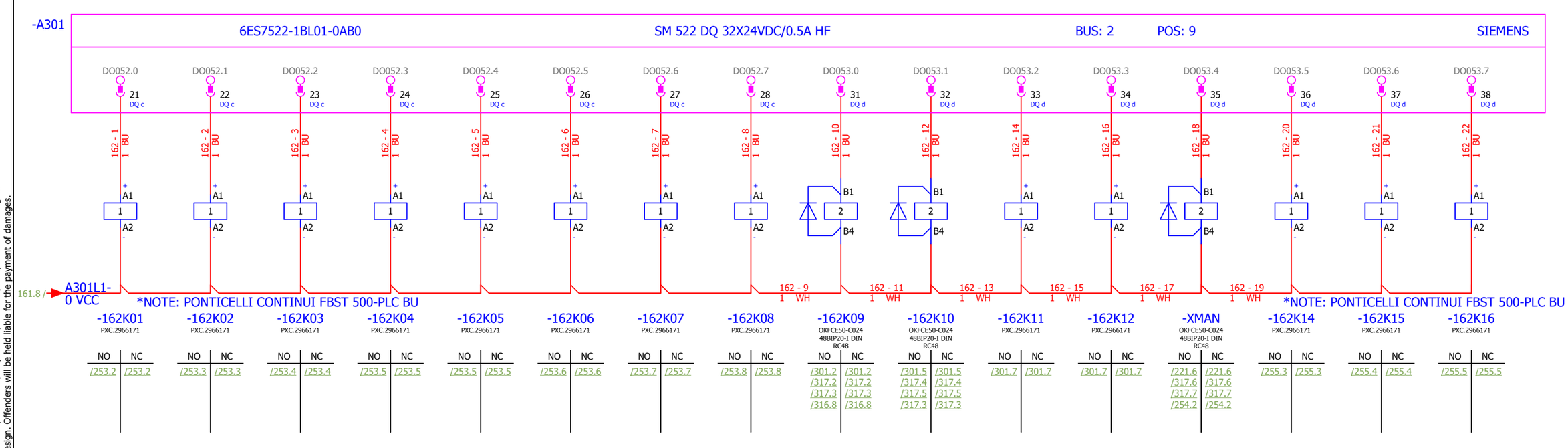

1 = Relè PHOENIX 2966171
2 = Relè AMRA OKFC-C
3 = Relè AMRA POK-C
4 = Relè AMRA OKBA-C
5 = Relè AMRA BIPOK-C

XPMAX-S	DO052.0	CARICO AL MASSIMO PER BANCO	
X89GA-S	DO052.1	SEZIONATORE MONTANTE GRUPPO APERTO PER BANCO	
X89GC-S	DO052.2	SEZIONATORE MONTANTE GRUPPO CHIUSO PER BANCO	
X52GA-S	DO052.3	INTERRUTTORE DI GRUPPO APERTO PER BANCO	
X52GC-S	DO052.4	INTERRUTTORE DI GRUPPO CHIUSO PER BANCO	
	DO052.5	DISP	
	DO052.6	DISP	
	DO052.7	DISP	
XALL-ASM	DO053.0	GRUPPO IN ALLARME PER QUADRI	
XBL-AQT	DO053.1	GRUPPO IN BLOCCO PER QUADRI	
XCONTGEN	DO053.2	ATTIVAZIONE CONTAORE IN GENERAZIONE	
XCONTPOMP	DO053.3	ATTIVAZIONE CONTAORE IN POMPAGGIO	
XMAN	DO053.4	GRUPPO IN MANUALE	
	DO053.5	DISP	
	DO053.6	DISP	
	DO053.7	DISP	

Rev.	Descrizione Modifiche	Data	Nome
-	FIRST ISSUE	2026/07/06	SJ

S.Massenza gr.3
-
Codeword/Unit

Dis.	S.Jurak	2026/07/06
Con.	T.Trogrlić	2026/07/06
Appr.	P.Kovač	2026/07/06

F
Release note

Hydro Dolomiti energia
VOITH

Armadio Sala Macchine
Titolo USCITE DIGITALI: BUS-2 POS-10_2

Sales Order 32950
Turbina N. 21506-21507
Disegno N.
Cliente N° 25004-DD-EE-04-06-002
Foglio 162
Segue - 163

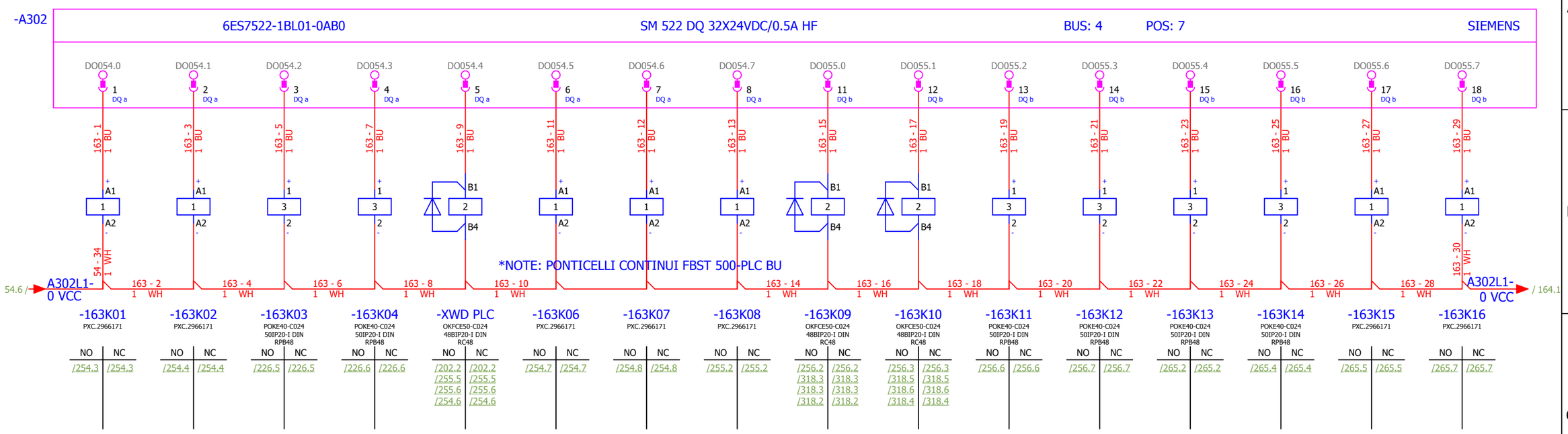

1 = Relè PHOENIX 2966171
2 = Relè AMRA OKFC-C
3 = Relè AMRA POK-C
4 = Relè AMRA OKBA-C
5 = Relè AMRA BIPOK-C

GR-IS-A	DO054.0 GRUPPO 4 IN ISOLA SU SBARRA A
GR-IS-B	DO054.1 GRUPPO 4 IN ISOLA SU SBARRA B
XSGCMA	DO054.2 RICHIESTA SGANCIO CONDOTTA MOLVENO RELE A
XSGCMB	DO054.3 RICHIESTA SGANCIO CONDOTTA MOLVENO RELE B
XWD PLC	DO054.4 WATCHDOG PLC AUTOMAZIONE DI GRUPPO
	DO054.5 DISP
	DO054.6 DISP
	DO054.7 DISP
	DO055.0 ENERGIZZAZIONE T347 IN CORSO DA AUTOMATISMO T347
	DO055.1 RICHIESTA MEMORIZZATA DI ENERGIZZAZIONE T347 PER AUTOMATISMO T347
XI-PAT347	DO055.2 START PA T347
XE-PAT347	DO055.3 STOP PA T347
	DO055.4 PERMESSO CHIUSURA 89T DI GRUPPO
	DO055.5 PERMESSO CHIUSURA 89T E INSERZIONE LINK ARRIVO LINEA DI GRUPPO
	DO055.6 PERMESSO CHIUSURA 89T E INSERZIONE LINK PARTENZA TE4
	DO055.7 DISP

Confidential, all rights reserved ISO 16016
No part of this document may be reproduced, stored in a retrieval system, or transmitted , in any form or by any means, without prior permission. All rights reserved in the event of the granting of a patent or the registration of a utility model or design. Offenders will be held liable for the payment of damages.
Vertraulich, alle Rechte vorbehalten ISO 16016

Rev.	Descrizione Modifiche	Data	Nome
-	FIRST ISSUE	2026/07/06	SJ

S.Massenza gr.3
-
Codeword/Unit

Dis.	S.Jurak	2026/07/06
Con.	T.Trogrlić	2026/07/06
Appr.	P.Kovač	2026/07/06

F
Release note

Hydro Dolomiti energia
VOITH

Armadio Sala Macchine
Titolo USCITE DIGITALI: BUS-2 POS-11_1

Sales Order 32950
Turbina N. 21506-21507
Disegno N.
Cliente N° 25004-DD-EE-04-06-002
Foglio 163
Segue - 164

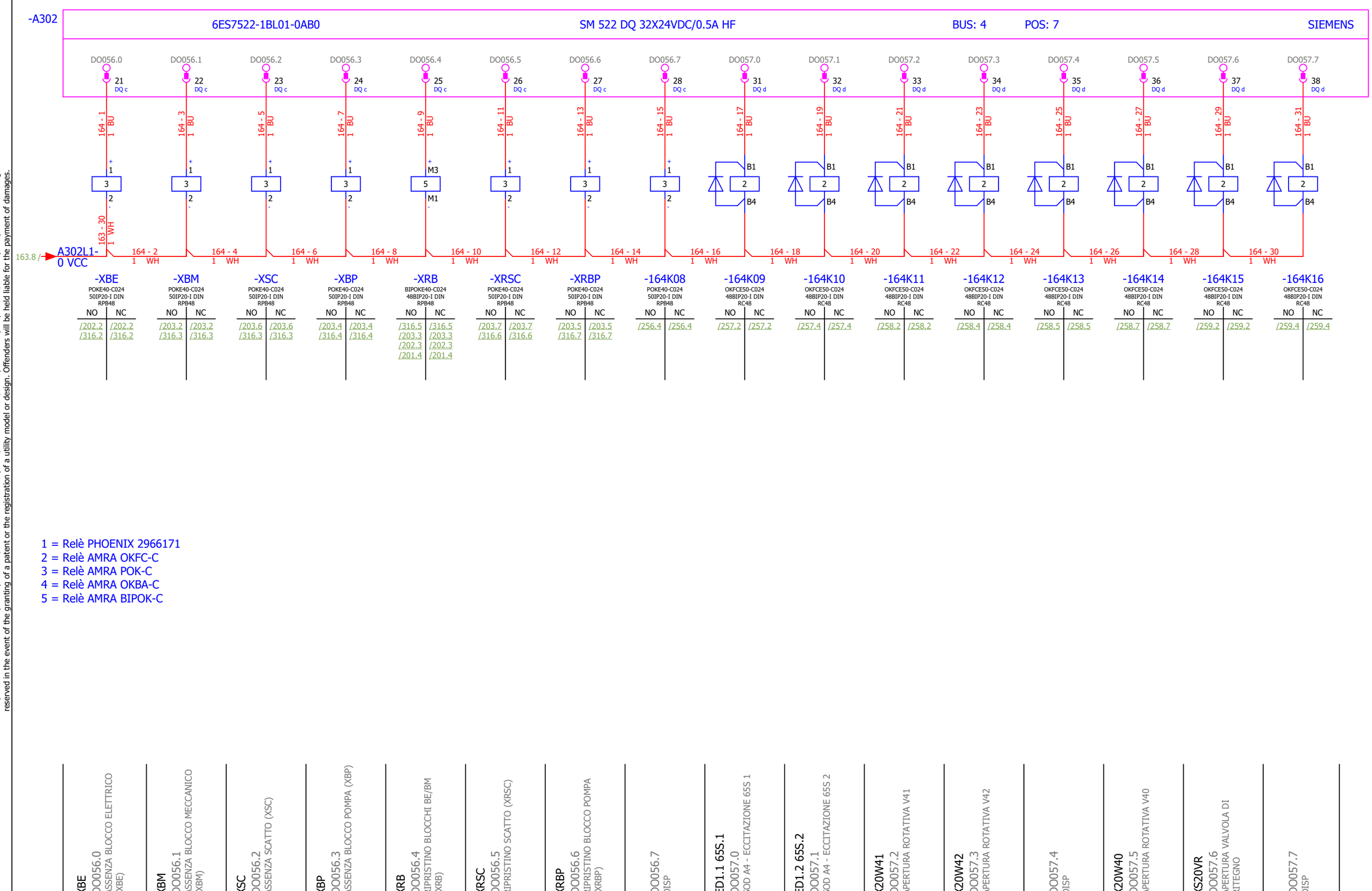

Confidential, all rights reserved ISO 16016
No part of this document may be reproduced, stored in a retrieval system, or transmitted , in any form or by any means, without prior permission. All rights reserved in the event of the granting of a patent or the registration of a utility model or design. Offenders will be held liable for the payment of damages.

Vertraulich, alle Rechte vorbehalten ISO 16016

Rev.	Descrizione Modifiche	Data	Nome
-	FIRST ISSUE	2026/07/06	SJ

Codeword/Unit: S.Massenza gr.3 -

Dis.	S.Jurak	2026/07/06
Con.	T.Trogrlić	2026/07/06
Appr.	P.Kovač	2026/07/06

F Release note

Hydro Dolomiti energia

VOITH

Armadio Sala Macchine

Titolo: USCITE DIGITALI: BUS-2 POS-11_2

Sales Order 32950

Turbina N. 21506-21507

Disegno N.

Cliente N° 25004-DD-EE-04-06-002

Foglio 164

Segue - 165

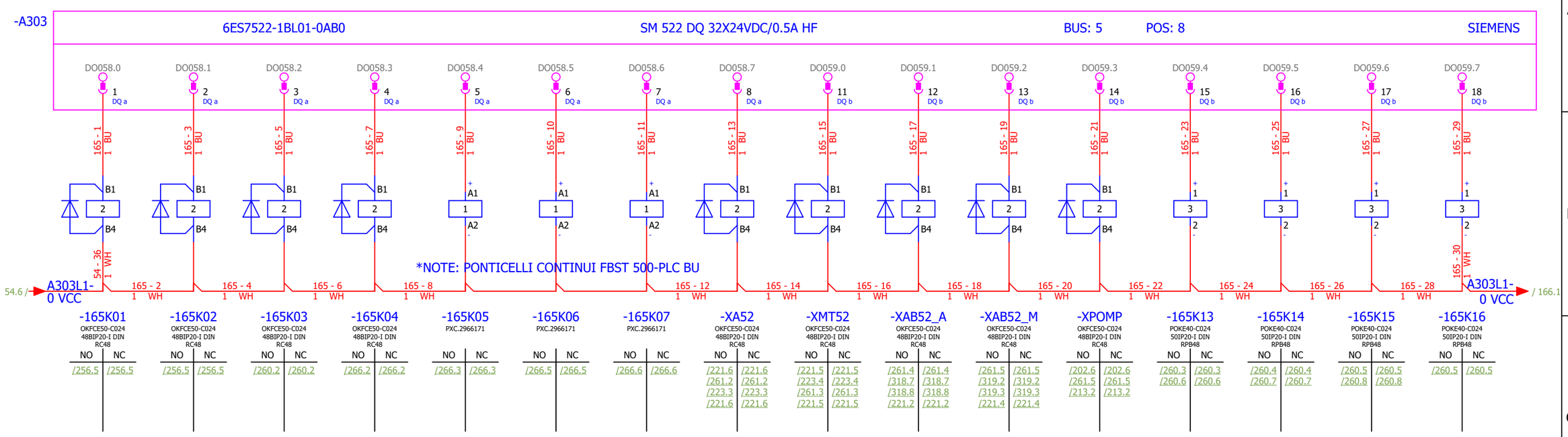

1 = Relè PHOENIX 2966171
2 = Relè AMRA OKFC-C
3 = Relè AMRA POK-C
4 = Relè AMRA OKBA-C
5 = Relè AMRA BIPOK-C

DO058.0	DISP		
DO058.1	DISP		
DO058.2	DISP		
XCH-52PN	DO058.3	CHIUSURA INTERRUTTORE POMPA NUTRICE	
XAP-52PN	DO058.4	APERTURA INTERRUTTORE POMPA NUTRICE	
XMT52PN	DO058.5	BOBINA MINIMA 52 PN	
	DO058.6	DISP	
XA52G	DO058.7	APERTURA INTERRUTTORE DI GRUPPO	
XMT52G	DO059.0	ECCITAZIONE BOBINA DI MINIMA TENS. INTERRUTTORE DI GRUPPO	
XAB52G-A	DO059.1	ABILITAZIONE CHIUSURA INTERRUTTORE DI GRUPPO DA PA	
XAB52G-M	DO059.2	ABILITAZIONE CHIUSURA MANUALE INTERRUTTORE DI GRUPPO	
XPOMP	DO059.3	ABILITAZIONE GRUPPO IN POMPAGGIO	
XIGEN-PA	DO059.4	START PA DI GRUPPO IN GENERAZIONE	
XIEN-PA	DO059.5	START PA DI GRUPPO IN ENERGIZZAZIONE	
XE-PA	DO059.6	STOP PA DI GRUPPO	
	DO059.7	DISP	

Confidential, all rights reserved ISO 16016
No part of this document may be reproduced, stored in a retrieval system, or transmitted , in any form or by any means, without prior permission. All rights reserved in the event of the granting of a patent or the registration of a utility model or design. Offenders will be held liable for the payment of damages.
Vertraulich, alle Rechte vorbehalten ISO 16016

Rev.	Descrizione Modifiche	Data	Nome
-	FIRST ISSUE	2026/07/06	SJ

Codeword/Unit: S.Massenza gr.3 -

Dis.	S.Jurak	2026/07/06
Con.	T.Trogrlić	2026/07/06
Appr.	P.Kovač	2026/07/06

F Release note

Hydro Dolomiti energia

VOITH

Armadio Sala Macchine

Titolo: USCITE DIGITALI: BUS-2 POS-12_1

Sales Order: 32950

Turbina N.: 21506-21507

Disegno N.:

Cliente N°: 25004-DD-EE-04-06-002

Foglio: 165

Segue: - 166

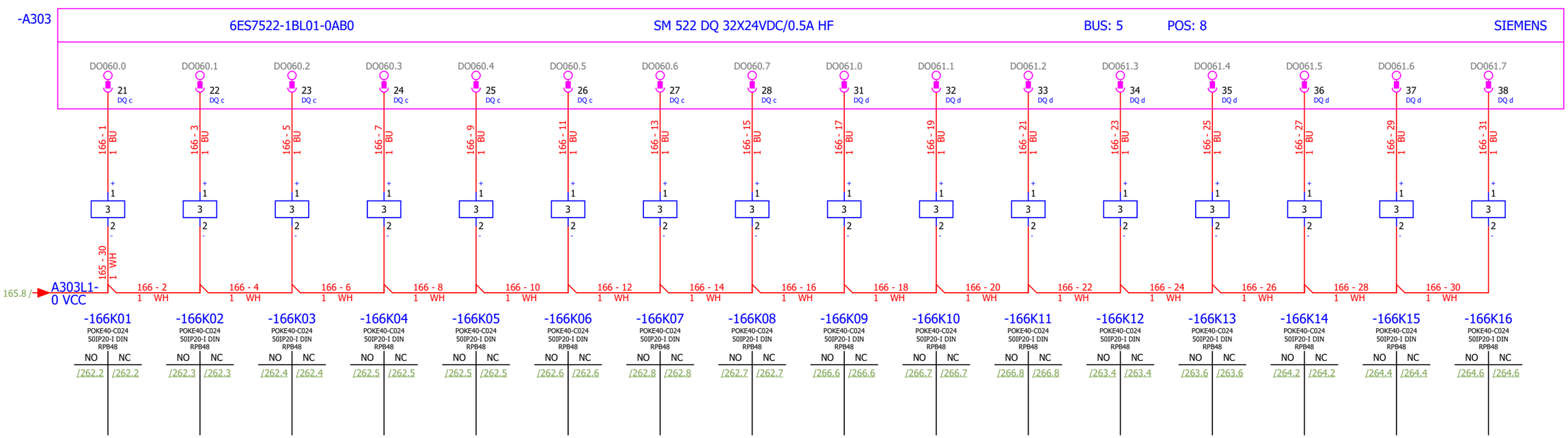

1 = Relè PHOENIX 2966171
2 = Relè AMRA OKFC-C
3 = Relè AMRA POK-C
4 = Relè AMRA OKBA-C
5 = Relè AMRA BIPOK-C

Confidential, all rights reserved ISO 16016
No part of this document may be reproduced, stored in a retrieval system, or transmitted , in any form or by any means, without prior permission. All rights reserved in the event of the granting of a patent or the registration of a utility model or design. Offenders will be held liable for the payment of damages.
Vertraulich, alle Rechte vorbehalten ISO 16016

XON-ECC	DO060.0 ECC - RICHIESTA START ECCITAZIONE
XA-ECC	DO060.1 ECC - AUMENTA TENSIONE/REATTIVA
XD-ECC	DO060.2 ECC - DIMINUISCI TENSIONE/REATTIVA
XQ=0-ECC	DO060.3 ECC - RICHIESTA AZZERAMENTO REATTIVA
X52GC-ECC	DO060.4 ECC - INTERRUTTORE DI GRUPPO CHIUSO
X=-ECC	DO060.5 ECC - COMANDO EGUAGLIAMENTO TENSIONE
XPOMP-ECC	DO060.6 ECC - INSERZIONE IN POMPAGGIO
	DO060.7 ECC - ENERGIZZAZIONE IN CORSO
	DO061.0 DISP
	DO061.1 DISP
	DO061.2 DISP
LED-BL	DO061.3 GRUPPO IN BLOCCO PER SEGNALATORE LED
LED-ALL	DO061.4 GRUPPO IN ALLARME PER SEGNALATORE LED
LED-GEN	DO061.5 GRUPPO IN GENERAZIONE PER SEGNALATORE LED
LED-FERMO/IN FERM	DO061.6 GRUPPO FERMO PER SEGNALATORE LED
LED-POMP	DO061.7 GRUPPO IN POMPAGGIO PER SEGNALATORE LED

Rev.	Descrizione Modifiche	Data	Nome
-	FIRST ISSUE	2026/07/06	SJ

S.Massenza gr.3
-
Codeword/Unit

Dis.	S.Jurak	2026/07/06
Con.	T.Trogrlić	2026/07/06
Appr.	P.Kovač	2026/07/06

F
Release note

Hydro Dolomiti energia
VOITH

Armadio Sala Macchine
Titolo USCITE DIGITALI: BUS-2 POS-12_2

Sales Order 32950
Turbina N. 21506-21507
Disegno N.
Foglio 166
Cliente N° 25004-DD-EE-04-06-002
Segue - 181

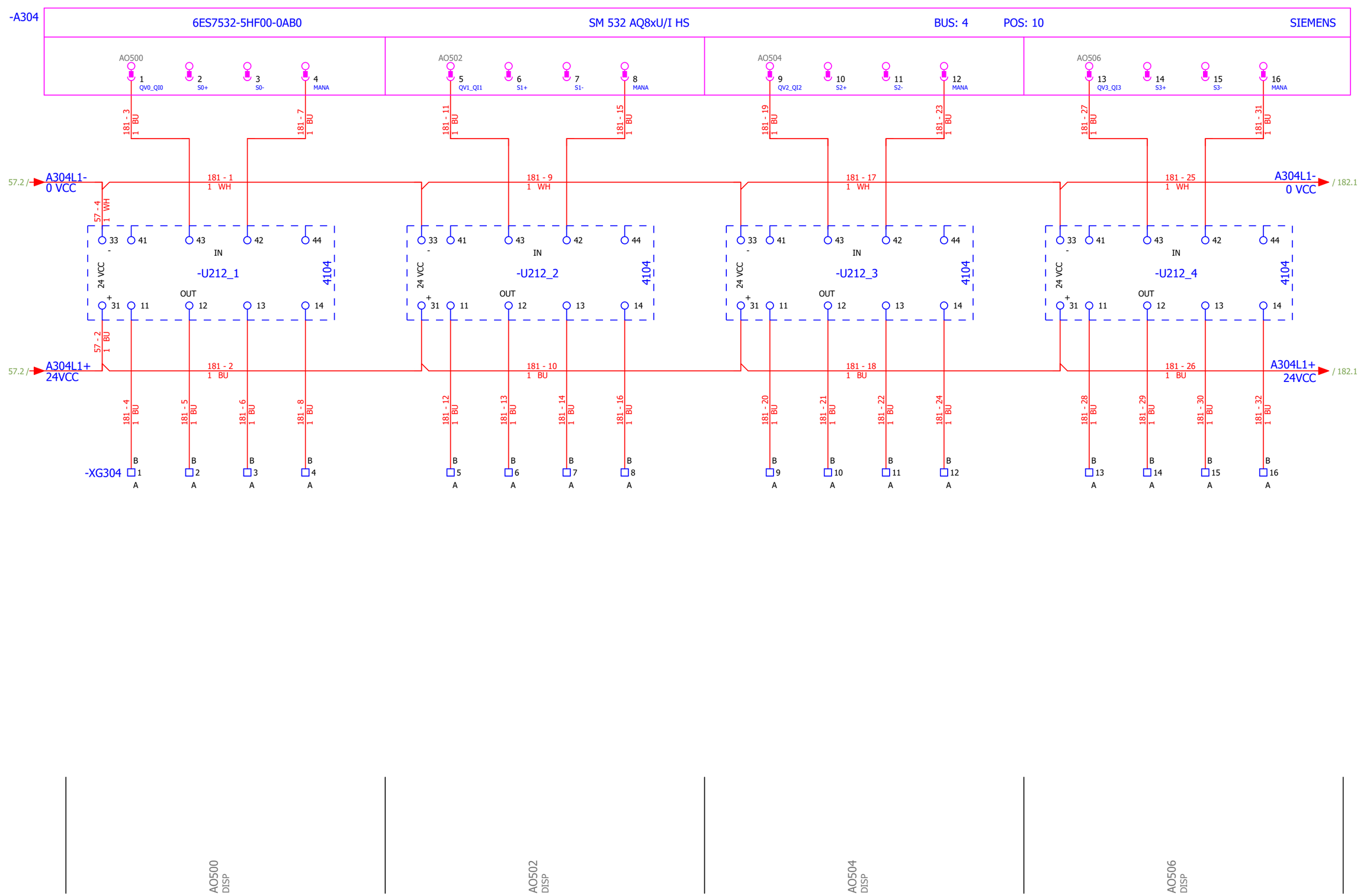

Confidential, all rights reserved ISO 16016
No part of this document may be reproduced, stored in a retrieval system, or transmitted , in any form or by any means, without prior permission. All rights reserved in the event of the granting of a patent or the registration of a utility model or design. Offenders will be held liable for the payment of damages.
Vertraulich, alle Rechte vorbehalten ISO 16016

Rev.	Descrizione Modifiche	Data	Nome
-	FIRST ISSUE	2026/07/06	SJ

S.Massenza gr.3
-
Codeword/Unit

Dis.	S.Jurak	2026/07/06
Con.	T.Trogrlić	2026/07/06
Appr.	P.Kovač	2026/07/06

F
Release note

Hydro Dolomiti energia

VOITH

Armadio Sala Macchine

Titolo USCITE ANALOGICHE: BUS-2 POS-13_1

Sales Order 32950

Turbina N. 21506-21507

Disegno N.

Foglio 181

Cliente N° 25004-DD-EE-04-06-002

Segue - 182

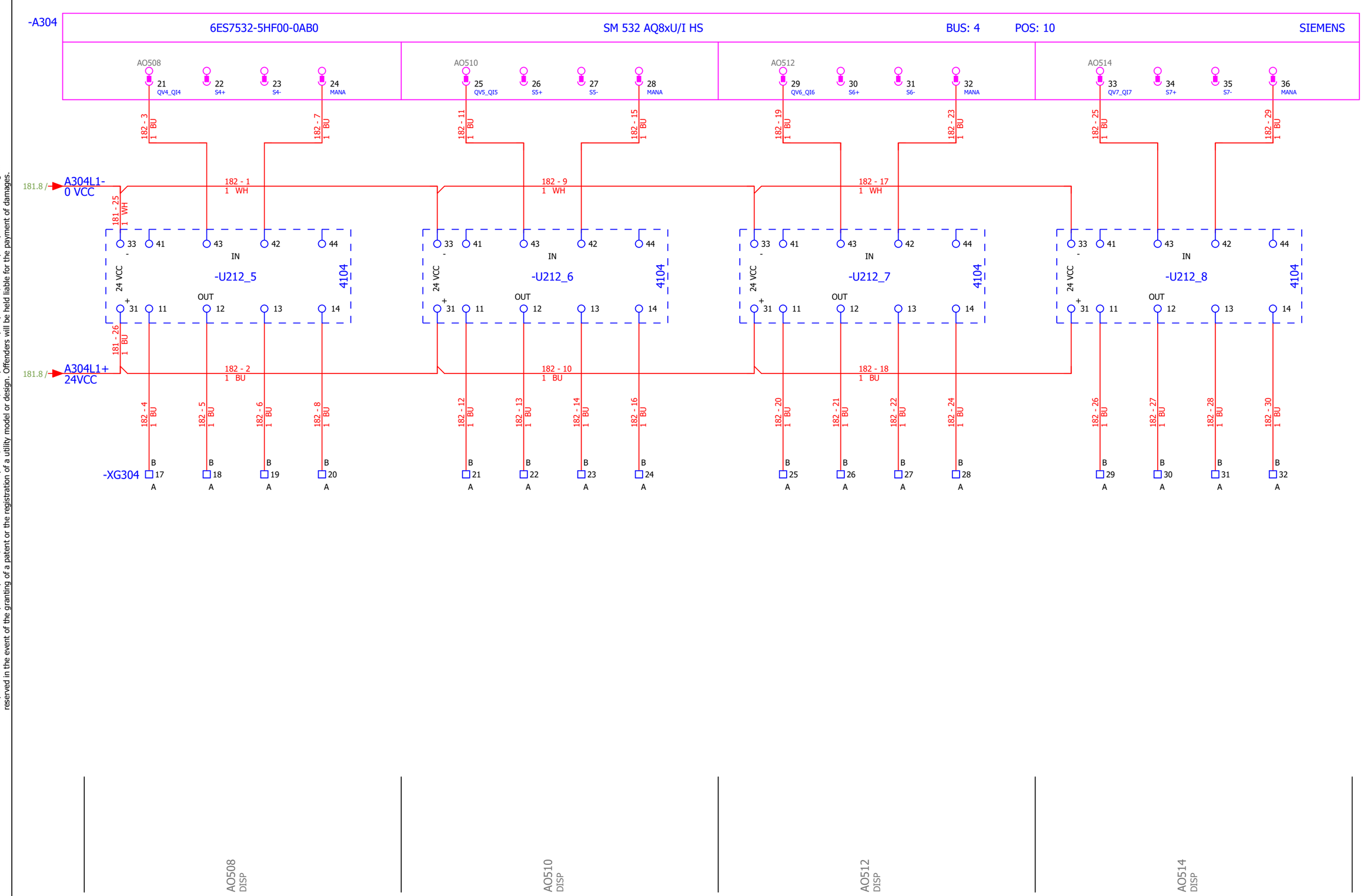

Confidential, all rights reserved ISO 16016
No part of this document may be reproduced, stored in a retrieval system, or transmitted , in any form or by any means, without prior permission. All rights reserved in the event of the granting of a patent or the registration of a utility model or design. Offenders will be held liable for the payment of damages.
Vertraulich, alle Rechte vorbehalten ISO 16016

Rev.	Descrizione Modifiche	Data	Nome
-	FIRST ISSUE	2026/07/06	SJ

S.Massenza gr.3
-
Codeword/Unit

Dis.	S.Jurak	2026/07/06
Con.	T.Trogrlić	2026/07/06
Appr.	P.Kovač	2026/07/06

F
Release note

Hydro Dolomiti energia

VOITH

Armadio Sala Macchine

Titolo USCITE ANALOGICHE: BUS-2 POS-13_2

Sales Order 32950

Turbina N. 21506-21507

Disegno N.

Foglio 182

Cliente N° 25004-DD-EE-04-06-002

Segue - 201

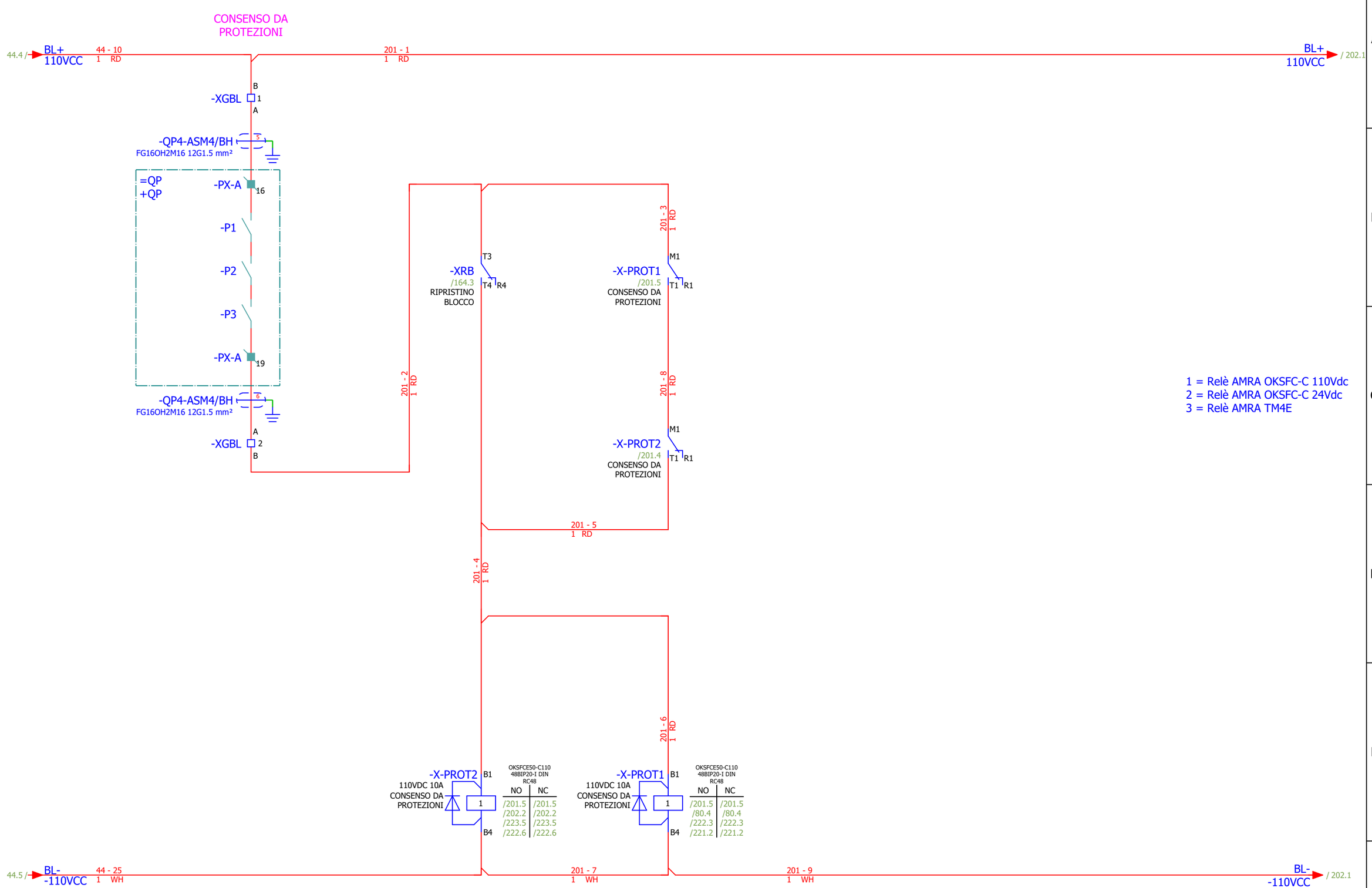

Vertraulich, alle Rechte vorbehalten ISO 16016
Confidential, all rights reserved ISO 16016
No part of this document may be reproduced, stored in a retrieval system, or transmitted , in any form or by any means, without prior permission. All rights reserved in the event of the granting of a patent or the registration of a utility model or design. Offenders will be held liable for the payment of damages.

Rev.	Descrizione Modifiche	Data	Nome
-	FIRST ISSUE	2026/07/06	SJ

S.Massenza gr.3
-
Codeword/Unit

Dis.	S.Jurak	2026/07/06
Con.	T.Trogrlić	2026/07/06
Appr.	P.Kovač	2026/07/06

F
Release note

Hydro Dolomiti energia

VOITH

Armadio Sala Macchine

Titolo
LOGICA DI BLOCCO HARDWARE

Sales Order 32950

Turbina N. 21506-21507

Disegno N.

Cliente N° 25004-DD-EE-04-06-002

Foglio 201

Segue - 202

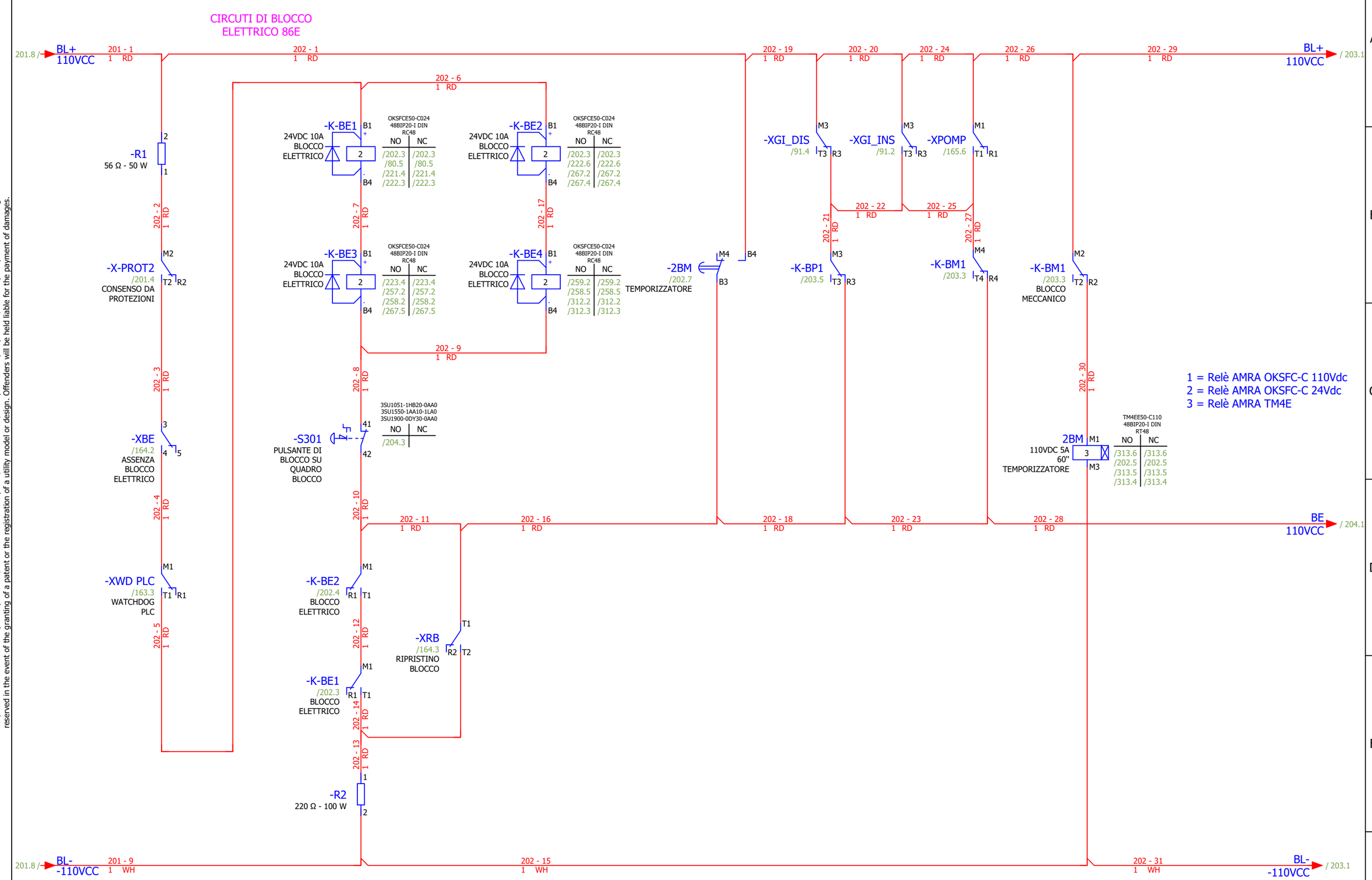

Confidential, all rights reserved ISO 16016
No part of this document may be reproduced, stored in a retrieval system, or transmitted , in any form or by any means, without prior permission. All rights reserved in the event of the granting of a patent or the registration of a utility model or design. Offenders will be held liable for the payment of damages.
Vertraulich, alle Rechte vorbehalten ISO 16016

Rev.	Descrizione Modifiche	Data	Nome
-	FIRST ISSUE	2026/07/06	SJ

S.Massenza gr.3
-
Codeword/Unit

Dis.	S.Jurak	2026/07/06
Con.	T.Trogrlić	2026/07/06
Appr.	P.Kovač	2026/07/06

F
Release note

Hydro Dolomiti energia

VOITH

Armadio Sala Macchine

Titolo
LOGICA DI BLOCCO HARDWARE

Sales Order 32950

Turbina N. 21506-21507

Disegno N.

Cliente N° 25004-DD-EE-04-06-002

Foglio 202

Segue - 203

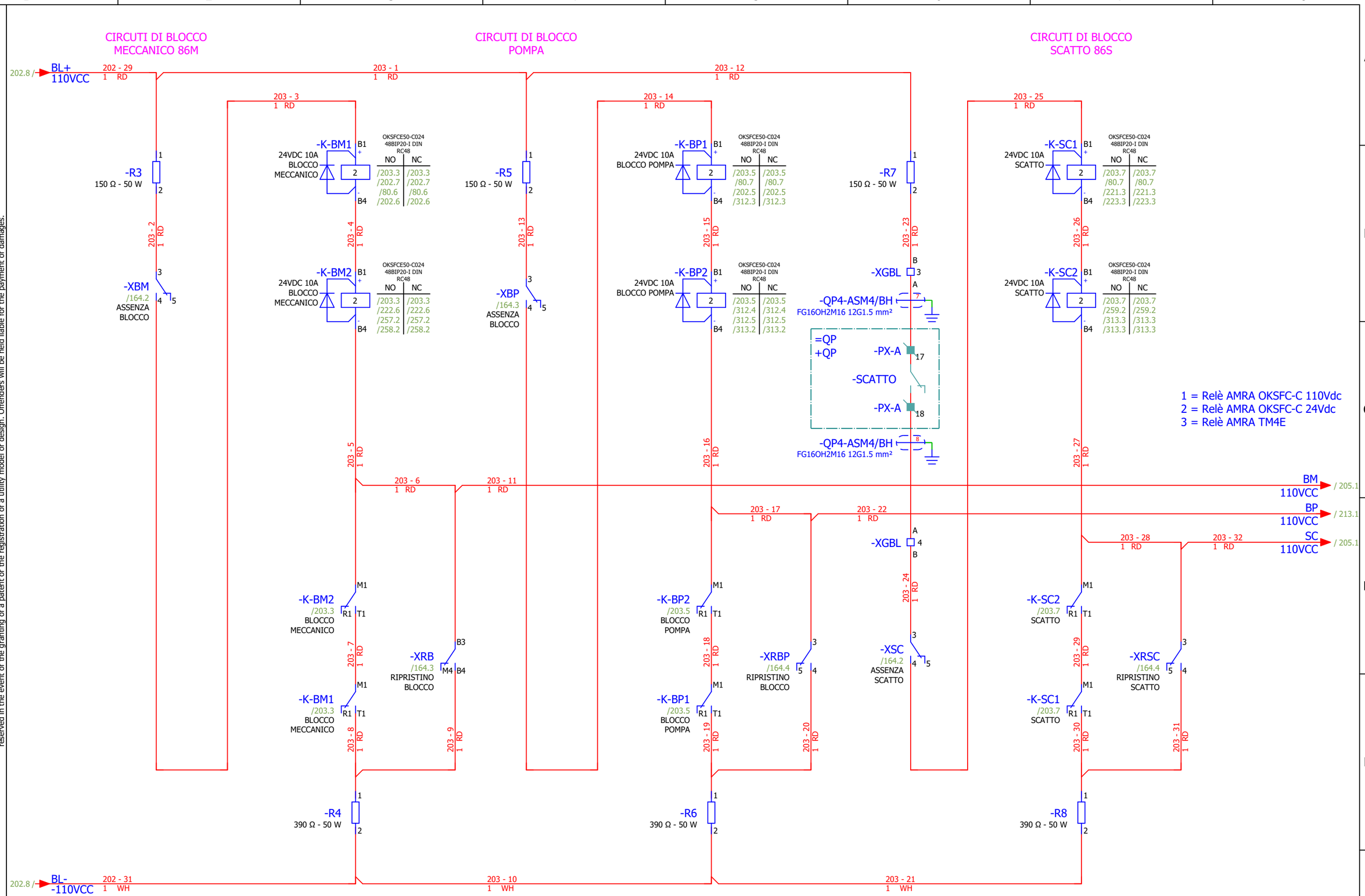

Vertraulich, alle Rechte vorbehalten ISO 16016
Confidential, all rights reserved ISO 16016
No part of this document may be reproduced, stored in a retrieval system, or transmitted , in any form or by any means, without prior permission. All rights reserved in the event of the granting of a patent or the registration of a utility model or design. Offenders will be held liable for the payment of damages.

Rev.	Descrizione Modifiche	Data	Nome
-	FIRST ISSUE	2026/07/06	SJ

S.Massenza gr.3 - Codeword/Unit

Dis.	S.Jurak	2026/07/06
Con.	T.Trogrlić	2026/07/06
Appr.	P.Kovač	2026/07/06

F Release note

Hydro Dolomiti energia

VOITH

Armadio Sala Macchine

Titolo LOGICA DI BLOCCO HARDWARE

Sales Order 32950

Turbina N. 21506-21507

Disegno N.

Cliente N° 25004-DD-EE-04-06-002

Foglio 203

Segue - 204

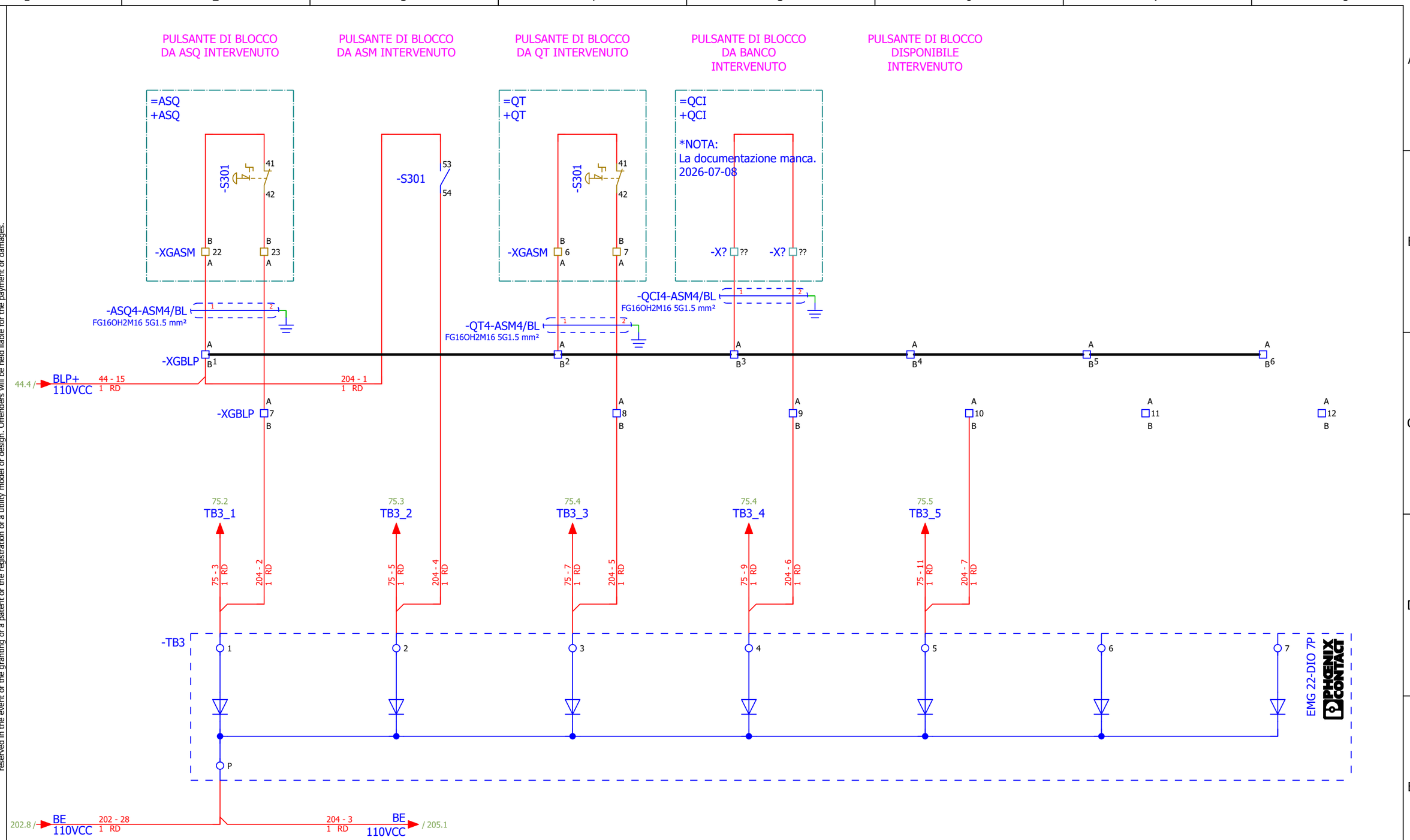

Confidential, all rights reserved ISO 16016
No part of this document may be reproduced, stored in a retrieval system, or transmitted , in any form or by any means, without prior permission. All rights reserved in the event of the granting of a patent or the registration of a utility model or design. Offenders will be held liable for the payment of damages.
Vertraulich, alle Rechte vorbehalten ISO 16016

Rev.	Descrizione Modifiche	Data	Nome
-	FIRST ISSUE	2026/07/06	SJ

S.Massenza gr.3
-
Codeword/Unit

Dis.	S.Jurak	2026/07/06
Con.	T.Trogrlić	2026/07/06
Appr.	P.Kovač	2026/07/06

F
Release note

Armadio Sala Macchine
Titolo PULSANTE DI BLOCCO

Sales Order 32950
Turbina N. 21506-21507
Disegno N.
Foglio 204
Cliente N° 25004-DD-EE-04-06-002
Segue - 205

Confidential, all rights reserved ISO 16016
No part of this document may be reproduced, stored in a retrieval system, or transmitted , in any form or by any means, without prior permission. All rights reserved in the event of the granting of a patent or the registration of a utility model or design. Offenders will be held liable for the payment of damages.
Vertraulich, alle Rechte vorbehalten ISO 16016

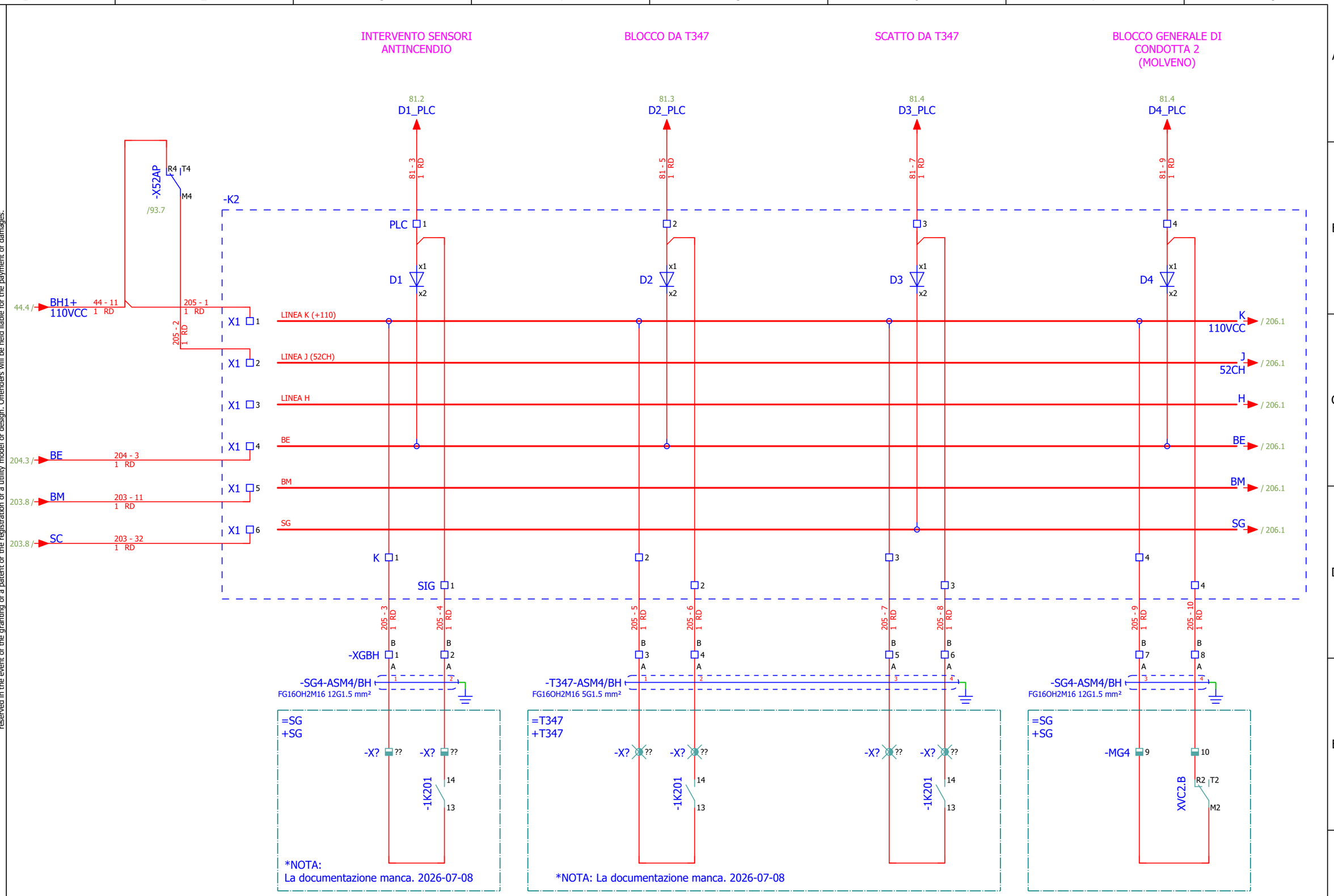

Rev.	Descrizione Modifiche	Data	Nome
-	FIRST ISSUE	2026/07/06	SJ

S.Massenza gr.3
-
Codeword/Unit

Dis.	S.Jurak	2026/07/06
Con.	T.Trogrlić	2026/07/06
Appr.	P.Kovač	2026/07/06

F Release note

Hydro Dolomiti energia

VOITH

Armadio Sala Macchine

Titolo COLLEGAMENTI MORSETTIERA PROGRAMMABILE GRUPPO

Sales Order 32950

Turbina N. 21506-21507

Disegno N.

Cliente N° 25004-DD-EE-04-06-002

Foglio 205

Segue - 206

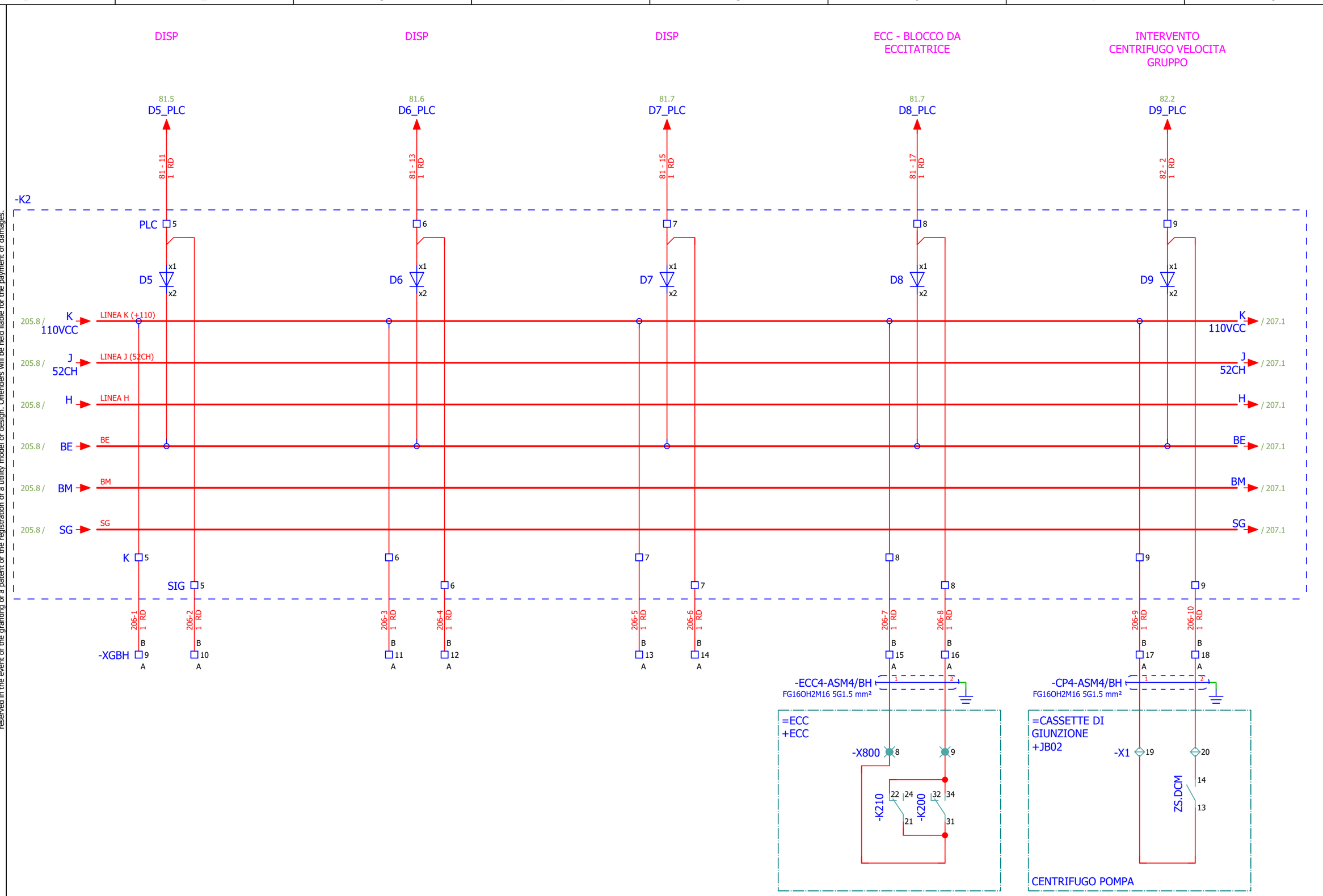

Confidential, all rights reserved ISO 16016
No part of this document may be reproduced, stored in a retrieval system, or transmitted , in any form or by any means, without prior permission. All rights reserved in the event of the granting of a patent or the registration of a utility model or design. Offenders will be held liable for the payment of damages.
Vertraulich, alle Rechte vorbehalten ISO 16016

Rev.	Descrizione Modifiche	Data	Nome
-	FIRST ISSUE	2026/07/06	SJ

S.Massenza gr.3
-
Codeword/Unit

Dis.	S.Jurak	2026/07/06
Con.	T.Trogrlić	2026/07/06
Appr.	P.Kovač	2026/07/06

F
Release note

Hydro Dolomiti energia

VOITH

Armadio Sala Macchine

Titolo COLLEGAMENTI MORSETTIERA PROGRAMMABILE GRUPPO

Sales Order 32950

Turbina N. 21506-21507

Disegno N.

Cliente N° 25004-DD-EE-04-06-002

Foglio 206

Segue - 207

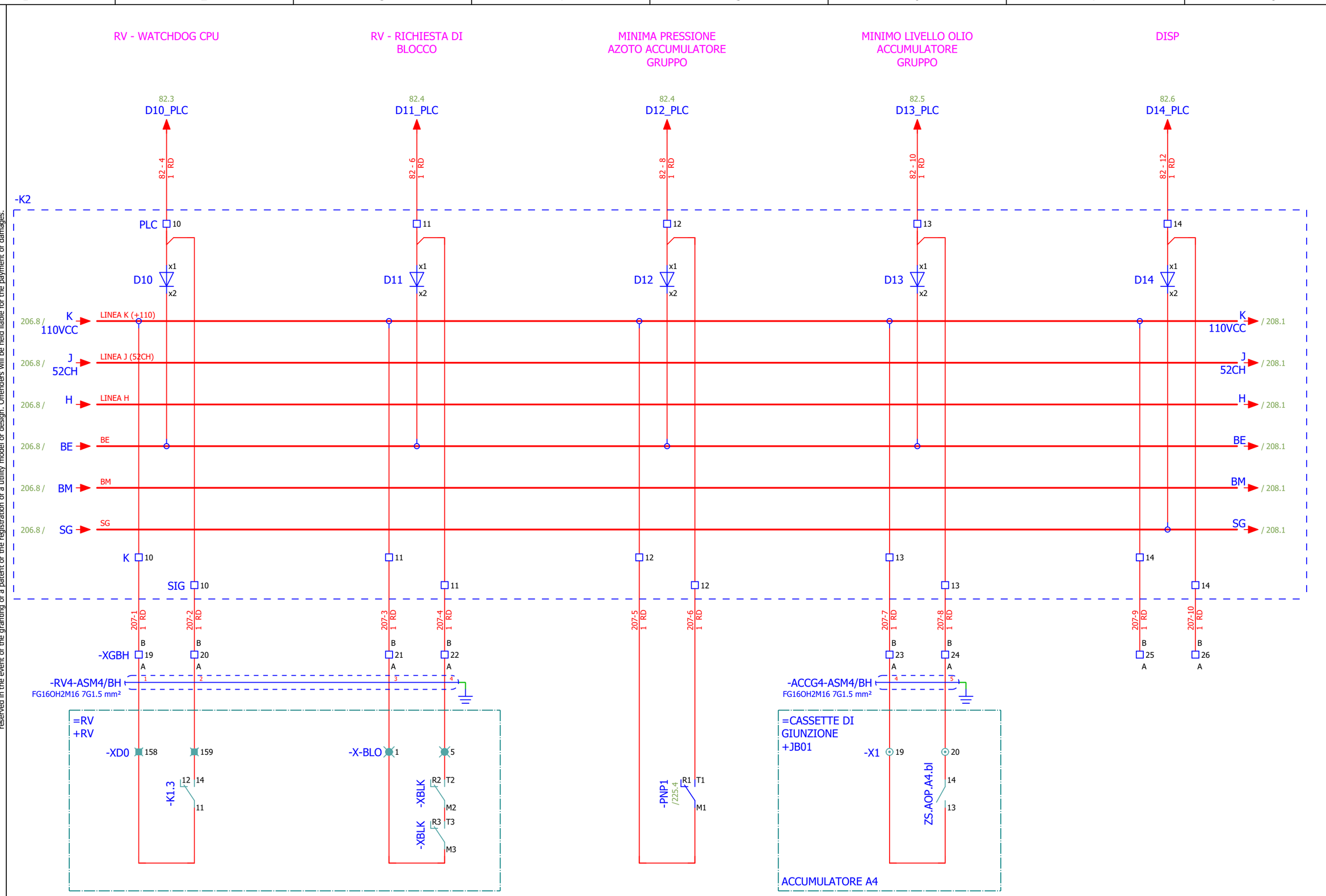

Confidential, all rights reserved ISO 16016
No part of this document may be reproduced, stored in a retrieval system, or transmitted , in any form or by any means, without prior permission. All rights reserved in the event of the granting of a patent or the registration of a utility model or design. Offenders will be held liable for the payment of damages.
Vertraulich, alle Rechte vorbehalten ISO 16016

Rev.	Descrizione Modifiche	Data	Nome
-	FIRST ISSUE	2026/07/06	SJ

S.Massenza gr.3
-
Codeword/Unit

Dis.	S.Jurak	2026/07/06
Con.	T.Trogrlić	2026/07/06
Appr.	P.Kovač	2026/07/06

F Release note

Hydro Dolomiti energia

VOITH

Armadio Sala Macchine

Titolo COLLEGAMENTI MORSETTIERA PROGRAMMABILE GRUPPO

Sales Order 32950

Turbina N. 21506-21507

Disegno N.

Cliente N° 25004-DD-EE-04-06-002

Foglio 207

Segue - 208

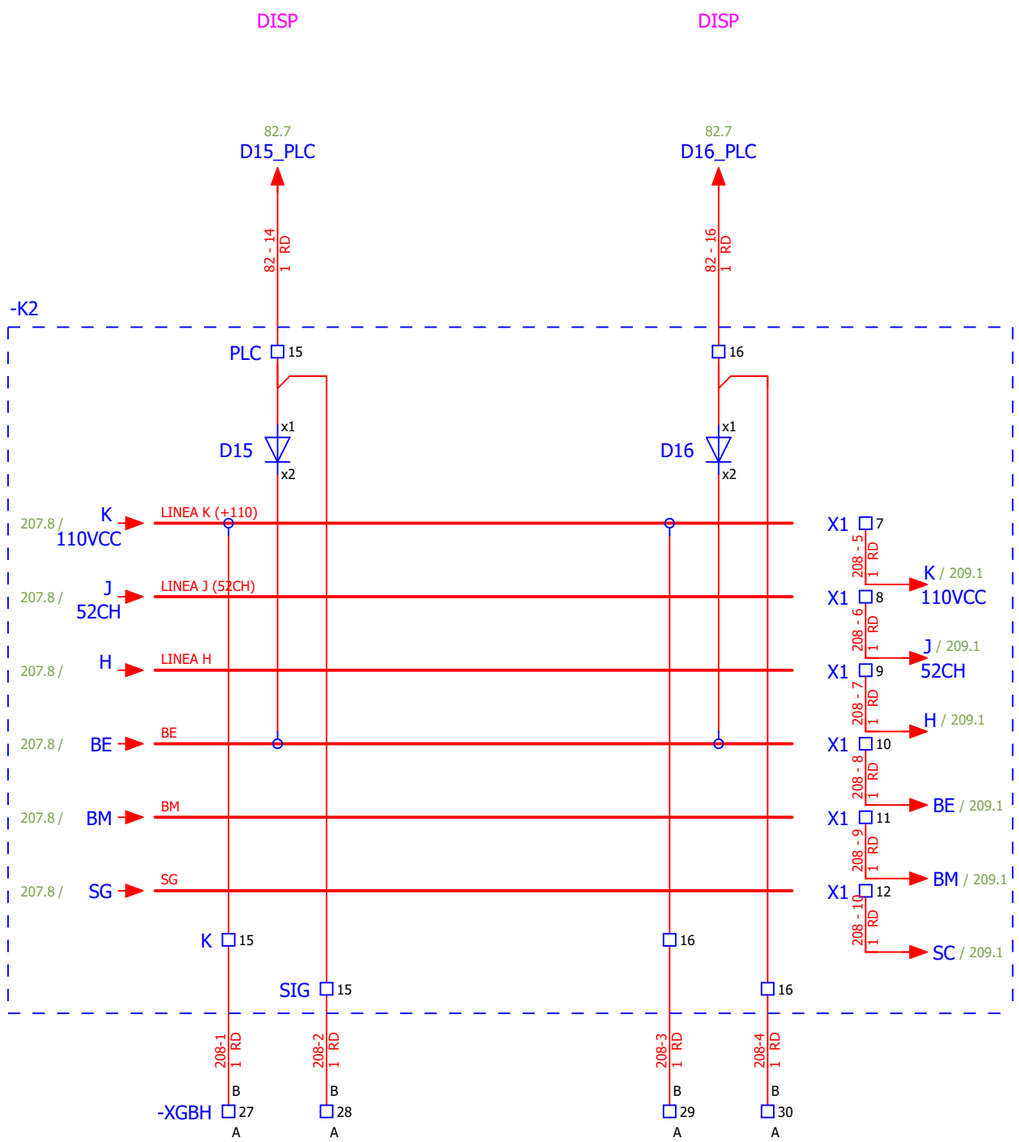

Confidential, all rights reserved ISO 16016
No part of this document may be reproduced, stored in a retrieval system, or transmitted , in any form or by any means, without prior permission. All rights reserved in the event of the granting of a patent or the registration of a utility model or design. Offenders will be held liable for the payment of damages.

Vertraulich, alle Rechte vorbehalten ISO 16016

Rev.	Descrizione Modifiche	Data	Nome
-	FIRST ISSUE	2026/07/06	SJ

S.Massenza gr.3
-
Codeword/Unit

Dis.	S.Jurak	2026/07/06
Con.	T.Trogrlić	2026/07/06
Appr.	P.Kovač	2026/07/06

F
Release note

Hydro Dolomiti energia

VOITH

Armadio Sala Macchine

Titolo COLLEGAMENTI MORSETTIERA PROGRAMMABILE GRUPPO

Sales Order 32950

Turbina N. 21506-21507

Disegno N.

Cliente N° 25004-DD-EE-04-06-002

Foglio 208

Segue - 209

Confidential, all rights reserved ISO 16016
No part of this document may be reproduced, stored in a retrieval system, or transmitted , in any form or by any means, without prior permission. All rights reserved in the event of the granting of a patent or the registration of a utility model or design. Offenders will be held liable for the payment of damages.
Vertraulich, alle Rechte vorbehalten ISO 16016

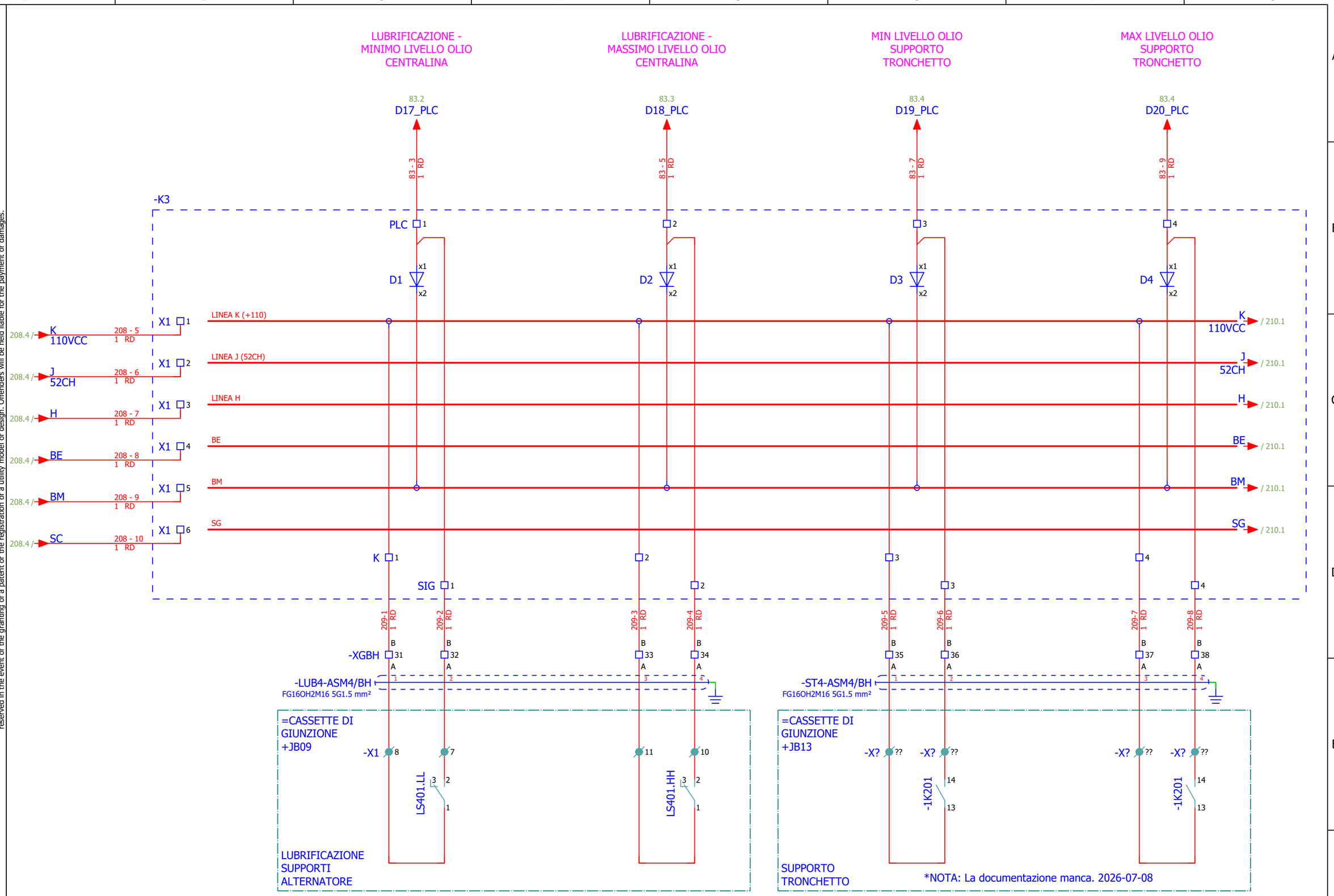

Rev.	Descrizione Modifiche	Data	Nome
-	FIRST ISSUE	2026/07/06	SJ

S.Massenza gr.3
-
Codeword/Unit

Dis.	S.Jurak	2026/07/06
Con.	T.Trogrlić	2026/07/06
Appr.	P.Kovač	2026/07/06

F
Release note

Hydro Dolomiti energia
VOITH

Armadio Sala Macchine
Titolo COLLEGAMENTI MORSETTIERA PROGRAMMABILE GRUPPO

Sales Order 32950
Turbina N. 21506-21507
Disegno N.
Cliente N° 25004-DD-EE-04-06-002
Foglio 209
Segue - 210

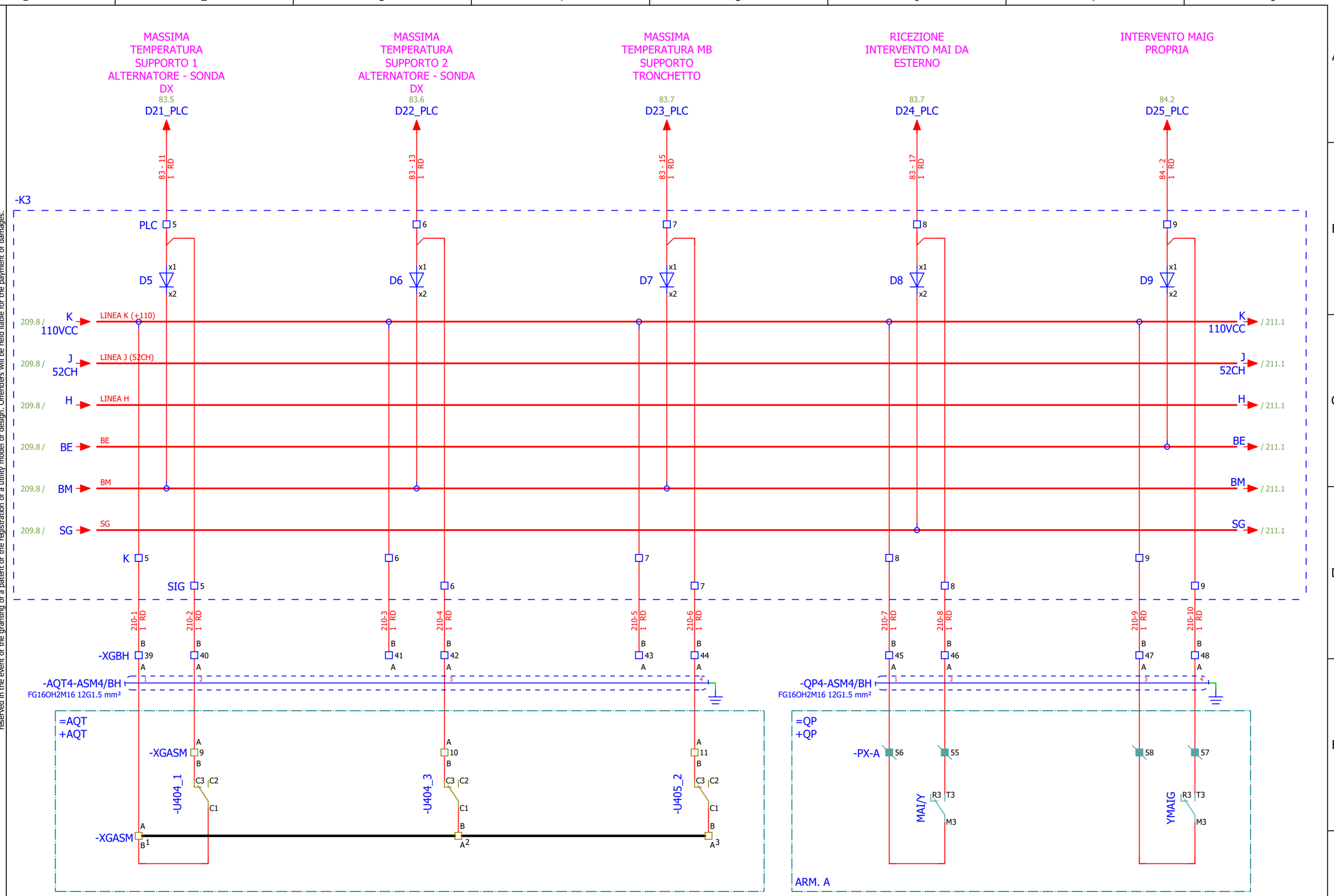

Vertraulich, alle Rechte vorbehalten ISO 16016
Confidential, all rights reserved ISO 16016
No part of this document may be reproduced, stored in a retrieval system, or transmitted , in any form or by any means, without prior permission. All rights reserved in the event of the granting of a patent or the registration of a utility model or design. Offenders will be held liable for the payment of damages.

Rev.	Descrizione Modifiche	Data	Nome
-	FIRST ISSUE	2026/07/06	SJ

S.Massenza gr.3
-
Codeword/Unit

Dis.	S.Jurak	2026/07/06
Con.	T.Trogrlić	2026/07/06
Appr.	P.Kovač	2026/07/06

F
Release note

Hydro Dolomiti energia

VOITH

Armadio Sala Macchine

Titolo COLLEGAMENTI MORSETTIERA PROGRAMMABILE GRUPPO

Sales Order 32950

Turbina N. 21506-21507

Disegno N.

Cliente N° 25004-DD-EE-04-06-002

Foglio 210

Segue - 211

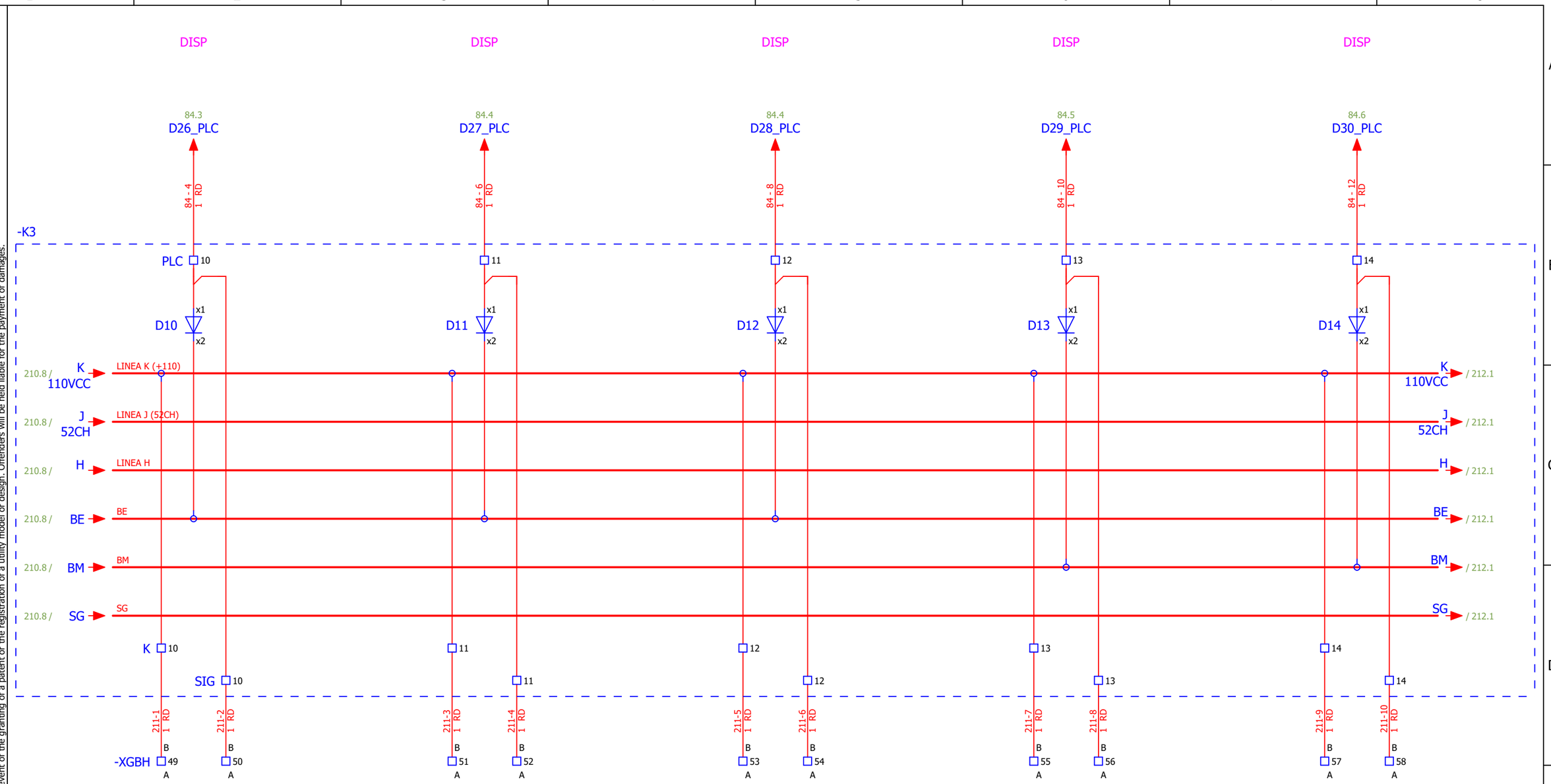

Confidential, all rights reserved ISO 16016
No part of this document may be reproduced, stored in a retrieval system, or transmitted , in any form or by any means, without prior permission. All rights reserved in the event of the granting of a patent or the registration of a utility model or design. Offenders will be held liable for the payment of damages.
Vertraulich, alle Rechte vorbehalten ISO 16016

Rev.	Descrizione Modifiche	Data	Nome
-	FIRST ISSUE	2026/07/06	SJ

S.Massenza gr.3
-
Codeword/Unit

Dis.	S.Jurak	2026/07/06
Con.	T.Trogrlić	2026/07/06
Appr.	P.Kovač	2026/07/06

F
Release note

Hydro Dolomiti energia

VOITH

Armadio Sala Macchine

Titolo COLLEGAMENTI MORSETTIERA PROGRAMMABILE GRUPPO

Sales Order 32950

Turbina N. 21506-21507

Disegno N.

Cliente N° 25004-DD-EE-04-06-002

Foglio 211

Segue - 212

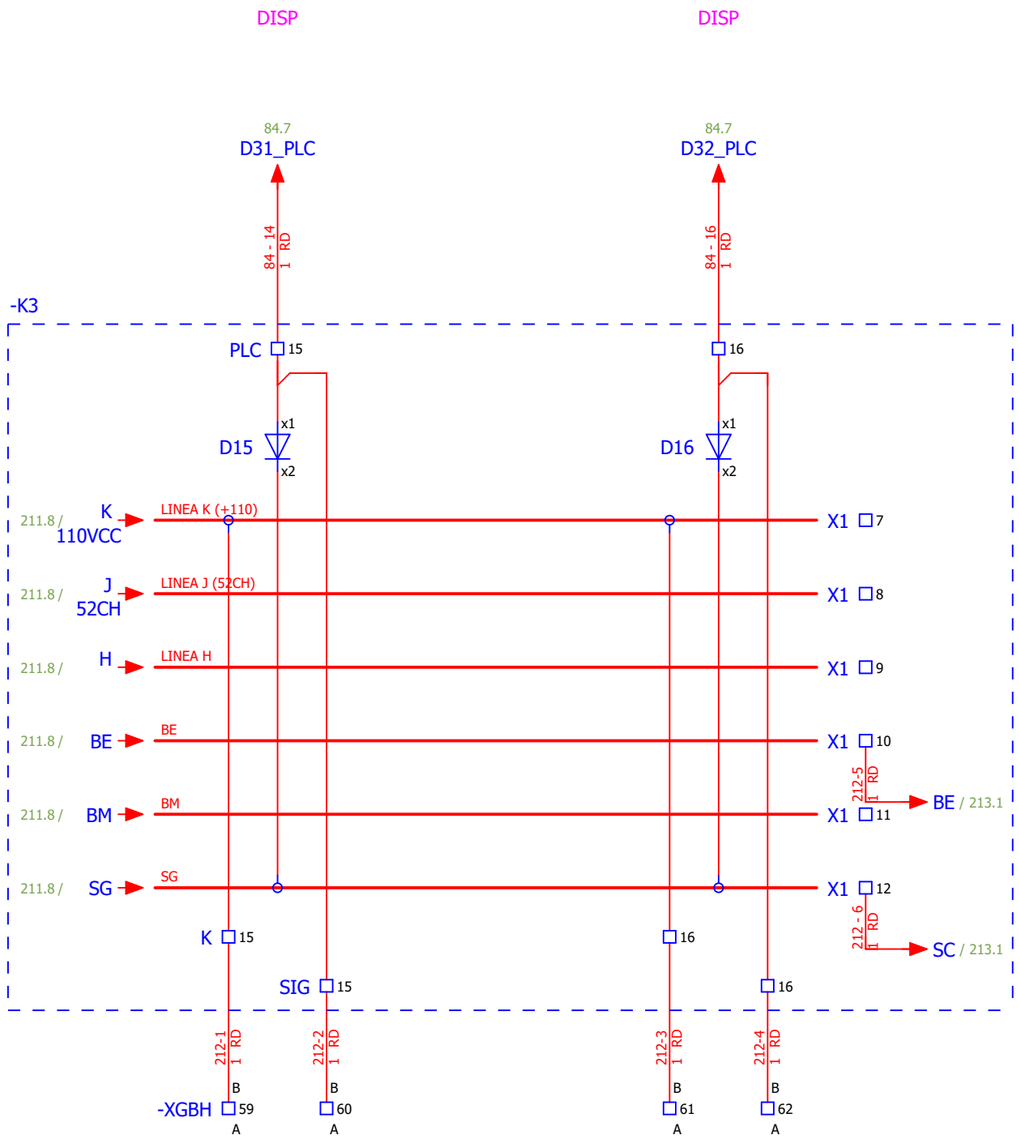

Confidential, all rights reserved ISO 16016
No part of this document may be reproduced, stored in a retrieval system, or transmitted , in any form or by any means, without prior permission. All rights reserved in the event of the granting of a patent or the registration of a utility model or design. Offenders will be held liable for the payment of damages.
Vertraulich, alle Rechte vorbehalten ISO 16016

Rev.	Descrizione Modifiche	Data	Nome
-	FIRST ISSUE	2026/07/06	SJ

S.Massenza gr.3
-
Codeword/Unit

Dis.	S.Jurak	2026/07/06
Con.	T.Trogrlić	2026/07/06
Appr.	P.Kovač	2026/07/06

F
Release note

Hydro Dolomiti energia

VOITH

Armadio Sala Macchine

Titolo COLLEGAMENTI MORSETTIERA PROGRAMMABILE GRUPPO

Sales Order 32950

Turbina N. 21506-21507

Disegno N.

Cliente N° 25004-DD-EE-04-06-002

Foglio 212

Segue - 213

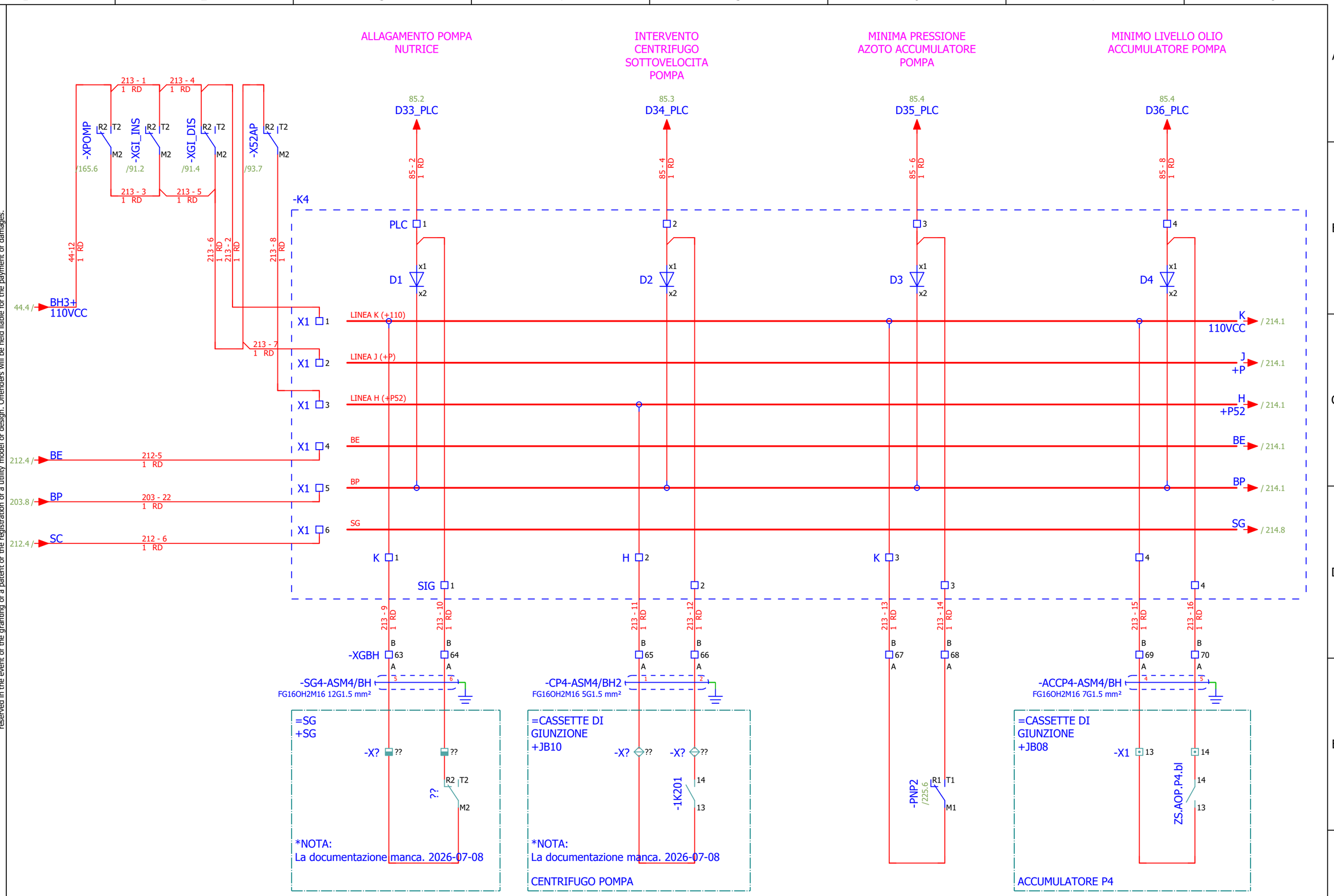

Vertraulich, alle Rechte vorbehalten ISO 16016
Confidential, all rights reserved ISO 16016
No part of this document may be reproduced, stored in a retrieval system, or transmitted , in any form or by any means, without prior permission. All rights reserved in the event of the granting of a patent or the registration of a utility model or design. Offenders will be held liable for the payment of damages.

Rev.	Descrizione Modifiche	Data	Nome
-	FIRST ISSUE	2026/07/06	SJ

S.Massenza gr.3
-
Codeword/Unit

Dis.	S.Jurak	2026/07/06
Con.	T.Trogrlić	2026/07/06
Appr.	P.Kovač	2026/07/06

F
Release note

Hydro Dolomiti energia

VOITH

Armadio Sala Macchine

Titolo COLLEGAMENTI MORSETTIERA PROGRAMMABILE POMPA

Sales Order 32950

Turbina N. 21506-21507

Disegno N.

Cliente N° 25004-DD-EE-04-06-002

Foglio 213

Segue - 214

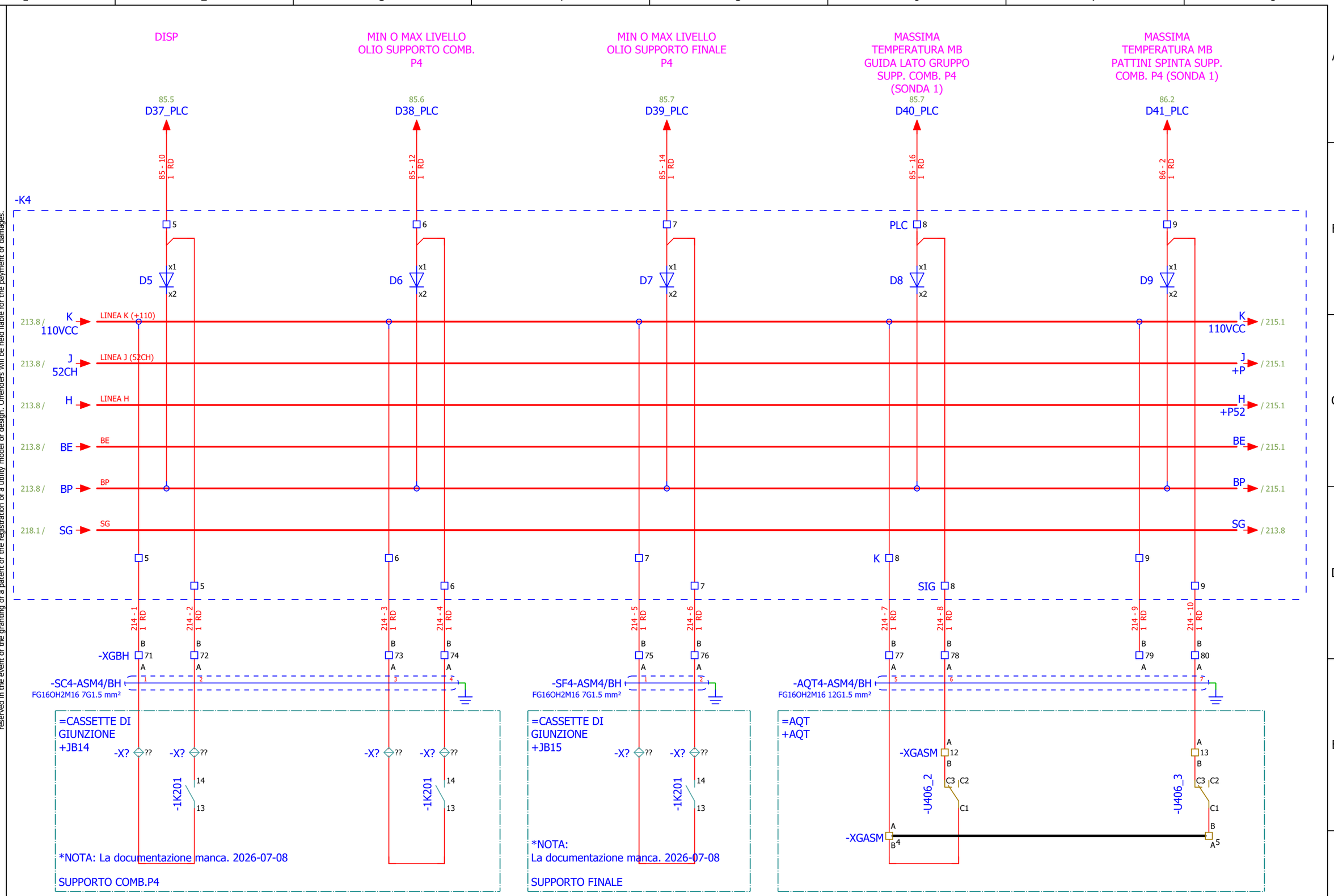

Confidential, all rights reserved ISO 16016
No part of this document may be reproduced, stored in a retrieval system, or transmitted , in any form or by any means, without prior permission. All rights reserved in the event of the granting of a patent or the registration of a utility model or design. Offenders will be held liable for the payment of damages.
Vertraulich, alle Rechte vorbehalten ISO 16016

Rev.	Descrizione Modifiche	Data	Nome
-	FIRST ISSUE	2026/07/06	SJ

S.Massenza gr.3
-
Codeword/Unit

Dis.	S.Jurak	2026/07/06
Con.	T.Trogrlić	2026/07/06
Appr.	P.Kovač	2026/07/06

F Release note

Hydro Dolomiti energia

VOITH

Armadio Sala Macchine

Titolo COLLEGAMENTI MORSETTIERA PROGRAMMABILE POMPA

Sales Order 32950

Turbina N. 21506-21507

Disegno N.

Cliente N° 25004-DD-EE-04-06-002

Foglio 214

Segue - 215

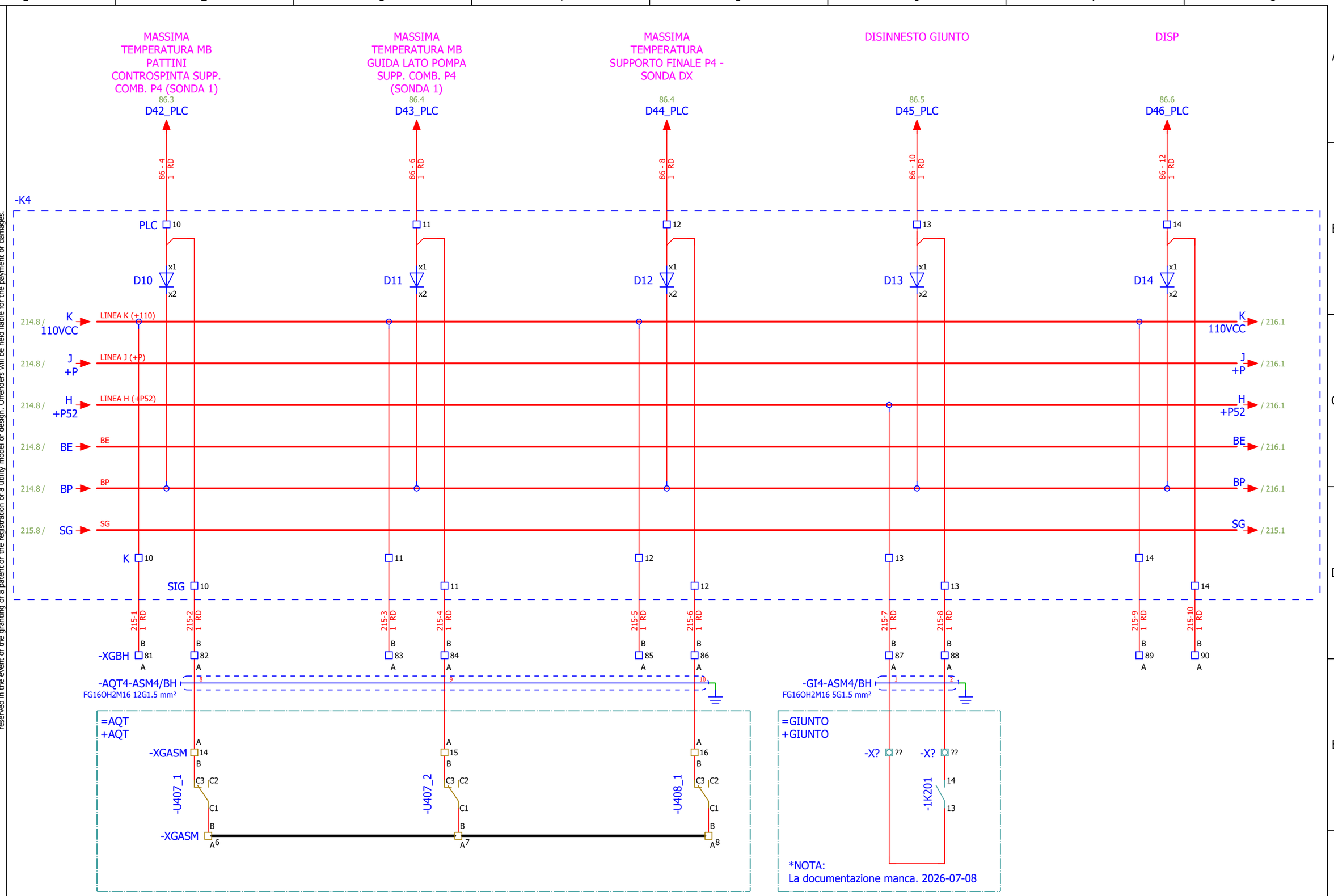

Confidential, all rights reserved ISO 16016
No part of this document may be reproduced, stored in a retrieval system, or transmitted , in any form or by any means, without prior permission. All rights reserved in the event of the granting of a patent or the registration of a utility model or design. Offenders will be held liable for the payment of damages.
Vertraulich, alle Rechte vorbehalten ISO 16016

Rev.	Descrizione Modifiche	Data	Nome
-	FIRST ISSUE	2026/07/06	SJ

S.Massenza gr.3
-
Codeword/Unit

Dis.	S.Jurak	2026/07/06
Con.	T.Trogrlić	2026/07/06
Appr.	P.Kovač	2026/07/06

F
Release note

Hydro Dolomiti energia

VOITH

Armadio Sala Macchine

Titolo COLLEGAMENTI MORSETTIERA PROGRAMMABILE POMPA

Sales Order 32950

Turbina N. 21506-21507

Disegno N.

Cliente N° 25004-DD-EE-04-06-002

Foglio 215

Segue - 216

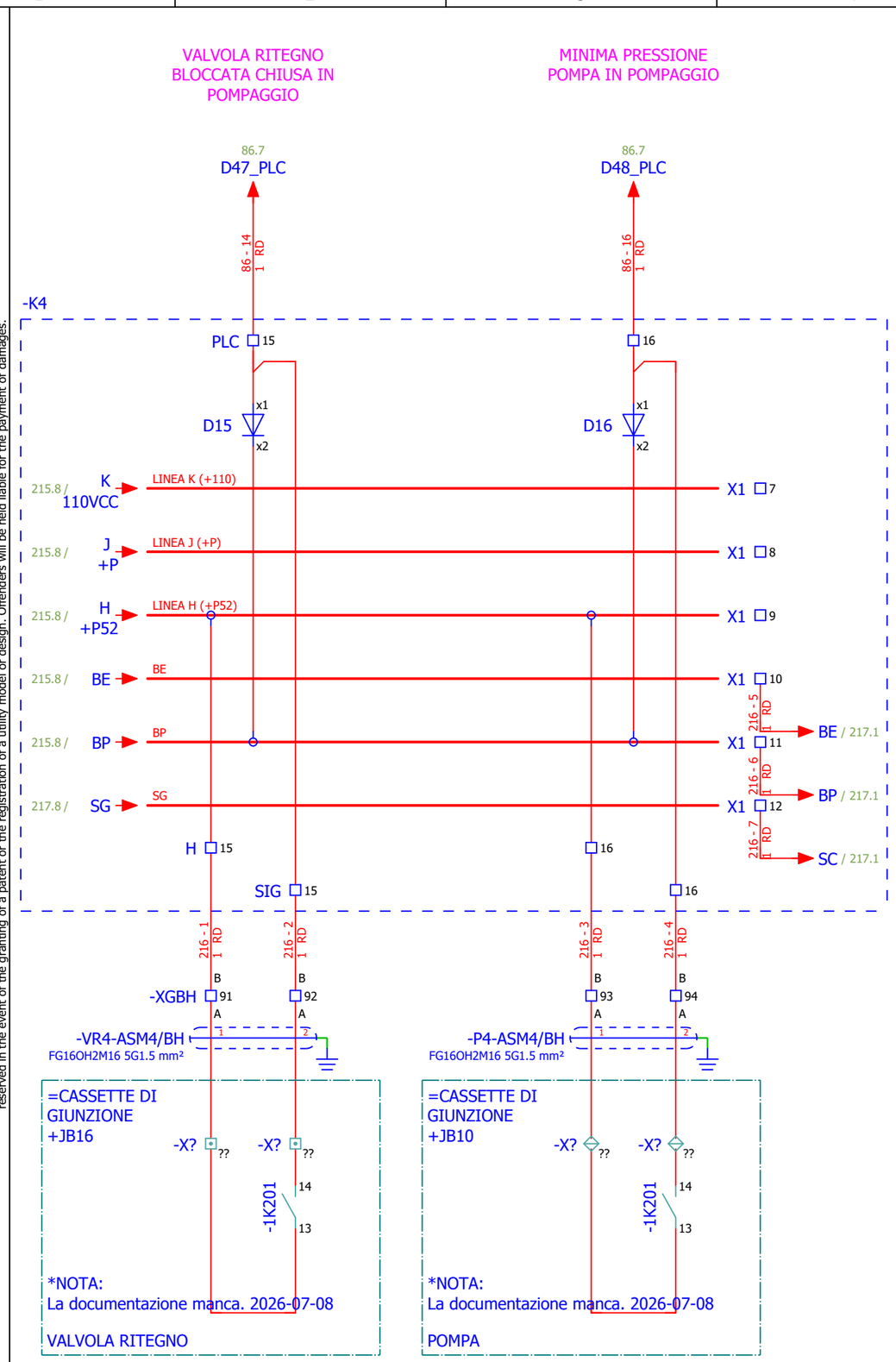

Confidential, all rights reserved ISO 16016
No part of this document may be reproduced, stored in a retrieval system, or transmitted , in any form or by any means, without prior permission. All rights reserved in the event of the granting of a patent or the registration of a utility model or design. Offenders will be held liable for the payment of damages.
Vertraulich, alle Rechte vorbehalten ISO 16016

Rev.	Descrizione Modifiche	Data	Nome
-	FIRST ISSUE	2026/07/06	SJ

S.Massenza gr.3
-
Codeword/Unit

Dis.	S.Jurak	2026/07/06
Con.	T.Trogrlić	2026/07/06
Appr.	P.Kovač	2026/07/06

F
Release note

Hydro Dolomiti energia

VOITH

Armadio Sala Macchine

Titolo COLLEGAMENTI MORSETTIERA PROGRAMMABILE POMPA

Sales Order 32950

Turbina N. 21506-21507

Disegno N.

Cliente N° 25004-DD-EE-04-06-002

Foglio 216

Segue - 217

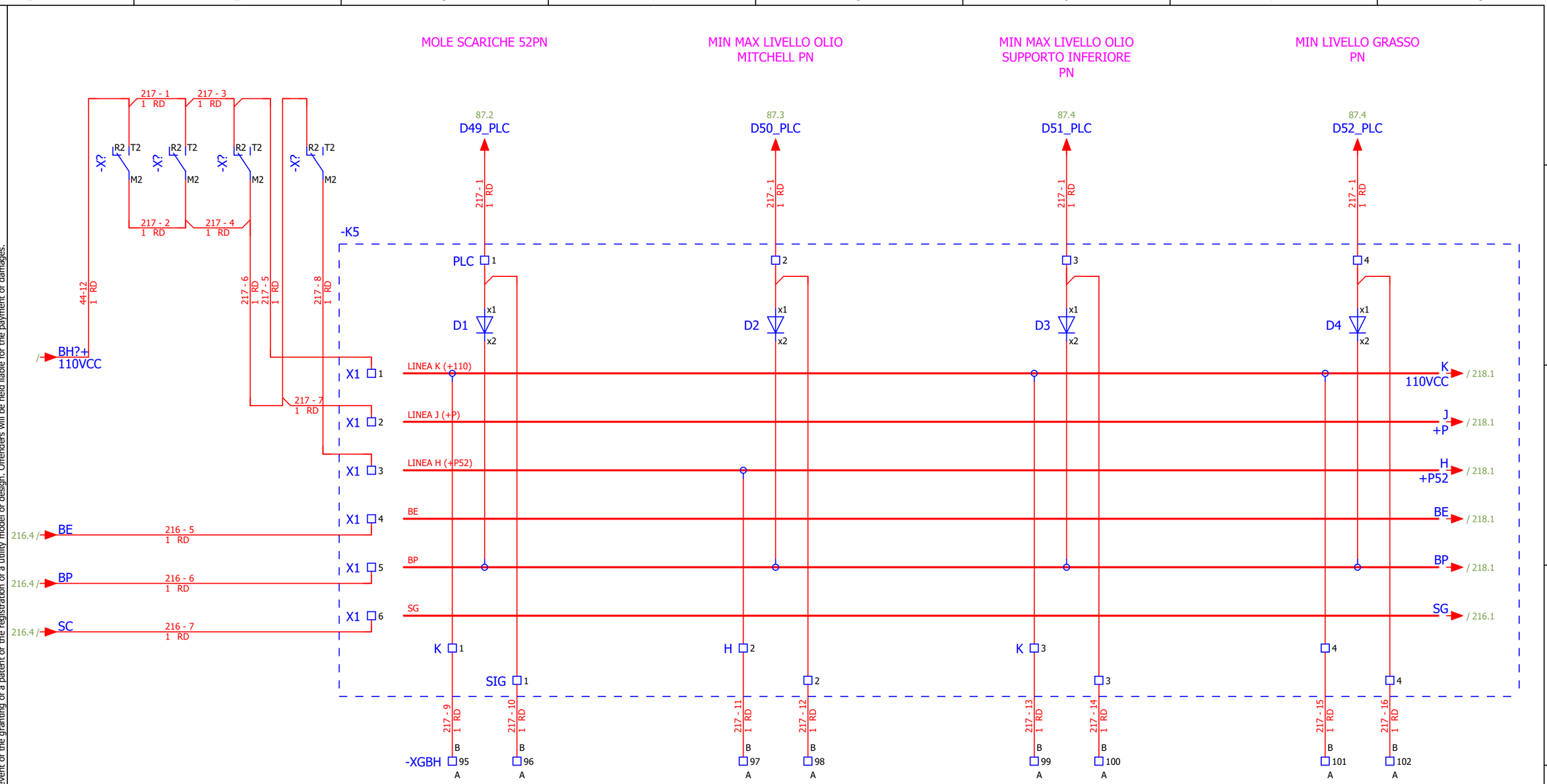

Vertraulich, alle Rechte vorbehalten ISO 16016
Confidential, all rights reserved ISO 16016
No part of this document may be reproduced, stored in a retrieval system, or transmitted , in any form or by any means, without prior permission. All rights reserved in the event of the granting of a patent or the registration of a utility model or design. Offenders will be held liable for the payment of damages.

Rev.	Descrizione Modifiche	Data	Nome
-	FIRST ISSUE	2026/07/06	SJ

S.Massenza gr.3
-
Codeword/Unit

Dis.	S.Jurak	2026/07/06
Con.	T.Trogrlić	2026/07/06
Appr.	P.Kovač	2026/07/06

F
Release note

Hydro Dolomiti energia

VOITH

Armadio Sala Macchine

Titolo COLLEGAMENTI MORSETTIERA PROGRAMMABILE POMPA

Sales Order 32950

Turbina N. 21506-21507

Disegno N.

Cliente N° 25004-DD-EE-04-06-002

Foglio 217

Segue - 218

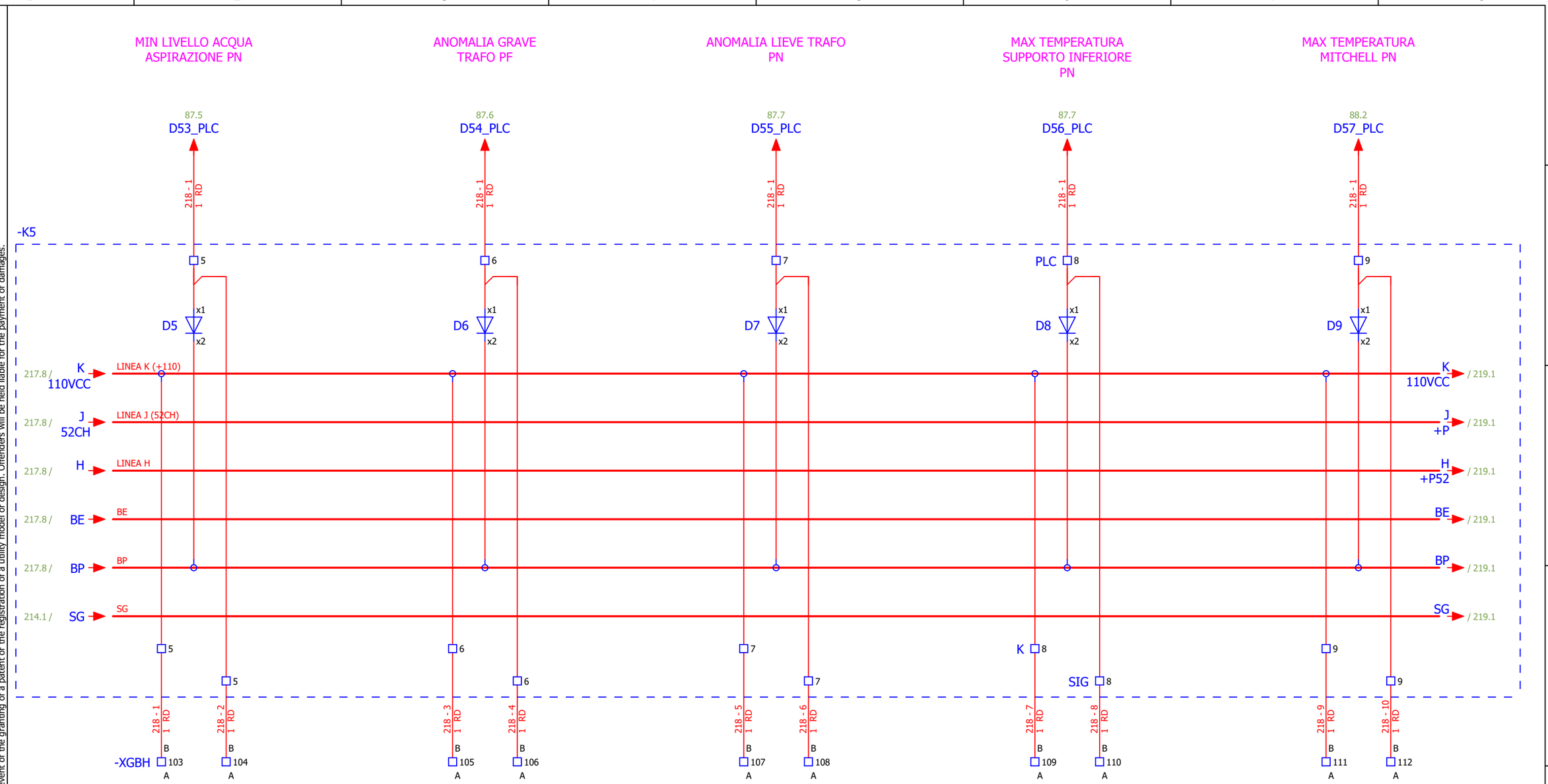

Confidential, all rights reserved ISO 16016
No part of this document may be reproduced, stored in a retrieval system, or transmitted , in any form or by any means, without prior permission. All rights reserved in the event of the granting of a patent or the registration of a utility model or design. Offenders will be held liable for the payment of damages.
Vertraulich, alle Rechte vorbehalten ISO 16016

Rev.	Descrizione Modifiche	Data	Nome
-	FIRST ISSUE	2026/07/06	SJ

Codeword/Unit: S.Massenza gr.3 -

Dis.	S.Jurak	2026/07/06
Con.	T.Trogrlić	2026/07/06
Appr.	P.Kovač	2026/07/06

F Release note

Hydro Dolomiti energia

VOITH

Armadio Sala Macchine

Titolo: COLLEGAMENTI MORSETTIERA PROGRAMMABILE POMPA

Sales Order 32950

Turbina N. 21506-21507

Disegno N.

Cliente N° 25004-DD-EE-04-06-002

Foglio 218

Segue - 219

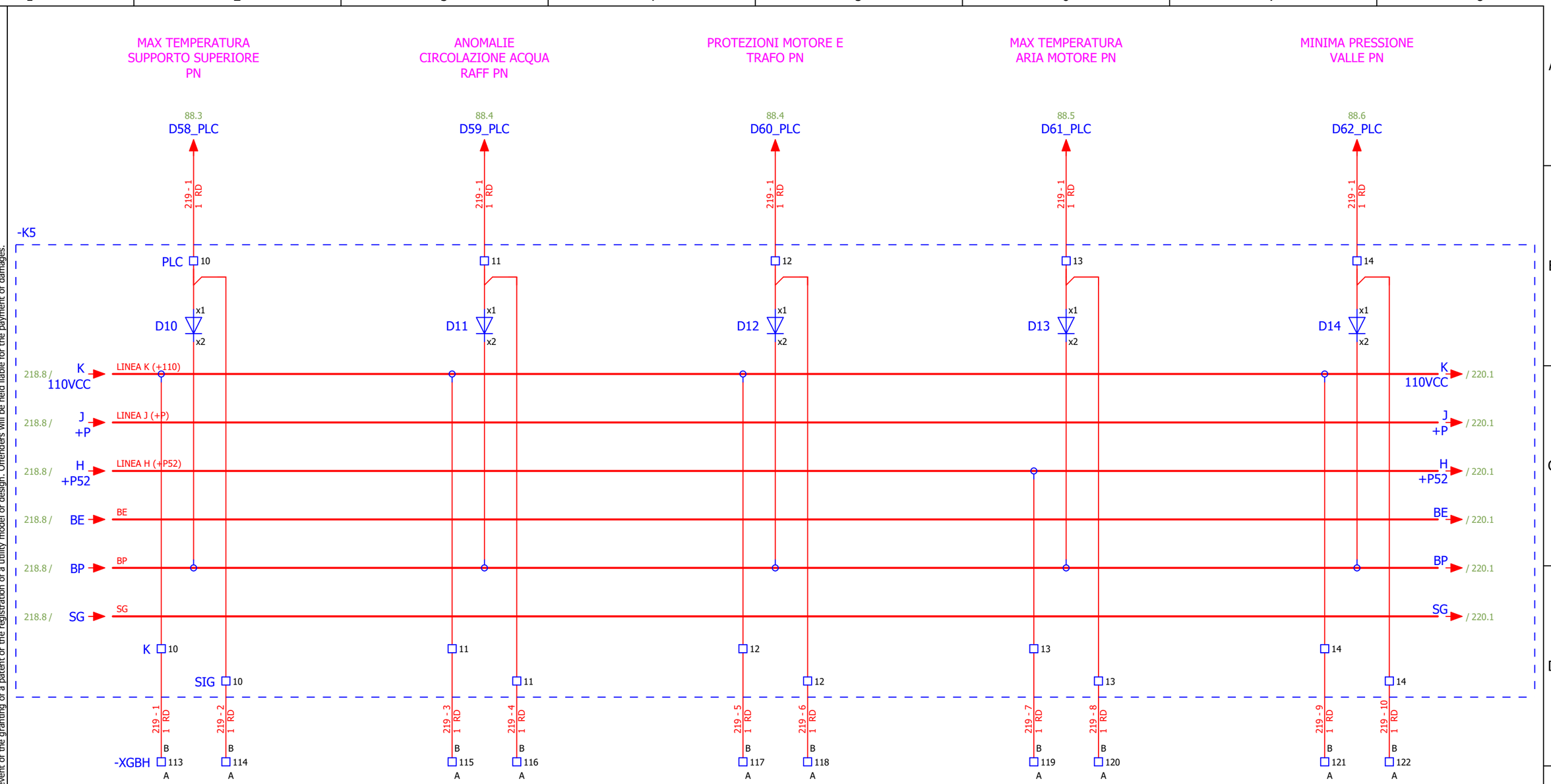

Confidential, all rights reserved ISO 16016
No part of this document may be reproduced, stored in a retrieval system, or transmitted , in any form or by any means, without prior permission. All rights reserved in the event of the granting of a patent or the registration of a utility model or design. Offenders will be held liable for the payment of damages.
Vertraulich, alle Rechte vorbehalten ISO 16016

Rev.	Descrizione Modifiche	Data	Nome
-	FIRST ISSUE	2026/07/06	SJ

Codeword/Unit: S.Massenza gr.3 -

Dis.	S.Jurak	2026/07/06
Con.	T.Trogrlić	2026/07/06
Appr.	P.Kovač	2026/07/06

F Release note

Hydro Dolomiti energia

VOITH

Armadio Sala Macchine

Titolo: COLLEGAMENTI MORSETTIERA PROGRAMMABILE POMPA

Sales Order 32950

Turbina N. 21506-21507

Disegno N.

Cliente N° 25004-DD-EE-04-06-002

Foglio 219

Segue - 220

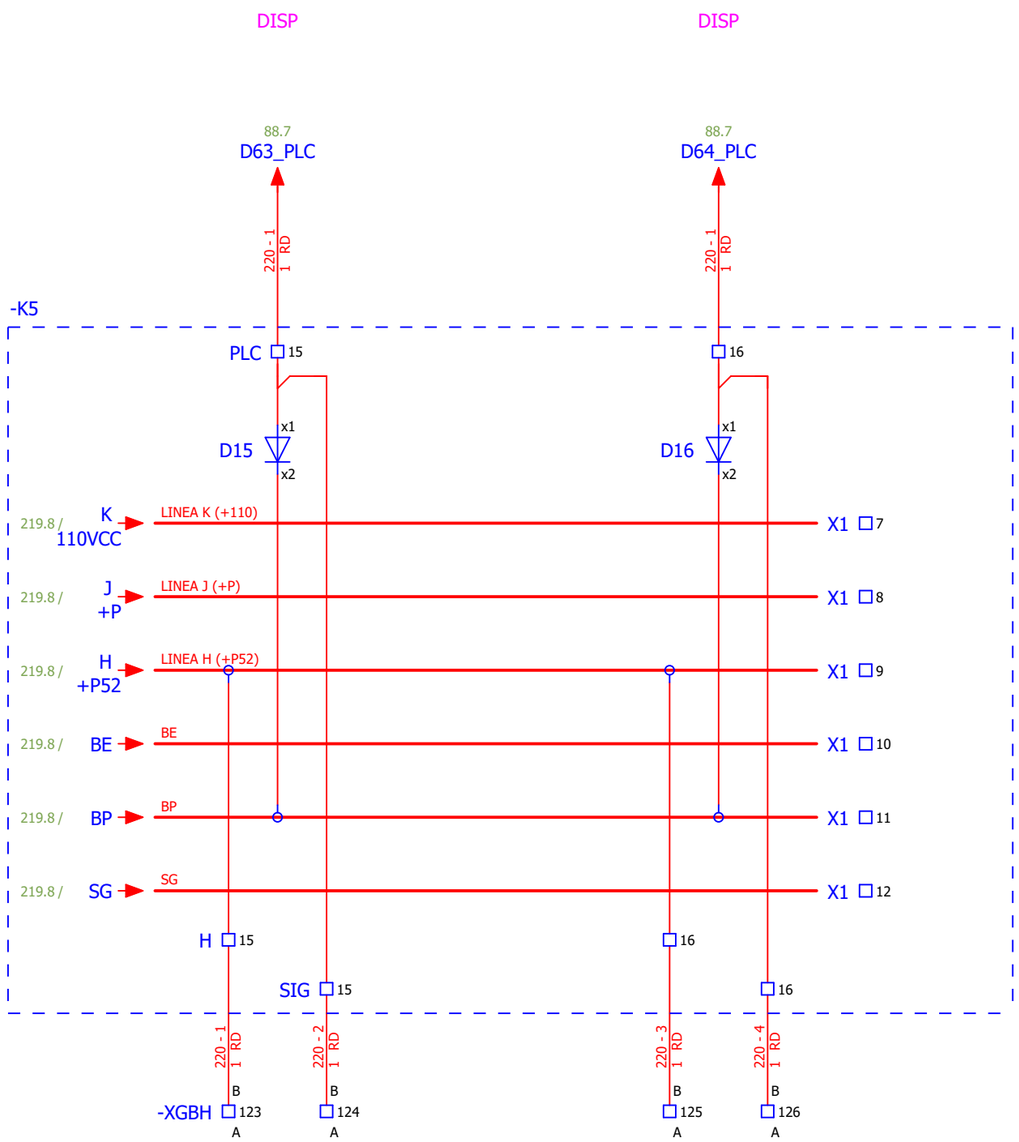

Confidential, all rights reserved ISO 16016
No part of this document may be reproduced, stored in a retrieval system, or transmitted , in any form or by any means, without prior permission. All rights reserved in the event of the granting of a patent or the registration of a utility model or design. Offenders will be held liable for the payment of damages.
Vertraulich, alle Rechte vorbehalten ISO 16016

Rev.	Descrizione Modifiche	Data	Nome
-	FIRST ISSUE	2026/07/06	SJ

S.Massenza gr.3
-
Codeword/Unit

Dis.	S.Jurak	2026/07/06
Con.	T.Trogrlić	2026/07/06
Appr.	P.Kovač	2026/07/06

F
Release note

Hydro Dolomiti energia

VOITH

Armadio Sala Macchine

Titolo COLLEGAMENTI MORSETTIERA PROGRAMMABILE POMPA

Sales Order 32950

Turbina N. 21506-21507

Disegno N.

Cliente N° 25004-DD-EE-04-06-002

Foglio 220

Segue - 221

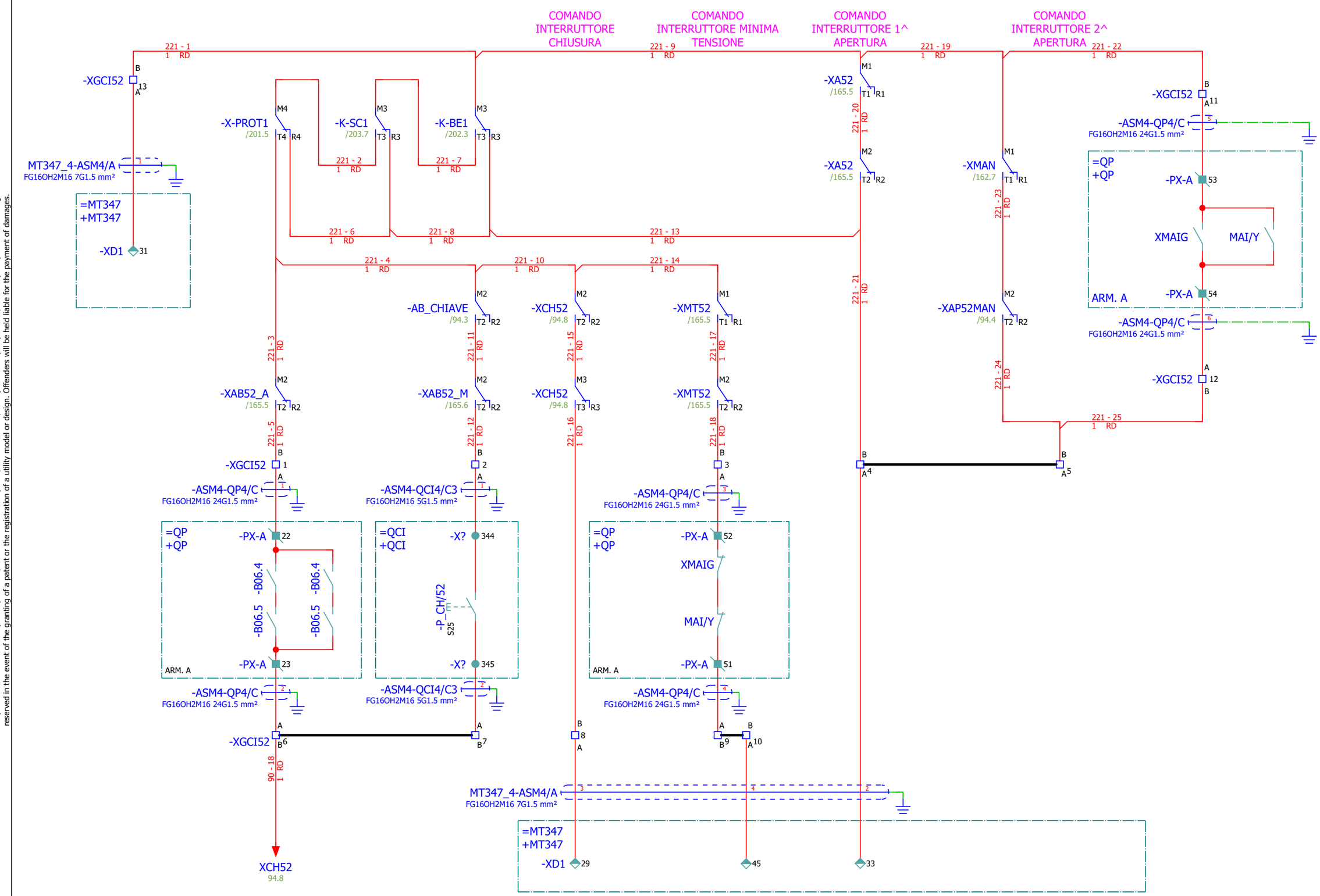

Confidential, all rights reserved ISO 16016
No part of this document may be reproduced, stored in a retrieval system, or transmitted , in any form or by any means, without prior permission. All rights reserved in the event of the granting of a patent or the registration of a utility model or design. Offenders will be held liable for the payment of damages.
Vertraulich, alle Rechte vorbehalten ISO 16016

Rev.	Descrizione Modifiche	Data	Nome
-	FIRST ISSUE	2026/07/06	SJ

S.Massenza gr.3
-
Codeword/Unit

Dis.	S.Jurak	2026/07/06
Con.	T.Trogrlić	2026/07/06
Appr.	P.Kovač	2026/07/06

F
Release note

Hydro Dolomiti energia

VOITH

Armadio Sala Macchine

Titolo CIRCUITI AP e CH 52

Sales Order 32950

Turbina N. 21506-21507

Disegno N.

Cliente N° 25004-DD-EE-04-06-002

Foglio 221

Segue - 222

Confidential, all rights reserved ISO 16016
No part of this document may be reproduced, stored in a retrieval system, or transmitted , in any form or by any means, without prior permission. All rights reserved in the event of the granting of a patent or the registration of a utility model or design. Offenders will be held liable for the payment of damages.
Vertraulich, alle Rechte vorbehalten ISO 16016

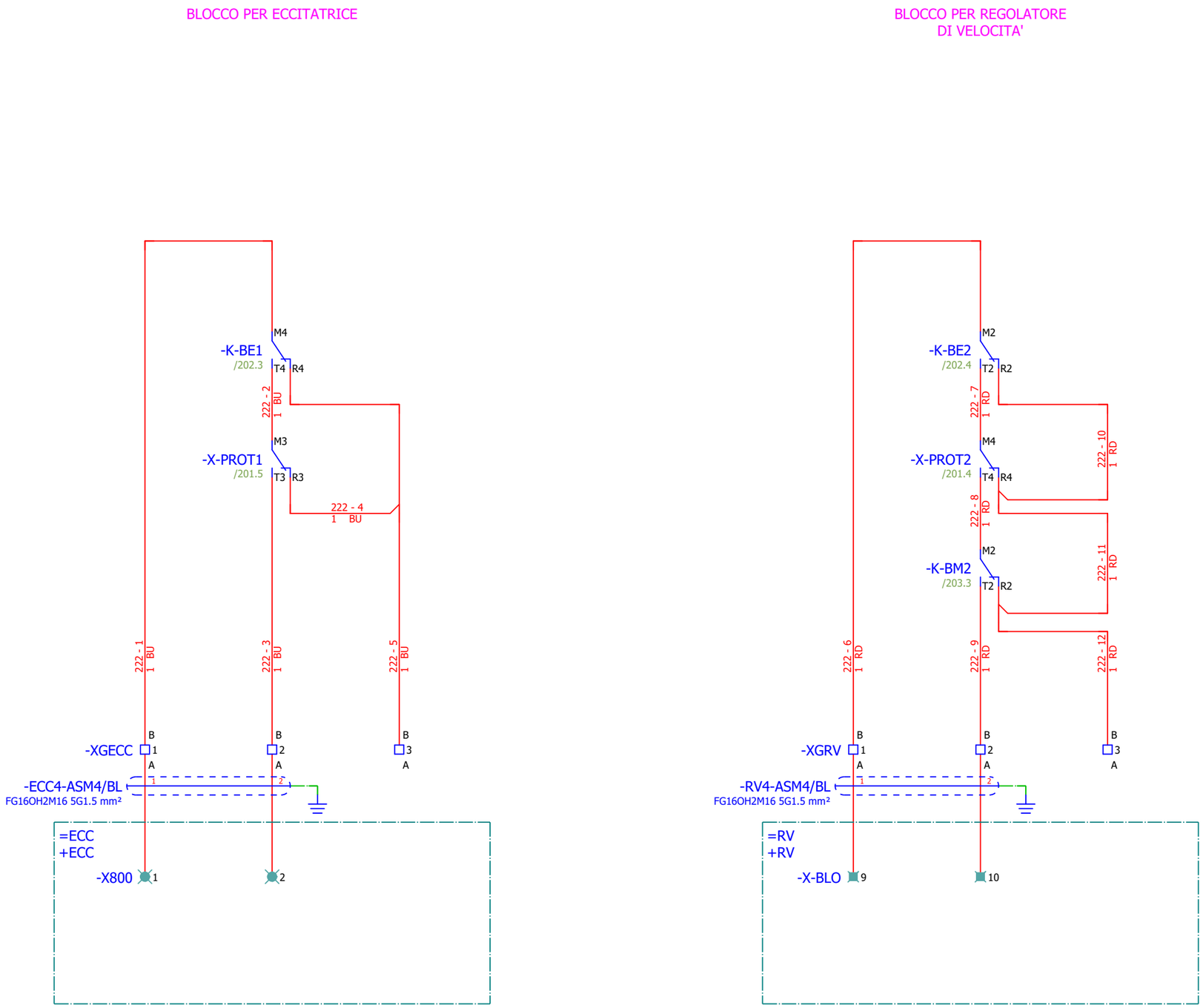

Rev.	Descrizione Modifiche	Data	Nome
-	FIRST ISSUE	2026/07/06	SJ

S.Massenza gr.3
-
Codeword/Unit

Dis.	S.Jurak	2026/07/06
Con.	T.Trogrlić	2026/07/06
Appr.	P.Kovač	2026/07/06

F
Release note

Hydro Dolomiti energia

VOITH

Armadio Sala Macchine

Titolo ABILITAZ ECC e REG VELOCITA

Sales Order 32950

Turbina N. 21506-21507

Disegno N.

Cliente N° 25004-DD-EE-04-06-002

Foglio 222

Segue - 223

INGRESSO CUMULATIVO
CAUSE DI AP. INT. PER
CONTROLLO MAI APG

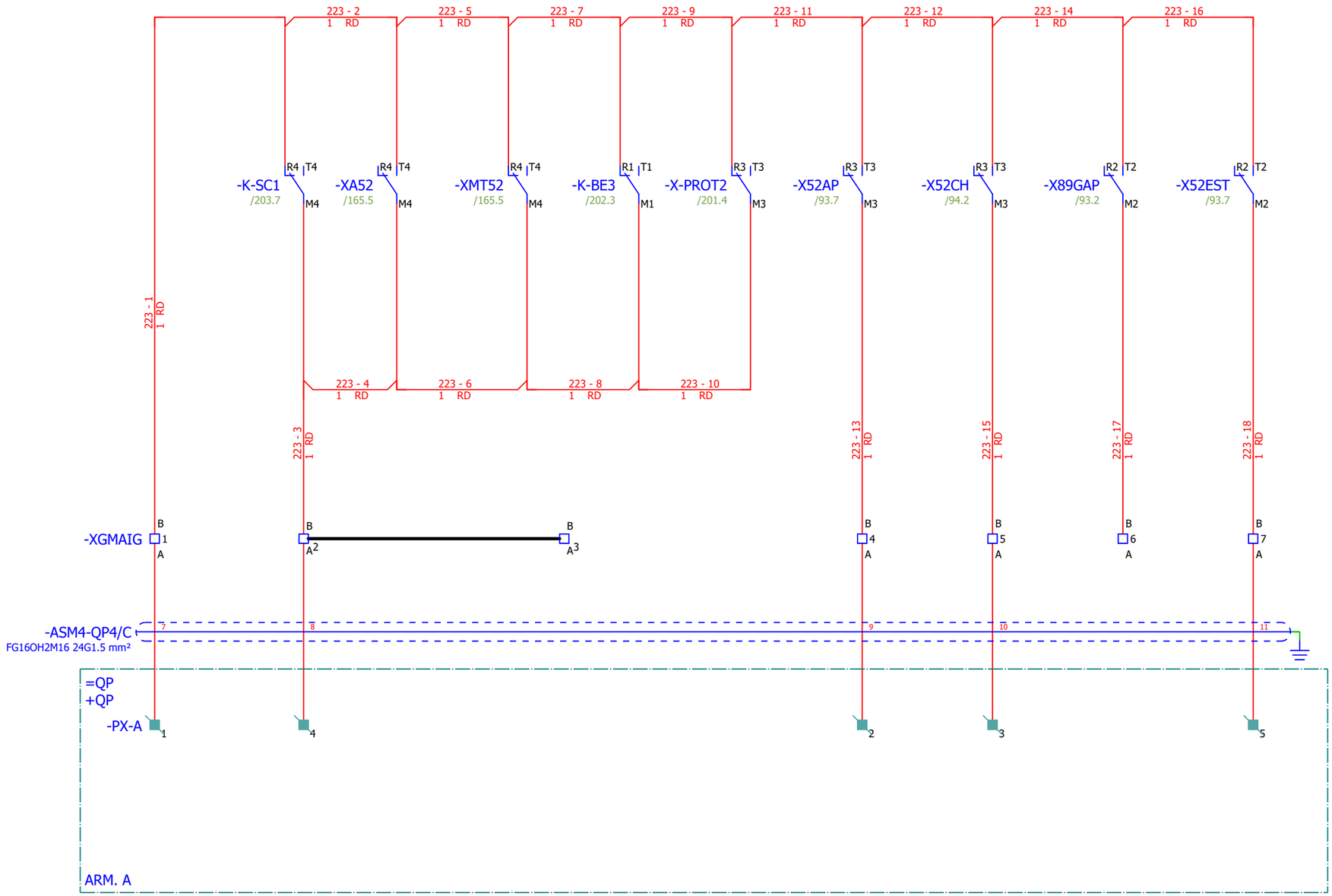

Vertraulich, alle Rechte vorbehalten ISO 16016
Confidential, all rights reserved ISO 16016
No part of this document may be reproduced, stored in a retrieval system, or transmitted , in any form or by any means, without prior permission. All rights reserved in the event of the granting of a patent or the registration of a utility model or design. Offenders will be held liable for the payment of damages.

Rev.	Descrizione Modifiche	Data	Nome
-	FIRST ISSUE	2026/07/06	SJ

S.Massenza gr.3
-
Codeword/Unit

Dis.	S.Jurak	2026/07/06
Con.	T.Trogrlić	2026/07/06
Appr.	P.Kovač	2026/07/06

F
Release note

Hydro Dolomiti energia
VOITH

Armadio Sala Macchine
Titolo CIRCUITI MAIG

Sales Order 32950
Turbina N. 21506-21507
Disegno N.
Foglio 223
Cliente N° 25004-DD-EE-04-06-002
Segue - 224

Confidential, all rights reserved ISO 16016
No part of this document may be reproduced, stored in a retrieval system, or transmitted , in any form or by any means, without prior permission. All rights reserved in the event of the granting of a patent or the registration of a utility model or design. Offenders will be held liable for the payment of damages.
Vertraulich, alle Rechte vorbehalten ISO 16016

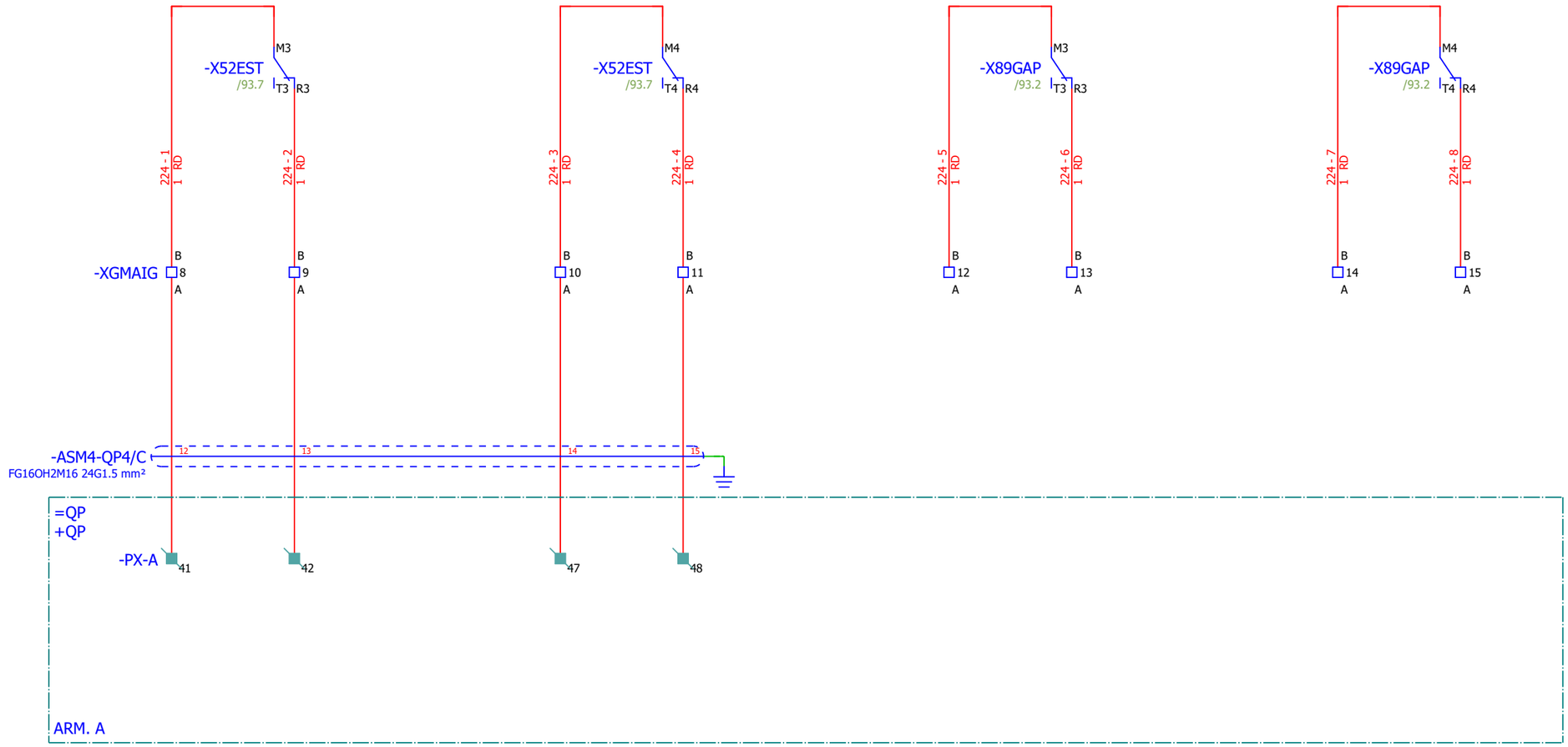

				S.Massenza gr.3	Dis.	S.Jurak	2026/07/06	F	Hydro Dolomiti energia	VOITH	Armadio Sala Macchine	Sales Order 32950	Turbina N. 21506-21507
				-	Con.	T.Trogrlić	2026/07/06				Titolo CIRCUITI MAIG	Disegno N.	Foglio 224
-	FIRST ISSUE	2026/07/06	SJ		Appr.	P.Kovač	2026/07/06	Release note				Cliente N° 25004-DD-EE-04-06-002	Segue - 225
Rev.	Descrizione Modifiche	Data	Nome	Codeword/Unit									

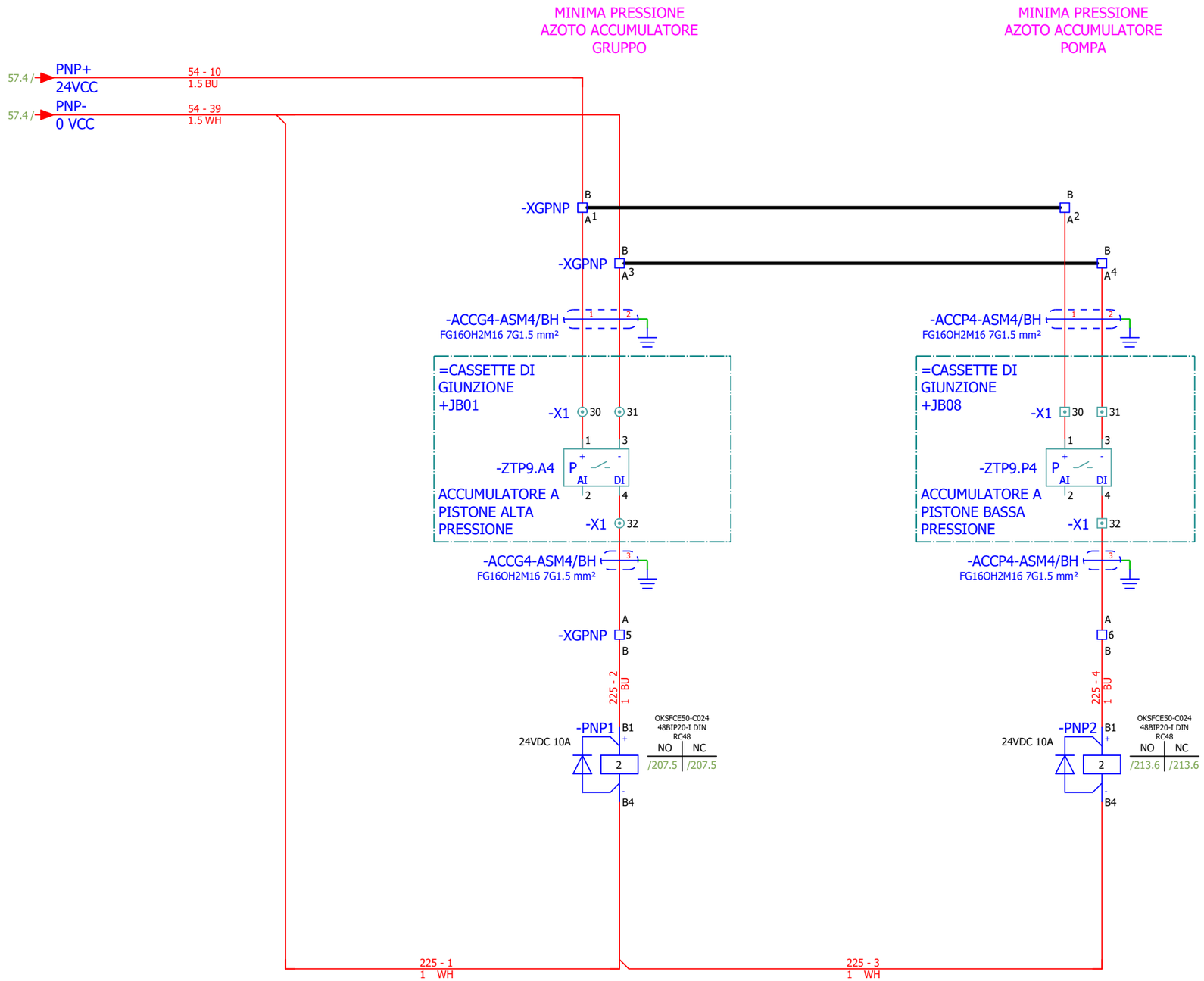

Confidential, all rights reserved ISO 16016
No part of this document may be reproduced, stored in a retrieval system, or transmitted , in any form or by any means, without prior permission. All rights reserved in the event of the granting of a patent or the registration of a utility model or design. Offenders will be held liable for the payment of damages.

Vertraulich, alle Rechte vorbehalten ISO 16016

Rev.	Descrizione Modifiche	Data	Nome
-	FIRST ISSUE	2026/07/06	SJ

S.Massenza gr.3
-
Codeword/Unit

Dis.	S.Jurak	2026/07/06
Con.	T.Trogrlić	2026/07/06
Appr.	P.Kovač	2026/07/06

F
Release note

Hydro Dolomiti energia

VOITH

Armadio Sala Macchine

Titolo
PNP SENSORI NEL SOD

Sales Order 32950

Turbina N. 21506-21507

Disegno N.

Cliente N° 25004-DD-EE-04-06-002

Foglio 225

Segue - 226

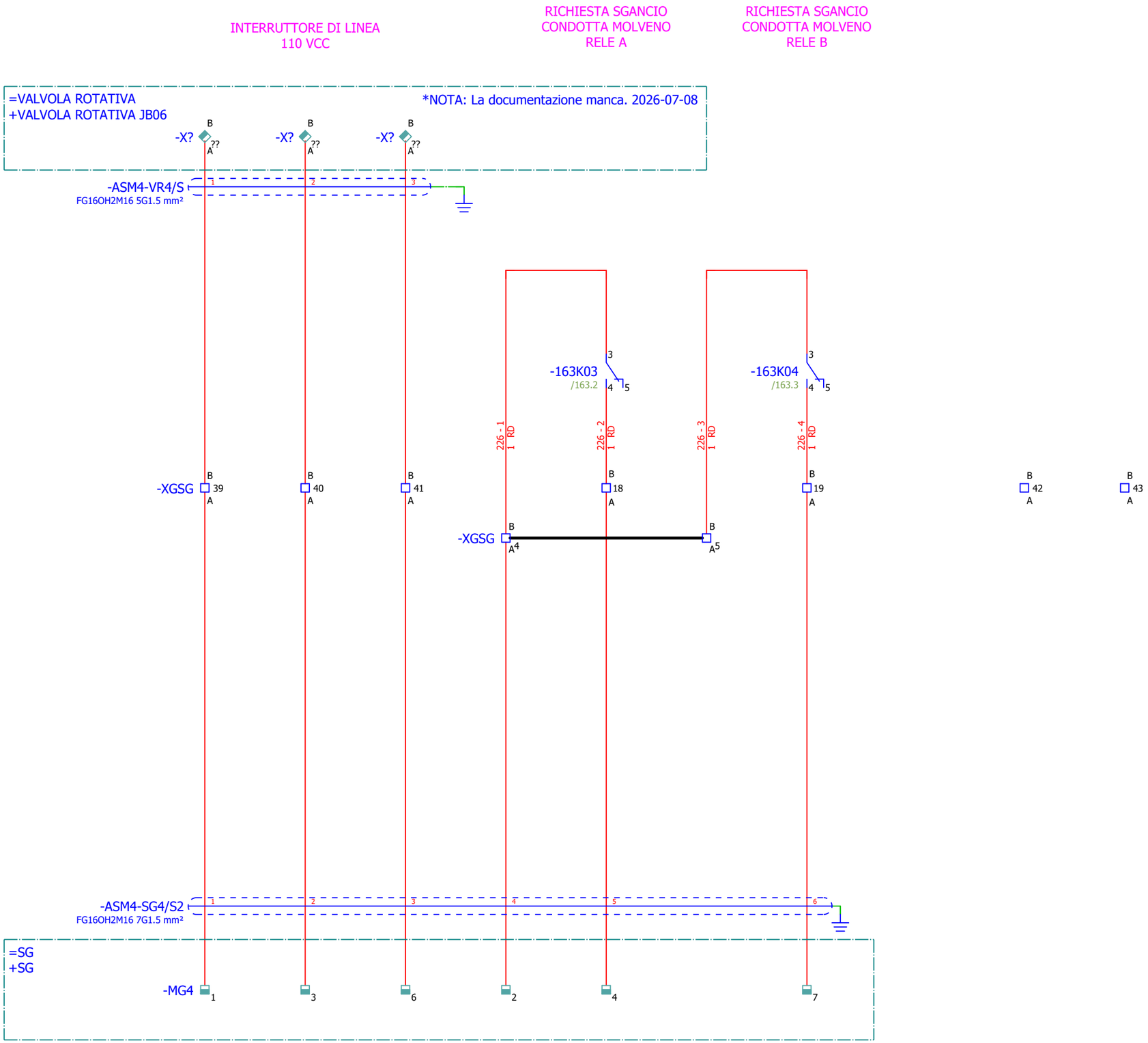

Confidential, all rights reserved ISO 16016
No part of this document may be reproduced, stored in a retrieval system, or transmitted , in any form or by any means, without prior permission. All rights reserved in the event of the granting of a patent or the registration of a utility model or design. Offenders will be held liable for the payment of damages.
Vertraulich, alle Rechte vorbehalten ISO 16016

Rev.	Descrizione Modifiche	Data	Nome
-	FIRST ISSUE	2026/07/06	SJ

S.Massenza gr.3
-
Codeword/Unit

Dis.	S.Jurak	2026/07/06
Con.	T.Trogrlić	2026/07/06
Appr.	P.Kovač	2026/07/06

F
Release note

Hydro Dolomiti energia

VOITH

Armadio Sala Macchine

Titolo SGANCIO TESTA CONDOTTA

Sales Order 32950

Turbina N. 21506-21507

Disegno N.

Cliente N° 25004-DD-EE-04-06-002

Foglio 226

Segue - 251

Confidential, all rights reserved ISO 16016
No part of this document may be reproduced, stored in a retrieval system, or transmitted , in any form or by any means, without prior permission. All rights reserved in the event of the granting of a patent or the registration of a utility model or design. Offenders will be held liable for the payment of damages.
Vertraulich, alle Rechte vorbehalten ISO 16016

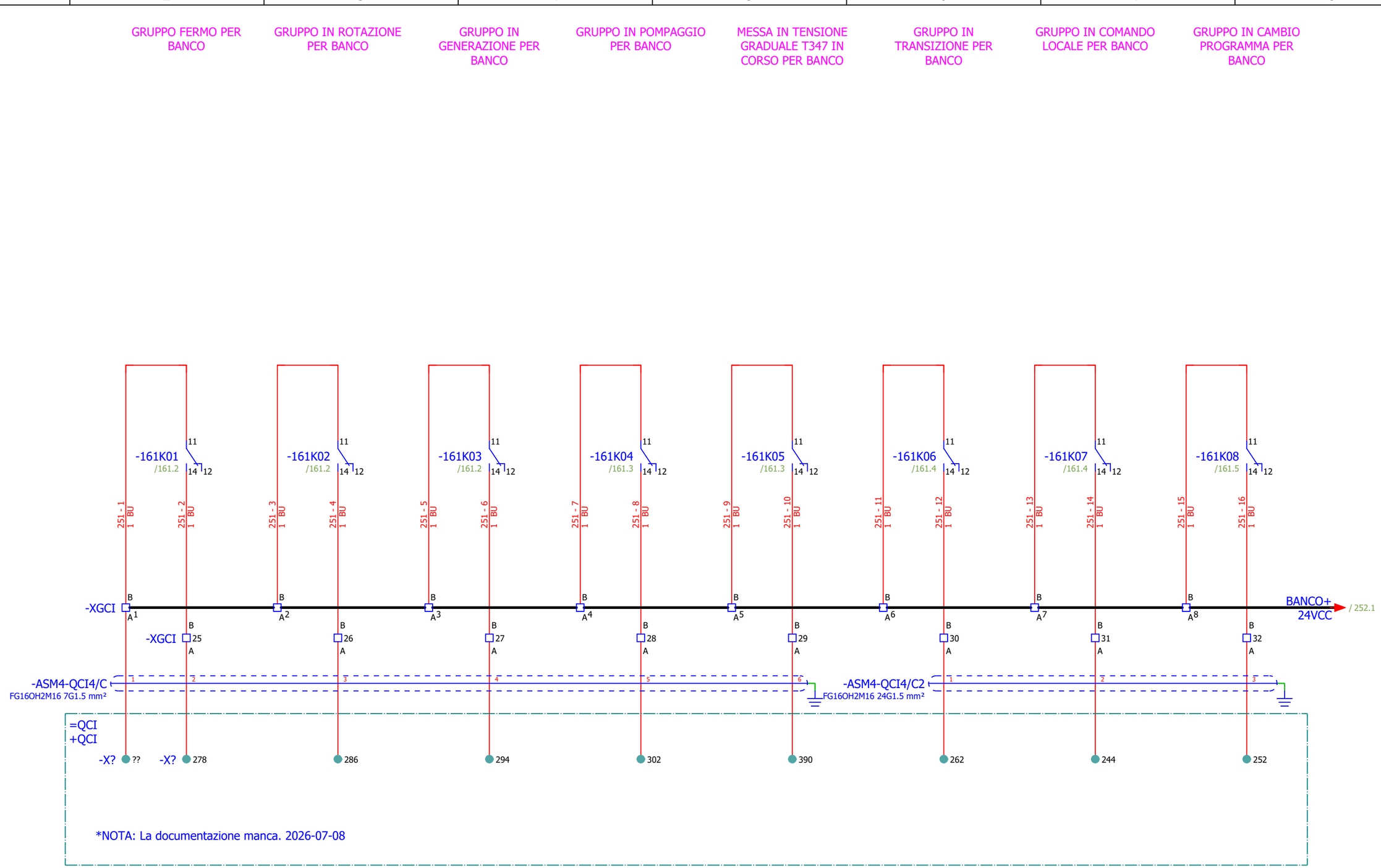

Rev.	Descrizione Modifiche	Data	Nome
-	FIRST ISSUE	2026/07/06	SJ

S.Massenza gr.3
-
Codeword/Unit

Dis.	S.Jurak	2026/07/06
Con.	T.Trogrlić	2026/07/06
Appr.	P.Kovač	2026/07/06

F
Release note

Hydro Dolomiti energia
VOITH

Armadio Sala Macchine
Titolo COMANDO BANCO

Sales Order 32950
Turbina N. 21506-21507
Disegno N.
Foglio 251
Cliente N° 25004-DD-EE-04-06-002
Segue - 252

Confidential, all rights reserved ISO 16016
No part of this document may be reproduced, stored in a retrieval system, or transmitted , in any form or by any means, without prior permission. All rights reserved in the event of the granting of a patent or the registration of a utility model or design. Offenders will be held liable for the payment of damages.
Vertraulich, alle Rechte vorbehalten ISO 16016

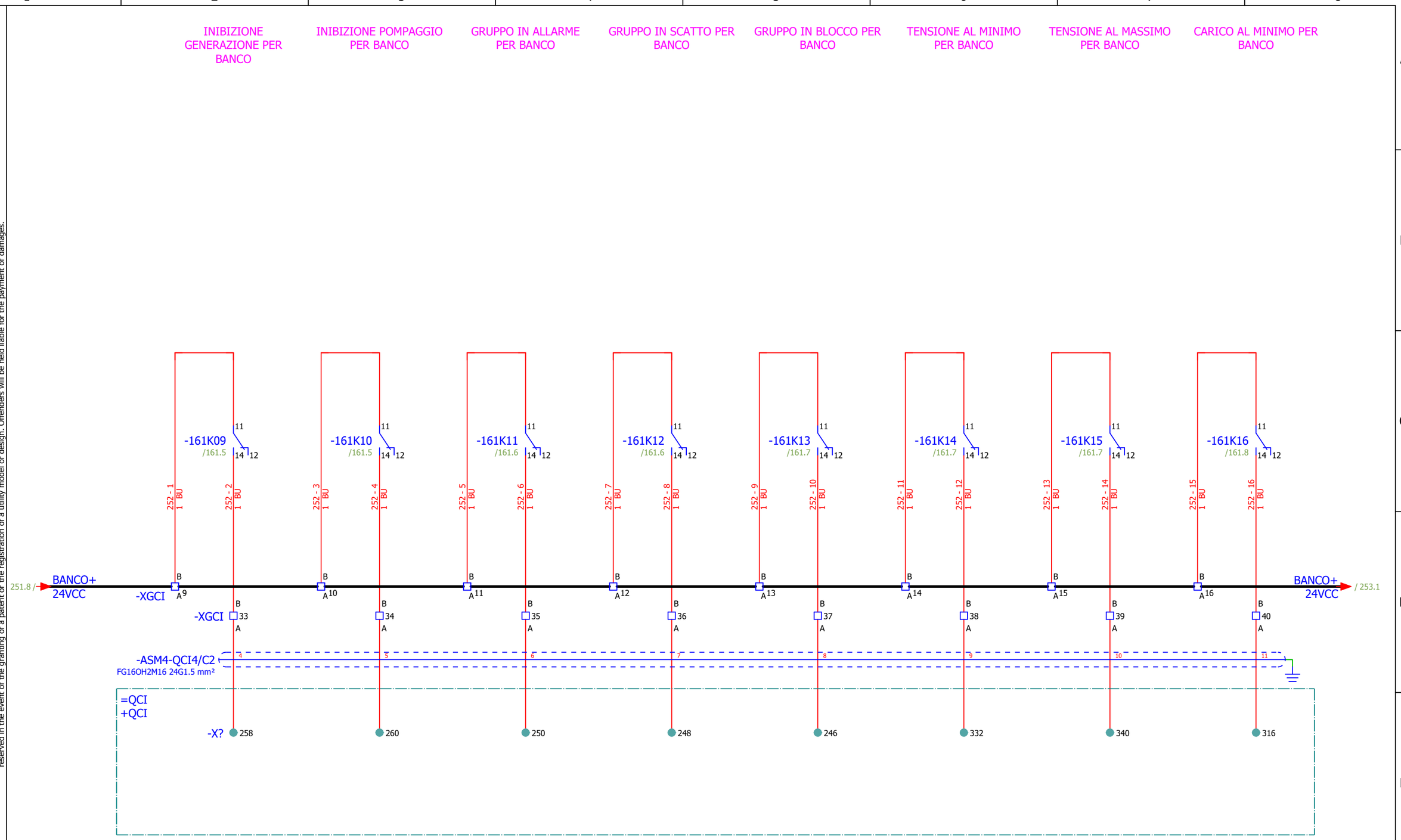

				S.Massenza gr.3	Dis.	S.Jurak	2026/07/06	F	Hydro Dolomiti energia	VOITH	Armadio Sala Macchine	Sales Order 32950	Turbina N. 21506-21507
				-	Con.	T.Trogrlić	2026/07/06				Titolo COMANDO BANCO	Disegno N.	Foglio 252
-	FIRST ISSUE	2026/07/06	SJ		Appr.	P.Kovač	2026/07/06	Release note				Cliente N° 25004-DD-EE-04-06-002	Segue - 253
Rev.	Descrizione Modifiche	Data	Nome	Codeword/Unit									

Confidential, all rights reserved ISO 16016
No part of this document may be reproduced, stored in a retrieval system, or transmitted , in any form or by any means, without prior permission. All rights reserved in the event of the granting of a patent or the registration of a utility model or design. Offenders will be held liable for the payment of damages.
Vertraulich, alle Rechte vorbehalten ISO 16016

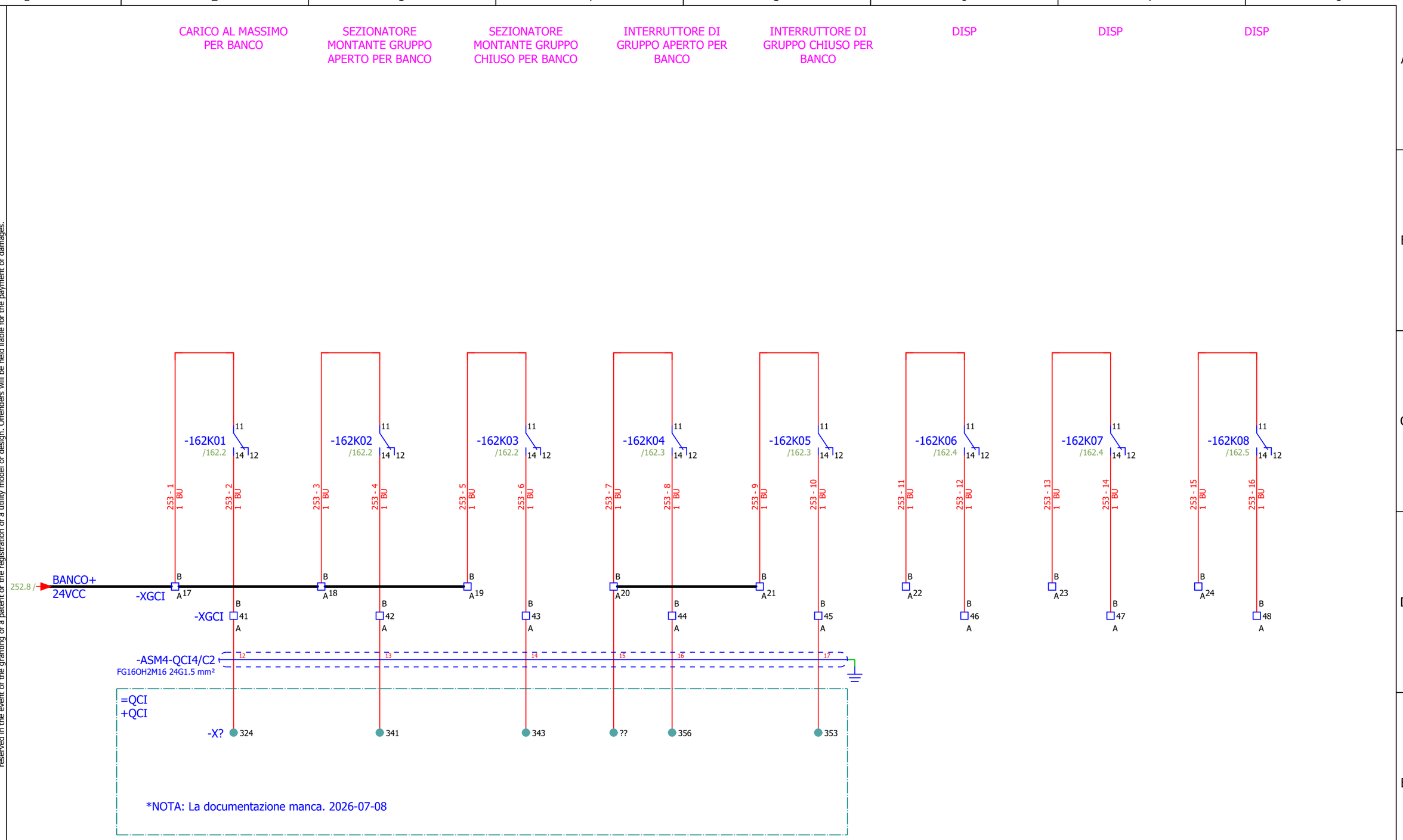

Rev.	Descrizione Modifiche	Data	Nome
-	FIRST ISSUE	2026/07/06	SJ

Codeword/Unit: S.Massenza gr.3 -

Dis.	S.Jurak	2026/07/06
Con.	T.Trogrlić	2026/07/06
Appr.	P.Kovač	2026/07/06

F Release note

Hydro Dolomiti energia

VOITH

Armadio Sala Macchine

Titolo: COMANDO BANCO

Sales Order 32950

Turbina N. 21506-21507

Disegno N.

Cliente N° 25004-DD-EE-04-06-002

Foglio 253

Segue - 254

Confidential, all rights reserved ISO 16016
No part of this document may be reproduced, stored in a retrieval system, or transmitted , in any form or by any means, without prior permission. All rights reserved in the event of the granting of a patent or the registration of a utility model or design. Offenders will be held liable for the payment of damages.
Vertraulich, alle Rechte vorbehalten ISO 16016

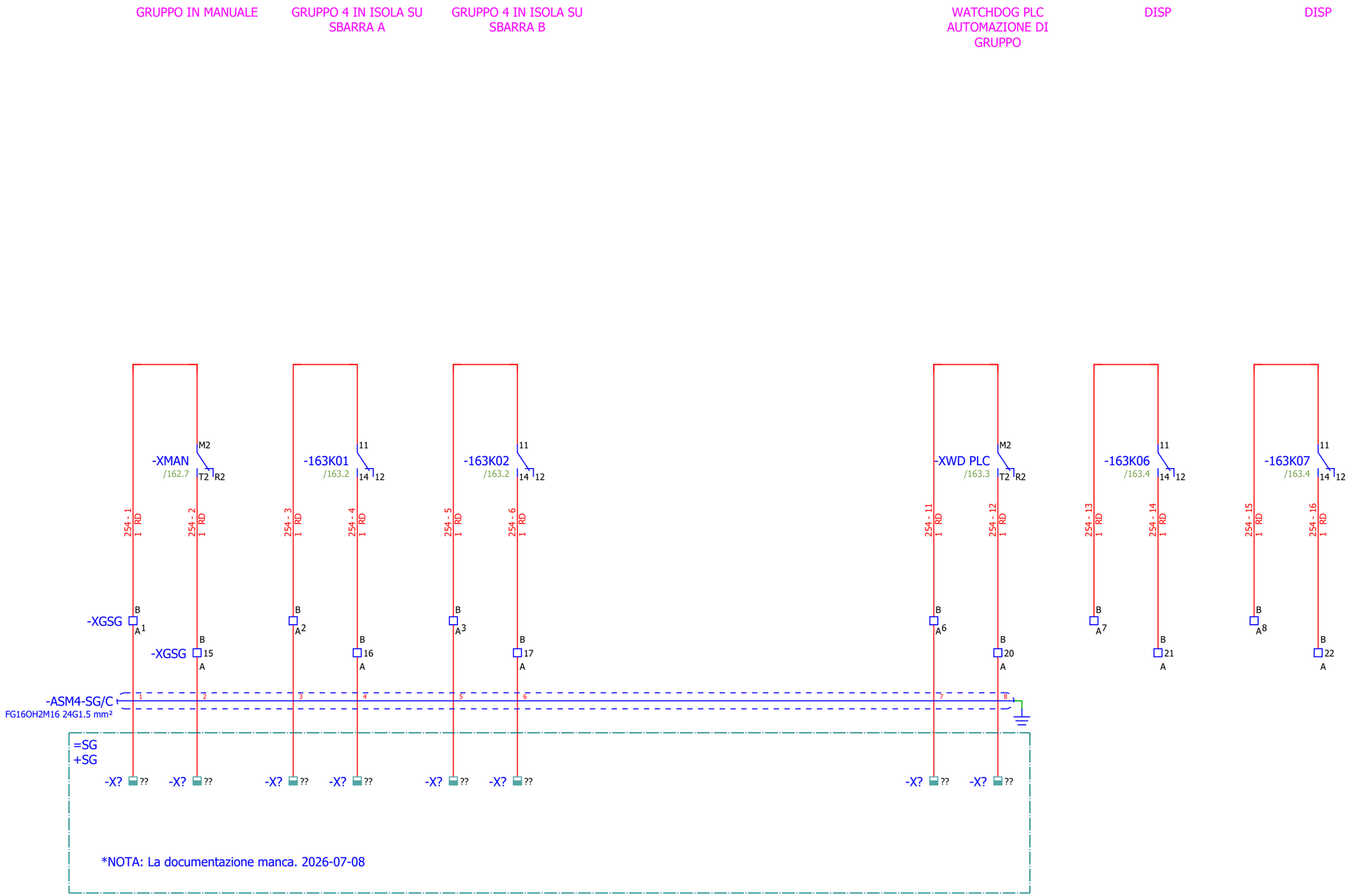

Rev.	Descrizione Modifiche	Data	Nome
-	FIRST ISSUE	2026/07/06	SJ

S.Massenza gr.3
-
Codeword/Unit

Dis.	S.Jurak	2026/07/06
Con.	T.Trogrlić	2026/07/06
Appr.	P.Kovač	2026/07/06

F
Release note

Hydro Dolomiti energia
VOITH

Armadio Sala Macchine
Titolo COMANDO SG

Sales Order 32950
Turbina N. 21506-21507
Disegno N.
Foglio 254
Cliente N° 25004-DD-EE-04-06-002
Segue - 255

Confidential, all rights reserved ISO 16016
No part of this document may be reproduced, stored in a retrieval system, or transmitted , in any form or by any means, without prior permission. All rights reserved in the event of the granting of a patent or the registration of a utility model or design. Offenders will be held liable for the payment of damages.
Vertraulich, alle Rechte vorbehalten ISO 16016

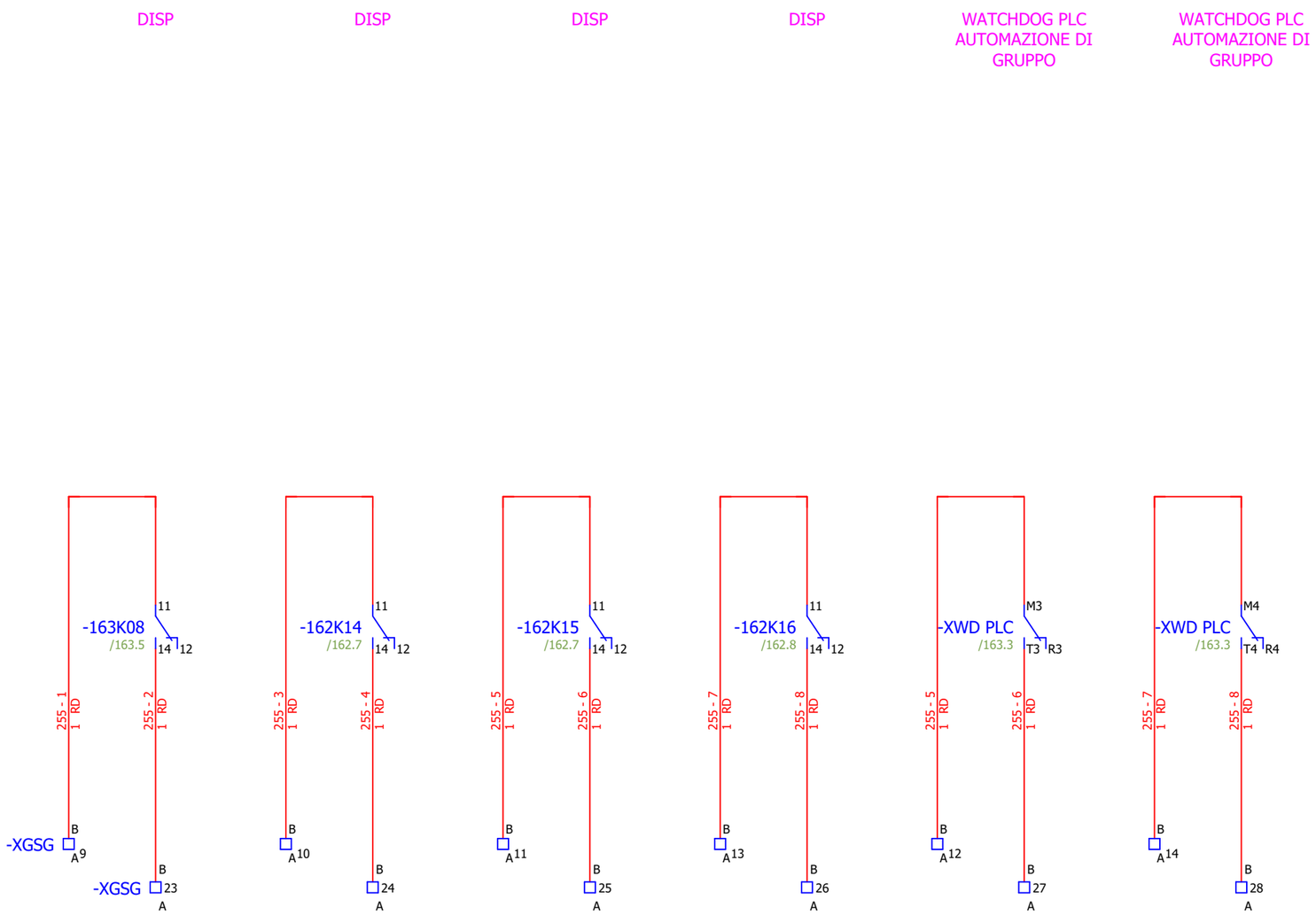

Rev.	Descrizione Modifiche	Data	Nome
-	FIRST ISSUE	2026/07/06	SJ

Codeword/Unit: S.Massenza gr.3 -

Dis.	S.Jurak	2026/07/06
Con.	T.Trogrlić	2026/07/06
Appr.	P.Kovač	2026/07/06

F — Release note

Hydro Dolomiti energia

VOITH

Armadio Sala Macchine

Titolo: COMANDO SG

Sales Order: 32950

Turbina N.: 21506-21507

Disegno N.:

Cliente N°: 25004-DD-EE-04-06-002

Foglio: 255

Segue: - 256

Vertraulich, alle Rechte vorbehalten ISO 16016
Confidential, all rights reserved ISO 16016
No part of this document may be reproduced, stored in a retrieval system, or transmitted , in any form or by any means, without prior permission. All rights reserved in the event of the granting of a patent or the registration of a utility model or design. Offenders will be held liable for the payment of damages.

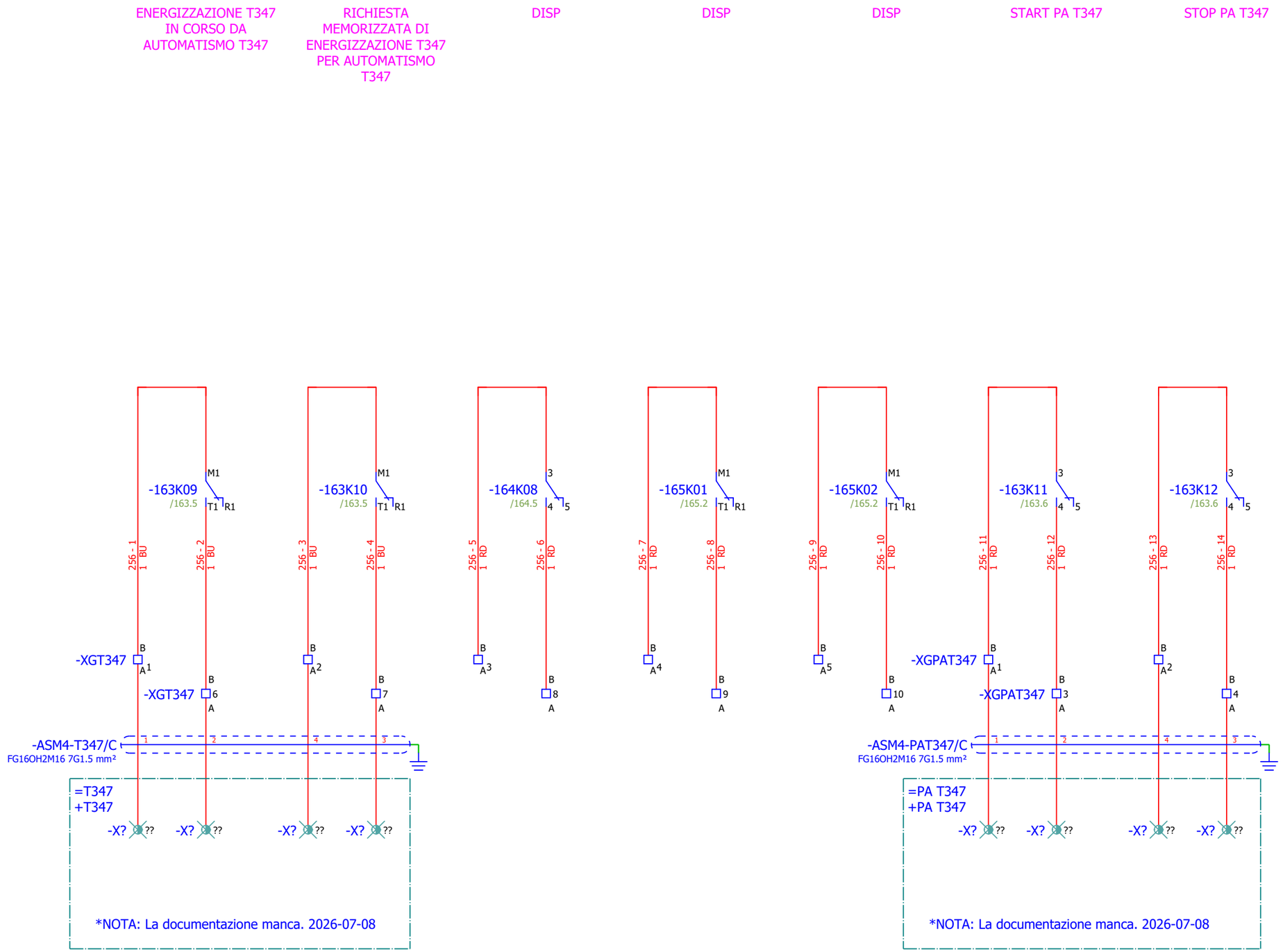

Rev.	Descrizione Modifiche	Data	Nome
-	FIRST ISSUE	2026/07/06	SJ

S.Massenza gr.3
-
Codeword/Unit

Dis.	S.Jurak	2026/07/06
Con.	T.Trogrlić	2026/07/06
Appr.	P.Kovač	2026/07/06

F
Release note

Hydro Dolomiti energia
VOITH

Armadio Sala Macchine
Titolo COMANDO T347

Sales Order 32950
Turbina N. 21506-21507
Disegno N.
Foglio 256
Cliente N° 25004-DD-EE-04-06-002
Segue - 257

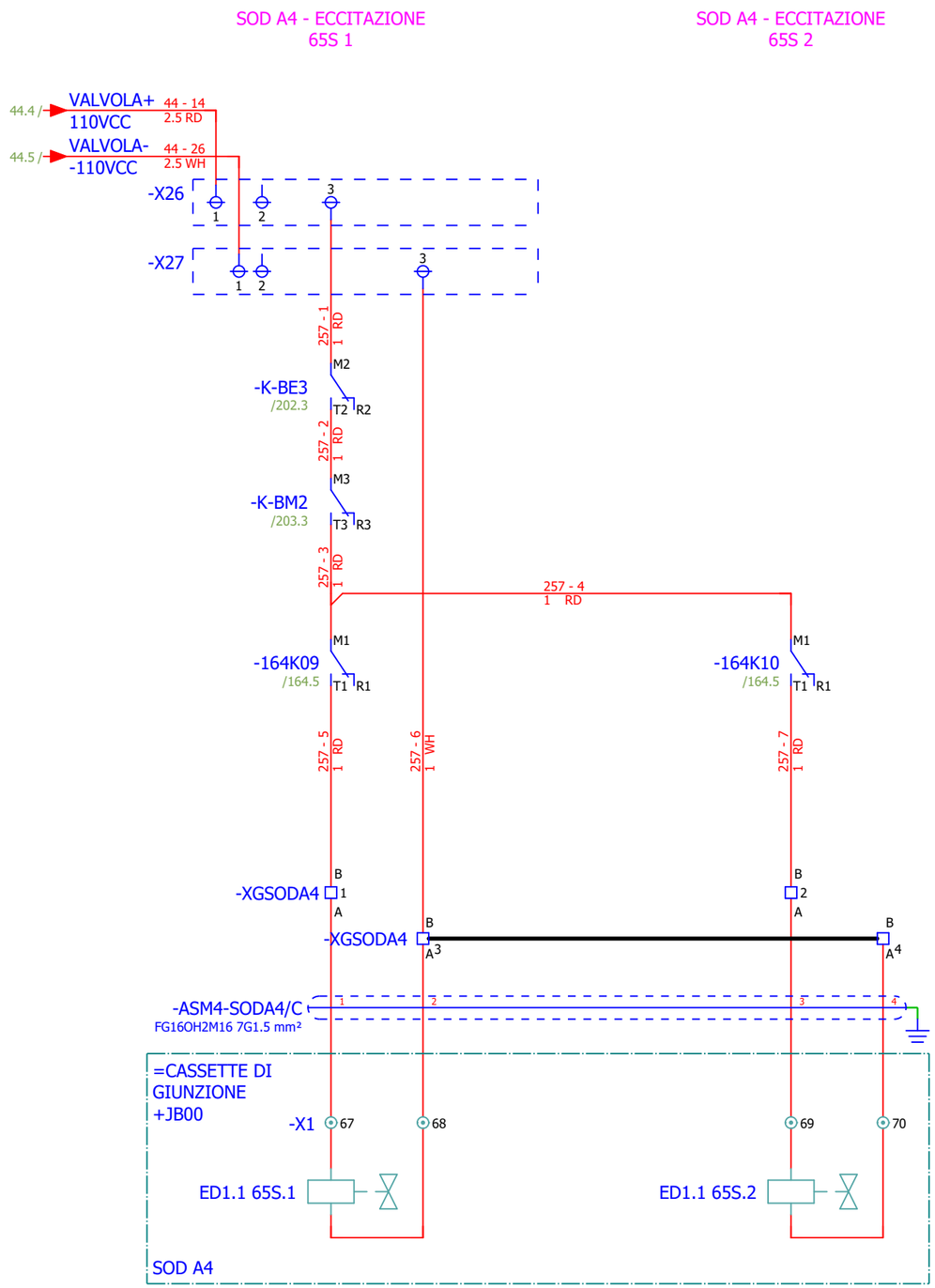

Confidential, all rights reserved ISO 16016
No part of this document may be reproduced, stored in a retrieval system, or transmitted , in any form or by any means, without prior permission. All rights reserved in the event of the granting of a patent or the registration of a utility model or design. Offenders will be held liable for the payment of damages.
Vertraulich, alle Rechte vorbehalten ISO 16016

Rev.	Descrizione Modifiche	Data	Nome
-	FIRST ISSUE	2026/07/06	SJ

S.Massenza gr.3
-
Codeword/Unit

Dis.	S.Jurak	2026/07/06
Con.	T.Trogrlić	2026/07/06
Appr.	P.Kovač	2026/07/06

F
Release note

Hydro Dolomiti energia

VOITH

Armadio Sala Macchine

Titolo COMANDO SOD A4

Sales Order 32950

Turbina N. 21506-21507

Disegno N.

Cliente N° 25004-DD-EE-04-06-002

Foglio 257

Segue - 258

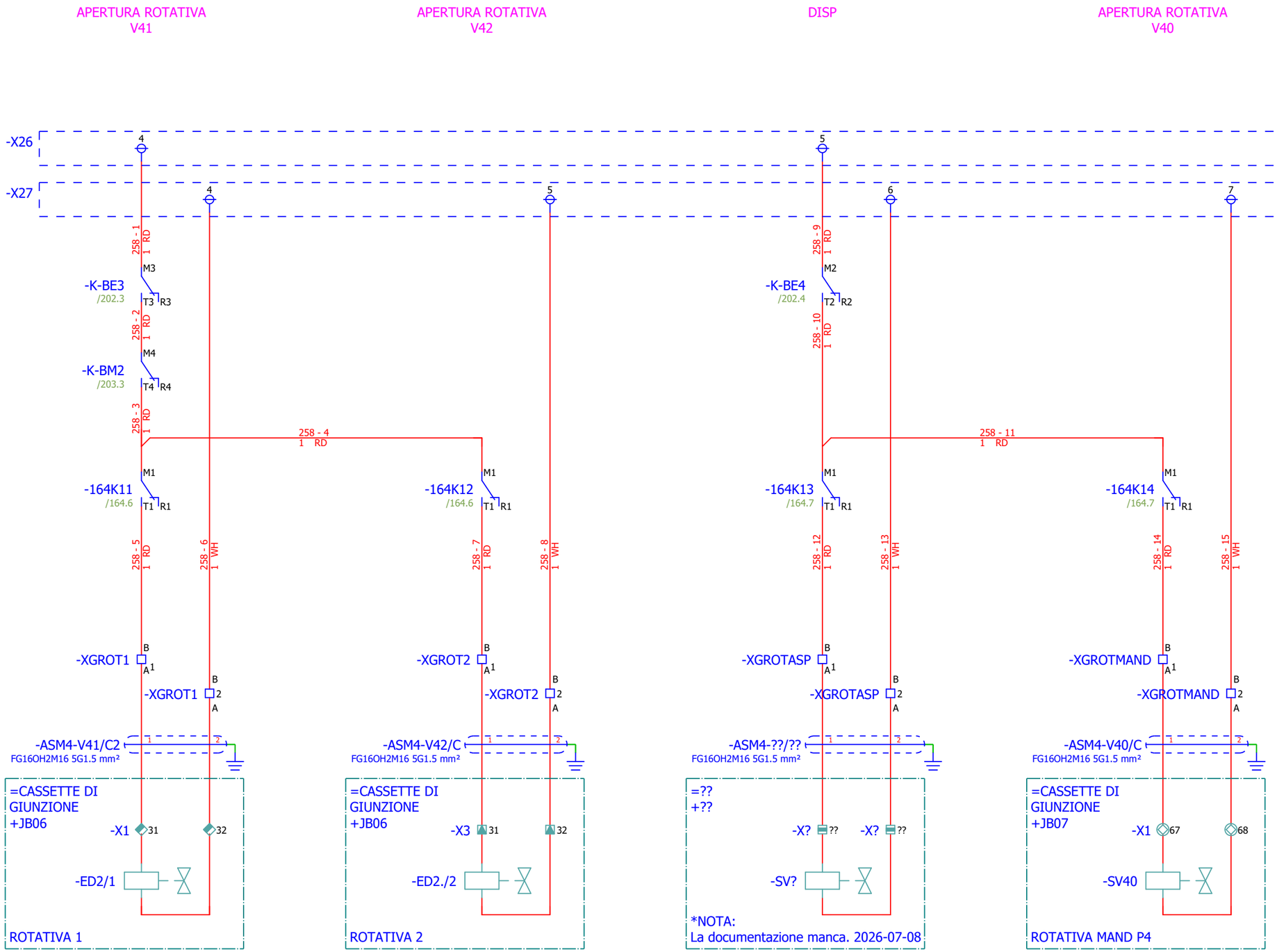

Vertraulich, alle Rechte vorbehalten ISO 16016
Confidential, all rights reserved ISO 16016
No part of this document may be reproduced, stored in a retrieval system, or transmitted , in any form or by any means, without prior permission. All rights reserved in the event of the granting of a patent or the registration of a utility model or design. Offenders will be held liable for the payment of damages.

Rev.	Descrizione Modifiche	Data	Nome
-	FIRST ISSUE	2026/07/06	SJ

S.Massenza gr.3
-
Codeword/Unit

Dis.	S.Jurak	2026/07/06
Con.	T.Trogrlić	2026/07/06
Appr.	P.Kovač	2026/07/06

F
Release note

Hydro Dolomiti energia

VOITH

Armadio Sala Macchine

Titolo COMANDO ROTATIVA

Sales Order 32950

Turbina N. 21506-21507

Disegno N.

Foglio 258

Cliente N° 25004-DD-EE-04-06-002

Segue - 259

Confidential, all rights reserved ISO 16016
No part of this document may be reproduced, stored in a retrieval system, or transmitted , in any form or by any means, without prior permission. All rights reserved in the event of the granting of a patent or the registration of a utility model or design. Offenders will be held liable for the payment of damages.
Vertraulich, alle Rechte vorbehalten ISO 16016

APERTURA VALVOLA DI RITEGNO

DISP

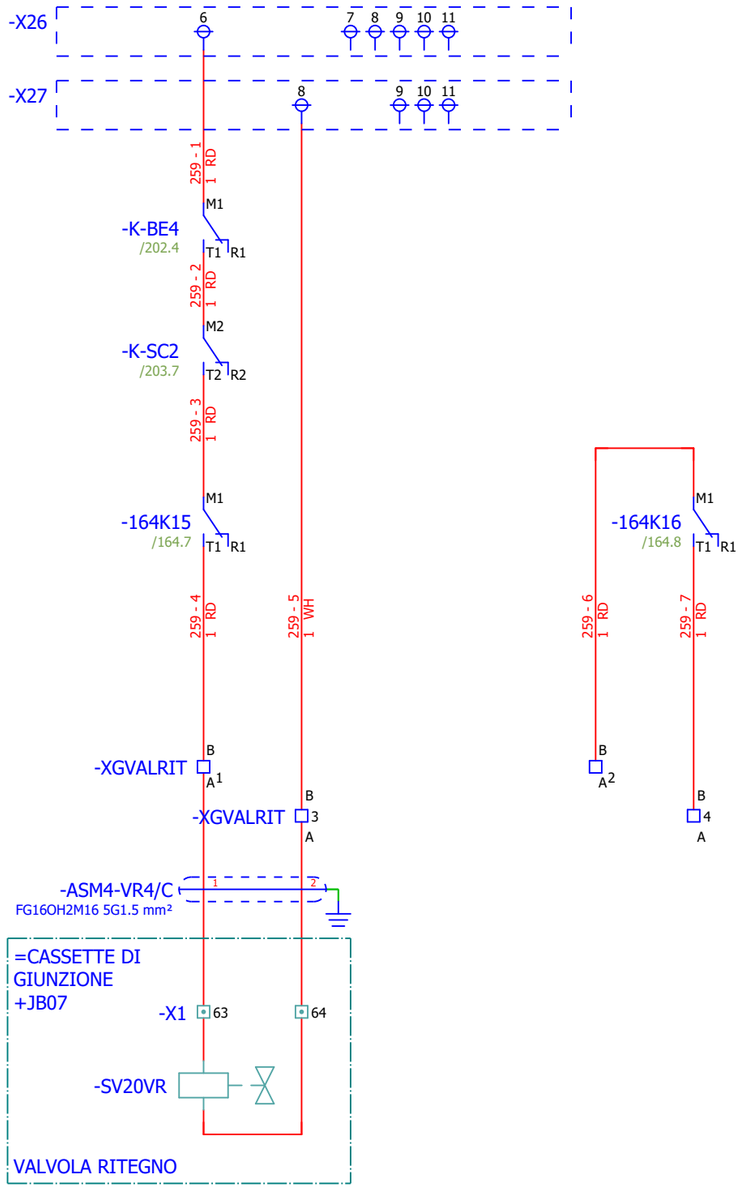

				S.Massenza gr.3	Dis.	S.Jurak	2026/07/06	F	Hydro Dolomiti energia	VOITH	Armadio Sala Macchine	Sales Order 32950	Turbina N. 21506-21507
				-	Con.	T.Trogrlić	2026/07/06				Titolo COMANDO VALVOLA RITEGNO	Disegno N.	Foglio 259
-	FIRST ISSUE	2026/07/06	SJ		Appr.	P.Kovač	2026/07/06					Cliente N° 25004-DD-EE-04-06-002	Segue - 260
Rev.	Descrizione Modifiche	Data	Nome	Codeword/Unit				Release note					

Confidential, all rights reserved ISO 16016
No part of this document may be reproduced, stored in a retrieval system, or transmitted , in any form or by any means, without prior permission. All rights reserved in the event of the granting of a patent or the registration of a utility model or design. Offenders will be held liable for the payment of damages.
Vertraulich, alle Rechte vorbehalten ISO 16016

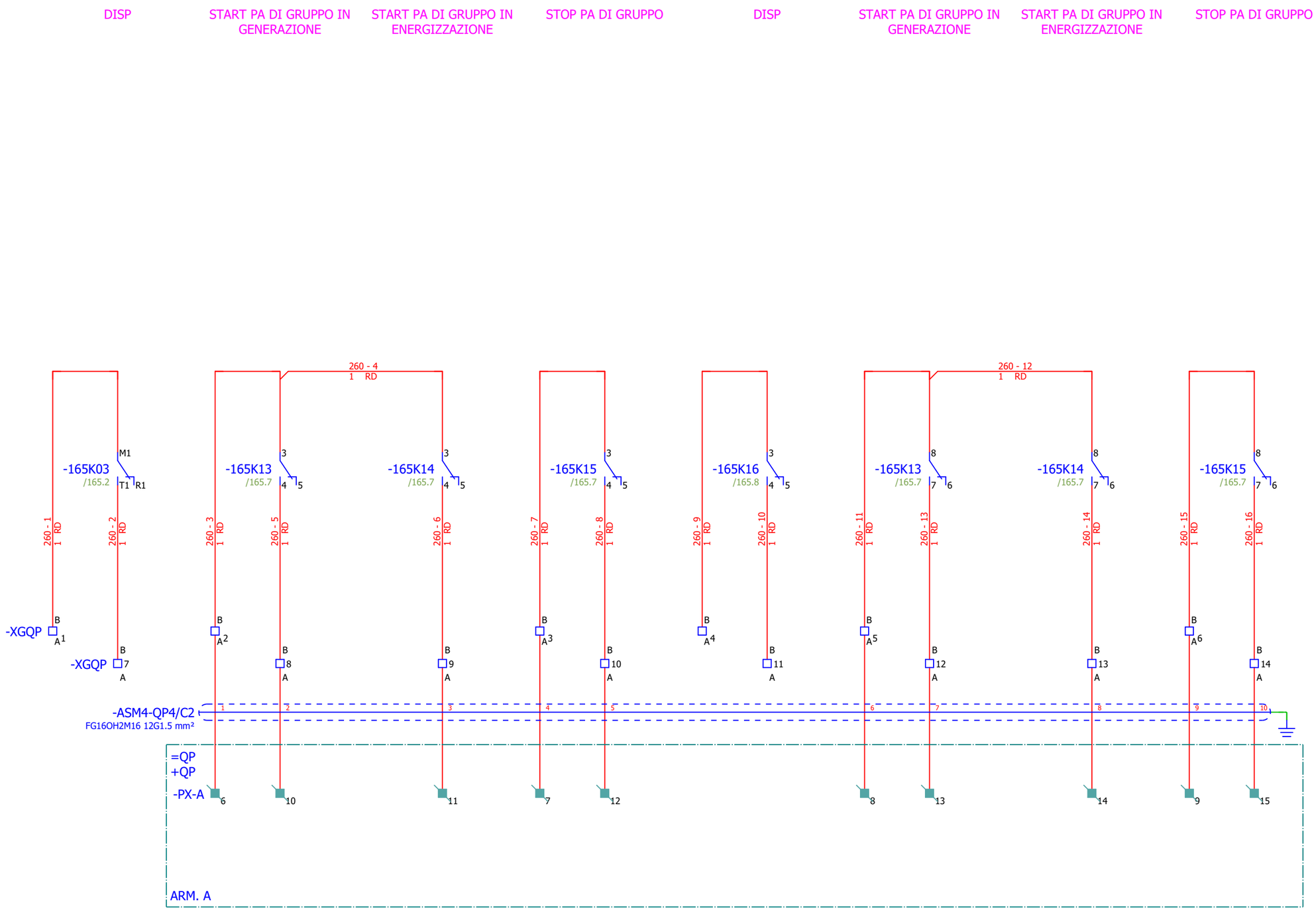

Rev.	Descrizione Modifiche	Data	Nome
-	FIRST ISSUE	2026/07/06	SJ

S.Massenza gr.3
-
Codeword/Unit

Dis.	S.Jurak	2026/07/06
Con.	T.Trogrlić	2026/07/06
Appr.	P.Kovač	2026/07/06

F
Release note

Hydro Dolomiti energia

VOITH

Armadio Sala Macchine

Titolo COMANDO QP

Sales Order 32950

Turbina N. 21506-21507

Disegno N.

Cliente N° 25004-DD-EE-04-06-002

Foglio 260

Segue - 261

Confidential, all rights reserved ISO 16016
No part of this document may be reproduced, stored in a retrieval system, or transmitted , in any form or by any means, without prior permission. All rights reserved in the event of the granting of a patent or the registration of a utility model or design. Offenders will be held liable for the payment of damages.
Vertraulich, alle Rechte vorbehalten ISO 16016

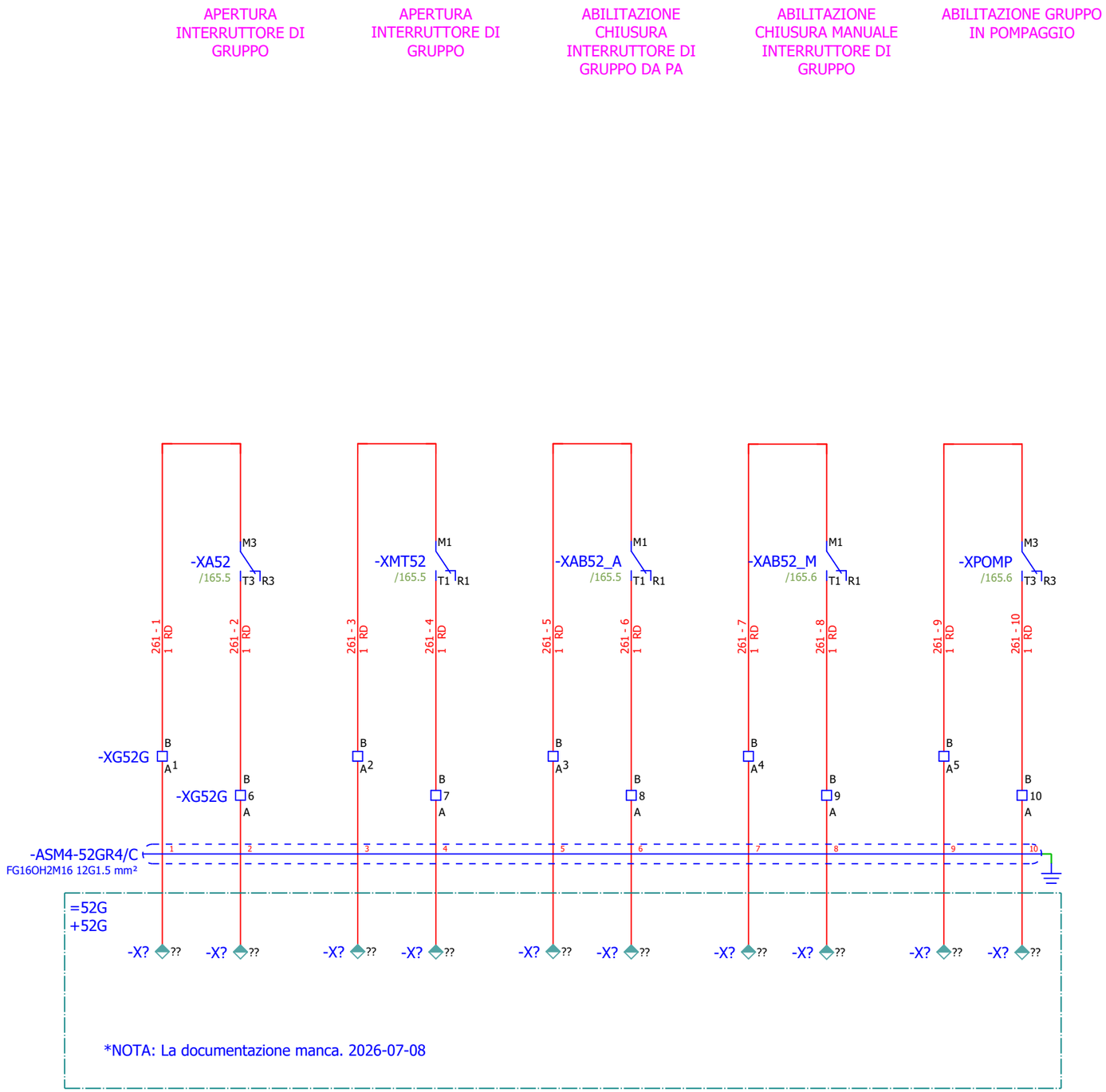

Rev.	Descrizione Modifiche	Data	Nome
-	FIRST ISSUE	2026/07/06	SJ

S.Massenza gr.3
-
Codeword/Unit

Dis.	S.Jurak	2026/07/06
Con.	T.Trogrlić	2026/07/06
Appr.	P.Kovač	2026/07/06

F
Release note

Hydro Dolomiti energia

VOITH

Armadio Sala Macchine

Titolo COMANDO 52GR

Sales Order 32950

Turbina N. 21506-21507

Disegno N.

Foglio 261

Cliente N° 25004-DD-EE-04-06-002

Segue - 262

Confidential, all rights reserved ISO 16016
No part of this document may be reproduced, stored in a retrieval system, or transmitted , in any form or by any means, without prior permission. All rights reserved in the event of the granting of a patent or the registration of a utility model or design. Offenders will be held liable for the payment of damages.
Vertraulich, alle Rechte vorbehalten ISO 16016

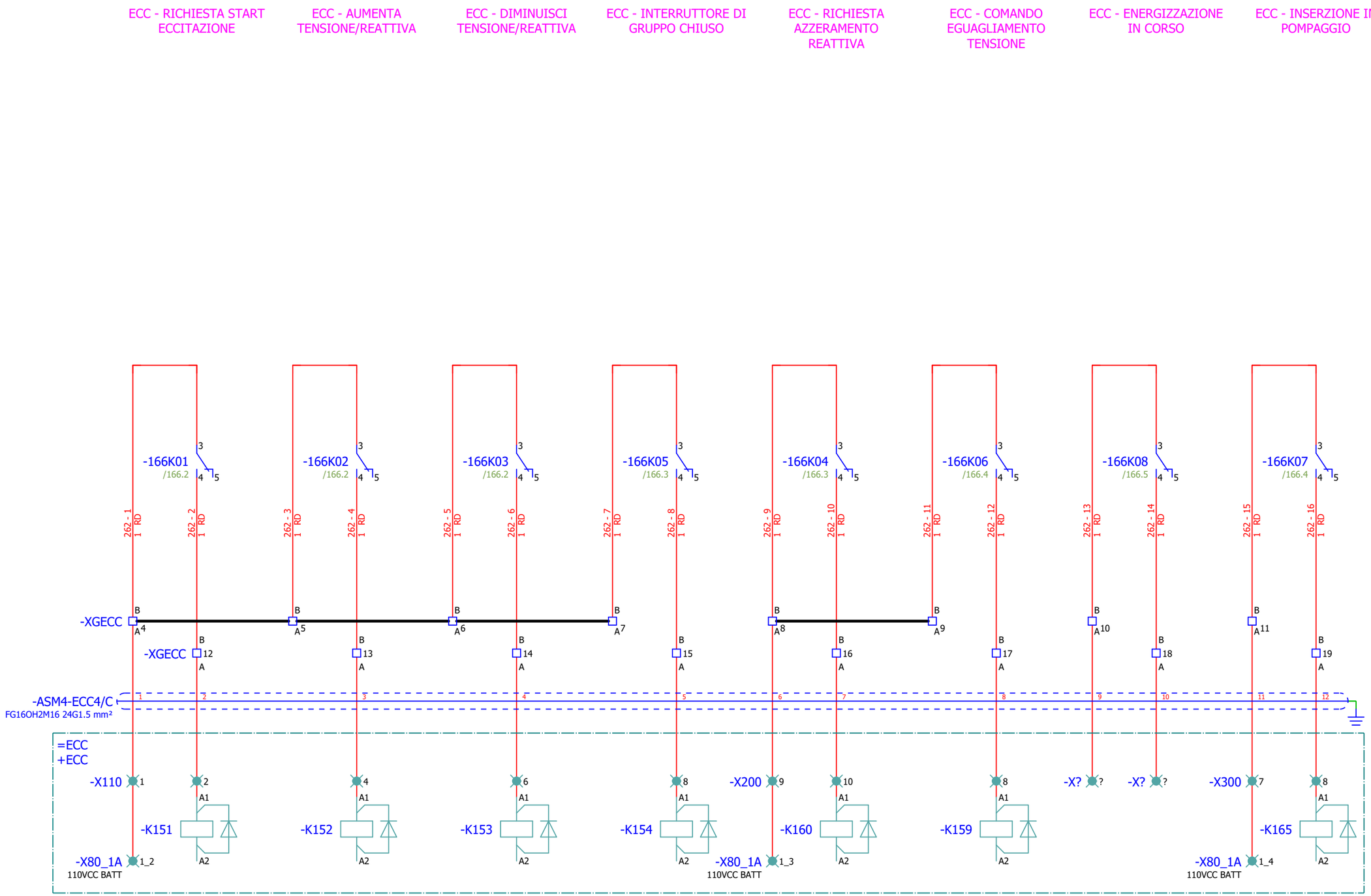

				S.Massenza gr.3	Dis.	S.Jurak	2026/07/06	F	Hydro Dolomiti energia	VOITH	Armadio Sala Macchine	Sales Order 32950	Turbina N. 21506-21507	
				-	Con.	T.Trogrlić	2026/07/06				Titolo COMANDO ECC	Disegno N.		Foglio 262
-	FIRST ISSUE	2026/07/06	SJ		Appr.	P.Kovač	2026/07/06	Release note				Cliente N° 25004-DD-EE-04-06-002		Segue - 263
Rev.	Descrizione Modifiche	Data	Nome	Codeword/Unit										

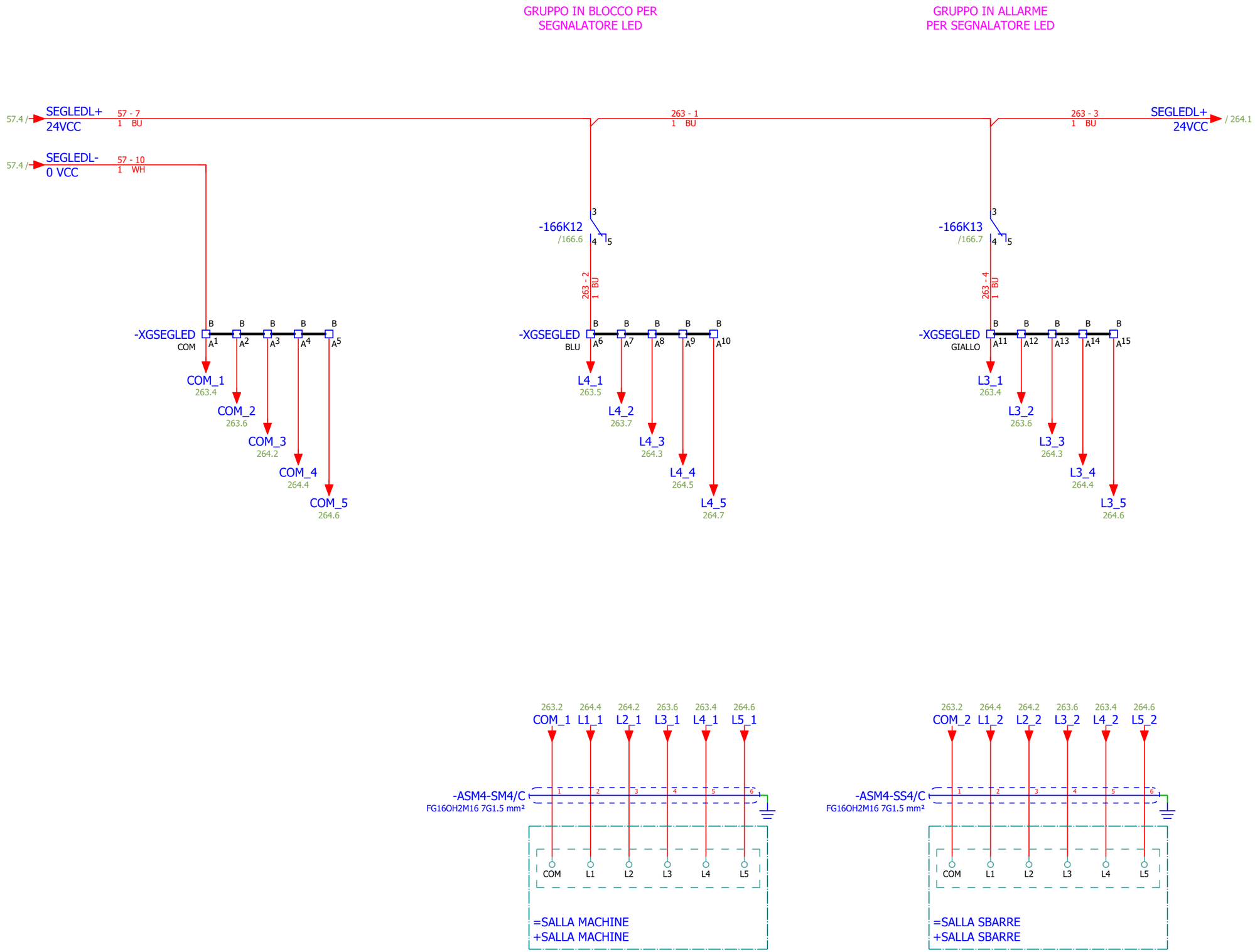

Vertraulich, alle Rechte vorbehalten ISO 16016
Confidential, all rights reserved ISO 16016
No part of this document may be reproduced, stored in a retrieval system, or transmitted , in any form or by any means, without prior permission. All rights reserved in the event of the granting of a patent or the registration of a utility model or design. Offenders will be held liable for the payment of damages.

Rev.	Descrizione Modifiche	Data	Nome
-	FIRST ISSUE	2026/07/06	SJ

S.Massenza gr.3
-
Codeword/Unit

Dis.	S.Jurak	2026/07/06
Con.	T.Trogrlić	2026/07/06
Appr.	P.Kovač	2026/07/06

F
Release note

Hydro Dolomiti energia

VOITH

Armadio Sala Macchine

Titolo COMANDO SEGNALATORE LED

Sales Order 32950

Turbina N. 21506-21507

Disegno N.

Cliente N° 25004-DD-EE-04-06-002

Foglio 263

Segue - 264

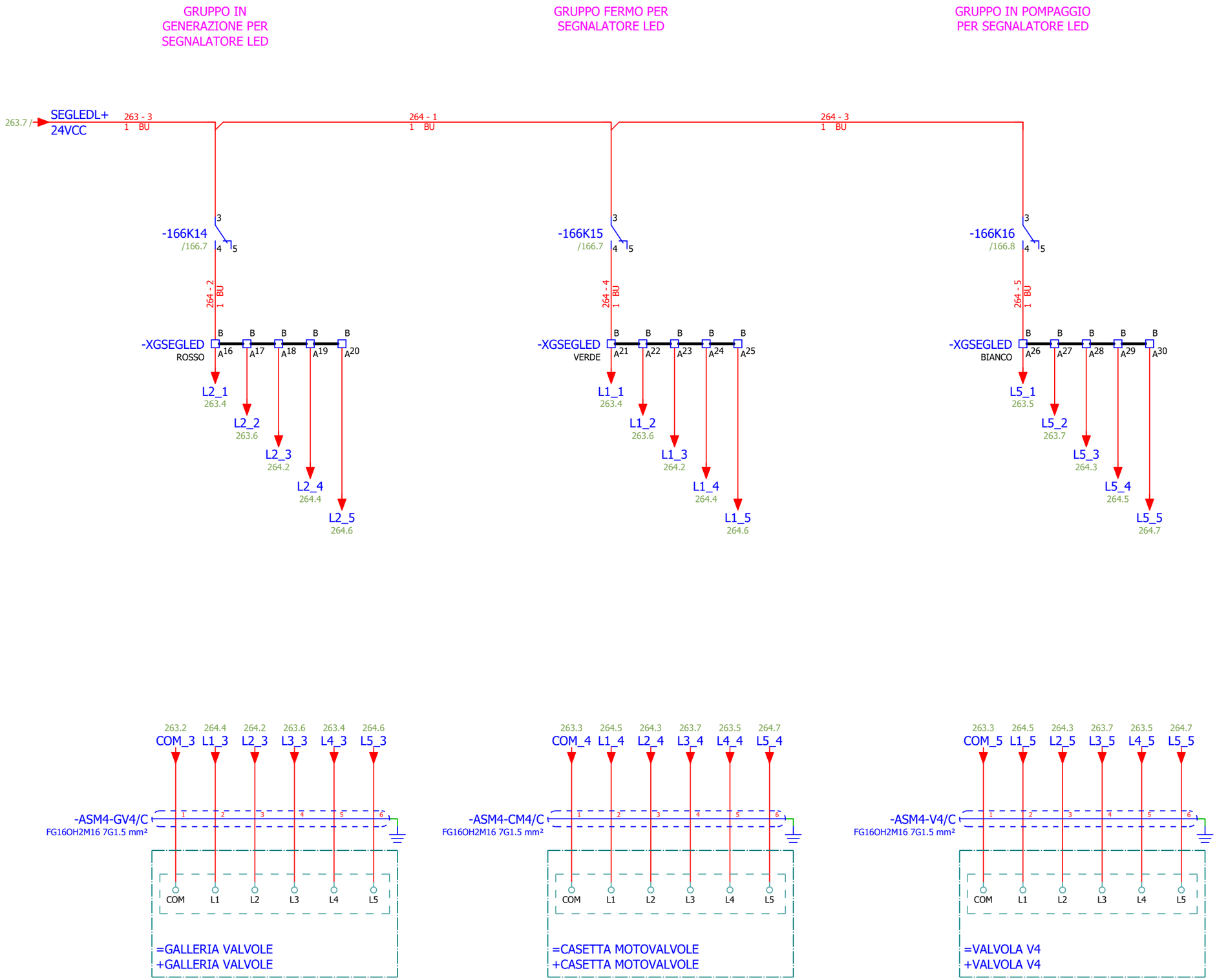

Confidential, all rights reserved ISO 16016
No part of this document may be reproduced, stored in a retrieval system, or transmitted , in any form or by any means, without prior permission. All rights reserved in the event of the granting of a patent or the registration of a utility model or design. Offenders will be held liable for the payment of damages.
Vertraulich, alle Rechte vorbehalten ISO 16016

Rev.	Descrizione Modifiche	Data	Nome
-	FIRST ISSUE	2026/07/06	SJ

S.Massenza gr.3
-
Codeword/Unit

Dis.	S.Jurak	2026/07/06
Con.	T.Trogrlić	2026/07/06
Appr.	P.Kovač	2026/07/06

F
Release note

Hydro Dolomiti energia

VOITH

Armadio Sala Macchine

Titolo COMANDO SEGNALATORE LED

Sales Order 32950

Turbina N. 21506-21507

Disegno N.

Cliente N° 25004-DD-EE-04-06-002

Foglio 264

Segue - 265

Confidential, all rights reserved ISO 16016
No part of this document may be reproduced, stored in a retrieval system, or transmitted , in any form or by any means, without prior permission. All rights reserved in the event of the granting of a patent or the registration of a utility model or design. Offenders will be held liable for the payment of damages.
Vertraulich, alle Rechte vorbehalten ISO 16016

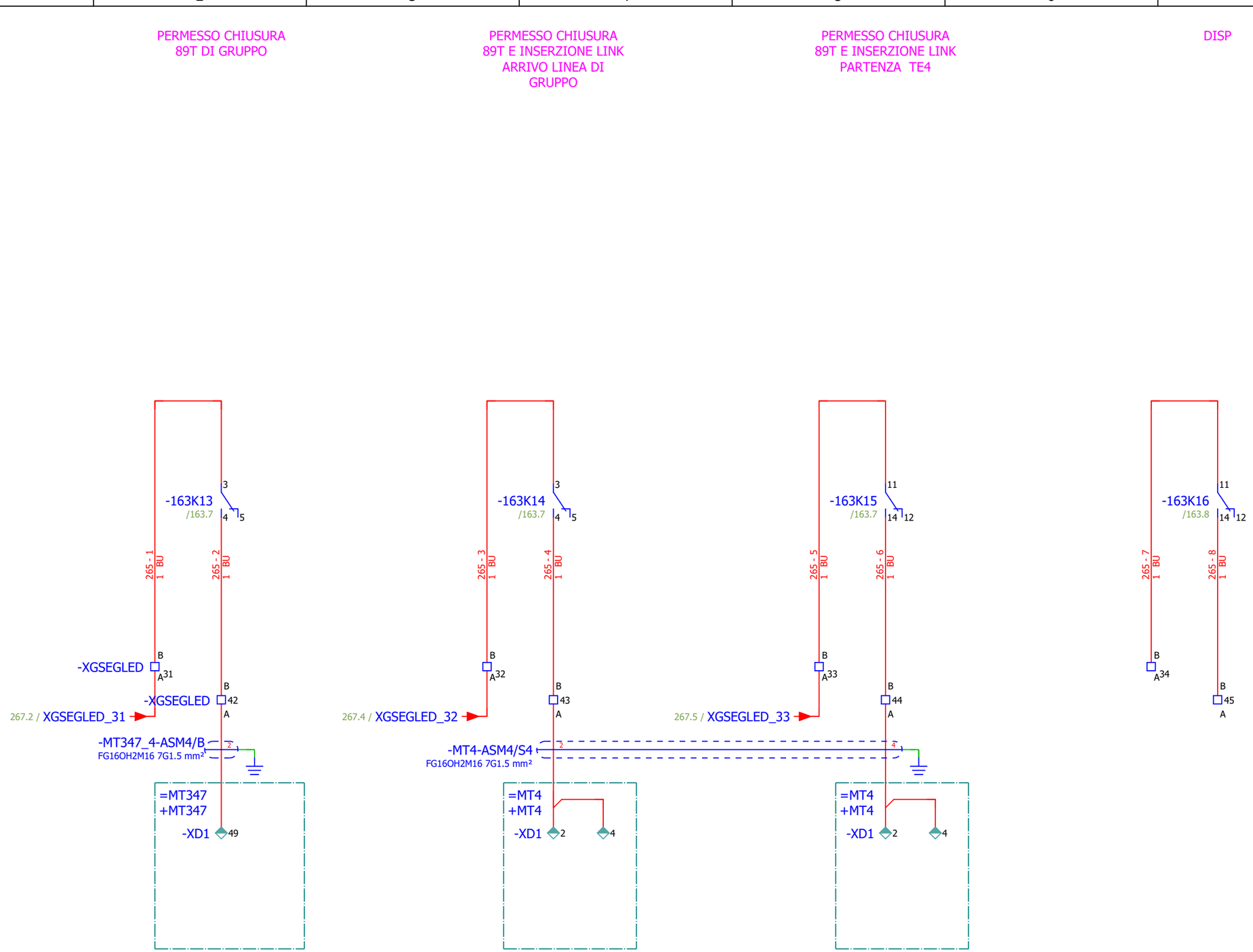

Rev.	Descrizione Modifiche	Data	Nome
-	FIRST ISSUE	2026/07/06	SJ

Codeword/Unit: S.Massenza gr.3 -

Dis.	S.Jurak	2026/07/06
Con.	T.Trogrlić	2026/07/06
Appr.	P.Kovač	2026/07/06

F Release note

Hydro Dolomiti energia

VOITH

Armadio Sala Macchine

Titolo: COMANDO SEGNALATORE LED

Sales Order 32950

Turbina N. 21506-21507

Disegno N.

Cliente N° 25004-DD-EE-04-06-002

Foglio 265

Segue - 266

Confidential, all rights reserved ISO 16016
No part of this document may be reproduced, stored in a retrieval system, or transmitted , in any form or by any means, without prior permission. All rights reserved in the event of the granting of a patent or the registration of a utility model or design. Offenders will be held liable for the payment of damages.
Vertraulich, alle Rechte vorbehalten ISO 16016

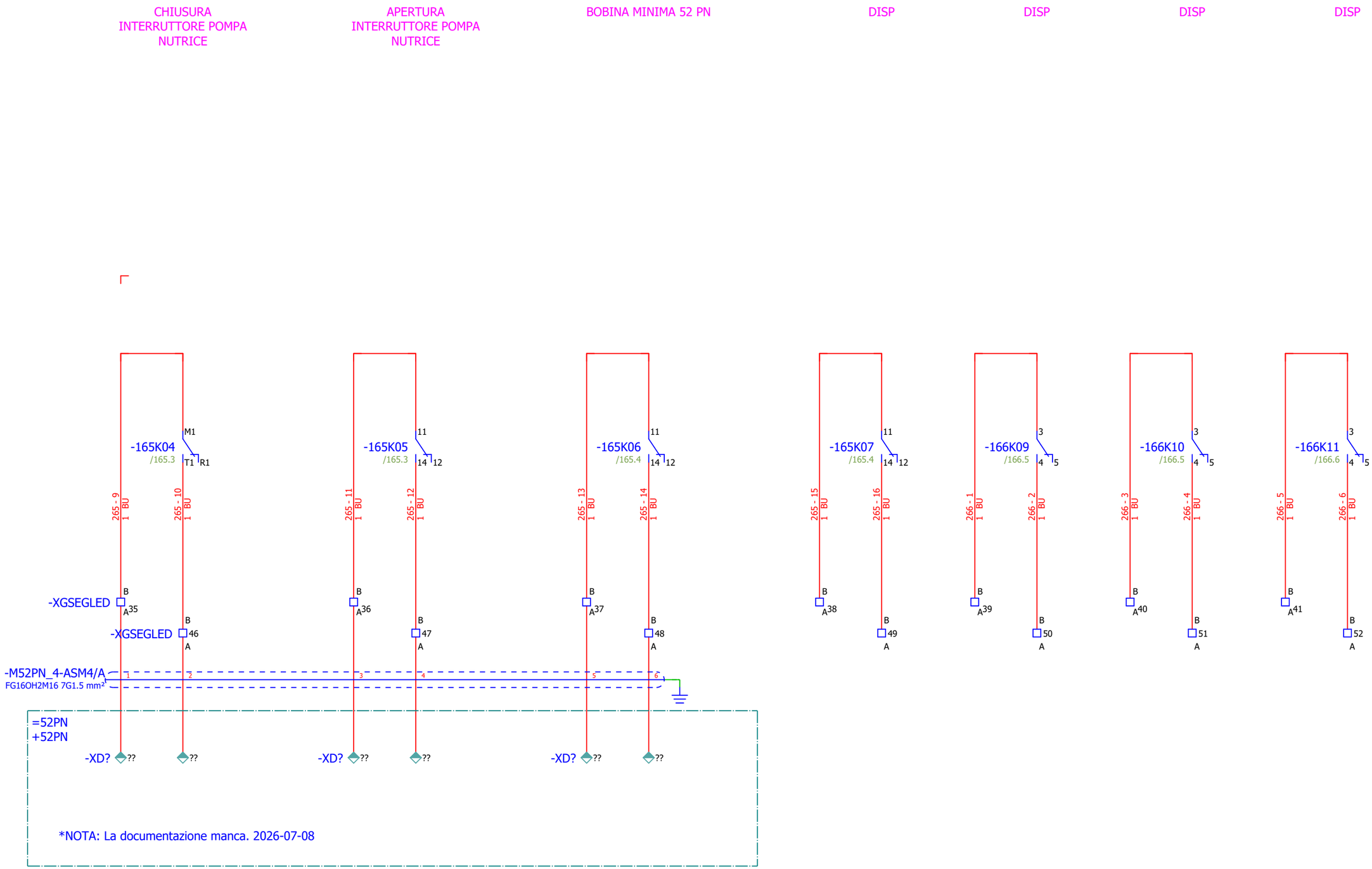

Rev.	Descrizione Modifiche	Data	Nome
-	FIRST ISSUE	2026/07/06	SJ

S.Massenza gr.3
-
Codeword/Unit

Dis.	S.Jurak	2026/07/06
Con.	T.Trogrlić	2026/07/06
Appr.	P.Kovač	2026/07/06

F
Release note

Hydro Dolomiti energia
VOITH

Armadio Sala Macchine
Titolo COMANDO SEGNALATORE LED

Sales Order 32950
Turbina N. 21506-21507
Disegno N.
Foglio 266
Cliente N° 25004-DD-EE-04-06-002
Segue - 267

Confidential, all rights reserved ISO 16016
No part of this document may be reproduced, stored in a retrieval system, or transmitted , in any form or by any means, without prior permission. All rights reserved in the event of the granting of a patent or the registration of a utility model or design. Offenders will be held liable for the payment of damages.
Vertraulich, alle Rechte vorbehalten ISO 16016

BLOCCO ELETTRICO

BLOCCO ELETTRICO

BLOCCO ELETTRICO

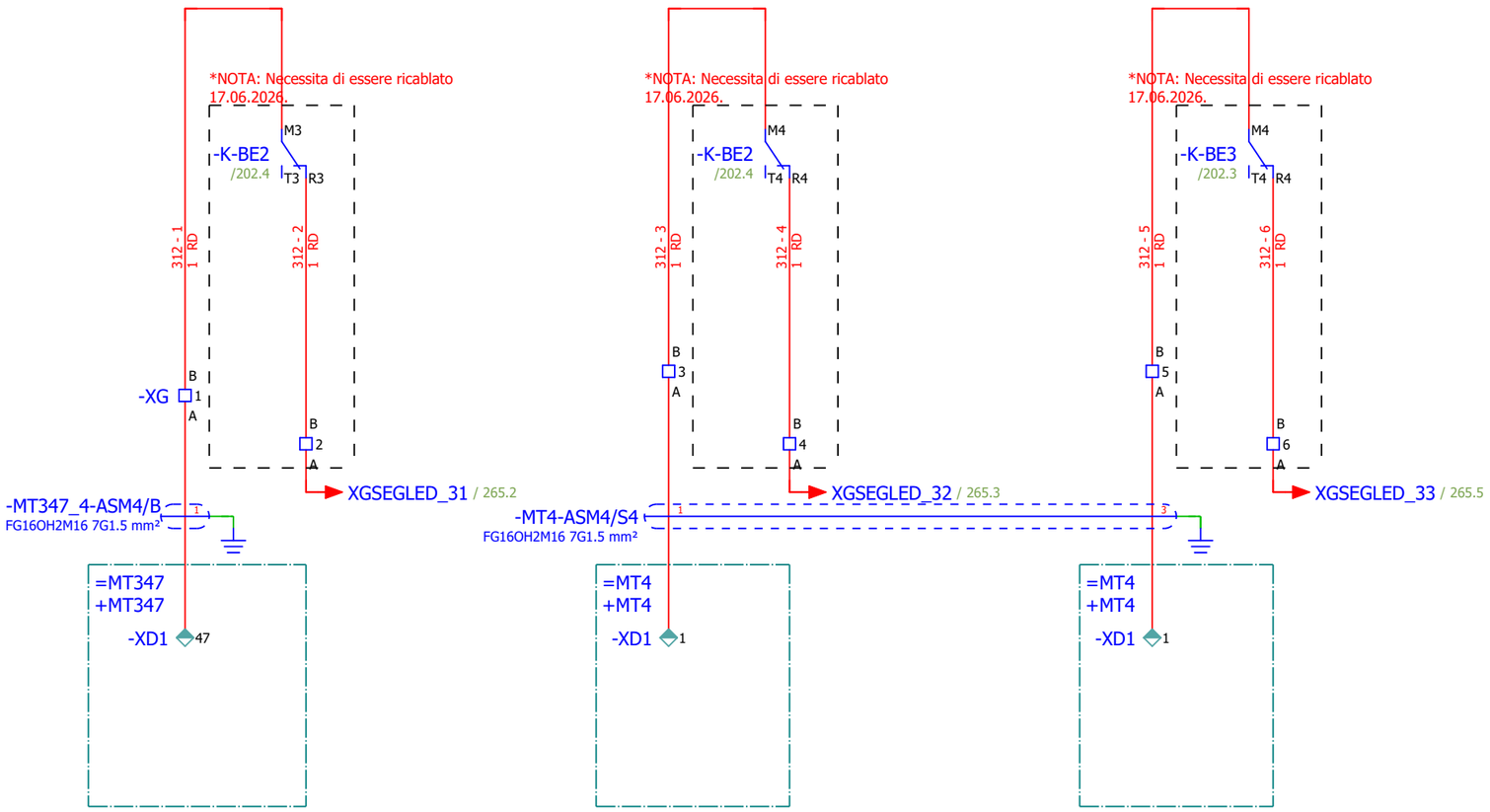

Rev.	Descrizione Modifiche	Data	Nome
-	FIRST ISSUE	2026/07/06	SJ

S.Massenza gr.3
-
Codeword/Unit

Dis.	S.Jurak	2026/07/06
Con.	T.Trogrlić	2026/07/06
Appr.	P.Kovač	2026/07/06

F
Release note

Hydro Dolomiti energia

VOITH

Armadio Sala Macchine

Titolo COMANDO MT

Sales Order 32950

Turbina N. 21506-21507

Disegno N.

Cliente N° 25004-DD-EE-04-06-002

Foglio 267

Segue - 301

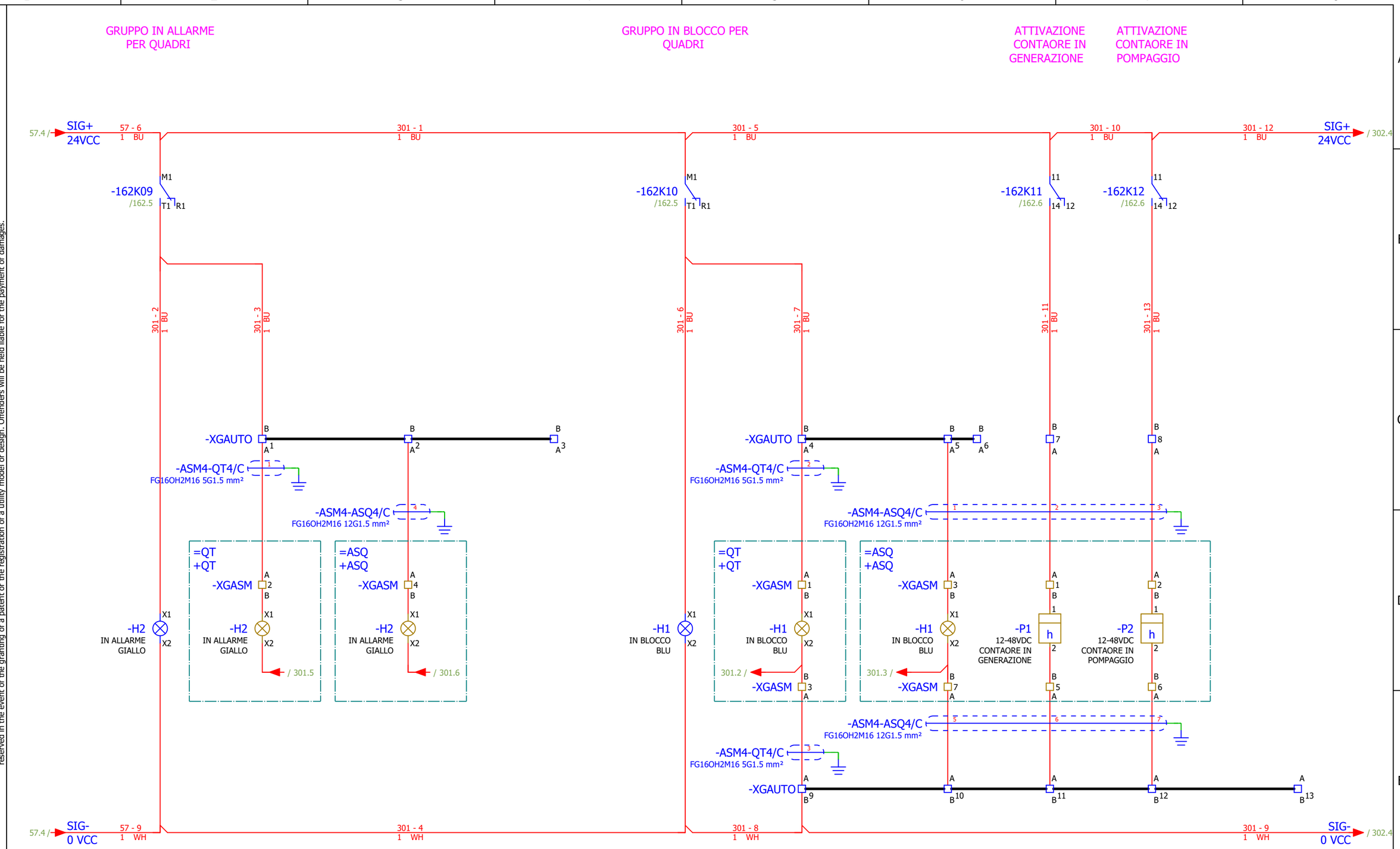

Vertraulich, alle Rechte vorbehalten ISO 16016
Confidential, all rights reserved ISO 16016
No part of this document may be reproduced, stored in a retrieval system, or transmitted , in any form or by any means, without prior permission. All rights reserved in the event of the granting of a patent or the registration of a utility model or design. Offenders will be held liable for the payment of damages.

Rev.	Descrizione Modifiche	Data	Nome
-	FIRST ISSUE	2026/07/06	SJ

S.Massenza gr.3
-
Codeword/Unit

Dis.	S.Jurak	2026/07/06
Con.	T.Trogrlić	2026/07/06
Appr.	P.Kovač	2026/07/06

F Release note

Hydro Dolomiti energia

VOITH

Armadio Sala Macchine

Titolo SEGNALAZIONE

Sales Order 32950

Turbina N. 21506-21507

Disegno N.

Cliente N° 25004-DD-EE-04-06-002

Foglio 301

Segue - 302

INTERRUTTORE DI
GRUPPO 52G CHIUSA

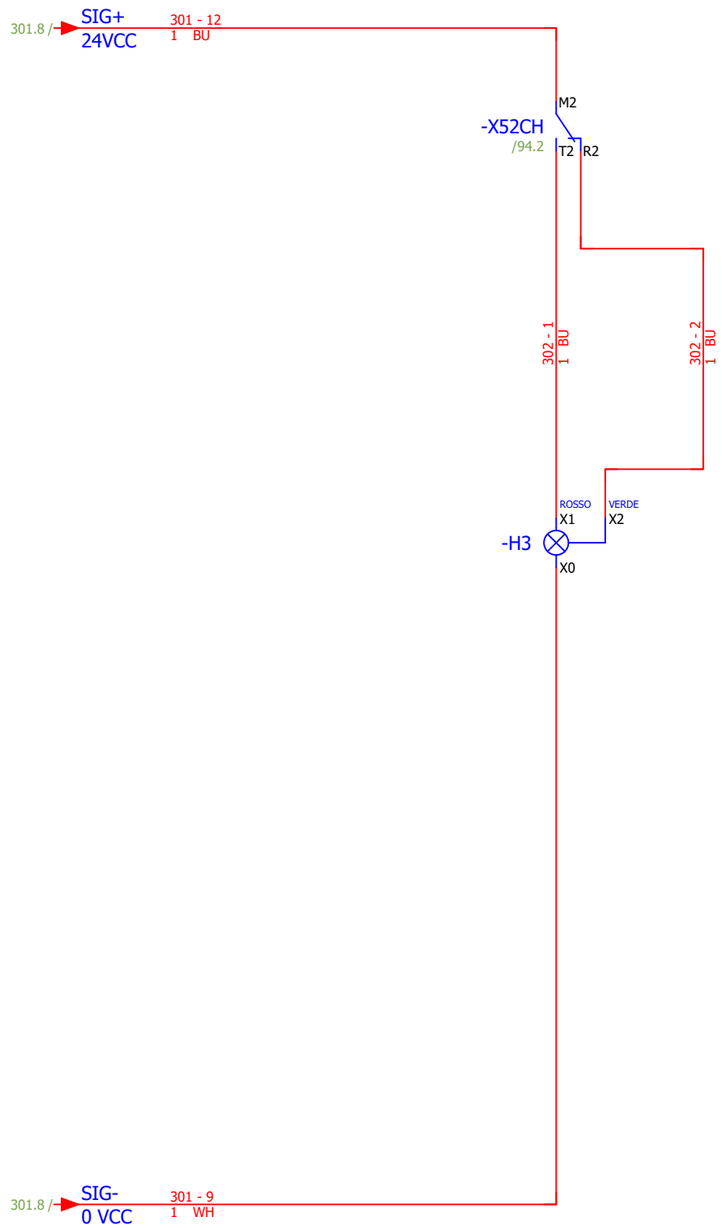

Vertraulich, alle Rechte vorbehalten ISO 16016
Confidential, all rights reserved ISO 16016
No part of this document may be reproduced, stored in a retrieval system, or transmitted , in any form or by any means, without prior permission. All rights reserved in the event of the granting of a patent or the registration of a utility model or design. Offenders will be held liable for the payment of damages.

Rev.	Descrizione Modifiche	Data	Nome
-	FIRST ISSUE	2026/07/06	SJ

S.Massenza gr.3
-
Codeword/Unit

Dis.	S.Jurak	2026/07/06
Con.	T.Trogrlić	2026/07/06
Appr.	P.Kovač	2026/07/06

F
Release note

Hydro Dolomiti energia

VOITH

Armadio Sala Macchine

Titolo SEGNALAZIONE

Sales Order 32950

Turbina N. 21506-21507

Disegno N.

Cliente N° 25004-DD-EE-04-06-002

Foglio 302

Segue - 303

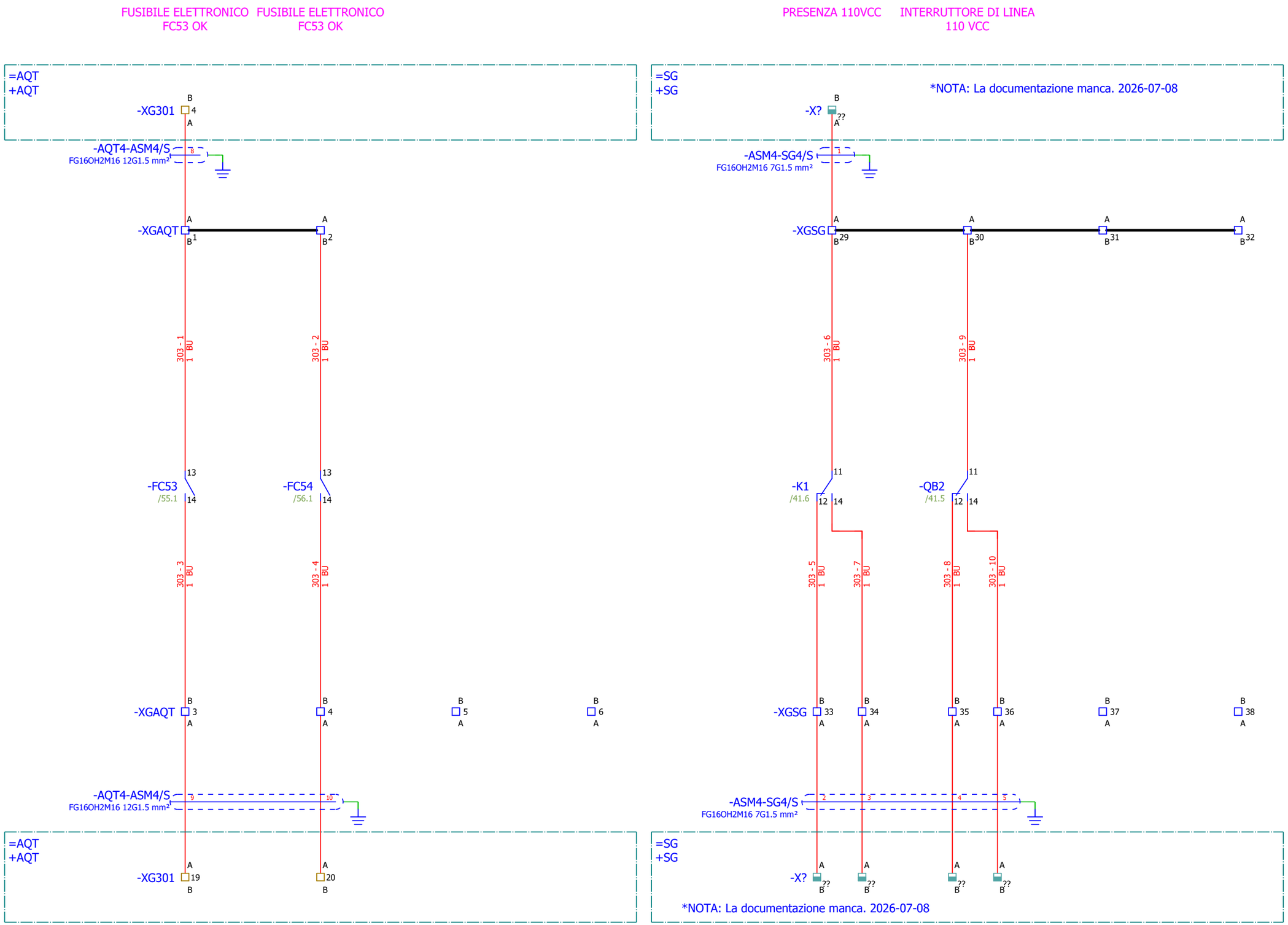

Vertraulich, alle Rechte vorbehalten ISO 16016
Confidential, all rights reserved ISO 16016
No part of this document may be reproduced, stored in a retrieval system, or transmitted , in any form or by any means, without prior permission. All rights reserved in the event of the granting of a patent or the registration of a utility model or design. Offenders will be held liable for the payment of damages.

Rev.	Descrizione Modifiche	Data	Nome
-	FIRST ISSUE	2026/07/06	SJ

Codeword/Unit: S.Massenza gr.3 -

Dis.	S.Jurak	2026/07/06
Con.	T.Trogrlić	2026/07/06
Appr.	P.Kovač	2026/07/06

F Release note

Hydro Dolomiti energia

VOITH

Armadio Sala Macchine

Titolo: SEGNALAZIONE

Sales Order 32950

Turbina N. 21506-21507

Disegno N.

Cliente N° 25004-DD-EE-04-06-002

Foglio 303

Segue - 311

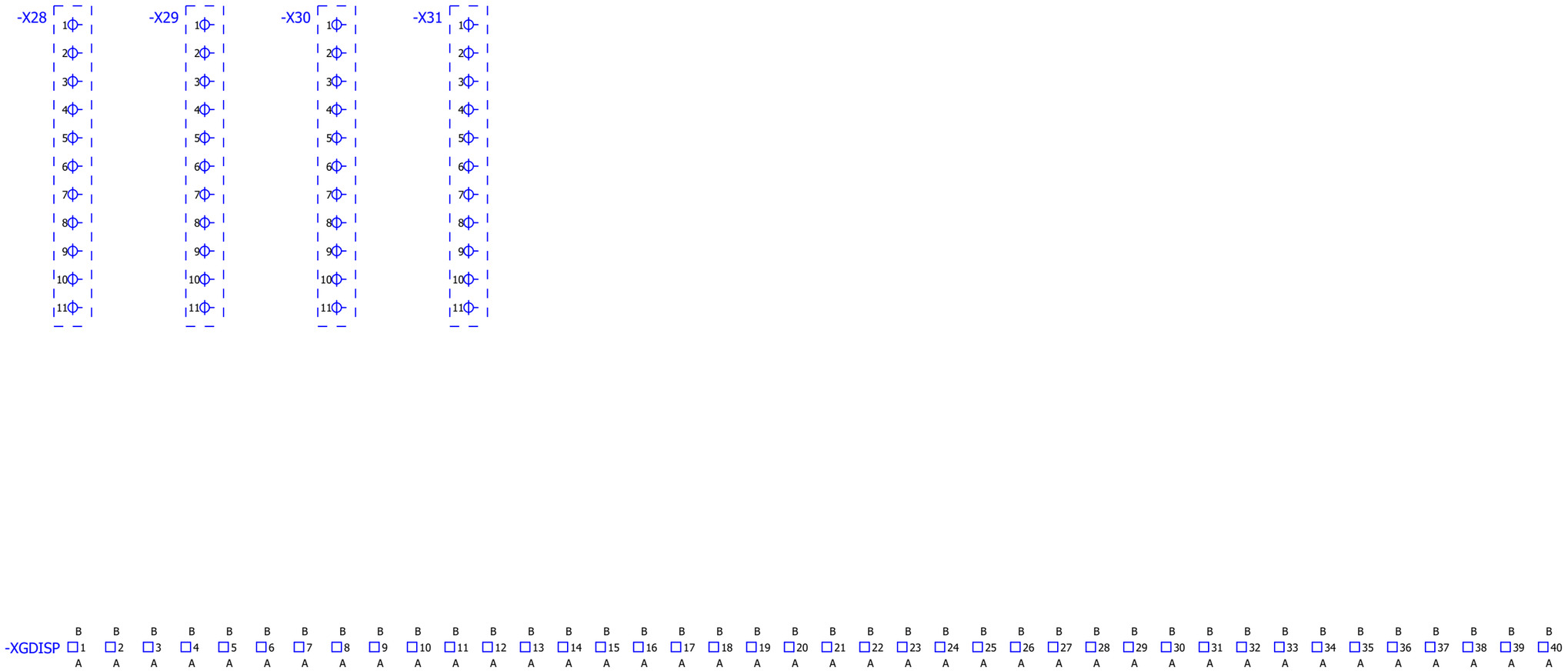

Confidential, all rights reserved ISO 16016
No part of this document may be reproduced, stored in a retrieval system, or transmitted , in any form or by any means, without prior permission. All rights reserved in the event of the granting of a patent or the registration of a utility model or design. Offenders will be held liable for the payment of damages.

Vertraulich, alle Rechte vorbehalten ISO 16016

Rev.	Descrizione Modifiche	Data	Nome
-	FIRST ISSUE	2026/07/06	SJ

S.Massenza gr.3
-
Codeword/Unit

Dis.	S.Jurak	2026/07/06
Con.	T.Trogrlić	2026/07/06
Appr.	P.Kovač	2026/07/06

F
Release note

Hydro Dolomiti energia

VOITH

Armadio Sala Macchine

Titolo TERMINALE DI DISTRIBUZIONE DI DISPONIBLE

Sales Order 32950

Turbina N. 21506-21507

Disegno N.

Foglio 311

Cliente N° 25004-DD-EE-04-06-002

Segue - 312

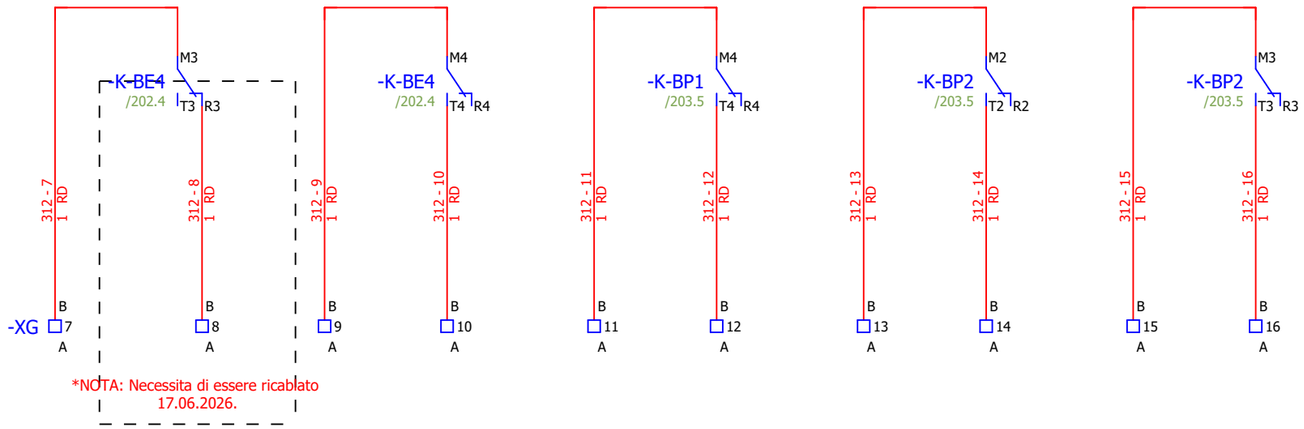

*NOTA: Necessita di essere ricablato
17.06.2026.

Confidential, all rights reserved ISO 16016
No part of this document may be reproduced, stored in a retrieval system, or transmitted , in any form or by any means, without prior permission. All rights reserved in the event of the granting of a patent or the registration of a utility model or design. Offenders will be held liable for the payment of damages.

Vertraulich, alle Rechte vorbehalten ISO 16016

Rev.	Descrizione Modifiche	Data	Nome
-	FIRST ISSUE	2026/07/06	SJ

S.Massenza gr.3
-
Codeword/Unit

Dis.	S.Jurak	2026/07/06
Con.	T.Trogrlić	2026/07/06
Appr.	P.Kovač	2026/07/06

F
Release note

Hydro Dolomiti energia

VOITH

Armadio Sala Macchine

Titolo TERMINALE DI DISTRIBUZIONE DI DISPONIBLE

Sales Order 32950

Turbina N. 21506-21507

Disegno N.

Cliente N° 25004-DD-EE-04-06-002

Foglio 312

Segue - 313

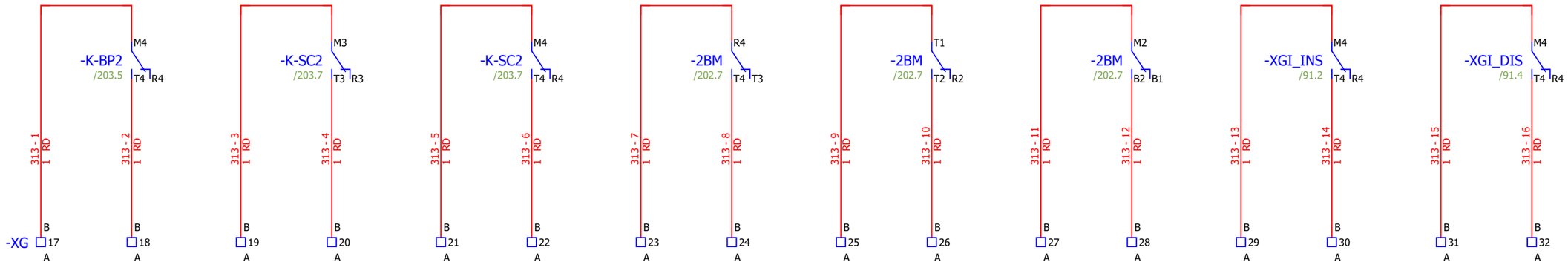

Vertraulich, alle Rechte vorbehalten ISO 16016
Confidential, all rights reserved ISO 16016
No part of this document may be reproduced, stored in a retrieval system, or transmitted , in any form or by any means, without prior permission. All rights reserved in the event of the granting of a patent or the registration of a utility model or design. Offenders will be held liable for the payment of damages.

Rev.	Descrizione Modifiche	Data	Nome
-	FIRST ISSUE	2026/07/06	SJ

S.Massenza gr.3
-
Codeword/Unit

Dis.	S.Jurak	2026/07/06
Con.	T.Trogrlić	2026/07/06
Appr.	P.Kovač	2026/07/06

F
Release note

Hydro Dolomiti energia

VOITH

Armadio Sala Macchine

Titolo TERMINALE DI DISTRIBUZIONE DI DISPONIBLE

Sales Order 32950

Turbina N. 21506-21507

Disegno N.

Cliente N° 25004-DD-EE-04-06-002

Foglio 313

Segue - 314

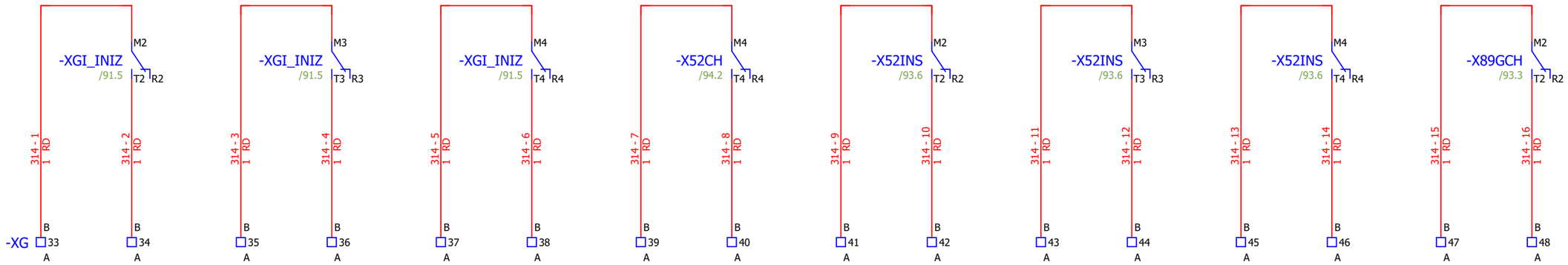

Vertraulich, alle Rechte vorbehalten ISO 16016
Confidential, all rights reserved ISO 16016
No part of this document may be reproduced, stored in a retrieval system, or transmitted , in any form or by any means, without prior permission. All rights reserved in the event of the granting of a patent or the registration of a utility model or design. Offenders will be held liable for the payment of damages.

Rev.	Descrizione Modifiche	Data	Nome
-	FIRST ISSUE	2026/07/06	SJ

S.Massenza gr.3
-
Codeword/Unit

Dis.	S.Jurak	2026/07/06
Con.	T.Trogrlić	2026/07/06
Appr.	P.Kovač	2026/07/06

F
Release note

Hydro Dolomiti energia

VOITH

Armadio Sala Macchine

Titolo TERMINALE DI DISTRIBUZIONE DI DISPONIBLE

Sales Order 32950

Turbina N. 21506-21507

Disegno N.

Foglio 314

Cliente N° 25004-DD-EE-04-06-002

Segue - 315

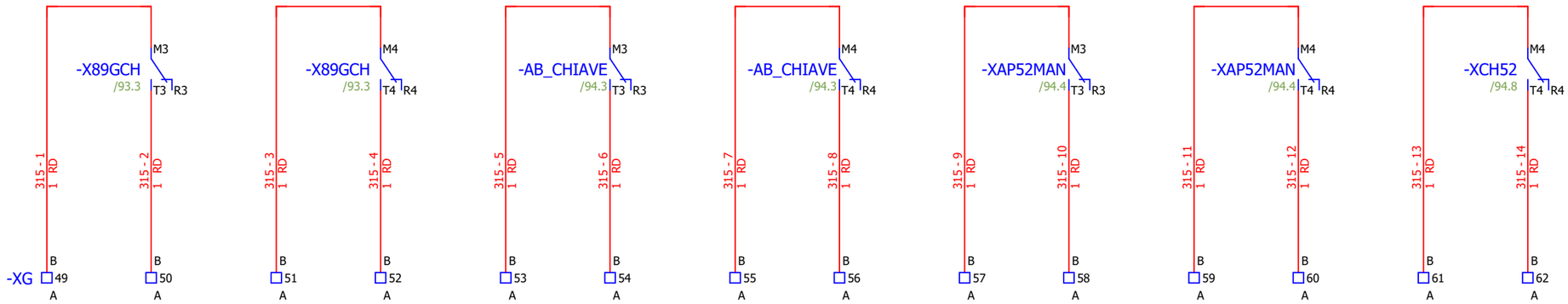

Vertraulich, alle Rechte vorbehalten ISO 16016
Confidential, all rights reserved ISO 16016
No part of this document may be reproduced, stored in a retrieval system, or transmitted , in any form or by any means, without prior permission. All rights reserved in the event of the granting of a patent or the registration of a utility model or design. Offenders will be held liable for the payment of damages.

Rev.	Descrizione Modifiche	Data	Nome
-	FIRST ISSUE	2026/07/06	SJ

S.Massenza gr.3
-
Codeword/Unit

Dis.	S.Jurak	2026/07/06
Con.	T.Trogrlić	2026/07/06
Appr.	P.Kovač	2026/07/06

F
Release note

Hydro Dolomiti energia

VOITH

Armadio Sala Macchine

Titolo TERMINALE DI DISTRIBUZIONE DI DISPONIBLE

Sales Order 32950

Turbina N. 21506-21507

Disegno N.

Cliente N° 25004-DD-EE-04-06-002

Foglio 315

Segue - 316

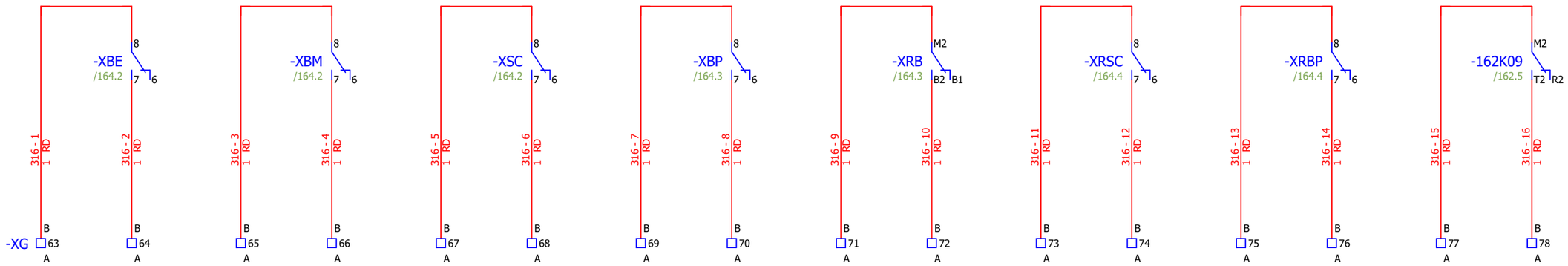

Vertraulich, alle Rechte vorbehalten ISO 16016
Confidential, all rights reserved ISO 16016
No part of this document may be reproduced, stored in a retrieval system, or transmitted , in any form or by any means, without prior permission. All rights reserved in the event of the granting of a patent or the registration of a utility model or design. Offenders will be held liable for the payment of damages.

Rev.	Descrizione Modifiche	Data	Nome
-	FIRST ISSUE	2026/07/06	SJ

S.Massenza gr.3
-
Codeword/Unit

Dis.	S.Jurak	2026/07/06
Con.	T.Trogrlić	2026/07/06
Appr.	P.Kovač	2026/07/06

F
Release note

Hydro Dolomiti energia

VOITH

Armadio Sala Macchine

Titolo TERMINALE DI DISTRIBUZIONE DI DISPONIBLE

Sales Order 32950

Turbina N. 21506-21507

Disegno N.

Cliente N° 25004-DD-EE-04-06-002

Foglio 316

Segue - 317

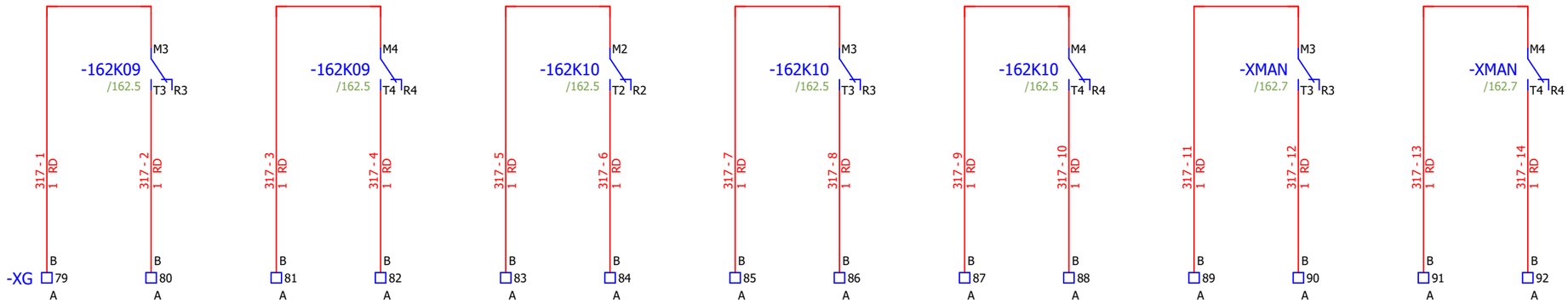

Confidential, all rights reserved ISO 16016
No part of this document may be reproduced, stored in a retrieval system, or transmitted , in any form or by any means, without prior permission. All rights reserved in the event of the granting of a patent or the registration of a utility model or design. Offenders will be held liable for the payment of damages.

Vertraulich, alle Rechte vorbehalten ISO 16016

Rev.	Descrizione Modifiche	Data	Nome
-	FIRST ISSUE	2026/07/06	SJ

S.Massenza gr.3
-
Codeword/Unit

Dis.	S.Jurak	2026/07/06
Con.	T.Trogrlić	2026/07/06
Appr.	P.Kovač	2026/07/06

F
Release note

Hydro Dolomiti energia

VOITH

Armadio Sala Macchine

Titolo TERMINALE DI DISTRIBUZIONE DI DISPONIBLE

Sales Order 32950

Turbina N. 21506-21507

Disegno N.

Cliente N° 25004-DD-EE-04-06-002

Foglio 317

Segue - 318

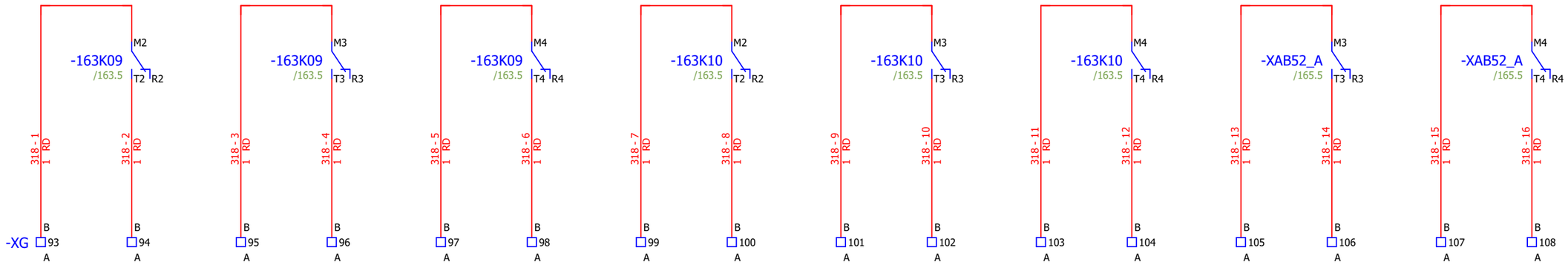

Vertraulich, alle Rechte vorbehalten ISO 16016
Confidential, all rights reserved ISO 16016
No part of this document may be reproduced, stored in a retrieval system, or transmitted , in any form or by any means, without prior permission. All rights reserved in the event of the granting of a patent or the registration of a utility model or design. Offenders will be held liable for the payment of damages.

Rev.	Descrizione Modifiche	Data	Nome
-	FIRST ISSUE	2026/07/06	SJ

S.Massenza gr.3
-
Codeword/Unit

Dis.	S.Jurak	2026/07/06
Con.	T.Trogrlić	2026/07/06
Appr.	P.Kovač	2026/07/06

F
Release note

Hydro Dolomiti energia

VOITH

Armadio Sala Macchine

Titolo TERMINALE DI DISTRIBUZIONE DI DISPONIBLE

Sales Order 32950

Turbina N. 21506-21507

Disegno N.

Foglio 318

Cliente N° 25004-DD-EE-04-06-002

Segue - 319

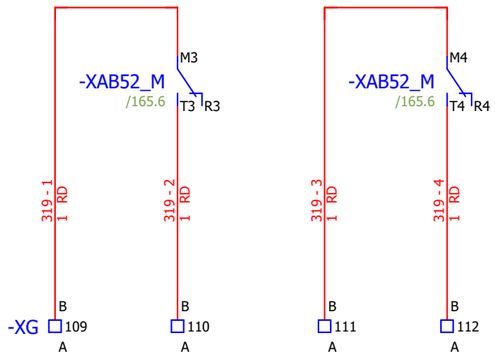

Confidential, all rights reserved ISO 16016
No part of this document may be reproduced, stored in a retrieval system, or transmitted , in any form or by any means, without prior permission. All rights reserved in the event of the granting of a patent or the registration of a utility model or design. Offenders will be held liable for the payment of damages.
Vertraulich, alle Rechte vorbehalten ISO 16016

Rev.	Descrizione Modifiche	Data	Nome
-	FIRST ISSUE	2026/07/06	SJ

S.Massenza gr.3
-
Codeword/Unit

Dis.	S.Jurak	2026/07/06
Con.	T.Trogrlić	2026/07/06
Appr.	P.Kovač	2026/07/06

F
Release note

Hydro Dolomiti energia

VOITH

Armadio Sala Macchine

Titolo TERMINALE DI DISTRIBUZIONE DI DISPONIBLE

Sales Order 32950

Turbina N. 21506-21507

Disegno N.

Foglio 319

Cliente N° 25004-DD-EE-04-06-002

Segue - 351

1.	PR.4104	8	PR electronics	Trasmettitore dei segnali uni-/bipolari universale	Ingresso e uscita uni-/bipolare, ingresso/uscita/alimen. isolati	-42;-U212_1...-U212_3;-U212_5...-U212_8
2.	SIE.6ES7515-2AN03-0AB0	1	Siemens	SIMATIC S7-1500 CPU 1515-2 PN	SIMATIC S7-1500, CPU 1515-2 PN, unità centrale con memoria di lavoro 1 MB per il programma e 4,5 MB per i dati, 1ª interfaccia: PROFINET IRT con switch a 2 porte, 2ª interfaccia: PROFINET RT, performance a bit di 6 ns, necessaria SIMATIC Memory Card	-A100
3.	SIE.6ES7954-8LF04-0AA0	1	Siemens	SIMATIC S7 scheda di memoria 24MB per S7-1x00 CPU	SIMATIC S7, scheda di memoria per S7-1x 00 CPU/SINAMICS, 3, 3V Flash, 24 Mbyte	-A100
4.	SIE.6GK7542-1AX10-0XE0	1	Siemens	S7-1500, CM 1542-1	Modulo di comunicazione CM 1542-1 per il collegamento di S7-1500 su PROFINET come IO Controller oppure IO Device: TCP/IP, ISO on TCP, UDP, comunicazione S7, IP-Broadcast Multicast, SNMPV1, sincronizzazione dell'ora tramite NTP, 2xRJ45 (100 Mbit)	-A101
5.	SIE.6ES7155-5AA01-0AB0	1	Siemens	ET 200MP, IM 155-5 PN ST	SIMATIC ET 200MP. PROFINET IO Device Modulo di interfaccia IM 155-5 PN ST per moduli di elettronica ET 200MP; fino a 12 moduli IO senza PS; fino a 30 moduli IO con PS aggiuntivo; switch a 2 porte integrato; RJ45 Shared Device; MRP; IRT >=0,25ms; sincronismo di clock Update FW; I&M0...3; FSU con 500ms	-A200
6.	SIE.6ES7521-1BL00-0AB0	6	Siemens	S7-1500, DI 32X24VDC HF	SIMATIC S7-1500, modulo di ingressi digitali DI 32xDC 24V HF, 32 canali in gruppi di 16; di cui 2 ingressi utilizzabili per conteggio ; ritardo di ingresso 0,05..20ms tipo di ingresso 3 (IEC 61131); diagnostica; interrupt di processo	-A201...-A206
7.	SIE.6ES7592-1AM00-0XB0	12	Siemens	CONNETTORE FRONTALE MORSETTI A VITE (UNITÀ 35MM)	SIMATIC S7-1500, connettore frontale morsetti a vite, a 40 poli delle unità con larghezza 35 mm incl. 4 ponticelli di potenziale, e fascette serracavo	-A201...-A212
8.	SIE.6ES7531-7NF10-0AB0	2	Siemens	S7-1500, AI 8XU/I HS	SIMATIC S7-1500, modulo di ingressi analogici AI 8xU/I HS, risoluzione 16 bit, precisione 0,3 % 8 canali in gruppi da 8, tensione di modo comune 10V; diagnostica; interrupt di processo 8 canali in 0,0625 ms oversampling; fornitura compresa di un elemento di alimentazione, staffa per schermo e morsetto dello schermo	-A207;-A208
9.	SIE.6ES7522-1BL01-0AB0	3	Siemens	S7-1500, DQ 32X24VDC/0.5A HF	SIMATIC S7-1500, modulo di uscite digitali DQ 32xDC 24V/0,5A HF; 32 canali in gruppi di 8; 4A per ogni gruppo; diagnostica di canale singolo; valore sostitutivo, contatore dei cicli di manovra per gli attuatori collegati	-A209...-A211
10.	SIE.6ES7532-5HF00-0AB0	1	Siemens	S7-1500, AQ 8XU/I HS	SIMATIC S7-1500, modulo di uscite analogiche AQ8xU/I HS, risoluzione 16 bit, precisione 0,3%, 8 canali in gruppi di 8, diagnostica; valore sostitutivo 8 canali in 0,125 ms oversampling; fornitura compresa di un elemento di alimentazione, staffa per schermo e morsetto di collegamento schermo	-A212
11.	AMR.OKSFCE50-C110	14	AMRA	Relè estraibile di tipo monostabile istantaneo	Relè estraibile di tipo monostabile istantaneo Funzionamento continuo Un: 110VDC 4 SPDT, 10A Soffiatore magnetico Il potere di interruzione in DC raddoppiato Configurazione diodo + Led Dimensioni:45x45x97 mm	-AB_CHIAVE;-X52AP;-X52CH;-X52EST;-X52INS;-X89GAP;-X89GCH;-X-PROT1;-X-PROT2;-XAP52MAN;-XCH52;-XGI_DIS;-XGI_INIZ;-XGI_INS
12.	AMR.48BIP20-I DIN	51	AMRA	Zoccoli	Cablaggio: Frontale Terminale: A vite Fissaggio: Pannello / barra DIN Utilizzabile con cavo fino a 2,5mm² 2 connessioni per ogni terminale del relè, per evitare morsettiere esterne	-2BM;-162K09;-162K10;-163K09;-163K10;-164K09...-164K16;-165K01...-165K04;-AB_CHIAVE;-K-BE1...-K-BE4;-K-BM1;-K-BM2;-K-BP1;-K-BP2;-K-SC1;-K-SC2;-PNP1;-PNP2;-X52AP;-X52CH;-X52EST;-X52INS;-X89GAP;-X89GCH;-X-PROT1;-X-PROT2;-XA52;-XAB52_A;-XAB52_M;-XAP52MAN;-XCH52;-XGI_DIS;-XGI_INIZ;-XGI_INS;-XMAN;-XMT52;-XPOMP;-XRB;-XWD PLC

Confidential, all rights reserved ISO 16016
No part of this document may be reproduced, stored in a retrieval system, or transmitted , in any form or by any means, without prior permission. All rights reserved in the event of the granting of a patent or the registration of a utility model or design. Offenders will be held liable for the payment of damages.
Vertraulich, alle Rechte vorbehalten ISO 16016

Rev.	Descrizione Modifiche	Data	Nome
-	FIRST ISSUE	2026/07/06	SJ

S.Massenza gr.3
-
Codeword/Unit

Dis.	S.Jurak	2026/07/06
Con.	T.Trogrlić	2026/07/06
Appr.	P.Kovač	2026/07/06

F
Release note

Hydro Dolomiti energia

VOITH

Armadio Sala Macchine

Titolo ELENCO APPARECCHIATURE

Sales Order 32950

Turbina N. 21506-21507

Disegno N.

Cliente N° 25004-DD-EE-04-06-002

13.	AMR.RC48	49	AMRA	Molle di ritenuta	Molle di ritenuta per relè con coperchio, altezza 97 mm (serie OK) su presa DIN 50IP20-I, 48BIP20-I	-162K09;-162K10;-163K09;-163K10;-164K09...-164K16;-165K01...-165K04;-AB_CHIAVE;-K-BE1...-K-BE4;-K-BM1;-K-BM2;-K-BP1;-K-BP2;-K-SC1;-K-SC2;-PNP1;-PNP2;-X52AP;-X52CH;-X52EST;-X52INS;-X89GAP;-X89GCH;-X-PROT1;-X-PROT2;-XA52;-XAB52_A;-XAB52_M;-XAP52MAN;-XCH52;-XGI_DIS;-XGI_INIZ;-XGI_INS;-XMAN;-XMT52;-XPOMP;-XWD PLC
14.	FAN.IGR35F	1	Fanndis	Igrostato elettromeccanico	120-240 VAC, 10-5 A, 10-90 %RH 1 CO	-BM1
15.	AMR.TM4EE50-C110	1	AMRA	Rele' monostabile temporizzato	Relè temporizzato all'eccitazione 4 contatti temporizzati Regolazione da 0,1s a 9 ore Un: 110VDC 4 SPDT, 5A Configurazione diodo + Led Dimensioni:40x97x50 mm	-2BM
16.	AMR.RT48	1	AMRA	Molle di ritenuta	Molle di ritenuta per relè temporizzato con coperchio, altezza 97mm su presa DIN 50IP20-I, 48BIP20-I	-2BM
17.	AEL.THV02	1	Alfa Electric	Termostato	Termostato compatto basato su elemento bimetallico NO contatto 10A 0...+60°C per montaggio su guida DIN 35 mm	-BT1
18.	SIE.8WD4420-5AB	5	Siemens	SIRIUS Colonna di segnalazione 8WD44 elemento luce fisso LED rosso	Elemento a luce fissa, con LED integrato, rosso, AC/CC 24 V, diametro 70 mm	-CASETTA MOTOVALVOLE;-GALLERIA VALVOLE;-SALLA MACHINE;-SALLA SBARRE;-VALVOLA V4
19.	SIE.8WD4420-5AC	5	Siemens	SIRIUS Colonna di segnalazione 8WD44 elemento luce fisso LED verde	Elemento a luce fissa, con LED integrato, verde, AC/CC 24 V, diametro 70 mm	-CASETTA MOTOVALVOLE;-GALLERIA VALVOLE;-SALLA MACHINE;-SALLA SBARRE;-VALVOLA V4
20.	SIE.8WD4420-5AD	5	Siemens	SIRIUS Colonna di segnalazione 8WD44 elemento luce fisso LED giallo	Elemento a luce fissa, con LED integrato, giallo, AC/DC 24 V, diametro 70 mm	-CASETTA MOTOVALVOLE;-GALLERIA VALVOLE;-SALLA MACHINE;-SALLA SBARRE;-VALVOLA V4
21.	SIE.8WD4420-5AE	5	Siemens	SIRIUS Colonna di segnalazione 8WD44 elemento luce fisso LED transparente	Elemento a luce fissa, con LED integrato, trasparente, AC/DC 24 V, diametro 70 mm	-CASETTA MOTOVALVOLE;-GALLERIA VALVOLE;-SALLA MACHINE;-SALLA SBARRE;-VALVOLA V4
22.	SIE.8WD4420-5AF	5	Siemens	SIRIUS Colonna di segnalazione 8WD44 elemento luce fisso LED blu	Elemento a luce fissa, con LED integrato, blu, AC/DC 24 V, diametro 70 mm	-CASETTA MOTOVALVOLE;-GALLERIA VALVOLE;-SALLA MACHINE;-SALLA SBARRE;-VALVOLA V4
23.	SIE.8WD4408-0AB	5	Siemens	SIRIUS Elemento di connessione per montaggio su base di fondo/angolare	Elemento di connessione per colonna di segnalazione per montaggio a su base di fondo/angolare, con coperchio di chiusura, nero, con morsetto a vite	-CASETTA MOTOVALVOLE;-GALLERIA VALVOLE;-SALLA MACHINE;-SALLA SBARRE;-VALVOLA V4
24.	SIE.8WD4408-0CD	5	Siemens	SIRIUS Angolare per montaggio su zoccolo	Angolare per montaggio su zoccolo, accessori per colonnine di segnalazione, con diametro 70 mm	-CASETTA MOTOVALVOLE;-GALLERIA VALVOLE;-SALLA MACHINE;-SALLA SBARRE;-VALVOLA V4
25.	SIE.8WD4308-0CA	5	Siemens	SIRIUS Base angolare per montaggio a parete	Base angolare per montaggio a parete, per montaggio su un lato, senza piede e stelo, accessori per colonnine di segnalazione 8WD44, con diametro 70 mm	-CASETTA MOTOVALVOLE;-GALLERIA VALVOLE;-SALLA MACHINE;-SALLA SBARRE;-VALVOLA V4

Vertraulich, alle Rechte vorbehalten ISO 16016
Confidential, all rights reserved ISO 16016
No part of this document may be reproduced, stored in a retrieval system, or transmitted , in any form or by any means, without prior permission. All rights reserved in the event of the granting of a patent or the registration of a utility model or design. Offenders will be held liable for the payment of damages.

Rev.	Descrizione Modifiche	Data	Nome
-	FIRST ISSUE	2026/07/06	SJ

S.Massenza gr.3 -
Codeword/Unit

Dis.	S.Jurak	2026/07/06
Con.	T.Trogrlić	2026/07/06
Appr.	P.Kovač	2026/07/06

F Release note

Hydro Dolomiti energia

VOITH

Armadio Sala Macchine

Titolo ELENCO APPARECCHIATURE

Sales Order 32950

Turbina N. 21506-21507

Disegno N.

Foglio 352

Cliente N° 25004-DD-EE-04-06-002

Segue - 353

26.	AE.LL49W-100-230V	4	Alfa Electric	Lampada a LED	Lampada sottile a LED per quadro. 9W 100-230V, 50Hz 1000 Lm, 538×23×36 mm	-EA1...-EA4
27.	AE.HT100	2	Alfa Electric	Riscaldatore	Riscaldatore PTC compatti Potenza: 100W Alimentazione: 120-240 V Dimensioni: 140x59x64mm Connessione a morsetto 2,5 mm²	-EB1;-EB2
28.	SIE.5SU1354-1KK13	1	Siemens	IMTD	Interruttore magnetotermico/differenziale, 10 kA, 1P+N, tipo AC, 30 mA, car. C, In: 13 , Un AC: 230 V	-FC1
29.	SIE.5SY5216-6	3	Siemens	SENTRON INTERRUTTORE CU 10 kA 2P B16A	Interruttore magnetotermico corrente universale DC 440 V AC 400 V 10 kA, a 2 poli, B, 16A	-FC10;-FC28;-FC29
30.	SIE.5SY5202-6	1	Siemens	SENTRON INTERRUTTORE CU 10 kA 2P B02A	Interruttore magnetotermico DC 440 V AC 400 V 10 kA, a 2 poli, B, 2A P=70 mm	-FC11
31.	SIE.5SY5210-6	14	Siemens	SENTRON INTERRUTTORE CU 10 kA 2P B10A	Interruttore magnetotermico corrente universale DC 440 V AC 400 V 10 kA, a 2 poli, B, 10A	-FC12...-FC15;-FC18...-FC23;-FC25;-FC27;-FC34;-FC35
32.	SIE.5SY5206-6	11	Siemens	SENTRON INTERRUTTORE CU 10 kA 2P B06A	Interruttore magnetotermico corrente universale DC 440 V AC 400 V 10 kA, a 2 poli, B, 06 A	-FC16;-FC17;-FC24;-FC26;-FC30...-FC33;-FC36;-FC37;-FC51
33.	SIE.5ST3016	23	Siemens			-FC16...-FC19;-FC31...-FC37;-FC42...-FC44;-FC46;-FC47;-FC51;-FC55...-FC60
34.	SIE.5SY4206-6	9	Siemens	INTERRUTTORE 400 V 10 kA, 2P, B06A	Interruttore magnetotermico 400V 10 kA, a 2 poli, B, 6A, P=70mm	-FC41;-FC45...-FC47;-FC52;-FC55;-FC56;-FC59;-FC60
35.	SIE.5SY4202-6	5	Siemens	INTERRUTTORE 400V 10kA, 2P, B02A	Interruttore magnetotermico AC 400 V 10 kA, a 2 poli, B, 2A, P=70 mm	-FC42...-FC44;-FC57;-FC58
36.	PXC.2905744	2	Phoenix Contact	Interruttore di protezione elettronico	Interruttore di protezione elettronico a più canali con limitazione attiva di corrente per la protezione di otto utenze da 24 V DC in caso di sovraccarico e corto circuito. Con procedura guidata e blocco elettronico delle correnti nominali impostate. Per installazione su guide DIN.	-FC53;-FC54
37.	SIE.3SU1152-6AA50-1AA0	1	Siemens	INDICATORE LUMINOSO, BLU	Indicatore luminoso, 22 mm, rotondi, in metallo, lucido, blu, lente, liscio, con supporto, modulo LED con LED integrato AC/DC 24V, morsetti a vite	-H1
38.	SIE.3SU1900-0AH10-0AA0	2	Siemens	PORTATARGHETTA	portatarghetta, piatto, bordo arrotondato in basso, nero, per targhetta identificativa 17,5 mm x 27 mm adesiva	-H1;-H2
39.	SIE.3SU1152-6AA30-1AA0	1	Siemens	INDICATORE LUMINOSO, GIALLO	Indicatore luminoso, 22 mm, rotondi, in metallo, lucido, giallo, lente, liscio, con supporto, modulo LED con LED integrato AC/DC 24V, morsetti a vite	-H2
40.	SPA.PK22-WP/24	1	S.I. "SPAMEL"	Indicatore di posizione	Indicatore di posizione per identificare la posizione di un elemento 24 AC/DC luminescente in due colori: rosso (X1) o verde (X2) diametro di 22 mm	-H3
41.	AMR.OKSFCE50-C024	12	AMRA	Relè estraibile di tipo monostabile istantaneo	Relè estraibile di tipo monostabile istantaneo Funzionamento continuo Un: 24VDC 4 SPDT, 10A Soffiatore magnetico Il potere di interruzione in DC raddoppiato Configurazione diodo + Led Dimensioni:45x45x97 mm	-K-BE1...-K-BE4;-K-BM1;-K-BM2;-K-BP1;-K-BP2;-K-SC1;-K-SC2;-PNP1;-PNP2
42.	PXC.2967086	1	Phoenix Contact	Modulo portarelè	PLC-INTERFACE, composto da morsetto base PLC-BSC.../21 con connessione a vite e relè in miniatura a innesto con contatto di potenza, per montaggio su guida di supporto NS 35/7,5, 2 contatto di scambio, tensione di ingresso 120 V AC/110 V DC	-K1
43.	PXC.2966197	63	Phoenix Contact	Modulo portarelè	PLC-INTERFACE, composto da morsetto base PLC-BSC.../21 con connessione a vite e relè in miniatura a innesto con contatto di potenza, per montaggio su guida di supporto NS 35/7,5, 1 contatto di scambio, tensione di ingresso 120 V AC/110 V DC	-73K01...-73K04;-75K01...-75K05;-81K01...-81K08;-82K01...-82K08;-83K01...-83K08;-84K01...-84K08;-85K01...-85K08;-86K01...-86K08;-87K02;-87K04;-87K06;-89K03...-89K05
44.	PXC.2966786	1	Phoenix Contact	Ponticelli continui	Ponticelli continui, lunghezza: 500 mm, colore: rosso	-81K01

Confidential, all rights reserved ISO 16016
No part of this document may be reproduced, stored in a retrieval system, or transmitted , in any form or by any means, without prior permission. All rights reserved in the event of the granting of a patent or the registration of a utility model or design. Offenders will be held liable for the payment of damages.
Vertraulich, alle Rechte vorbehalten ISO 16016

45.	PXC.2966692	2	Phoenix Contact	Ponticelli continui	Ponticelli continui, lunghezza: 500 mm, colore: blu	-81K01;-161K01
46.	PXC.2966171	39	Phoenix Contact	Modulo portarelè	PLC-INTERFACE, composto da morsetto base PLC-BSC.../21 con connessione a vite e relè in miniatura a innesto con contatto di potenza, per montaggio su guida di supporto NS 35/7,5, 1 contatto di scambio, tensione di ingresso 24 V DC	-161K01...-161K16;-162K01...-162K08;-162K11;-162K12;-162K14...-162K16;-163K01;-163K02;-163K06...-163K08;-163K15;-163K16;-165K05...-165K07
47.	AMR.OKFCE50-C024	23	AMRA	Relè estraibile di tipo monostabile istantaneo	Relè estraibile di tipo monostabile istantaneo Funzionamento continuo Un: 24VDC 4 SPDT, 10A Configurazione diodo + Led Soffiatore magnetico Dimensioni:45x45x97 mm	-162K09;-162K10;-163K09;-163K10;-164K09...-164K16;-165K01...-165K04;-XA52;-XAB52_A;-XAB52_M;-XMAN;-XMT52;-XPOMP;-XWD PLC
48.	AMR.POKE40-C024	33	AMRA	Relè estraibili compatti di tipo monostabile istantaneo	Relè estraibili compatti di tipo monostabile istantaneo Un: 24VDC 2 SPDT, 5A Configurazione Led Dimensioni:20x50x45 mm	-163K03;-163K04;-163K11...-163K14;-164K08;-165K13...-165K16;-166K01...-166K16;-XBE;-XBM;-XBP;-XRBP;-XRSC;-XSC
49.	AMR.50IP20-I DIN	33	AMRA	Zoccoli	Cablaggio: Frontale Terminale: A vite Fissaggio: Pannello / barra DIN Numero di terminali: 8 Utilizzabile con cavo fino a 2,5mm² 2 connessioni per ogni terminale del relè, per evitare morsettiere esterne	-163K03;-163K04;-163K11...-163K14;-164K08;-165K13...-165K16;-166K01...-166K16;-XBE;-XBM;-XBP;-XRBP;-XRSC;-XSC
50.	AMR.RPB48	34	AMRA	Molle di ritenuta	Molle di ritenuta per relè con coperchio, altezza 50mm (POKs, UTM series) su presa DIN 50IP20-I, 48BIP20-I	-163K03;-163K04;-163K11...-163K14;-164K08;-165K13...-165K16;-166K01...-166K16;-XBE;-XBM;-XBP;-XRB;-XRBP;-XRSC;-XSC
51.	WE.SDI-862-SM-SC30	3	Westermo Network Technologies	Switch unmanaged 8 porte Ethernet e fibra	6 porte Ethernet 10/100 Base T 2 porte in fibra 100Base-FX monomodali Tensione di esercizio: 10-60 VDC Corrente nominale: 250 mA (24V)	-KE1...-KE3
52.	IEI.PPC2-CW19-ADL-i7/8G-R10	1	IEI Integration Corp.	Touch Panel	PC pannello da 18,5" 400 cd/m² 1920x1080 con processore Intel® Core™ i7-12700 di dodicesima generazione (25M Cache, fino a 4,90 GHz), TDP 65W, 4GB DDR4, uscita HDMI, 1 slot PCIe Gen4 x 16, 1 M.2 2280, alimentatore ATX/AT, touchscreen capacitivo proiettato con AG, R10	-KE4
53.	POL.2080724	32	Pollmann Elektrotechnik GmbH	Blocco di distribuzione di fase	Morsetti a vite 2 ingressi, sezione nominale 2,5-35 mm² 9 uscite, sezione nominale 1,5-16 mm² corrente nominale: 125 A	-L;-N;-X2...-X31
54.	RIT.SK3240.700	1	Rittal	Ventilatore-filtro	SK Ventilatore-filtro Blue e+, 218 m³/h, 230 V, 1~, 50 Hz, LxAxP: 255 x 255 x 129 mm, RAL 7035 Plastica Corrente nominal: 0,2 A Potenza nominale: 33.1 W	-M1
55.	RIT.SK3240.300	1	Rittal	Filtro di uscita	SK Filtro di uscita Blue e+, per ventilatori-filtro 3240.7xx/3240.9xx/3241.7xx/3241.9xx, LxA 255 x 255 mm, RAL 7035	-M1
56.	FIB.BOE12F	2	Fibernet	Box ottico a 12 f.o.	Box ottico di giunzione e connessione a 12 f.o. su barra DIN, da interno SC, ST, FC simplex, LC duplex Numero di Ingressi cavi: 2 Dimensioni: 240x190x90 mm	-PATCHPANEL1;-PATCHPANEL2
57.	SIE.5TE8112	1	Siemens	INTERRUTTORE ON/OFF 20 A 2NO	Sezionatore sottocarico, interruttore ON/OFF 20 A 2NO morsetto 6 mm²	-QB1

Vertraulich, alle Rechte vorbehalten ISO 16016
Confidential, all rights reserved ISO 16016
No part of this document may be reproduced, stored in a retrieval system, or transmitted , in any form or by any means, without prior permission. All rights reserved in the event of the granting of a patent or the registration of a utility model or design. Offenders will be held liable for the payment of damages.

Rev.	Descrizione Modifiche	Data	Nome
-	FIRST ISSUE	2026/07/06	SJ

S.Massenza gr.3
-
Codeword/Unit

Dis.	S.Jurak	2026/07/06
Con.	T.Trogrlić	2026/07/06
Appr.	P.Kovač	2026/07/06

F
Release note

Hydro Dolomiti energia

VOITH

Armadio Sala Macchine
Titolo ELENCO APPARECCHIATURE

Sales Order 32950
Turbina N. 21506-21507
Disegno N.
Cliente N° 25004-DD-EE-04-06-002
Foglio 354
Segue - 355

58.	SIE.3KD3032-2NE10-0	1	Siemens	SEZIONATORE SOTTOCARICO 690V 100A 3P	Sezionatore sottocarico 100A, grand. costr. 2, a 3 poli comando frontale a sinistra apparecchio completo con comando diretto grigio morsetto serracavo	-QB2
59.	SIE.3KD9103-5	1	Siemens	Modulo interruttore ausiliario	Accessori per 3KD grand. costr. 1/2, 3KF grandezza costruttiva 1, 3KC0 grandezza costruttiva 1/2, modulo blocchetto di contatti ausiliari per max. 2 blocchetti di contatti ausiliari	-QB2
60.	SIE.3KD9103-2	1	Siemens	INTERRUTTORE AUX. 1 CONTATTO CO SENZA CAVO	Accessori per 3KD grand. costr. 1/2, 3KF grandezza costruttiva 1, 3KC0 grandezza costruttiva 1/2, blocchetto di contatti ausiliari 1 CO senza cavo di collegamento	-QB2
61.	ARC.HS50 56R J	1	Ohmite Arcol	Resistori filo avvolto	Resistenza: 56 Ω Potenza: 50 W Contenitore di alluminio	-R1
62.	ARC.HS100 220R J	1	Ohmite Arcol	Resistori filo avvolto	Resistenza: 220 Ω Potenza: 100 W Contenitore di alluminio	-R2
63.	ARC.HS50 150R J	3	Ohmite Arcol	Resistori filo avvolto	Resistenza: 150Ω Potenza: 50W Contenitore di alluminio	-R3;-R5;-R7
64.	ARC.HS50 390R J	3	Ohmite Arcol	Resistori filo avvolto	Resistenza: 390Ω Potenza: 50W Contenitore di alluminio	-R4;-R6;-R8
65.	SIE.3SU1051-1HB20-0AA0	1	Siemens	PULS. FUNGO ARR. EMER. LUM., 40MM, ROSSO	Pulsante a fungo di ARRESTO DI EMERGENZA, illuminabile, 22 mm, rotondo, in metallo, lucido, rosso, 40 mm, permanente con blocco positivo, secondo DIN EN ISO 13850, sblocco a rotazione	-S301
66.	SIE.3SU1550-1AA10-1LA0	1	Siemens	SUPPOR., MOD. CONTATTI 1NO+1NC, 1NO+1NC	Supporto, universale, per 3 moduli, in plastica/metallo, 1 NO+1 NC, 1 NO+1 NC, attacco a vite	-S301
67.	SIE.3SU1900-0DY30-0AA0	1	Siemens	COLLARE DI PROTEZIONE	Collare di protezione per pulsante a fungo di ARRESTO DI EMERGENZA, senza o con serratura RONIS, design 22 mm, giallo, plastica	-S301
68.	PXC.2907874	1	Phoenix Contact	Scaricatori di sovratensioni tipo 2	Scaricatore di sovratensioni a innesto, secondo tipo 2 / classe II, per sorgenti di corrente per sorgenti DC con caratteristica di funzionamento lineare, con contatto FM per la segnalazione degli errori.	-SC1
69.	TEC.XCKN2110G11	4	Telemecanique Sensors	Contatto apertura porta	Interruttore di finecorsa, Interruttori di finecorsa XC Standard, XCKN, pistone terminale in metallo, 1NC+1 NO, a scatto	-SW1...-SW4
70.	PXC.2866776	4	Phoenix Contact	Alimentatore	Alimentatore QUINT POWER switching per montaggio su guida con tecnologia SFB (Selective Fuse Breaking), ingresso: monofase, uscita: 24 V DC / 20 A	-TA1...-TA4
71.	PXC.2320157	2	Phoenix Contact	Modulo di ridondanza	Modulo a diodi per guide di supporto 12- 24 V DC/2x20 A o 1x40 A	-TB1;-TB2
72.	PXC.2950064	1	Phoenix Contact	Modulo a diodi	Modulo con diodi, per espansione con 7 diodi 1N 4007, catodo in comune	-TB3
73.	EFX.563810	1	nVent ERIFLEX	Ripartitore Bipolare BD 100/125 AL 14 Uscite	Blocco di distribuzione bipolare BD, 690 V CA, 100/125 A, 1 connessione lato linea, 14 connessioni lato carico, 5,81 W/polo	-X1
74.	PXC.3044131	2	Phoenix Contact	UT 6 - Morsetto passante	Morsetto passante, tensione nominale: 1000 V, corrente nominale: 41 A, numero di connessioni: 2, tipo di connessione: Connessione a vite, Sezione di dimensionamento: 6 mm², sezione: 0,2 mm² - 10 mm², tipo di montaggio: NS 35/7,5, NS 35/15, colore: grigio	-XD01
75.	PXC.3044225	4	Phoenix Contact	UT 35 - Morsetto passante	Morsetto passante, Collegamento: Connessione a vite, Sezione:1,5 mm² - 50 mm², AWG: 16 - 1/0, Larghezza: 16 mm, Altezza: 65,1 mm, Colore: grigio, Tipo di montaggio: NS 35/7,5, NS 35/15	-XD10
76.	PXC.3044076	491	Phoenix Contact	UT 2.5 - Morsetto passante	Morsetto passante, Collegamento: Connessione a vite, Sezione:0,14 mm² - 4 mm², AWG: 26 - 12, Larghezza: 5,2 mm, Colore: grigio, Tipo di montaggio: NS 35/7,5, NS 35/15	-XD11...-XD28;-XD50...-XD53;-XG;-XG52G;-XG212;-XGAQT;-XGAUTO;-XGCI;-XGCI52;-XGDISP;-XGECC;-XGMAIG;-XGPAT347;-XGPNP;-XGQP;-XGROT1;-XGROT2;-XGROTASP;-XGROTMAND;-XGRV;-XGSEGLED;-XGSG;-XGSODA4;-XGT347;-XGVALRIT

Confidential, all rights reserved ISO 16016
No part of this document may be reproduced, stored in a retrieval system, or transmitted , in any form or by any means, without prior permission. All rights reserved in the event of the granting of a patent or the registration of a utility model or design. Offenders will be held liable for the payment of damages.
Vertraulich, alle Rechte vorbehalten ISO 16016

77.	PXC.3046362	412	Phoenix Contact	UT 2,5-MT - Morsetto con sezionatore a coltello	Morsetto con sezionatore a coltello, tensione nominale: 400 V, corrente nominale: 20 A, Corrente continua termica Ith: 20 A, tipo di connessione: Connessione a vite, Sezione di dimensionamento: 2,5 mm², sezione: 0,14 mm² - 4 mm², montaggio: NS 35/7,5, NS 35/15, colore: grigio	-XG01;-XG03;-XG201...-XG208;-XGBH;-XGBL;-XGBLP;-XGDISP
78.	AMR.BIPOKE40-C024	1	AMRA	Relè estraibili compatti di tipo monostabile istantaneo	Relè estraibili compatti di tipo monostabile istantaneo Un: 24VDC, 4 SPDT, 5A Configurazione LED Dimensioni:40x50x45 mm	-XRB
79.	SE.A9A15310	2	Schneider Electric	DIN Presa iPC 2P+T	Presa DIN iPC - 2P+E - standard tedesco Tensione nominale: 250 VAC Corrente nominale: 16A	-XS1;-XS2

Vertraulich, alle Rechte vorbehalten ISO 16016
Confidential, all rights reserved ISO 16016
No part of this document may be reproduced, stored in a retrieval system, or transmitted , in any form or by any means, without prior permission. All rights reserved in the event of the granting of a patent or the registration of a utility model or design. Offenders will be held liable for the payment of damages.

Rev.	Descrizione Modifiche	Data	Nome
-	FIRST ISSUE	2026/07/06	SJ

S.Massenza gr.3
-
Codeword/Unit

Dis.	S.Jurak	2026/07/06
Con.	T.Trogrlić	2026/07/06
Appr.	P.Kovač	2026/07/06

F
Release note

Hydro Dolomiti energia

VOITH

Armadio Sala Macchine

Titolo ELENCO APPARECCHIATURE

Sales Order 32950

Turbina N. 21506-21507

Disegno N.

Cliente N° 25004-DD-EE-04-06-002

Foglio 356

Segue - 401

Schema morsetti

Striscia di prese

=ASM+ASM-K4-H

LATO A								LATO B	
Posizionamento	Designazione destinazione	Nome e tipo di cavo	Conduttore	Ponticello			Cablaggio	Designazione destinazione	Tipo di morsetto
/213.5	-XGBH:67:B		RD 1 mm²	'		2		-K4-X1	
/216.2	-XGBH:93:B		RD 1 mm²	'		15		-K4	
/216.3	-XGBH:95:B		RD 1 mm²	'		16		-K4	

Vertraulich, alle Rechte vorbehalten ISO 16016
Confidential, all rights reserved ISO 16016
No part of this document may be reproduced, stored in a retrieval system, or transmitted , in any form or by any means, without prior permission. All rights reserved in the event of the granting of a patent or the registration of a utility model or design. Offenders will be held liable for the payment of damages.

Rev.	Descrizione Modifiche	Data	Nome
-	FIRST ISSUE	2026/07/06	SJ

S.Massenza gr.3
-
Codeword/Unit

Dis.	S.Jurak	2026/07/06
Con.	T.Trogrlić	2026/07/06
Appr.	P.Kovač	2026/07/06

F
Release note

Hydro Dolomiti energia

VOITH

Armadio Sala Macchine

Titolo Schema morsetti =ASM+ASM-K4-H

Sales Order 32950

Turbina N. 21506-21507

Disegno N.

Cliente N° 25004-DD-EE-04-06-002

Foglio 401

Segue - 402

Schema morsetti

Striscia di prese

=ASM+ASM-XD01

LATO A						LATO B	
Posizionamento	Designazione destinazione	Nome e tipo di cavo	Conduttore	Ponticello	Cablaggio	Designazione destinazione	Tipo di morsetto
				' 1	OG 2.5 mm²	-QB1:1	UT 6
				' 2	OG 2.5 mm²	-QB1:3	UT 6

Vertraulich, alle Rechte vorbehalten ISO 16016
Confidential, all rights reserved ISO 16016
No part of this document may be reproduced, stored in a retrieval system, or transmitted , in any form or by any means, without prior permission. All rights reserved in the event of the granting of a patent or the registration of a utility model or design. Offenders will be held liable for the payment of damages.

Rev.	Descrizione Modifiche	Data	Nome
-	FIRST ISSUE	2026/07/06	SJ

S.Massenza gr.3
-
Codeword/Unit

Dis.	S.Jurak	2026/07/06
Con.	T.Trogrlić	2026/07/06
Appr.	P.Kovač	2026/07/06

F
Release note

Hydro Dolomiti energia

VOITH

Armadio Sala Macchine

Titolo Schema morsetti =ASM+ASM-XD01

Sales Order 32950

Turbina N. 21506-21507

Disegno N.

Cliente N° 25004-DD-EE-04-06-002

Foglio 402

Segue - 403

Schema morsetti

Striscia di prese

=ASM+ASM-XD10

LATO A						LATO B	
Posizionamento	Designazione destinazione	Nome e tipo di cavo	Conduttore	Ponticello	Cablaggio	Designazione destinazione	Tipo di morsetto
/41.2	=QSA CC+QSA CC-XT1	QSACC4-ASM4/110V FG16OM16 3G35 mm²	MA 35 mm²	1	RD 10 mm²	-FC10:1	UT 35
				2	RD 25 mm²	-QB2:1	UT 35
/41.2	=QSA CC+QSA CC-XT1	QSACC4-ASM4/110V FG16OM16 3G35 mm²	BL 35 mm²	3	WH 10 mm²	-FC10:3	UT 35
				4	WH 25 mm²	-QB2:3	UT 35

Vertraulich, alle Rechte vorbehalten ISO 16016
Confidential, all rights reserved ISO 16016
No part of this document may be reproduced, stored in a retrieval system, or transmitted , in any form or by any means, without prior permission. All rights reserved in the event of the granting of a patent or the registration of a utility model or design. Offenders will be held liable for the payment of damages.

Rev.	Descrizione Modifiche	Data	Nome
-	FIRST ISSUE	2026/07/06	SJ

S.Massenza gr.3
-
Codeword/Unit

Dis.	S.Jurak	2026/07/06
Con.	T.Trogrlić	2026/07/06
Appr.	P.Kovač	2026/07/06

F
Release note

Hydro Dolomiti energia

VOITH

Armadio Sala Macchine

Titolo Schema morsetti =ASM+ASM-XD10

Sales Order 32950

Turbina N. 21506-21507

Disegno N.

Cliente N° 25004-DD-EE-04-06-002

Foglio 403

Segue - 404

Schema morsetti

Striscia di prese

=ASM+ASM-XD11

LATO A						LATO B		
Posizionamento	Designazione destinazione	Nome e tipo di cavo	Conduttore	Ponticello		Cablaggio	Designazione destinazione	Tipo di morsetto
					1	RD 2.5 mm²	-FC16:2	UT 2,5
					2			UT 2,5
					3	WH 2.5 mm²	-FC16:4	UT 2,5
					4			UT 2,5

Confidential, all rights reserved ISO 16016
No part of this document may be reproduced, stored in a retrieval system, or transmitted , in any form or by any means, without prior permission. All rights reserved in the event of the granting of a patent or the registration of a utility model or design. Offenders will be held liable for the payment of damages.
Vertraulich, alle Rechte vorbehalten ISO 16016

Rev.	Descrizione Modifiche	Data	Nome
-	FIRST ISSUE	2026/07/06	SJ

S.Massenza gr.3
-
Codeword/Unit

Dis.	S.Jurak	2026/07/06
Con.	T.Trogrlić	2026/07/06
Appr.	P.Kovač	2026/07/06

F
Release note

Hydro Dolomiti energia

VOITH

Armadio Sala Macchine

Titolo Schema morsetti =ASM+ASM-XD11

Sales Order 32950

Turbina N. 21506-21507

Disegno N.

Cliente N° 25004-DD-EE-04-06-002

Foglio 404

Segue - 405

Schema morsetti

Striscia di prese

=ASM+ASM-XD12

LATO A								LATO B	
Posizionamento	Designazione destinazione	Nome e tipo di cavo	Conduttore	Ponticello			Cablaggio	Designazione destinazione	Tipo di morsetto
/44.6	=ECC+ECC-X80:3	ASM4-ECC4/110V FG16OM16 3G2.5 mm²	MA 2.5 mm²	'		1	RD 2.5 mm²	-FC18:2	UT 2,5
/44.6	=ECC+ECC-X80:4	ASM4-ECC4/110V FG16OM16 3G2.5 mm²	BL 2.5 mm²	'		2	WH 2.5 mm²	-FC18:4	UT 2,5

Confidential, all rights reserved ISO 16016
No part of this document may be reproduced, stored in a retrieval system, or transmitted , in any form or by any means, without prior permission. All rights reserved in the event of the granting of a patent or the registration of a utility model or design. Offenders will be held liable for the payment of damages.
Vertraulich, alle Rechte vorbehalten ISO 16016

Rev.	Descrizione Modifiche	Data	Nome
-	FIRST ISSUE	2026/07/06	SJ

S.Massenza gr.3
-
Codeword/Unit

Dis.	S.Jurak	2026/07/06
Con.	T.Trogrlić	2026/07/06
Appr.	P.Kovač	2026/07/06

F
Release note

Hydro Dolomiti energia

VOITH

Armadio Sala Macchine

Titolo Schema morsetti =ASM+ASM-XD12

Sales Order 32950

Turbina N. 21506-21507

Disegno N.

Cliente N° 25004-DD-EE-04-06-002

Foglio 405

Segue - 406

Schema morsetti

Striscia di prese

=ASM+ASM-XD13

LATO A								LATO B	
Posizionamento	Designazione destinazione	Nome e tipo di cavo	Conduttore	Ponticello			Cablaggio	Designazione destinazione	Tipo di morsetto
/44.7	=QP+QP-X?:??	ASM4-QP4/110V FG16OM16 3G2.5 mm²	MA 2.5 mm²	'		1	RD 2.5 mm²	-FC19:2	UT 2,5
/44.7	=QP+QP-X?:??	ASM4-QP4/110V FG16OM16 3G2.5 mm²	BL 2.5 mm²	'		2	WH 2.5 mm²	-FC19:4	UT 2,5

Vertraulich, alle Rechte vorbehalten ISO 16016
Confidential, all rights reserved ISO 16016
No part of this document may be reproduced, stored in a retrieval system, or transmitted , in any form or by any means, without prior permission. All rights reserved in the event of the granting of a patent or the registration of a utility model or design. Offenders will be held liable for the payment of damages.

Rev.	Descrizione Modifiche	Data	Nome
-	FIRST ISSUE	2026/07/06	SJ

S.Massenza gr.3
-
Codeword/Unit

Dis.	S.Jurak	2026/07/06
Con.	T.Trogrlić	2026/07/06
Appr.	P.Kovač	2026/07/06

F
Release note

Hydro Dolomiti energia

VOITH

Armadio Sala Macchine

Titolo Schema morsetti =ASM+ASM-XD13

Sales Order 32950

Turbina N. 21506-21507

Disegno N.

Cliente N° 25004-DD-EE-04-06-002

Foglio 406

Segue - 407

Schema morsetti

Striscia di prese

=ASM+ASM-XD14

LATO A							LATO B	
Posizionamento	Designazione destinazione	Nome e tipo di cavo	Conduttore	Ponticello		Cablaggio	Designazione destinazione	Tipo di morsetto
=AQT+AQT/41.3	=AQT+AQT-XD10:1:A	ASM4-AQT4/110V FG16OM16 3G2.5 mm²	MA 2.5 mm²	'	1	RD 2.5 mm²	-FC20:2	UT 2,5
=AQT+AQT/41.3	=AQT+AQT-XD10:2:A	ASM4-AQT4/110V FG16OM16 3G2.5 mm²	BL 2.5 mm²	'	2	WH 2.5 mm²	-FC20:4	UT 2,5

Confidential, all rights reserved ISO 16016
No part of this document may be reproduced, stored in a retrieval system, or transmitted , in any form or by any means, without prior permission. All rights reserved in the event of the granting of a patent or the registration of a utility model or design. Offenders will be held liable for the payment of damages.
Vertraulich, alle Rechte vorbehalten ISO 16016

Rev.	Descrizione Modifiche	Data	Nome
-	FIRST ISSUE	2026/07/06	SJ

S.Massenza gr.3
-
Codeword/Unit

Dis.	S.Jurak	2026/07/06
Con.	T.Trogrlić	2026/07/06
Appr.	P.Kovač	2026/07/06

F
Release note

Hydro Dolomiti energia

VOITH

Armadio Sala Macchine

Titolo Schema morsetti =ASM+ASM-XD14

Sales Order 32950

Turbina N. 21506-21507

Disegno N.

Cliente N° 25004-DD-EE-04-06-002

Foglio 407

Segue - 408

Schema morsetti

Striscia di prese

=ASM+ASM-XD15

LATO A								LATO B	
Posizionamento	Designazione destinazione	Nome e tipo di cavo	Conduttore	Ponticello			Cablaggio	Designazione destinazione	Tipo di morsetto
=AQT+AQT/41.5	=AQT+AQT-XD10:3:A	ASM4-AQT4/110V2 FG16OM16 3G2.5 mm²	MA 2.5 mm²	'		1	RD 2.5 mm²	-FC21:2	UT 2,5
=AQT+AQT/41.6	=AQT+AQT-XD10:4:A	ASM4-AQT4/110V2 FG16OM16 3G2.5 mm²	BL 2.5 mm²	'		2	WH 2.5 mm²	-FC21:4	UT 2,5

Confidential, all rights reserved ISO 16016
No part of this document may be reproduced, stored in a retrieval system, or transmitted , in any form or by any means, without prior permission. All rights reserved in the event of the granting of a patent or the registration of a utility model or design. Offenders will be held liable for the payment of damages.

Vertraulich, alle Rechte vorbehalten ISO 16016

Rev.	Descrizione Modifiche	Data	Nome
-	FIRST ISSUE	2026/07/06	SJ

S.Massenza gr.3
-
Codeword/Unit

Dis.	S.Jurak	2026/07/06
Con.	T.Trogrlić	2026/07/06
Appr.	P.Kovač	2026/07/06

F
Release note

Hydro Dolomiti energia

VOITH

Armadio Sala Macchine

Titolo Schema morsetti =ASM+ASM-XD15

Sales Order 32950

Turbina N. 21506-21507

Disegno N.

Cliente N° 25004-DD-EE-04-06-002

Foglio 408

Segue - 409

Schema morsetti

Striscia di prese

=ASM+ASM-XD16

LATO A								LATO B	
Posizionamento	Designazione destinazione	Nome e tipo di cavo	Conduttore	Ponticello			Cablaggio	Designazione destinazione	Tipo di morsetto
=AQT+AQT/42.3	=AQT+AQT-XD10:5:A	ASM4-AQT4/110V3 FG16OM16 3G2.5 mm²	MA 2.5 mm²	'		1	RD 2.5 mm²	-FC22:2	UT 2,5
=AQT+AQT/42.3	=AQT+AQT-XD10:6:A	ASM4-AQT4/110V3 FG16OM16 3G2.5 mm²	BL 2.5 mm²	'		2	WH 2.5 mm²	-FC22:4	UT 2,5

Confidential, all rights reserved ISO 16016
No part of this document may be reproduced, stored in a retrieval system, or transmitted , in any form or by any means, without prior permission. All rights reserved in the event of the granting of a patent or the registration of a utility model or design. Offenders will be held liable for the payment of damages.
Vertraulich, alle Rechte vorbehalten ISO 16016

Rev.	Descrizione Modifiche	Data	Nome
-	FIRST ISSUE	2026/07/06	SJ

S.Massenza gr.3
-
Codeword/Unit

Dis.	S.Jurak	2026/07/06
Con.	T.Trogrlić	2026/07/06
Appr.	P.Kovač	2026/07/06

F
Release note

Hydro Dolomiti energia

VOITH

Armadio Sala Macchine

Titolo Schema morsetti =ASM+ASM-XD16

Sales Order 32950

Turbina N. 21506-21507

Disegno N.

Foglio 409

Cliente N° 25004-DD-EE-04-06-002

Segue - 410

Schema morsetti

Striscia di prese

=ASM+ASM-XD17

LATO A								LATO B	
Posizionamento	Designazione destinazione	Nome e tipo di cavo	Conduttore	Ponticello			Cablaggio	Designazione destinazione	Tipo di morsetto
=AQT+AQT/42.5	=AQT+AQT-XD10:7:A	ASM4-AQT4/110V4 FG16OM16 3G2.5 mm²	MA 2.5 mm²	'		1	RD 2.5 mm²	-FC23:2	UT 2,5
=AQT+AQT/42.6	=AQT+AQT-XD10:8:A	ASM4-AQT4/110V4 FG16OM16 3G2.5 mm²	BL 2.5 mm²	'		2	WH 2.5 mm²	-FC23:4	UT 2,5

Vertraulich, alle Rechte vorbehalten ISO 16016
Confidential, all rights reserved ISO 16016
No part of this document may be reproduced, stored in a retrieval system, or transmitted , in any form or by any means, without prior permission. All rights reserved in the event of the granting of a patent or the registration of a utility model or design. Offenders will be held liable for the payment of damages.

Rev.	Descrizione Modifiche	Data	Nome
-	FIRST ISSUE	2026/07/06	SJ

S.Massenza gr.3
-
Codeword/Unit

Dis.	S.Jurak	2026/07/06
Con.	T.Trogrlić	2026/07/06
Appr.	P.Kovač	2026/07/06

F
Release note

Hydro Dolomiti energia

VOITH

Armadio Sala Macchine

Titolo Schema morsetti =ASM+ASM-XD17

Sales Order 32950

Turbina N. 21506-21507

Disegno N.

Foglio 410

Cliente N° 25004-DD-EE-04-06-002

Segue - 411

Schema morsetti

Striscia di prese

=ASM+ASM-XD18

LATO A								LATO B	
Posizionamento	Designazione destinazione	Nome e tipo di cavo	Conduttore	Ponticello			Cablaggio	Designazione destinazione	Tipo di morsetto
=AQT+AQT/43.2	=AQT+AQT-XD10:9:A	ASM4-AQT4/110V5 FG16OM16 3G2.5 mm²	MA 2.5 mm²	'		1	RD 2.5 mm²	-FC24:2	UT 2,5
=AQT+AQT/43.3	=AQT+AQT-XD10:10:A	ASM4-AQT4/110V5 FG16OM16 3G2.5 mm²	BL 2.5 mm²	'		2	WH 2.5 mm²	-FC24:4	UT 2,5

Confidential, all rights reserved ISO 16016
No part of this document may be reproduced, stored in a retrieval system, or transmitted , in any form or by any means, without prior permission. All rights reserved in the event of the granting of a patent or the registration of a utility model or design. Offenders will be held liable for the payment of damages.
Vertraulich, alle Rechte vorbehalten ISO 16016

Rev.	Descrizione Modifiche	Data	Nome
-	FIRST ISSUE	2026/07/06	SJ

S.Massenza gr.3
-
Codeword/Unit

Dis.	S.Jurak	2026/07/06
Con.	T.Trogrlić	2026/07/06
Appr.	P.Kovač	2026/07/06

F
Release note

Hydro Dolomiti energia

VOITH

Armadio Sala Macchine

Titolo Schema morsetti =ASM+ASM-XD18

Sales Order 32950

Turbina N. 21506-21507

Disegno N.

Cliente N° 25004-DD-EE-04-06-002

Foglio 411

Segue - 412

Schema morsetti

Striscia di prese

=ASM+ASM-XD19

LATO A								LATO B	
Posizionamento	Designazione destinazione	Nome e tipo di cavo	Conduttore	Ponticello		Cablaggio	Designazione destinazione	Tipo di morsetto
=AQT+AQT/43.6	=AQT+AQT-XD10:11:A	ASM4-AQT4/110V6 FG16OM16 3G2.5 mm²	MA 2.5 mm²	'	1	RD 2.5 mm²	-FC25:2	UT 2,5
=AQT+AQT/43.6	=AQT+AQT-XD10:12:A	ASM4-AQT4/110V6 FG16OM16 3G2.5 mm²	BL 2.5 mm²	'	2	WH 2.5 mm²	-FC25:4	UT 2,5

Vertraulich, alle Rechte vorbehalten ISO 16016
Confidential, all rights reserved ISO 16016
No part of this document may be reproduced, stored in a retrieval system, or transmitted , in any form or by any means, without prior permission. All rights reserved in the event of the granting of a patent or the registration of a utility model or design. Offenders will be held liable for the payment of damages.

Rev.	Descrizione Modifiche	Data	Nome
-	FIRST ISSUE	2026/07/06	SJ

S.Massenza gr.3
-
Codeword/Unit

Dis.	S.Jurak	2026/07/06
Con.	T.Trogrlić	2026/07/06
Appr.	P.Kovač	2026/07/06

F
Release note

Hydro Dolomiti energia

VOITH

Armadio Sala Macchine

Titolo Schema morsetti =ASM+ASM-XD19

Sales Order 32950

Turbina N. 21506-21507

Disegno N.

Foglio 412

Cliente N° 25004-DD-EE-04-06-002

Segue - 413

Schema morsetti

Striscia di prese

=ASM+ASM-XD20

LATO A								LATO B	
Posizionamento	Designazione destinazione	Nome e tipo di cavo	Conduttore	Ponticello			Cablaggio	Designazione destinazione	Tipo di morsetto
=AQT+AQT/43.7	=AQT+AQT-XD10:13:A	ASM4-AQT4/110V7 FG16OM16 3G2.5 mm²	MA 2.5 mm²	'		1	RD 2.5 mm²	-FC26:2	UT 2,5
=AQT+AQT/43.7	=AQT+AQT-XD10:14:A	ASM4-AQT4/110V7 FG16OM16 3G2.5 mm²	BL 2.5 mm²	'		2	WH 2.5 mm²	-FC26:4	UT 2,5

Vertraulich, alle Rechte vorbehalten ISO 16016
Confidential, all rights reserved ISO 16016
No part of this document may be reproduced, stored in a retrieval system, or transmitted , in any form or by any means, without prior permission. All rights reserved in the event of the granting of a patent or the registration of a utility model or design. Offenders will be held liable for the payment of damages.

Rev.	Descrizione Modifiche	Data	Nome
-	FIRST ISSUE	2026/07/06	SJ

S.Massenza gr.3
-
Codeword/Unit

Dis.	S.Jurak	2026/07/06
Con.	T.Trogrlić	2026/07/06
Appr.	P.Kovač	2026/07/06

F
Release note

Hydro Dolomiti energia

VOITH

Armadio Sala Macchine

Titolo Schema morsetti =ASM+ASM-XD20

Sales Order 32950

Turbina N. 21506-21507

Disegno N.

Foglio 413

Cliente N° 25004-DD-EE-04-06-002

Segue - 414

Schema morsetti

Striscia di prese

=ASM+ASM-XD21

LATO A								LATO B	
Posizionamento	Designazione destinazione	Nome e tipo di cavo	Conduttore	Ponticello			Cablaggio	Designazione destinazione	Tipo di morsetto
/47.2	=RV+RV-XAL110:1	ASM4-RV4/110V FG16OM16 3G2.5 mm²	MA 2.5 mm²	'		1	RD 2.5 mm²	-FC27:2	UT 2,5
/47.3	=RV+RV-XAL110:2	ASM4-RV4/110V FG16OM16 3G2.5 mm²	BL 2.5 mm²	'		2	WH 2.5 mm²	-FC27:4	UT 2,5

Vertraulich, alle Rechte vorbehalten ISO 16016
Confidential, all rights reserved ISO 16016
No part of this document may be reproduced, stored in a retrieval system, or transmitted , in any form or by any means, without prior permission. All rights reserved in the event of the granting of a patent or the registration of a utility model or design. Offenders will be held liable for the payment of damages.

Rev.	Descrizione Modifiche	Data	Nome
-	FIRST ISSUE	2026/07/06	SJ

S.Massenza gr.3
-
Codeword/Unit

Dis.	S.Jurak	2026/07/06
Con.	T.Trogrlić	2026/07/06
Appr.	P.Kovač	2026/07/06

F
Release note

Hydro Dolomiti energia

VOITH

Armadio Sala Macchine

Titolo Schema morsetti =ASM+ASM-XD21

Sales Order 32950

Turbina N. 21506-21507

Disegno N.

Cliente N° 25004-DD-EE-04-06-002

Foglio 414

Segue - 415

Schema morsetti

Striscia di prese

=ASM+ASM-XD22

LATO A							LATO B	
Posizionamento	Designazione destinazione	Nome e tipo di cavo	Conduttore	Ponticello		Cablaggio	Designazione destinazione	Tipo di morsetto
/47.4	=RV+RV-XAL110:??	ASM4-RV4/110V2 FG16OM16 3G2.5 mm²	MA 2.5 mm²	'	1	RD 2.5 mm²	-FC28:2	UT 2,5
/47.4	=RV+RV-XAL110:??	ASM4-RV4/110V2 FG16OM16 3G2.5 mm²	BL 2.5 mm²	'	2	WH 2.5 mm²	-FC28:4	UT 2,5

Vertraulich, alle Rechte vorbehalten ISO 16016
Confidential, all rights reserved ISO 16016
No part of this document may be reproduced, stored in a retrieval system, or transmitted , in any form or by any means, without prior permission. All rights reserved in the event of the granting of a patent or the registration of a utility model or design. Offenders will be held liable for the payment of damages.

Rev.	Descrizione Modifiche	Data	Nome
-	FIRST ISSUE	2026/07/06	SJ

S.Massenza gr.3
-
Codeword/Unit

Dis.	S.Jurak	2026/07/06
Con.	T.Trogrlić	2026/07/06
Appr.	P.Kovač	2026/07/06

F
Release note

Hydro Dolomiti energia

VOITH

Armadio Sala Macchine

Titolo Schema morsetti =ASM+ASM-XD22

Sales Order 32950

Turbina N. 21506-21507

Disegno N.

Cliente N° 25004-DD-EE-04-06-002

Foglio 415

Segue - 416

Schema morsetti

Striscia di prese

=ASM+ASM-XD23

LATO A								LATO B	
Posizionamento	Designazione destinazione	Nome e tipo di cavo	Conduttore	Ponticello			Cablaggio	Designazione destinazione	Tipo di morsetto
/47.6	=RV+RV-XAL110:??	ASM4-RV4/110V3 FG16OM16 3G2.5 mm²	MA 2.5 mm²	'		1	RD 2.5 mm²	-FC29:2	UT 2,5
/47.6	=RV+RV-XAL110:??	ASM4-RV4/110V3 FG16OM16 3G2.5 mm²	BL 2.5 mm²	'		2	WH 2.5 mm²	-FC29:4	UT 2,5

Vertraulich, alle Rechte vorbehalten ISO 16016
Confidential, all rights reserved ISO 16016
No part of this document may be reproduced, stored in a retrieval system, or transmitted , in any form or by any means, without prior permission. All rights reserved in the event of the granting of a patent or the registration of a utility model or design. Offenders will be held liable for the payment of damages.

Rev.	Descrizione Modifiche	Data	Nome
-	FIRST ISSUE	2026/07/06	SJ

S.Massenza gr.3
-
Codeword/Unit

Dis.	S.Jurak	2026/07/06
Con.	T.Trogrlić	2026/07/06
Appr.	P.Kovač	2026/07/06

F
Release note

Hydro Dolomiti energia

VOITH

Armadio Sala Macchine

Titolo Schema morsetti =ASM+ASM-XD23

Sales Order 32950

Turbina N. 21506-21507

Disegno N.

Cliente N° 25004-DD-EE-04-06-002

Foglio 416

Segue - 417

Schema morsetti

Striscia di prese

=ASM+ASM-XD24

LATO A								LATO B	
Posizionamento	Designazione destinazione	Nome e tipo di cavo	Conduttore	Ponticello			Cablaggio	Designazione destinazione	Tipo di morsetto
/47.7	=RV+RV-XAL110:??	ASM4-RV4/110V4 FG16OM16 3G2.5 mm²	MA 2.5 mm²	'		1	RD 2.5 mm²	-FC30:2	UT 2,5
/47.7	=RV+RV-XAL110:??	ASM4-RV4/110V4 FG16OM16 3G2.5 mm²	BL 2.5 mm²	'		2	WH 2.5 mm²	-FC30:4	UT 2,5

Confidential, all rights reserved ISO 16016
No part of this document may be reproduced, stored in a retrieval system, or transmitted , in any form or by any means, without prior permission. All rights reserved in the event of the granting of a patent or the registration of a utility model or design. Offenders will be held liable for the payment of damages.
Vertraulich, alle Rechte vorbehalten ISO 16016

Rev.	Descrizione Modifiche	Data	Nome
-	FIRST ISSUE	2026/07/06	SJ

S.Massenza gr.3
-
Codeword/Unit

Dis.	S.Jurak	2026/07/06
Con.	T.Trogrlić	2026/07/06
Appr.	P.Kovač	2026/07/06

F
Release note

Hydro Dolomiti energia

VOITH

Armadio Sala Macchine

Titolo Schema morsetti =ASM+ASM-XD24

Sales Order 32950

Turbina N. 21506-21507

Disegno N.

Cliente N° 25004-DD-EE-04-06-002

Foglio 417

Segue - 418

Schema morsetti

Striscia di prese

=ASM+ASM-XD25

LATO A							LATO B	
Posizionamento	Designazione destinazione	Nome e tipo di cavo	Conduttore	Ponticello		Cablaggio	Designazione destinazione	Tipo di morsetto
=ASQ+ASQ/41.4	=ASQ+ASQ-XD10:1:A	ASM4-ASQ4/110V FG16OM16 3G2.5 mm²	MA 2.5 mm²	'	1	RD 2.5 mm²	-FC32:2	UT 2,5
=ASQ+ASQ/41.5	=ASQ+ASQ-XD10:2:A	ASM4-ASQ4/110V FG16OM16 3G2.5 mm²	BL 2.5 mm²	'	2	WH 2.5 mm²	-FC32:4	UT 2,5

Vertraulich, alle Rechte vorbehalten ISO 16016
Confidential, all rights reserved ISO 16016
No part of this document may be reproduced, stored in a retrieval system, or transmitted , in any form or by any means, without prior permission. All rights reserved in the event of the granting of a patent or the registration of a utility model or design. Offenders will be held liable for the payment of damages.

Rev.	Descrizione Modifiche	Data	Nome
-	FIRST ISSUE	2026/07/06	SJ

S.Massenza gr.3
-
Codeword/Unit

Dis.	S.Jurak	2026/07/06
Con.	T.Trogrlić	2026/07/06
Appr.	P.Kovač	2026/07/06

F
Release note

Hydro Dolomiti energia

VOITH

Armadio Sala Macchine

Titolo Schema morsetti =ASM+ASM-XD25

Sales Order 32950

Turbina N. 21506-21507

Disegno N.

Foglio 418

Cliente N° 25004-DD-EE-04-06-002

Segue - 419

Schema morsetti

Striscia di prese

=ASM+ASM-XD26

LATO A							LATO B	
Posizionamento	Designazione destinazione	Nome e tipo di cavo	Conduttore	Ponticello		Cablaggio	Designazione destinazione	Tipo di morsetto
=QT+QT/41.4	=QT+QT-XD10:1:A	ASM4-QT4/110V FG16OM16 3G2.5 mm²	MA 2.5 mm²	'	1	RD 2.5 mm²	-FC33:2	UT 2,5
=QT+QT/41.5	=QT+QT-XD10:2:A	ASM4-QT4/110V FG16OM16 3G2.5 mm²	BL 2.5 mm²	'	2	WH 2.5 mm²	-FC33:4	UT 2,5

Vertraulich, alle Rechte vorbehalten ISO 16016
Confidential, all rights reserved ISO 16016
No part of this document may be reproduced, stored in a retrieval system, or transmitted , in any form or by any means, without prior permission. All rights reserved in the event of the granting of a patent or the registration of a utility model or design. Offenders will be held liable for the payment of damages.

Rev.	Descrizione Modifiche	Data	Nome
-	FIRST ISSUE	2026/07/06	SJ

S.Massenza gr.3
-
Codeword/Unit

Dis.	S.Jurak	2026/07/06
Con.	T.Trogrlić	2026/07/06
Appr.	P.Kovač	2026/07/06

F
Release note

Hydro Dolomiti energia

VOITH

Armadio Sala Macchine

Titolo Schema morsetti =ASM+ASM-XD26

Sales Order 32950

Turbina N. 21506-21507

Disegno N.

Cliente N° 25004-DD-EE-04-06-002

Foglio 419

Segue - 420

Schema morsetti

Striscia di prese

=ASM+ASM-XD27

LATO A						LATO B		
Posizionamento	Designazione destinazione	Nome e tipo di cavo	Conduttore	Ponticello		Cablaggio	Designazione destinazione	Tipo di morsetto
					1	RD 2.5 mm²	-FC34:2	UT 2,5
					2			UT 2,5
					3	WH 2.5 mm²	-FC34:4	UT 2,5
					4			UT 2,5

Vertraulich, alle Rechte vorbehalten ISO 16016
Confidential, all rights reserved ISO 16016
No part of this document may be reproduced, stored in a retrieval system, or transmitted , in any form or by any means, without prior permission. All rights reserved in the event of the granting of a patent or the registration of a utility model or design. Offenders will be held liable for the payment of damages.

Rev.	Descrizione Modifiche	Data	Nome
-	FIRST ISSUE	2026/07/06	SJ

S.Massenza gr.3
-
Codeword/Unit

Dis.	S.Jurak	2026/07/06
Con.	T.Trogrlić	2026/07/06
Appr.	P.Kovač	2026/07/06

F
Release note

Hydro Dolomiti energia

VOITH

Armadio Sala Macchine

Titolo Schema morsetti =ASM+ASM-XD27

Sales Order 32950

Turbina N. 21506-21507

Disegno N.

Cliente N° 25004-DD-EE-04-06-002

Foglio 420

Segue - 421

Schema morsetti

Striscia di prese

=ASM+ASM-XD28

LATO A						LATO B		
Posizionamento	Designazione destinazione	Nome e tipo di cavo	Conduttore	Ponticello		Cablaggio	Designazione destinazione	Tipo di morsetto
					1	RD 2.5 mm²	-FC36:2	UT 2,5
					2			UT 2,5
					3	WH 2.5 mm²	-FC36:4	UT 2,5
					4			UT 2,5

Vertraulich, alle Rechte vorbehalten ISO 16016
Confidential, all rights reserved ISO 16016
No part of this document may be reproduced, stored in a retrieval system, or transmitted , in any form or by any means, without prior permission. All rights reserved in the event of the granting of a patent or the registration of a utility model or design. Offenders will be held liable for the payment of damages.

Rev.	Descrizione Modifiche	Data	Nome
-	FIRST ISSUE	2026/07/06	SJ

Codeword/Unit: S.Massenza gr.3 -

Dis.	S.Jurak	2026/07/06
Con.	T.Trogrlić	2026/07/06
Appr.	P.Kovač	2026/07/06

F Release note

Hydro Dolomiti energia

VOITH

Armadio Sala Macchine

Titolo: Schema morsetti =ASM+ASM-XD28

Sales Order 32950

Turbina N. 21506-21507

Disegno N.

Cliente N° 25004-DD-EE-04-06-002

Foglio 421

Segue - 422

Schema morsetti

Striscia di prese

=ASM+ASM-XD50

LATO A					LATO B		
Posizionamento	Designazione destinazione	Nome e tipo di cavo	Conduttore	Ponticello	Cablaggio	Designazione destinazione	Tipo di morsetto
				1	BU 2.5 mm²	-FC47:2	UT 2,5
				2			UT 2,5
				3	WH 2.5 mm²	-FC47:4	UT 2,5
				4			UT 2,5

Vertraulich, alle Rechte vorbehalten ISO 16016
Confidential, all rights reserved ISO 16016
No part of this document may be reproduced, stored in a retrieval system, or transmitted , in any form or by any means, without prior permission. All rights reserved in the event of the granting of a patent or the registration of a utility model or design. Offenders will be held liable for the payment of damages.

Rev.	Descrizione Modifiche	Data	Nome
-	FIRST ISSUE	2026/07/06	SJ

S.Massenza gr.3
-
Codeword/Unit

Dis.	S.Jurak	2026/07/06
Con.	T.Trogrlić	2026/07/06
Appr.	P.Kovač	2026/07/06

F
Release note

Hydro Dolomiti energia

VOITH

Armadio Sala Macchine

Titolo Schema morsetti =ASM+ASM-XD50

Sales Order 32950

Turbina N. 21506-21507

Disegno N.

Cliente N° 25004-DD-EE-04-06-002

Foglio 422

Segue - 423

Schema morsetti

Striscia di prese

=ASM+ASM-XD51

LATO A							LATO B	
Posizionamento	Designazione destinazione	Nome e tipo di cavo	Conduttore	Ponticello		Cablaggio	Designazione destinazione	Tipo di morsetto
=ASQ+ASQ/42.3	=ASQ+ASQ-XD50:1:A	ASM4-ASQ4/24V FG16OH2M16 3G2.5 mm²	MA 2.5 mm²	'	1	BU 2.5 mm²	-FC57:2	UT 2,5
=ASQ+ASQ/42.4	=ASQ+ASQ-XD50:2:A	ASM4-ASQ4/24V FG16OH2M16 3G2.5 mm²	BL 2.5 mm²	'	2	WH 2.5 mm²	-FC57:4	UT 2,5

Vertraulich, alle Rechte vorbehalten ISO 16016
Confidential, all rights reserved ISO 16016
No part of this document may be reproduced, stored in a retrieval system, or transmitted , in any form or by any means, without prior permission. All rights reserved in the event of the granting of a patent or the registration of a utility model or design. Offenders will be held liable for the payment of damages.

Rev.	Descrizione Modifiche	Data	Nome
-	FIRST ISSUE	2026/07/06	SJ

S.Massenza gr.3
-
Codeword/Unit

Dis.	S.Jurak	2026/07/06
Con.	T.Trogrlić	2026/07/06
Appr.	P.Kovač	2026/07/06

F
Release note

Hydro Dolomiti energia

VOITH

Armadio Sala Macchine

Titolo Schema morsetti =ASM+ASM-XD51

Sales Order 32950

Turbina N. 21506-21507

Disegno N.

Cliente N° 25004-DD-EE-04-06-002

Foglio 423

Segue - 424

Schema morsetti

Striscia di prese

=ASM+ASM-XD52

LATO A						LATO B		
Posizionamento	Designazione destinazione	Nome e tipo di cavo	Conduttore	Ponticello		Cablaggio	Designazione destinazione	Tipo di morsetto
					1	BU 2.5 mm²	-FC58:2	UT 2,5
					2			UT 2,5
					3	WH 2.5 mm²	-FC58:4	UT 2,5
					4			UT 2,5

Vertraulich, alle Rechte vorbehalten ISO 16016
Confidential, all rights reserved ISO 16016
No part of this document may be reproduced, stored in a retrieval system, or transmitted , in any form or by any means, without prior permission. All rights reserved in the event of the granting of a patent or the registration of a utility model or design. Offenders will be held liable for the payment of damages.

Rev.	Descrizione Modifiche	Data	Nome
-	FIRST ISSUE	2026/07/06	SJ

S.Massenza gr.3
-
Codeword/Unit

Dis.	S.Jurak	2026/07/06
Con.	T.Trogrlić	2026/07/06
Appr.	P.Kovač	2026/07/06

F
Release note

Hydro Dolomiti energia

VOITH

Armadio Sala Macchine

Titolo Schema morsetti =ASM+ASM-XD52

Sales Order 32950

Turbina N. 21506-21507

Disegno N.

Cliente N° 25004-DD-EE-04-06-002

Foglio 424

Segue - 425

Schema morsetti

Striscia di prese

=ASM+ASM-XD53

LATO A					LATO B		
Posizionamento	Designazione destinazione	Nome e tipo di cavo	Conduttore	Ponticello	Cablaggio	Designazione destinazione	Tipo di morsetto
				1	BU 2.5 mm²	-FC60:2	UT 2,5
				2			UT 2,5
				3	WH 2.5 mm²	-FC60:4	UT 2,5
				4			UT 2,5

Vertraulich, alle Rechte vorbehalten ISO 16016
Confidential, all rights reserved ISO 16016
No part of this document may be reproduced, stored in a retrieval system, or transmitted , in any form or by any means, without prior permission. All rights reserved in the event of the granting of a patent or the registration of a utility model or design. Offenders will be held liable for the payment of damages.

Rev.	Descrizione Modifiche	Data	Nome
-	FIRST ISSUE	2026/07/06	SJ

S.Massenza gr.3
-
Codeword/Unit

Dis.	S.Jurak	2026/07/06
Con.	T.Trogrlić	2026/07/06
Appr.	P.Kovač	2026/07/06

F
Release note

Hydro Dolomiti energia

VOITH

Armadio Sala Macchine

Titolo Schema morsetti =ASM+ASM-XD53

Sales Order 32950

Turbina N. 21506-21507

Disegno N.

Cliente N° 25004-DD-EE-04-06-002

Foglio 425

Segue - 426

Schema morsetti

Striscia di prese

=ASM+ASM-XG

LATO A						LATO B		
Posizionamento	Designazione destinazione	Nome e tipo di cavo	Conduttore	Ponticello		Cablaggio	Designazione destinazione	Tipo di morsetto
				'	1	RD 1 mm²	-K-BE2:M3	UT 2,5
				'	2	RD 1 mm²	-K-BE2:T3	UT 2,5
				'	3	RD 1 mm²	-K-BE2:M4	UT 2,5
				'	4	RD 1 mm²	-K-BE2:T4	UT 2,5
				'	5	RD 1 mm²	-K-BE3:M4	UT 2,5
				'	6	RD 1 mm²	-K-BE3:T4	UT 2,5
				'	7	RD 1 mm²	-K-BE4:M3	UT 2,5
				'	8	RD 1 mm²	-K-BE4:T3	UT 2,5
				'	9	RD 1 mm²	-K-BE4:M4	UT 2,5
				'	10	RD 1 mm²	-K-BE4:T4	UT 2,5
				'	11	RD 1 mm²	-K-BP1:M4	UT 2,5
				'	12	RD 1 mm²	-K-BP1:T4	UT 2,5
				'	13	RD 1 mm²	-K-BP2:M2	UT 2,5
				'	14	RD 1 mm²	-K-BP2:T2	UT 2,5
				'	15	RD 1 mm²	-K-BP2:M3	UT 2,5
				'	16	RD 1 mm²	-K-BP2:T3	UT 2,5
				'	17	RD 1 mm²	-K-BP2:M4	UT 2,5
				'	18	RD 1 mm²	-K-BP2:T4	UT 2,5
				'	19	RD 1 mm²	-K-SC2:M3	UT 2,5
				'	20	RD 1 mm²	-K-SC2:T3	UT 2,5
				'	21	RD 1 mm²	-K-SC2:M4	UT 2,5
				'	22	RD 1 mm²	-K-SC2:T4	UT 2,5
				'	23	RD 1 mm²	-2BM:R4	UT 2,5
				'	24	RD 1 mm²	-2BM:T4	UT 2,5
				'	25	RD 1 mm²	-2BM:T1	UT 2,5

Vertraulich, alle Rechte vorbehalten ISO 16016
Confidential, all rights reserved ISO 16016
No part of this document may be reproduced, stored in a retrieval system, or transmitted , in any form or by any means, without prior permission. All rights reserved in the event of the granting of a patent or the registration of a utility model or design. Offenders will be held liable for the payment of damages.

Rev.	Descrizione Modifiche	Data	Nome
-	FIRST ISSUE	2026/07/06	SJ

S.Massenza gr.3
-
Codeword/Unit

Dis.	S.Jurak	2026/07/06
Con.	T.Trogrlić	2026/07/06
Appr.	P.Kovač	2026/07/06

F
Release note

Hydro Dolomiti energia

VOITH

Armadio Sala Macchine

Titolo
Schema morsetti =ASM+ASM-XG

Sales Order 32950

Turbina N. 21506-21507

Disegno N.

Cliente N° 25004-DD-EE-04-06-002

Foglio 426

Segue - 427

Schema morsetti

Striscia di prese

=ASM+ASM-XG

LATO A						LATO B	
Posizionamento	Designazione destinazione	Nome e tipo di cavo	Conduttore	Ponticello		Cablaggio	Designazione destinazione	Tipo di morsetto
				'	26	RD 1 mm²	-2BM:T2	UT 2,5
				'	27	RD 1 mm²	-2BM:M2	UT 2,5
				'	28	RD 1 mm²	-2BM:B2	UT 2,5
				'	29	RD 1 mm²	-XGI_INS:M4	UT 2,5
				'	30	RD 1 mm²	-XGI_INS:T4	UT 2,5
				'	31	RD 1 mm²	-XGI_DIS:M4	UT 2,5
				'	32	RD 1 mm²	-XGI_DIS:T4	UT 2,5
				'	33	RD 1 mm²	-XGI_INIZ:M2	UT 2,5
				'	34	RD 1 mm²	-XGI_INIZ:T2	UT 2,5
				'	35	RD 1 mm²	-XGI_INIZ:M3	UT 2,5
				'	36	RD 1 mm²	-XGI_INIZ:T3	UT 2,5
				'	37	RD 1 mm²	-XGI_INIZ:M4	UT 2,5
				'	38	RD 1 mm²	-XGI_INIZ:T4	UT 2,5
				'	39	RD 1 mm²	-X52CH:M4	UT 2,5
				'	40	RD 1 mm²	-X52CH:T4	UT 2,5
				'	41	RD 1 mm²	-X52INS:M2	UT 2,5
				'	42	RD 1 mm²	-X52INS:T2	UT 2,5
				'	43	RD 1 mm²	-X52INS:M3	UT 2,5
				'	44	RD 1 mm²	-X52INS:T3	UT 2,5
				'	45	RD 1 mm²	-X52INS:M4	UT 2,5
				'	46	RD 1 mm²	-X52INS:T4	UT 2,5
				'	47	RD 1 mm²	-X89GCH:M2	UT 2,5
				'	48	RD 1 mm²	-X89GCH:T2	UT 2,5
				'	49	RD 1 mm²	-X89GCH:M3	UT 2,5
				'	50	RD 1 mm²	-X89GCH:T3	UT 2,5

Vertraulich, alle Rechte vorbehalten ISO 16016
Confidential, all rights reserved ISO 16016
No part of this document may be reproduced, stored in a retrieval system, or transmitted , in any form or by any means, without prior permission. All rights reserved in the event of the granting of a patent or the registration of a utility model or design. Offenders will be held liable for the payment of damages.

Rev.	Descrizione Modifiche	Data	Nome
-	FIRST ISSUE	2026/07/06	SJ

S.Massenza gr.3
-
Codeword/Unit

Dis.	S.Jurak	2026/07/06
Con.	T.Trogrlić	2026/07/06
Appr.	P.Kovač	2026/07/06

F
Release note

Hydro Dolomiti energia

VOITH

Armadio Sala Macchine

Titolo
Schema morsetti =ASM+ASM-XG

Sales Order 32950

Turbina N. 21506-21507

Disegno N.

Foglio 427

Cliente N° 25004-DD-EE-04-06-002

Segue - 428

Schema morsetti

Striscia di prese

=ASM+ASM-XG

LATO A						LATO B	
Posizionamento	Designazione destinazione	Nome e tipo di cavo	Conduttore	Ponticello		Cablaggio	Designazione destinazione	Tipo di morsetto
				'	51	RD 1 mm²	-X89GCH:M4	UT 2,5
				'	52	RD 1 mm²	-X89GCH:T4	UT 2,5
				'	53	RD 1 mm²	-AB_CHIAVE:M3	UT 2,5
				'	54	RD 1 mm²	-AB_CHIAVE:T3	UT 2,5
				'	55	RD 1 mm²	-AB_CHIAVE:M4	UT 2,5
				'	56	RD 1 mm²	-AB_CHIAVE:T4	UT 2,5
				'	57	RD 1 mm²	-XAP52MAN:M3	UT 2,5
				'	58	RD 1 mm²	-XAP52MAN:T3	UT 2,5
				'	59	RD 1 mm²	-XAP52MAN:M4	UT 2,5
				'	60	RD 1 mm²	-XAP52MAN:T4	UT 2,5
				'	61	RD 1 mm²	-XCH52:M4	UT 2,5
				'	62	RD 1 mm²	-XCH52:T4	UT 2,5
				'	63	RD 1 mm²	-XBE:8	UT 2,5
				'	64	RD 1 mm²	-XBE:7	UT 2,5
				'	65	RD 1 mm²	-XBM:8	UT 2,5
				'	66	RD 1 mm²	-XBM:7	UT 2,5
				'	67	RD 1 mm²	-XSC:8	UT 2,5
				'	68	RD 1 mm²	-XSC:7	UT 2,5
				'	69	RD 1 mm²	-XBP:8	UT 2,5
				'	70	RD 1 mm²	-XBP:7	UT 2,5
				'	71	RD 1 mm²	-XRB:M2	UT 2,5
				'	72	RD 1 mm²	-XRB:B2	UT 2,5
				'	73	RD 1 mm²	-XRSC:8	UT 2,5
				'	74	RD 1 mm²	-XRSC:7	UT 2,5
				'	75	RD 1 mm²	-XRBP:8	UT 2,5

Vertraulich, alle Rechte vorbehalten ISO 16016
Confidential, all rights reserved ISO 16016
No part of this document may be reproduced, stored in a retrieval system, or transmitted , in any form or by any means, without prior permission. All rights reserved in the event of the granting of a patent or the registration of a utility model or design. Offenders will be held liable for the payment of damages.

Rev.	Descrizione Modifiche	Data	Nome
-	FIRST ISSUE	2026/07/06	SJ

S.Massenza gr.3
-
Codeword/Unit

Dis.	S.Jurak	2026/07/06
Con.	T.Trogrlić	2026/07/06
Appr.	P.Kovač	2026/07/06

F
Release note

Hydro Dolomiti energia

VOITH

Armadio Sala Macchine

Titolo
Schema morsetti =ASM+ASM-XG

Sales Order 32950

Turbina N. 21506-21507

Disegno N.

Cliente N° 25004-DD-EE-04-06-002

Foglio 428

Segue - 429

Schema morsetti

Striscia di prese

=ASM+ASM-XG

LATO A						LATO B	
Posizionamento	Designazione destinazione	Nome e tipo di cavo	Conduttore	Ponticello		Cablaggio	Designazione destinazione	Tipo di morsetto
				'	76	RD 1 mm²	-XRBP:7	UT 2,5
				'	77	RD 1 mm²	-162K09:M2	UT 2,5
				'	78	RD 1 mm²	-162K09:T2	UT 2,5
				'	79	RD 1 mm²	-162K09:M3	UT 2,5
				'	80	RD 1 mm²	-162K09:T3	UT 2,5
				'	81	RD 1 mm²	-162K09:M4	UT 2,5
				'	82	RD 1 mm²	-162K09:T4	UT 2,5
				'	83	RD 1 mm²	-162K10:M2	UT 2,5
				'	84	RD 1 mm²	-162K10:T2	UT 2,5
				'	85	RD 1 mm²	-162K10:M3	UT 2,5
				'	86	RD 1 mm²	-162K10:T3	UT 2,5
				'	87	RD 1 mm²	-162K10:M4	UT 2,5
				'	88	RD 1 mm²	-162K10:T4	UT 2,5
				'	89	RD 1 mm²	-XMAN:M3	UT 2,5
				'	90	RD 1 mm²	-XMAN:T3	UT 2,5
				'	91	RD 1 mm²	-XMAN:M4	UT 2,5
				'	92	RD 1 mm²	-XMAN:T4	UT 2,5
				'	93	RD 1 mm²	-163K09:M2	UT 2,5
				'	94	RD 1 mm²	-163K09:T2	UT 2,5
				'	95	RD 1 mm²	-163K09:M3	UT 2,5
				'	96	RD 1 mm²	-163K09:T3	UT 2,5
				'	97	RD 1 mm²	-163K09:M4	UT 2,5
				'	98	RD 1 mm²	-163K09:T4	UT 2,5
				'	99	RD 1 mm²	-163K10:M2	UT 2,5
				'	100	RD 1 mm²	-163K10:T2	UT 2,5

Vertraulich, alle Rechte vorbehalten ISO 16016
Confidential, all rights reserved ISO 16016
No part of this document may be reproduced, stored in a retrieval system, or transmitted , in any form or by any means, without prior permission. All rights reserved in the event of the granting of a patent or the registration of a utility model or design. Offenders will be held liable for the payment of damages.

Rev.	Descrizione Modifiche	Data	Nome
-	FIRST ISSUE	2026/07/06	SJ

S.Massenza gr.3
-
Codeword/Unit

Dis.	S.Jurak	2026/07/06
Con.	T.Trogrlić	2026/07/06
Appr.	P.Kovač	2026/07/06

F
Release note

Hydro Dolomiti energia

VOITH

Armadio Sala Macchine

Titolo
Schema morsetti =ASM+ASM-XG

Sales Order 32950

Turbina N. 21506-21507

Disegno N.

Cliente N° 25004-DD-EE-04-06-002

Foglio 429

Segue - 430

Schema morsetti

Striscia di prese

=ASM+ASM-XG

LATO A						LATO B	
Posizionamento	Designazione destinazione	Nome e tipo di cavo	Conduttore	Ponticello		Cablaggio	Designazione destinazione	Tipo di morsetto
				'	101	RD 1 mm²	-163K10:M3	UT 2,5
				'	102	RD 1 mm²	-163K10:T3	UT 2,5
				'	103	RD 1 mm²	-163K10:M4	UT 2,5
				'	104	RD 1 mm²	-163K10:T4	UT 2,5
				'	105	RD 1 mm²	-XAB52_A:M3	UT 2,5
				'	106	RD 1 mm²	-XAB52_A:T3	UT 2,5
				'	107	RD 1 mm²	-XAB52_A:M4	UT 2,5
				'	108	RD 1 mm²	-XAB52_A:T4	UT 2,5
				'	109	RD 1 mm²	-XAB52_M:M3	UT 2,5
				'	110	RD 1 mm²	-XAB52_M:T3	UT 2,5
				'	111	RD 1 mm²	-XAB52_M:M4	UT 2,5
				'	112	RD 1 mm²	-XAB52_M:T4	UT 2,5

Vertraulich, alle Rechte vorbehalten ISO 16016
Confidential, all rights reserved ISO 16016
No part of this document may be reproduced, stored in a retrieval system, or transmitted , in any form or by any means, without prior permission. All rights reserved in the event of the granting of a patent or the registration of a utility model or design. Offenders will be held liable for the payment of damages.

Rev.	Descrizione Modifiche	Data	Nome
-	FIRST ISSUE	2026/07/06	SJ

S.Massenza gr.3
-
Codeword/Unit

Dis.	S.Jurak	2026/07/06
Con.	T.Trogrlić	2026/07/06
Appr.	P.Kovač	2026/07/06

F
Release note

Hydro Dolomiti energia

VOITH

Armadio Sala Macchine

Titolo Schema morsetti =ASM+ASM-XG

Sales Order 32950

Turbina N. 21506-21507

Disegno N.

Cliente N° 25004-DD-EE-04-06-002

Foglio 430

Segue - 431

Schema morsetti

Striscia di prese

=ASM+ASM-XG01

LATO A						LATO B	
Posizionamento	Designazione destinazione	Nome e tipo di cavo	Conduttore	Ponticello	Cablaggio	Designazione destinazione	Tipo di morsetto
/73.2	=SG+SG-X?:??	SG4-ASM4/S FG16OH2M16 12G1.5 mm²	1 1.5 mm²	1	RD 1.5 mm²	-X2:3	UT 2,5-MT
/73.3	=SG+SG-X?:??	SG4-ASM4/S FG16OH2M16 12G1.5 mm²	3 1.5 mm²	2			UT 2,5-MT
/73.4	=SG+SG-X?:??	SG4-ASM4/S FG16OH2M16 12G1.5 mm²	5 1.5 mm²	3			UT 2,5-MT
/73.4	=SG+SG-X?:??	SG4-ASM4/S FG16OH2M16 12G1.5 mm²	8 1.5 mm²	4			UT 2,5-MT

Vertraulich, alle Rechte vorbehalten ISO 16016
Confidential, all rights reserved ISO 16016
No part of this document may be reproduced, stored in a retrieval system, or transmitted , in any form or by any means, without prior permission. All rights reserved in the event of the granting of a patent or the registration of a utility model or design. Offenders will be held liable for the payment of damages.

Rev.	Descrizione Modifiche	Data	Nome
-	FIRST ISSUE	2026/07/06	SJ

S.Massenza gr.3
-
Codeword/Unit

Dis.	S.Jurak	2026/07/06
Con.	T.Trogrlić	2026/07/06
Appr.	P.Kovač	2026/07/06

F
Release note

Hydro Dolomiti energia

VOITH

Armadio Sala Macchine

Titolo: Schema morsetti =ASM+ASM-XG01

Sales Order 32950

Turbina N. 21506-21507

Disegno N.

Cliente N° 25004-DD-EE-04-06-002

Foglio 431

Segue - 432

Schema morsetti

Striscia di prese

=ASM+ASM-XG03

LATO A								LATO B	
Posizionamento	Designazione destinazione	Nome e tipo di cavo	Conduttore	Ponticello		Cablaggio	Designazione destinazione	Tipo di morsetto
/87.2	=GIUNTO+GIUNTO-X?:??	GI4-ASM4/S FG16OH2M16 24G1.5 mm²	1 1.5 mm²		1	RD 1.5 mm²	-X2:4	UT 2,5-MT
/87.3	=GIUNTO+GIUNTO-X?:??	GI4-ASM4/S FG16OH2M16 24G1.5 mm²	2 1.5 mm²		2			UT 2,5-MT
/87.4	=GIUNTO+GIUNTO-X?:??	GI4-ASM4/S FG16OH2M16 24G1.5 mm²	3 1.5 mm²		3			UT 2,5-MT
/87.4	=GIUNTO+GIUNTO-X?:??	GI4-ASM4/S FG16OH2M16 24G1.5 mm²	4 1.5 mm²		4			UT 2,5-MT
/87.5	=GIUNTO+GIUNTO-X?:??	GI4-ASM4/S FG16OH2M16 24G1.5 mm²	5 1.5 mm²		5			UT 2,5-MT
/87.6	=GIUNTO+GIUNTO-X?:??	GI4-ASM4/S FG16OH2M16 24G1.5 mm²	6 1.5 mm²		6			UT 2,5-MT
/89.2	=MT+SEZIONATORE MONTANTE GR-X?:??	MT4-ASM4/S FG16OH2M16 7G1.5 mm²	1 1.5 mm²		7			UT 2,5-MT
/89.4	=MT+SEZIONATORE MONTANTE GR-X?:??	MT4-ASM4/S FG16OH2M16 7G1.5 mm²	4 1.5 mm²		8			UT 2,5-MT
/89.4	=MT+52G-X?:??	MT4-ASM4/S2 FG16OH2M16 12G1.5 mm²	1 1.5 mm²		9			UT 2,5-MT
					10			UT 2,5-MT
/89.6	=MT+52G-X?:27	MT4-ASM4/S2 FG16OH2M16 12G1.5 mm²	4 1.5 mm²		11			UT 2,5-MT
/90.3	=MT+MT-X?:360	MT4-ASM4/S3 FG16OH2M16 7G1.5 mm²	1 1.5 mm²		12			UT 2,5-MT
/90.4	=MT+MT-X?:348	MT4-ASM4/S3 FG16OH2M16 7G1.5 mm²	2 1.5 mm²		13			UT 2,5-MT

Confidential, all rights reserved ISO 16016
No part of this document may be reproduced, stored in a retrieval system, or transmitted , in any form or by any means, without prior permission. All rights reserved in the event of the granting of a patent or the registration of a utility model or design. Offenders will be held liable for the payment of damages.
Vertraulich, alle Rechte vorbehalten ISO 16016

Rev.	Descrizione Modifiche	Data	Nome
-	FIRST ISSUE	2026/07/06	SJ

S.Massenza gr.3
-
Codeword/Unit

Dis.	S.Jurak	2026/07/06
Con.	T.Trogrlić	2026/07/06
Appr.	P.Kovač	2026/07/06

F
Release note

Hydro Dolomiti energia

VOITH

Armadio Sala Macchine

Titolo Schema morsetti =ASM+ASM-XG03

Sales Order 32950

Turbina N. 21506-21507

Disegno N.

Cliente N° 25004-DD-EE-04-06-002

Foglio 432

Segue - 433

Schema morsetti

Striscia di prese

=ASM+ASM-XG52G

LATO A								LATO B	
Posizionamento	Designazione destinazione	Nome e tipo di cavo	Conduttore	Ponticello		Cablaggio	Designazione destinazione	Tipo di morsetto
/261.2	=52G+52G-X?:??	ASM4-52G4/C FG16OH2M16 12G1.5 mm²	1 1.5 mm²	'	1	RD 1 mm²	-XA52:M3	UT 2,5
/261.3	=52G+52G-X?:??	ASM4-52G4/C FG16OH2M16 12G1.5 mm²	3 1.5 mm²	'	2	RD 1 mm²	-XMT52:M1	UT 2,5
/261.3	=52G+52G-X?:??	ASM4-52G4/C FG16OH2M16 12G1.5 mm²	5 1.5 mm²	'	3	RD 1 mm²	-XAB52_A:M1	UT 2,5
/261.4	=52G+52G-X?:??	ASM4-52G4/C FG16OH2M16 12G1.5 mm²	7 1.5 mm²	'	4	RD 1 mm²	-XAB52_M:M1	UT 2,5
/261.5	=52G+52G-X?:??	ASM4-52G4/C FG16OH2M16 12G1.5 mm²	9 1.5 mm²	'	5	RD 1 mm²	-XPOMP:M3	UT 2,5
/261.2	=52G+52G-X?:??	ASM4-52G4/C FG16OH2M16 12G1.5 mm²	2 1.5 mm²	'	6	RD 1 mm²	-XA52:T3	UT 2,5
/261.3	=52G+52G-X?:??	ASM4-52G4/C FG16OH2M16 12G1.5 mm²	4 1.5 mm²	'	7	RD 1 mm²	-XMT52:T1	UT 2,5
/261.4	=52G+52G-X?:??	ASM4-52G4/C FG16OH2M16 12G1.5 mm²	6 1.5 mm²	'	8	RD 1 mm²	-XAB52_A:T1	UT 2,5
/261.5	=52G+52G-X?:??	ASM4-52G4/C FG16OH2M16 12G1.5 mm²	8 1.5 mm²	'	9	RD 1 mm²	-XAB52_M:T1	UT 2,5
/261.5	=52G+52G-X?:??	ASM4-52G4/C FG16OH2M16 12G1.5 mm²	10 1.5 mm²	'	10	RD 1 mm²	-XPOMP:T3	UT 2,5

Confidential, all rights reserved ISO 16016
No part of this document may be reproduced, stored in a retrieval system, or transmitted , in any form or by any means, without prior permission. All rights reserved in the event of the granting of a patent or the registration of a utility model or design. Offenders will be held liable for the payment of damages.
Vertraulich, alle Rechte vorbehalten ISO 16016

Rev.	Descrizione Modifiche	Data	Nome
-	FIRST ISSUE	2026/07/06	SJ

S.Massenza gr.3
-
Codeword/Unit

Dis.	S.Jurak	2026/07/06
Con.	T.Trogrlić	2026/07/06
Appr.	P.Kovač	2026/07/06

F
Release note

Hydro Dolomiti energia

VOITH

Armadio Sala Macchine

Titolo Schema morsetti =ASM+ASM-XG52G

Sales Order 32950

Turbina N. 21506-21507

Disegno N.

Cliente N° 25004-DD-EE-04-06-002

Foglio 433

Segue - 434

Schema morsetti

Striscia di prese

=ASM+ASM-XG201

LATO A						LATO B	
Posizionamento	Designazione destinazione	Nome e tipo di cavo	Conduttore	Ponticello		Cablaggio	Designazione destinazione	Tipo di morsetto
				•	1	BU 1 mm²	-FC53:OUT+:1	UT 2,5-MT
				•	2	BU 1 mm²	-A201:X10:19	UT 2,5-MT
/71.2	=QCI+QCI-X?:305	QCI4-ASM4/S FG16OH2M16 24G1.5 mm²	1 1.5 mm²	•	3			UT 2,5-MT
				•	4			UT 2,5-MT
				•	5			UT 2,5-MT
				•	6			UT 2,5-MT
				•	7			UT 2,5-MT
				•	8			UT 2,5-MT
/72.7	=QCI+QCI-X?:160	QCI4-ASM4/S FG16OH2M16 24G1.5 mm²	12 1.5 mm²	•	9			UT 2,5-MT
				•	10			UT 2,5-MT
				•	11			UT 2,5-MT
/73.7	=T347+T347-X?:??	T347-ASM4/S FG16OH2M16 12G1.5 mm²	1 1.5 mm²	•	12			UT 2,5-MT
/73.7	=T347+T347-X?:??	T347-ASM4/S FG16OH2M16 12G1.5 mm²	3 1.5 mm²	•	13			UT 2,5-MT
/74.2	=T347+T347-X?:??	T347-ASM4/S FG16OH2M16 12G1.5 mm²	5 1.5 mm²	•	14			UT 2,5-MT
/74.3	=PA T347+T347-X?:??	PA T347-ASM4/S FG16OH2M16 24G1.5 mm²	1 1.5 mm²	•	15			UT 2,5-MT
/74.4	=PA T347+T347-X?:??	PA T347-ASM4/S FG16OH2M16 24G1.5 mm²	2 1.5 mm²	•	16			UT 2,5-MT
/74.4	=PA T347+T347-X?:??	PA T347-ASM4/S FG16OH2M16 24G1.5 mm²	3 1.5 mm²	•	17			UT 2,5-MT
/74.5	=PA T347+T347-X?:??	PA T347-ASM4/S FG16OH2M16 24G1.5 mm²	4 1.5 mm²	•	18			UT 2,5-MT
/74.6	=PA T347+T347-X?:??	PA T347-ASM4/S FG16OH2M16 24G1.5 mm²	5 1.5 mm²	•	19			UT 2,5-MT
/74.7	=PA T347+T347-X?:??	PA T347-ASM4/S FG16OH2M16 24G1.5 mm²	6 1.5 mm²	•	20			UT 2,5-MT
/74.7	=PA T347+T347-X?:??	PA T347-ASM4/S FG16OH2M16 24G1.5 mm²	7 1.5 mm²	•	21			UT 2,5-MT
				•	22	BU 1 mm²	-73K01:11	UT 2,5-MT
/71.2	=QCI+QCI-X?:303	QCI4-ASM4/S FG16OH2M16 24G1.5 mm²	2 1.5 mm²	'	23	BU 1 mm²	-A201:X10:1	UT 2,5-MT
/71.3	=QCI+QCI-X?:279	QCI4-ASM4/S FG16OH2M16 24G1.5 mm²	3 1.5 mm²	'	24	BU 1 mm²	-A201:X10:2	UT 2,5-MT
/71.4	=QCI+QCI-X?:287	QCI4-ASM4/S FG16OH2M16 24G1.5 mm²	4 1.5 mm²	'	25	BU 1 mm²	-A201:X10:3	UT 2,5-MT

Vertraulich, alle Rechte vorbehalten ISO 16016
Confidential, all rights reserved ISO 16016
No part of this document may be reproduced, stored in a retrieval system, or transmitted , in any form or by any means, without prior permission. All rights reserved in the event of the granting of a patent or the registration of a utility model or design. Offenders will be held liable for the payment of damages.

Rev.	Descrizione Modifiche	Data	Nome
-	FIRST ISSUE	2026/07/06	SJ

S.Massenza gr.3
-
Codeword/Unit

Dis.	S.Jurak	2026/07/06
Con.	T.Trogrlić	2026/07/06
Appr.	P.Kovač	2026/07/06

F
Release note

Hydro Dolomiti energia

VOITH

Armadio Sala Macchine

Titolo: Schema morsetti =ASM+ASM-XG201

Sales Order 32950

Turbina N. 21506-21507

Disegno N.

Cliente N° 25004-DD-EE-04-06-002

Foglio 434

Segue - 435

Schema morsetti

Striscia di prese

=ASM+ASM-XG201

LATO A						LATO B		
Posizionamento	Designazione destinazione	Nome e tipo di cavo	Conduttore	Ponticello		Cablaggio	Designazione destinazione	Tipo di morsetto
/71.4	=QCI+QCI-X?:271	QCI4-ASM4/S FG16OH2M16 24G1.5 mm²	5 1.5 mm²	'	26	BU 1 mm²	-A201:X10:4	UT 2,5-MT
/71.5	=QCI+QCI-X?:295	QCI4-ASM4/S FG16OH2M16 24G1.5 mm²	6 1.5 mm²	'	27	BU 1 mm²	-A201:X10:5	UT 2,5-MT
/71.6	=QCI+QCI-X?:384	QCI4-ASM4/S FG16OH2M16 24G1.5 mm²	7 1.5 mm²	'	28	BU 1 mm²	-A201:X10:6	UT 2,5-MT
/71.7	=QCI+QCI-X?:317	QCI4-ASM4/S FG16OH2M16 24G1.5 mm²	8 1.5 mm²	'	29	BU 1 mm²	-A201:X10:7	UT 2,5-MT
/71.7	=QCI+QCI-X?:309	QCI4-ASM4/S FG16OH2M16 24G1.5 mm²	9 1.5 mm²	'	30	BU 1 mm²	-A201:X10:8	UT 2,5-MT
/72.2	=QCI+QCI-X?:333	QCI4-ASM4/S FG16OH2M16 24G1.5 mm²	10 1.5 mm²	'	31	BU 1 mm²	-A201:X10:11	UT 2,5-MT
/72.3	=QCI+QCI-X?:325	QCI4-ASM4/S FG16OH2M16 24G1.5 mm²	11 1.5 mm²	'	32	BU 1 mm²	-A201:X10:12	UT 2,5-MT
				'	33	BU 1 mm²	-A201:X10:13	UT 2,5-MT
				'	34	BU 1 mm²	-A201:X10:14	UT 2,5-MT
				'	35	BU 1 mm²	-A201:X10:15	UT 2,5-MT
				'	36	BU 1 mm²	-A201:X10:16	UT 2,5-MT
				'	37	BU 1 mm²	-A201:X10:17	UT 2,5-MT
/72.7	=QCI+QCI-X?:158	QCI4-ASM4/S FG16OH2M16 24G1.5 mm²	13 1.5 mm²	'	38	BU 1 mm²	-A201:X10:18	UT 2,5-MT
/73.2	=SG+SG-X?:??	SG4-ASM4/S FG16OH2M16 12G1.5 mm²	2 1.5 mm²	'	39	RD 1 mm²	-73K01:A1	UT 2,5-MT
/73.3	=SG+SG-X?:??	SG4-ASM4/S FG16OH2M16 12G1.5 mm²	4 1.5 mm²	'	40	RD 1 mm²	-73K02:A1	UT 2,5-MT
/73.4	=SG+SG-X?:??	SG4-ASM4/S FG16OH2M16 12G1.5 mm²	6 1.5 mm²	'	41	RD 1 mm²	-73K03:A1	UT 2,5-MT
/73.4	=SG+SG-X?:??	SG4-ASM4/S FG16OH2M16 12G1.5 mm²	7 1.5 mm²	'	42	RD 1 mm²	-73K04:A1	UT 2,5-MT
				'	43	BU 1 mm²	-A201:X10:25	UT 2,5-MT
				'	44	BU 1 mm²	-A201:X10:26	UT 2,5-MT
/73.7	=T347+T347-X?:??	T347-ASM4/S FG16OH2M16 12G1.5 mm²	2 1.5 mm²	'	45	BU 1 mm²	-A201:X10:27	UT 2,5-MT
/73.7	=T347+T347-X?:??	T347-ASM4/S FG16OH2M16 12G1.5 mm²	4 1.5 mm²	'	46	BU 1 mm²	-A201:X10:28	UT 2,5-MT
/74.2	=T347+T347-X?:??	T347-ASM4/S FG16OH2M16 12G1.5 mm²	6 1.5 mm²	'	47	BU 1 mm²	-A201:X10:31	UT 2,5-MT
/74.3	=PA T347+T347-X?:??	PA T347-ASM4/S FG16OH2M16 24G1.5 mm²	8 1.5 mm²	'	48	BU 1 mm²	-A201:X10:32	UT 2,5-MT
/74.4	=PA T347+T347-X?:??	PA T347-ASM4/S FG16OH2M16 24G1.5 mm²	9 1.5 mm²	'	49	BU 1 mm²	-A201:X10:33	UT 2,5-MT
/74.4	=PA T347+T347-X?:??	PA T347-ASM4/S FG16OH2M16 24G1.5 mm²	10 1.5 mm²	'	50	BU 1 mm²	-A201:X10:34	UT 2,5-MT

Vertraulich, alle Rechte vorbehalten ISO 16016
Confidential, all rights reserved ISO 16016
No part of this document may be reproduced, stored in a retrieval system, or transmitted , in any form or by any means, without prior permission. All rights reserved in the event of the granting of a patent or the registration of a utility model or design. Offenders will be held liable for the payment of damages.

Rev.	Descrizione Modifiche	Data	Nome
-	FIRST ISSUE	2026/07/06	SJ

S.Massenza gr.3
-
Codeword/Unit

Dis.	S.Jurak	2026/07/06
Con.	T.Trogrlić	2026/07/06
Appr.	P.Kovač	2026/07/06

F Release note

Hydro Dolomiti energia

VOITH

Armadio Sala Macchine

Titolo: Schema morsetti =ASM+ASM-XG201

Sales Order 32950

Turbina N. 21506-21507

Disegno N.

Cliente N° 25004-DD-EE-04-06-002

Foglio 435

Segue - 436

Schema morsetti

Striscia di prese

=ASM+ASM-XG201

LATO A						LATO B	
Posizionamento	Designazione destinazione	Nome e tipo di cavo	Conduttore	Ponticello	Cablaggio	Designazione destinazione	Tipo di morsetto
/74.5	=PA T347+T347-X?:??	PA T347-ASM4/S FG16OH2M16 24G1.5 mm²	11 1.5 mm²	'	BU 1 mm²	-A201:X10:35	UT 2,5-MT
/74.6	=PA T347+T347-X?:??	PA T347-ASM4/S FG16OH2M16 24G1.5 mm²	12 1.5 mm²	'	BU 1 mm²	-A201:X10:36	UT 2,5-MT
/74.7	=PA T347+T347-X?:??	PA T347-ASM4/S FG16OH2M16 24G1.5 mm²	13 1.5 mm²	'	BU 1 mm²	-A201:X10:37	UT 2,5-MT
/74.7	=PA T347+T347-X?:??	PA T347-ASM4/S FG16OH2M16 24G1.5 mm²	14 1.5 mm²	'	BU 1 mm²	-A201:X10:38	UT 2,5-MT

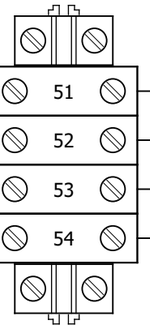

Vertraulich, alle Rechte vorbehalten ISO 16016
Confidential, all rights reserved ISO 16016
No part of this document may be reproduced, stored in a retrieval system, or transmitted , in any form or by any means, without prior permission. All rights reserved in the event of the granting of a patent or the registration of a utility model or design. Offenders will be held liable for the payment of damages.

Rev.	Descrizione Modifiche	Data	Nome
-	FIRST ISSUE	2026/07/06	SJ

S.Massenza gr.3
-
Codeword/Unit

Dis.	S.Jurak	2026/07/06
Con.	T.Trogrlić	2026/07/06
Appr.	P.Kovač	2026/07/06

F
Release note

Hydro Dolomiti energia

VOITH

Armadio Sala Macchine

Titolo Schema morsetti =ASM+ASM-XG201

Sales Order 32950

Turbina N. 21506-21507

Disegno N.

Cliente N° 25004-DD-EE-04-06-002

Foglio 436

Segue - 437

Schema morsetti

Striscia di prese

=ASM+ASM-XG202

LATO A						LATO B	
Posizionamento	Designazione destinazione	Nome e tipo di cavo	Conduttore	Ponticello		Cablaggio	Designazione destinazione	Tipo di morsetto
				•	1	BU 1 mm²	-FC53:OUT+:2	UT 2,5-MT
				•	2	BU 1 mm²	-A202:X10:19	UT 2,5-MT
=ASQ+ASQ/302.2	=ASQ+ASQ-XGASM:10:A	ASQ4-ASM4/S FG16OH2M16 12G1.5 mm²	1 1.5 mm²	•	3			UT 2,5-MT
=ASQ+ASQ/302.5	=ASQ+ASQ-XGASM:14:A	ASQ4-ASM4/S FG16OH2M16 12G1.5 mm²	6 1.5 mm²	•	4			UT 2,5-MT
				•	5	BU 1 mm²	-TA1:14	UT 2,5-MT
/78.2	=AQT+AQT-X?:??	AQT4-ASM4/S FG16OH2M16 12G1.5 mm²	1 1.5 mm²	•	6			UT 2,5-MT
=QT+QT/301.7	=QT+QT-XGASM:9:A	QT4-ASM4/S FG16OH2M16 5G1.5 mm²	1 1.5 mm²	•	7			UT 2,5-MT
				•	8	BU 1 mm²	-75K01:11	UT 2,5-MT
				'	9	BU 1 mm²	-A202:X10:6	UT 2,5-MT
=ASQ+ASQ/302.2	=ASQ+ASQ-XGASM:16:A	ASQ4-ASM4/S FG16OH2M16 12G1.5 mm²	2 1.5 mm²	'	10	BU 1 mm²	-A202:X10:7	UT 2,5-MT
=ASQ+ASQ/302.3	=ASQ+ASQ-XGASM:17:A	ASQ4-ASM4/S FG16OH2M16 12G1.5 mm²	3 1.5 mm²	'	11	BU 1 mm²	-A202:X10:8	UT 2,5-MT
=ASQ+ASQ/302.4	=ASQ+ASQ-XGASM:18:A	ASQ4-ASM4/S FG16OH2M16 12G1.5 mm²	4 1.5 mm²	'	12	BU 1 mm²	-A202:X10:11	UT 2,5-MT
=ASQ+ASQ/302.4	=ASQ+ASQ-XGASM:19:A	ASQ4-ASM4/S FG16OH2M16 12G1.5 mm²	5 1.5 mm²	'	13	BU 1 mm²	-A202:X10:12	UT 2,5-MT
=ASQ+ASQ/302.5	=ASQ+ASQ-XGASM:20:A	ASQ4-ASM4/S FG16OH2M16 12G1.5 mm²	7 1.5 mm²	'	14	BU 1 mm²	-A202:X10:13	UT 2,5-MT
/78.2	=AQT+AQT-X?:??	AQT4-ASM4/S FG16OH2M16 12G1.5 mm²	2 1.5 mm²	'	15	BU 1 mm²	-A202:X10:31	UT 2,5-MT
/78.3	=AQT+AQT-X?:??	AQT4-ASM4/S FG16OH2M16 12G1.5 mm²	3 1.5 mm²	'	16	BU 1 mm²	-A202:X10:32	UT 2,5-MT
/78.4	=AQT+AQT-X?:??	AQT4-ASM4/S FG16OH2M16 12G1.5 mm²	4 1.5 mm²	'	17	BU 1 mm²	-A202:X10:33	UT 2,5-MT
/78.4	=AQT+AQT-X?:??	AQT4-ASM4/S FG16OH2M16 12G1.5 mm²	5 1.5 mm²	'	18	BU 1 mm²	-A202:X10:34	UT 2,5-MT
/78.5	=AQT+AQT-X?:??	AQT4-ASM4/S FG16OH2M16 12G1.5 mm²	6 1.5 mm²	'	19	BU 1 mm²	-A202:X10:35	UT 2,5-MT
/78.6	=AQT+AQT-X?:??	AQT4-ASM4/S FG16OH2M16 12G1.5 mm²	7 1.5 mm²	'	20	BU 1 mm²	-A202:X10:36	UT 2,5-MT
=ASQ+ASQ/302.6	=ASQ+ASQ-XGASM:21:A	ASQ4-ASM4/S FG16OH2M16 12G1.5 mm²	8 1.5 mm²	'	21	BU 1 mm²	-A202:X10:37	UT 2,5-MT
=QT+QT/301.7	=QT+QT-XGASM:8:A	QT4-ASM4/S FG16OH2M16 5G1.5 mm²	2 1.5 mm²	'	22	BU 1 mm²	-A202:X10:38	UT 2,5-MT

Vertraulich, alle Rechte vorbehalten ISO 16016
Confidential, all rights reserved ISO 16016
No part of this document may be reproduced, stored in a retrieval system, or transmitted , in any form or by any means, without prior permission. All rights reserved in the event of the granting of a patent or the registration of a utility model or design. Offenders will be held liable for the payment of damages.

Rev.	Descrizione Modifiche	Data	Nome
-	FIRST ISSUE	2026/07/06	SJ

S.Massenza gr.3
-
Codeword/Unit

Dis.	S.Jurak	2026/07/06
Con.	T.Trogrlić	2026/07/06
Appr.	P.Kovač	2026/07/06

F Release note

Hydro Dolomiti energia

VOITH

Armadio Sala Macchine

Titolo: Schema morsetti =ASM+ASM-XG202

Sales Order 32950

Turbina N. 21506-21507

Disegno N.

Cliente N° 25004-DD-EE-04-06-002

Foglio 437

Segue - 438

Schema morsetti

Striscia di prese

=ASM+ASM-XG203

LATO A						LATO B	
Posizionamento	Designazione destinazione	Nome e tipo di cavo	Conduttore	Ponticello	Cablaggio	Designazione destinazione	Tipo di morsetto
				1	BU 1 mm²	-FC53:OUT+:3	UT 2,5-MT
				2	BU 1 mm²	-A203:X10:19	UT 2,5-MT
/79.2	=QP+QP-X?:??	QP4-ASM4/S FG16OH2M16 12G1.5 mm²	1 1.5 mm²	3			UT 2,5-MT
				4			UT 2,5-MT
				5			UT 2,5-MT
				6			UT 2,5-MT
				7			UT 2,5-MT
/80.4	-X-PROT1:M2		BU 1 mm²	8			UT 2,5-MT
				9	BU 1 mm²	-81K01:11	UT 2,5-MT
/79.2	=QP+QP-X?:??	QP4-ASM4/S FG16OH2M16 12G1.5 mm²	2 1.5 mm²	10	BU 1 mm²	-A203:X10:1	UT 2,5-MT
				11	BU 1 mm²	-A203:X10:2	UT 2,5-MT
/79.4	=QP+QP-X?:??	QP4-ASM4/S FG16OH2M16 12G1.5 mm²	3 1.5 mm²	12	BU 1 mm²	-A203:X10:3	UT 2,5-MT
/79.4	=QP+QP-XP1:21	QP4-ASM4/S FG16OH2M16 12G1.5 mm²	4 1.5 mm²	13	BU 1 mm²	-A203:X10:4	UT 2,5-MT
/79.5	=QP+QP-XP1:20	QP4-ASM4/S FG16OH2M16 12G1.5 mm²	5 1.5 mm²	14	BU 1 mm²	-A203:X10:5	UT 2,5-MT
/79.6	=QP+QP-X?:??	QP4-ASM4/S FG16OH2M16 12G1.5 mm²	6 1.5 mm²	15	BU 1 mm²	-A203:X10:6	UT 2,5-MT
/79.7	=QP+QP-X?:??	QP4-ASM4/S FG16OH2M16 12G1.5 mm²	7 1.5 mm²	16	BU 1 mm²	-A203:X10:7	UT 2,5-MT
/79.7	=QP+QP-X?:??	QP4-ASM4/S FG16OH2M16 12G1.5 mm²	8 1.5 mm²	17	BU 1 mm²	-A203:X10:8	UT 2,5-MT
				18	BU 1 mm²	-A203:X10:11	UT 2,5-MT
				19	BU 1 mm²	-A203:X10:12	UT 2,5-MT
				20	BU 1 mm²	-A203:X10:13	UT 2,5-MT

Confidential, all rights reserved ISO 16016
No part of this document may be reproduced, stored in a retrieval system, or transmitted , in any form or by any means, without prior permission. All rights reserved in the event of the granting of a patent or the registration of a utility model or design. Offenders will be held liable for the payment of damages.
Vertraulich, alle Rechte vorbehalten ISO 16016

Rev.	Descrizione Modifiche	Data	Nome
-	FIRST ISSUE	2026/07/06	SJ

S.Massenza gr.3
-
Codeword/Unit

Dis.	S.Jurak	2026/07/06
Con.	T.Trogrlić	2026/07/06
Appr.	P.Kovač	2026/07/06

F Release note

Hydro Dolomiti energia

VOITH

Armadio Sala Macchine

Titolo Schema morsetti =ASM+ASM-XG203

Sales Order 32950

Turbina N. 21506-21507

Disegno N.

Cliente N° 25004-DD-EE-04-06-002

Foglio 438

Segue - 439

Schema morsetti

Striscia di prese

=ASM+ASM-XG204

LATO A						LATO B		
Posizionamento	Designazione destinazione	Nome e tipo di cavo	Conduttore	Ponticello		Cablaggio	Designazione destinazione	Tipo di morsetto
					1	BU 1 mm²	-FC53:OUT+:4	UT 2,5-MT
					2	BU 1 mm²	-A204:X10:19	UT 2,5-MT
					3	BU 1 mm²	-83K01:11	UT 2,5-MT

Vertraulich, alle Rechte vorbehalten ISO 16016
Confidential, all rights reserved ISO 16016
No part of this document may be reproduced, stored in a retrieval system, or transmitted , in any form or by any means, without prior permission. All rights reserved in the event of the granting of a patent or the registration of a utility model or design. Offenders will be held liable for the payment of damages.

Rev.	Descrizione Modifiche	Data	Nome
-	FIRST ISSUE	2026/07/06	SJ

S.Massenza gr.3
-
Codeword/Unit

Dis.	S.Jurak	2026/07/06
Con.	T.Trogrlić	2026/07/06
Appr.	P.Kovač	2026/07/06

F
Release note

Hydro Dolomiti energia

VOITH

Armadio Sala Macchine

Titolo Schema morsetti =ASM+ASM-XG204

Sales Order 32950

Turbina N. 21506-21507

Disegno N.

Cliente N° 25004-DD-EE-04-06-002

Foglio 439

Segue - 440

Schema morsetti

Striscia di prese

=ASM+ASM-XG205

LATO A						LATO B		
Posizionamento	Designazione destinazione	Nome e tipo di cavo	Conduttore	Ponticello		Cablaggio	Designazione destinazione	Tipo di morsetto
					1	BU 1 mm²	-FC53:OUT+:5	UT 2,5-MT
					2	BU 1 mm²	-A205:X10:19	UT 2,5-MT
					3			UT 2,5-MT
					4			UT 2,5-MT
					5			UT 2,5-MT
					6			UT 2,5-MT
					7			UT 2,5-MT
					8			UT 2,5-MT
					9			UT 2,5-MT
					10			UT 2,5-MT
					11			UT 2,5-MT
					12			UT 2,5-MT
/90.4	=QP+QP-X?:??	QP4-ASM4/S2 FG16OH2M16 12G1.5 mm²	1 1.5 mm²		13			UT 2,5-MT
/90.5	=QP+QP-X?:??	QP4-ASM4/S2 FG16OH2M16 12G1.5 mm²	3 1.5 mm²		14			UT 2,5-MT
/90.6	=QP+QP-X?:??	QP4-ASM4/S2 FG16OH2M16 12G1.5 mm²	5 1.5 mm²		15			UT 2,5-MT
/90.7	=QP+QP-X?:??	QP4-ASM4/S2 FG16OH2M16 12G1.5 mm²	7 1.5 mm²		16			UT 2,5-MT
					17	BU 1 mm²	-XGI_INS:M1	UT 2,5-MT
/87.2	=GIUNTO+GIUNTO-X?:??	GI4-ASM4/S FG16OH2M16 24G1.5 mm²	7 1.5 mm²		18	RD 1 mm²	-XGI_INS:B1	UT 2,5-MT
/87.3	=GIUNTO+GIUNTO-X?:??	GI4-ASM4/S FG16OH2M16 24G1.5 mm²	8 1.5 mm²		19	RD 1 mm²	-87K02:A1	UT 2,5-MT
/87.4	=GIUNTO+GIUNTO-X?:??	GI4-ASM4/S FG16OH2M16 24G1.5 mm²	9 1.5 mm²		20	RD 1 mm²	-XGI_DIS:B1	UT 2,5-MT
/87.4	=GIUNTO+GIUNTO-X?:??	GI4-ASM4/S FG16OH2M16 24G1.5 mm²	10 1.5 mm²		21	RD 1 mm²	-87K04:A1	UT 2,5-MT
/87.5	=GIUNTO+GIUNTO-X?:??	GI4-ASM4/S FG16OH2M16 24G1.5 mm²	11 1.5 mm²		22	RD 1 mm²	-XGI_INIZ:B1	UT 2,5-MT
/87.6	=GIUNTO+GIUNTO-X?:??	GI4-ASM4/S FG16OH2M16 24G1.5 mm²	12 1.5 mm²		23	RD 1 mm²	-87K06:A1	UT 2,5-MT
					24	BU 1 mm²	-A205:X10:7	UT 2,5-MT
					25	BU 1 mm²	-A205:X10:8	UT 2,5-MT

Vertraulich, alle Rechte vorbehalten ISO 16016
Confidential, all rights reserved ISO 16016
No part of this document may be reproduced, stored in a retrieval system, or transmitted , in any form or by any means, without prior permission. All rights reserved in the event of the granting of a patent or the registration of a utility model or design. Offenders will be held liable for the payment of damages.

Rev.	Descrizione Modifiche	Data	Nome
-	FIRST ISSUE	2026/07/06	SJ

S.Massenza gr.3
-
Codeword/Unit

Dis.	S.Jurak	2026/07/06
Con.	T.Trogrlić	2026/07/06
Appr.	P.Kovač	2026/07/06

F Release note

Hydro Dolomiti energia

VOITH

Armadio Sala Macchine

Titolo Schema morsetti =ASM+ASM-XG205

Sales Order 32950

Turbina N. 21506-21507

Disegno N.

Cliente N° 25004-DD-EE-04-06-002

Foglio 440

Segue - 441

Schema morsetti

Striscia di prese

=ASM+ASM-XG205

LATO A						LATO B	
Posizionamento	Designazione destinazione	Nome e tipo di cavo	Conduttore	Ponticello		Cablaggio	Designazione destinazione	Tipo di morsetto
				'	26	BU 1 mm²	-A205:X10:11	UT 2,5-MT
				'	27	BU 1 mm²	-A205:X10:12	UT 2,5-MT
				'	28	BU 1 mm²	-A205:X10:13	UT 2,5-MT
				'	29	BU 1 mm²	-A205:X10:14	UT 2,5-MT
				'	30	BU 1 mm²	-A205:X10:15	UT 2,5-MT
				'	31	BU 1 mm²	-A205:X10:16	UT 2,5-MT
				'	32	BU 1 mm²	-A205:X10:17	UT 2,5-MT
				'	33	BU 1 mm²	-A205:X10:18	UT 2,5-MT
/89.2	=MT+SEZIONATORE MONTANTE GR-X?:??	MT4-ASM4/S FG16OH2M16 7G1.5 mm²	2 1.5 mm²	'	34	RD 1 mm²	-X89GAP:B1	UT 2,5-MT
/89.3	=MT+SEZIONATORE MONTANTE GR-X?:??	MT4-ASM4/S FG16OH2M16 7G1.5 mm²	3 1.5 mm²	'	35	RD 1 mm²	-X89GCH:B1	UT 2,5-MT
/89.4	=MT+SEZIONATORE MONTANTE GR-X?:??	MT4-ASM4/S FG16OH2M16 7G1.5 mm²	5 1.5 mm²	'	36	RD 1 mm²	-89K03:A1	UT 2,5-MT
/89.4	=MT+52G-X?:??	MT4-ASM4/S2 FG16OH2M16 12G1.5 mm²	2 1.5 mm²	'	37	RD 1 mm²	-89K04:A1	UT 2,5-MT
/89.5	=MT+52G-X?:??	MT4-ASM4/S2 FG16OH2M16 12G1.5 mm²	3 1.5 mm²	'	38	RD 1 mm²	-89K05:A1	UT 2,5-MT
/89.6	=MT+52G-X?:55	MT4-ASM4/S2 FG16OH2M16 12G1.5 mm²	5 1.5 mm²	'	39	RD 1 mm²	-X52INS:B1	UT 2,5-MT
/89.7	=MT+52G-X?:54	MT4-ASM4/S2 FG16OH2M16 12G1.5 mm²	6 1.5 mm²	'	40	RD 1 mm²	-X52EST:B1	UT 2,5-MT
/89.7	=MT+52G-X?:25	MT4-ASM4/S2 FG16OH2M16 12G1.5 mm²	7 1.5 mm²	'	41	RD 1 mm²	-X52AP:B1	UT 2,5-MT
/90.2	28	MT4-ASM4/S2 FG16OH2M16 12G1.5 mm²	8 1.5 mm²	'	42	RD 1 mm²	-X52CH:B1	UT 2,5-MT
/90.3	361	MT4-ASM4/S3 FG16OH2M16 7G1.5 mm²	3 1.5 mm²	'	43	RD 1 mm²	-AB_CHIAVE:B1	UT 2,5-MT
/90.4	=MT+MT-X?:349	MT4-ASM4/S3 FG16OH2M16 7G1.5 mm²	4 1.5 mm²	'	44	RD 1 mm²	-XAP52MAN:B1	UT 2,5-MT
/90.4	=QP+QP-X?:??	QP4-ASM4/S2 FG16OH2M16 12G1.5 mm²	2 1.5 mm²	'	45	BU 1 mm²	-A205:X10:34	UT 2,5-MT
/90.5	=QP+QP-X?:??	QP4-ASM4/S2 FG16OH2M16 12G1.5 mm²	4 1.5 mm²	'	46	BU 1 mm²	-A205:X10:35	UT 2,5-MT
/90.6	=QP+QP-X?:??	QP4-ASM4/S2 FG16OH2M16 12G1.5 mm²	6 1.5 mm²	'	47	BU 1 mm²	-A205:X10:36	UT 2,5-MT
/90.7	=QP+QP-X?:??	QP4-ASM4/S2 FG16OH2M16 12G1.5 mm²	8 1.5 mm²	'	48	BU 1 mm²	-A205:X10:37	UT 2,5-MT

Vertraulich, alle Rechte vorbehalten ISO 16016
Confidential, all rights reserved ISO 16016
No part of this document may be reproduced, stored in a retrieval system, or transmitted , in any form or by any means, without prior permission. All rights reserved in the event of the granting of a patent or the registration of a utility model or design. Offenders will be held liable for the payment of damages.

Rev.	Descrizione Modifiche	Data	Nome
-	FIRST ISSUE	2026/07/06	SJ

S.Massenza gr.3
-
Codeword/Unit

Dis.	S.Jurak	2026/07/06
Con.	T.Trogrlić	2026/07/06
Appr.	P.Kovač	2026/07/06

F Release note

Hydro Dolomiti energia

VOITH

Armadio Sala Macchine

Titolo Schema morsetti =ASM+ASM-XG205

Sales Order 32950

Turbina N. 21506-21507

Disegno N.

Cliente N° 25004-DD-EE-04-06-002

Foglio 441

Segue - 442

Schema morsetti

Striscia di prese

=ASM+ASM-XG206

LATO A					LATO B	
Posizionamento	Designazione destinazione	Nome e tipo di cavo	Conduttore	Ponticello	Cablaggio	Designazione destinazione	Tipo di morsetto
				1	BU 1 mm²	-FC53:OUT+:6	UT 2,5-MT
				2	BU 1 mm²	-A206:X10:19	UT 2,5-MT
				3			UT 2,5-MT
				4			UT 2,5-MT
				5			UT 2,5-MT
/91.4	=ECC+ECC-X210:8	ECC4-ASM4/S FG16OH2M16 24G1.5 mm²	1 1.5 mm²	6			UT 2,5-MT
				7			UT 2,5-MT
				8			UT 2,5-MT
				9			UT 2,5-MT
				10			UT 2,5-MT
				11			UT 2,5-MT
				12			UT 2,5-MT
				13			UT 2,5-MT
/92.4	=ECC+ECC-X210:??	ECC4-ASM4/S FG16OH2M16 24G1.5 mm²	13 1.5 mm²	14			UT 2,5-MT
/92.5	=ECC+ECC-X310:38	ECC4-ASM4/S FG16OH2M16 24G1.5 mm²	14 1.5 mm²	15			UT 2,5-MT
				16			UT 2,5-MT
				17			UT 2,5-MT
				18			UT 2,5-MT
				19			UT 2,5-MT
				20			UT 2,5-MT
				21			UT 2,5-MT
				22			UT 2,5-MT
				23			UT 2,5-MT
				24			UT 2,5-MT
				25			UT 2,5-MT

Vertraulich, alle Rechte vorbehalten ISO 16016
Confidential, all rights reserved ISO 16016
No part of this document may be reproduced, stored in a retrieval system, or transmitted , in any form or by any means, without prior permission. All rights reserved in the event of the granting of a patent or the registration of a utility model or design. Offenders will be held liable for the payment of damages.

Rev.	Descrizione Modifiche	Data	Nome
-	FIRST ISSUE	2026/07/06	SJ

S.Massenza gr.3
-
Codeword/Unit

Dis.	S.Jurak	2026/07/06
Con.	T.Trogrlić	2026/07/06
Appr.	P.Kovač	2026/07/06

F
Release note

Hydro Dolomiti energia

VOITH

Armadio Sala Macchine

Titolo: Schema morsetti =ASM+ASM-XG206

Sales Order 32950

Turbina N. 21506-21507

Disegno N.

Cliente N° 25004-DD-EE-04-06-002

Foglio 442

Segue - 443

Schema morsetti

Striscia di prese

=ASM+ASM-XG206

LATO A						LATO B		
Posizionamento	Designazione destinazione	Nome e tipo di cavo	Conduttore	Ponticello		Cablaggio	Designazione destinazione	Tipo di morsetto
				•	26			UT 2,5-MT
				•	27			UT 2,5-MT
				•	28			UT 2,5-MT
				•	29			UT 2,5-MT
				•	30			UT 2,5-MT
				•	31			UT 2,5-MT
				•	32			UT 2,5-MT
				•	33			UT 2,5-MT
				•	34			UT 2,5-MT
				'	35	BU 1 mm²	-A206:X10:1	UT 2,5-MT
				'	36	BU 1 mm²	-A206:X10:2	UT 2,5-MT
				'	37	BU 1 mm²	-A206:X10:3	UT 2,5-MT
/91.4	=ECC+ECC-X210:9	ECC4-ASM4/S FG16OH2M16 24G1.5 mm²	2 1.5 mm²	'	38	BU 1 mm²	-A206:X10:4	UT 2,5-MT
/91.5	=ECC+ECC-X210:57	ECC4-ASM4/S FG16OH2M16 24G1.5 mm²	3 1.5 mm²	'	39	BU 1 mm²	-A206:X10:5	UT 2,5-MT
/91.6	=ECC+ECC-X210:63	ECC4-ASM4/S FG16OH2M16 24G1.5 mm²	4 1.5 mm²	'	40	BU 1 mm²	-A206:X10:6	UT 2,5-MT
/91.7	=ECC+ECC-X210:27	ECC4-ASM4/S FG16OH2M16 24G1.5 mm²	5 1.5 mm²	'	41	BU 1 mm²	-A206:X10:7	UT 2,5-MT
/91.7	=ECC+ECC-X210:45	ECC4-ASM4/S FG16OH2M16 24G1.5 mm²	6 1.5 mm²	'	42	BU 1 mm²	-A206:X10:8	UT 2,5-MT
/92.2	=ECC+ECC-X210:15	ECC4-ASM4/S FG16OH2M16 24G1.5 mm²	7 1.5 mm²	'	43	BU 1 mm²	-A206:X10:11	UT 2,5-MT
/92.3	=ECC+ECC-X210:21	ECC4-ASM4/S FG16OH2M16 24G1.5 mm²	8 1.5 mm²	'	44	BU 1 mm²	-A206:X10:12	UT 2,5-MT
/92.4	=ECC+ECC-X210:51	ECC4-ASM4/S FG16OH2M16 24G1.5 mm²	9 1.5 mm²	'	45	BU 1 mm²	-A206:X10:13	UT 2,5-MT
/92.4	=ECC+ECC-X210:??	ECC4-ASM4/S FG16OH2M16 24G1.5 mm²	10 1.5 mm²	'	46	BU 1 mm²	-A206:X10:14	UT 2,5-MT
/92.5	=ECC+ECC-X310:39	ECC4-ASM4/S FG16OH2M16 24G1.5 mm²	11 1.5 mm²	'	47	BU 1 mm²	-A206:X10:15	UT 2,5-MT
/92.6	=ECC+ECC-X310:33	ECC4-ASM4/S FG16OH2M16 24G1.5 mm²	12 1.5 mm²	'	48	BU 1 mm²	-A206:X10:16	UT 2,5-MT
				'	49	BU 1 mm²	-A206:X10:17	UT 2,5-MT
				'	50	BU 1 mm²	-A206:X10:18	UT 2,5-MT

Vertraulich, alle Rechte vorbehalten ISO 16016
Confidential, all rights reserved ISO 16016
No part of this document may be reproduced, stored in a retrieval system, or transmitted , in any form or by any means, without prior permission. All rights reserved in the event of the granting of a patent or the registration of a utility model or design. Offenders will be held liable for the payment of damages.

Rev.	Descrizione Modifiche	Data	Nome
-	FIRST ISSUE	2026/07/06	SJ

S.Massenza gr.3
-
Codeword/Unit

Dis.	S.Jurak	2026/07/06
Con.	T.Trogrlić	2026/07/06
Appr.	P.Kovač	2026/07/06

F Release note

Hydro Dolomiti energia

VOITH

Armadio Sala Macchine

Titolo: Schema morsetti =ASM+ASM-XG206

Sales Order 32950

Turbina N. 21506-21507

Disegno N.

Cliente N° 25004-DD-EE-04-06-002

Foglio 443

Segue - 444

Schema morsetti

Striscia di prese

=ASM+ASM-XG206

LATO A						LATO B	
Posizionamento	Designazione destinazione	Nome e tipo di cavo	Conduttore	Ponticello		Cablaggio	Designazione destinazione	Tipo di morsetto
				'	51	BU 1 mm²	-A206:X10:21	UT 2,5-MT
				'	52	BU 1 mm²	-A206:X10:22	UT 2,5-MT
				'	53	BU 1 mm²	-A206:X10:23	UT 2,5-MT
				'	54	BU 1 mm²	-A206:X10:24	UT 2,5-MT
				'	55	BU 1 mm²	-A206:X10:25	UT 2,5-MT
				'	56	BU 1 mm²	-A206:X10:26	UT 2,5-MT
				'	57	BU 1 mm²	-A206:X10:27	UT 2,5-MT
				'	58	BU 1 mm²	-A206:X10:28	UT 2,5-MT
				'	59	BU 1 mm²	-A206:X10:31	UT 2,5-MT
				'	60	BU 1 mm²	-A206:X10:32	UT 2,5-MT
				'	61	BU 1 mm²	-A206:X10:33	UT 2,5-MT
				'	62	BU 1 mm²	-A206:X10:34	UT 2,5-MT
				'	63	BU 1 mm²	-A206:X10:35	UT 2,5-MT
				'	64	BU 1 mm²	-A206:X10:36	UT 2,5-MT
				'	65	BU 1 mm²	-A206:X10:37	UT 2,5-MT
				'	66	BU 1 mm²	-A206:X10:38	UT 2,5-MT

Confidential, all rights reserved ISO 16016
No part of this document may be reproduced, stored in a retrieval system, or transmitted , in any form or by any means, without prior permission. All rights reserved in the event of the granting of a patent or the registration of a utility model or design. Offenders will be held liable for the payment of damages.
Vertraulich, alle Rechte vorbehalten ISO 16016

Rev.	Descrizione Modifiche	Data	Nome
-	FIRST ISSUE	2026/07/06	SJ

S.Massenza gr.3
-
Codeword/Unit

Dis.	S.Jurak	2026/07/06
Con.	T.Trogrlić	2026/07/06
Appr.	P.Kovač	2026/07/06

F
Release note

Hydro Dolomiti energia

VOITH

Armadio Sala Macchine

Titolo Schema morsetti =ASM+ASM-XG206

Sales Order 32950

Turbina N. 21506-21507

Disegno N.

Cliente N° 25004-DD-EE-04-06-002

Foglio 444

Segue - 445

Schema morsetti

Striscia di prese

=ASM+ASM-XG207

LATO A							LATO B	
Posizionamento	Designazione destinazione	Nome e tipo di cavo	Conduttore	Ponticello		Cablaggio	Designazione destinazione	Tipo di morsetto
					1	BU 1 mm²	-FC53:OUT+:7	UT 2,5-MT
					2	BU 1 mm²	-A207:X10:41	UT 2,5-MT
					3			UT 2,5-MT
					4			UT 2,5-MT
					5			UT 2,5-MT
					6			UT 2,5-MT
					7	WH 1 mm²	-X17:10	UT 2,5-MT
					8			UT 2,5-MT
					9			UT 2,5-MT
					10			UT 2,5-MT
/111.2	=QP+QP-X?:??	QP4-ASM4/S3 FG16OH2M16 24G1.5 mm²	1 1.5 mm²		11	BU 1 mm²	-A207:X10:2	UT 2,5-MT
/111.3	=QP+QP-X?:??	QP4-ASM4/S3 FG16OH2M16 24G1.5 mm²	2 1.5 mm²		12	BU 1 mm²	-A207:X10:4	UT 2,5-MT
/111.4	=QP+QP-X?:??	QP4-ASM4/S3 FG16OH2M16 24G1.5 mm²	3 1.5 mm²		13	BU 1 mm²	-A207:X10:6	UT 2,5-MT
/111.4	=QP+QP-X?:??	QP4-ASM4/S3 FG16OH2M16 24G1.5 mm²	4 1.5 mm²		14	BU 1 mm²	-A207:X10:8	UT 2,5-MT
/111.5	=QP+QP-X?:??	QP4-ASM4/S3 FG16OH2M16 24G1.5 mm²	5 1.5 mm²		15	BU 1 mm²	-A207:X10:10	UT 2,5-MT
/111.6	=QP+QP-X?:??	QP4-ASM4/S3 FG16OH2M16 24G1.5 mm²	6 1.5 mm²		16	BU 1 mm²	-A207:X10:12	UT 2,5-MT
/111.7	=QP+QP-X?:??	QP4-ASM4/S3 FG16OH2M16 24G1.5 mm²	7 1.5 mm²		17	BU 1 mm²	-A207:X10:14	UT 2,5-MT
/111.8	=QP+QP-X?:??	QP4-ASM4/S3 FG16OH2M16 24G1.5 mm²	8 1.5 mm²		18	BU 1 mm²	-A207:X10:16	UT 2,5-MT
/112.2	=QP+QP-X?:??	QP4-ASM4/S3 FG16OH2M16 24G1.5 mm²	9 1.5 mm²		19	BU 1 mm²	-A207:X10:22	UT 2,5-MT
/112.3	=QP+QP-X?:??	QP4-ASM4/S3 FG16OH2M16 24G1.5 mm²	10 1.5 mm²		20	BU 1 mm²	-A207:X10:24	UT 2,5-MT
/112.4	=QP+QP-X?:??	QP4-ASM4/S3 FG16OH2M16 24G1.5 mm²	11 1.5 mm²		21	BU 1 mm²	-A207:X10:26	UT 2,5-MT
/112.4	=QP+QP-X?:??	QP4-ASM4/S3 FG16OH2M16 24G1.5 mm²	12 1.5 mm²		22	BU 1 mm²	-A207:X10:28	UT 2,5-MT
/112.5	=ECC+ECC-X950:3	ECC4-ASM4/S2 FG16OH2M16 7G1.5 mm²	1 1.5 mm²		23	BU 1 mm²	-A207:X10:30	UT 2,5-MT
/112.6	=ECC+ECC-X950:4	ECC4-ASM4/S2 FG16OH2M16 7G1.5 mm²	2 1.5 mm²		24	BU 1 mm²	-A207:X10:32	UT 2,5-MT
/112.7	=ECC+ECC-X950:1	ECC4-ASM4/S2 FG16OH2M16 7G1.5 mm²	3 1.5 mm²		25	BU 1 mm²	-A207:X10:34	UT 2,5-MT

Vertraulich, alle Rechte vorbehalten ISO 16016
Confidential, all rights reserved ISO 16016
No part of this document may be reproduced, stored in a retrieval system, or transmitted , in any form or by any means, without prior permission. All rights reserved in the event of the granting of a patent or the registration of a utility model or design. Offenders will be held liable for the payment of damages.

Rev.	Descrizione Modifiche	Data	Nome
-	FIRST ISSUE	2026/07/06	SJ

S.Massenza gr.3
-
Codeword/Unit

Dis.	S.Jurak	2026/07/06
Con.	T.Trogrlić	2026/07/06
Appr.	P.Kovač	2026/07/06

F
Release note

Hydro Dolomiti energia

VOITH

Armadio Sala Macchine

Titolo: Schema morsetti =ASM+ASM-XG207

Sales Order 32950

Turbina N. 21506-21507

Disegno N.

Cliente N° 25004-DD-EE-04-06-002

Foglio 445

Segue - 446

Schema morsetti

Striscia di prese

=ASM+ASM-XG207

LATO A								LATO B	
Posizionamento	Designazione destinazione	Nome e tipo di cavo	Conduttore	Ponticello		Cablaggio	Designazione destinazione	Tipo di morsetto
/112.8	=ECC+ECC-X950:2	ECC4-ASM4/S2 FG16OH2M16 7G1.5 mm²	4 1.5 mm²	'	26	BU 1 mm²	-A207:X10:36	UT 2,5-MT

Confidential, all rights reserved ISO 16016
No part of this document may be reproduced, stored in a retrieval system, or transmitted , in any form or by any means, without prior permission. All rights reserved in the event of the granting of a patent or the registration of a utility model or design. Offenders will be held liable for the payment of damages.
Vertraulich, alle Rechte vorbehalten ISO 16016

Rev.	Descrizione Modifiche	Data	Nome
-	FIRST ISSUE	2026/07/06	SJ

S.Massenza gr.3
-
Codeword/Unit

Dis.	S.Jurak	2026/07/06
Con.	T.Trogrlić	2026/07/06
Appr.	P.Kovač	2026/07/06

F
Release note

Hydro Dolomiti energia

VOITH

Armadio Sala Macchine

Titolo Schema morsetti =ASM+ASM-XG207

Sales Order 32950

Turbina N. 21506-21507

Disegno N.

Foglio 446

Cliente N° 25004-DD-EE-04-06-002

Segue - 447

Schema morsetti

Striscia di prese

=ASM+ASM-XG208

LATO A						LATO B		
Posizionamento	Designazione destinazione	Nome e tipo di cavo	Conduttore	Ponticello		Cablaggio	Designazione destinazione	Tipo di morsetto
					1	BU 1 mm²	-FC53:OUT+:8	UT 2,5-MT
					2	BU 1 mm²	-A208:X10:41	UT 2,5-MT
					3			UT 2,5-MT
					4			UT 2,5-MT
					5			UT 2,5-MT
					6			UT 2,5-MT
					7	WH 1 mm²	-X18:7	UT 2,5-MT
					8			UT 2,5-MT
					9			UT 2,5-MT
					10			UT 2,5-MT
					11	BU 1 mm²	-A208:X10:2	UT 2,5-MT
					12	BU 1 mm²	-A208:X10:4	UT 2,5-MT
					13	BU 1 mm²	-A208:X10:6	UT 2,5-MT
					14	BU 1 mm²	-A208:X10:8	UT 2,5-MT
					15	BU 1 mm²	-A208:X10:10	UT 2,5-MT
					16	BU 1 mm²	-A208:X10:12	UT 2,5-MT
					17	BU 1 mm²	-A208:X10:14	UT 2,5-MT
					18	BU 1 mm²	-A208:X10:16	UT 2,5-MT
					19	BU 1 mm²	-A208:X10:22	UT 2,5-MT
					20	BU 1 mm²	-A208:X10:24	UT 2,5-MT
					21	BU 1 mm²	-A208:X10:26	UT 2,5-MT
					22	BU 1 mm²	-A208:X10:28	UT 2,5-MT
					23	BU 1 mm²	-A208:X10:30	UT 2,5-MT
					24	BU 1 mm²	-A208:X10:32	UT 2,5-MT
					25	BU 1 mm²	-A208:X10:34	UT 2,5-MT

Vertraulich, alle Rechte vorbehalten ISO 16016
Confidential, all rights reserved ISO 16016
No part of this document may be reproduced, stored in a retrieval system, or transmitted , in any form or by any means, without prior permission. All rights reserved in the event of the granting of a patent or the registration of a utility model or design. Offenders will be held liable for the payment of damages.

Rev.	Descrizione Modifiche	Data	Nome
-	FIRST ISSUE	2026/07/06	SJ

S.Massenza gr.3
-
Codeword/Unit

Dis.	S.Jurak	2026/07/06
Con.	T.Trogrlić	2026/07/06
Appr.	P.Kovač	2026/07/06

F
Release note

Hydro Dolomiti energia

VOITH

Armadio Sala Macchine

Titolo: Schema morsetti =ASM+ASM-XG208

Sales Order 32950

Turbina N. 21506-21507

Disegno N.

Cliente N° 25004-DD-EE-04-06-002

Foglio 447

Segue - 448

Schema morsetti

Striscia di prese

=ASM+ASM-XG208

LATO A						LATO B	
Posizionamento	Designazione destinazione	Nome e tipo di cavo	Conduttore	Ponticello	Cablaggio	Designazione destinazione	Tipo di morsetto
				' 26	BU 1 mm²	-A208:X10:36	UT 2,5-MT

Confidential, all rights reserved ISO 16016
No part of this document may be reproduced, stored in a retrieval system, or transmitted , in any form or by any means, without prior permission. All rights reserved in the event of the granting of a patent or the registration of a utility model or design. Offenders will be held liable for the payment of damages.
Vertraulich, alle Rechte vorbehalten ISO 16016

Rev.	Descrizione Modifiche	Data	Nome
-	FIRST ISSUE	2026/07/06	SJ

S.Massenza gr.3
-
Codeword/Unit

Dis.	S.Jurak	2026/07/06
Con.	T.Trogrlić	2026/07/06
Appr.	P.Kovač	2026/07/06

F
Release note

Hydro Dolomiti energia

VOITH

Armadio Sala Macchine

Titolo Schema morsetti =ASM+ASM-XG208

Sales Order 32950

Turbina N. 21506-21507

Disegno N.

Foglio 448

Cliente N° 25004-DD-EE-04-06-002

Segue - 449

Schema morsetti

Striscia di prese

=ASM+ASM-XG212

LATO A						LATO B	
Posizionamento	Designazione destinazione	Nome e tipo di cavo	Conduttore	Ponticello		Cablaggio	Designazione destinazione	Tipo di morsetto
				'	1	BU 1 mm²	-U212_1:11	UT 2,5
				'	2	BU 1 mm²	-U212_1:12	UT 2,5
				'	3	BU 1 mm²	-U212_1:13	UT 2,5
				'	4	BU 1 mm²	-U212_1:14	UT 2,5
				'	5	BU 1 mm²	-U212_2:11	UT 2,5
				'	6	BU 1 mm²	-U212_2:12	UT 2,5
				'	7	BU 1 mm²	-U212_2:13	UT 2,5
				'	8	BU 1 mm²	-U212_2:14	UT 2,5
				'	9	BU 1 mm²	-U212_3:11	UT 2,5
				'	10	BU 1 mm²	-U212_3:12	UT 2,5
				'	11	BU 1 mm²	-U212_3:13	UT 2,5
				'	12	BU 1 mm²	-U212_3:14	UT 2,5
				'	13	BU 1 mm²	-U212_4:11	UT 2,5
				'	14	BU 1 mm²	-U212_4:12	UT 2,5
				'	15	BU 1 mm²	-U212_4:13	UT 2,5
				'	16	BU 1 mm²	-U212_4:14	UT 2,5
				'	17	BU 1 mm²	-U212_5:11	UT 2,5
				'	18	BU 1 mm²	-U212_5:12	UT 2,5
				'	19	BU 1 mm²	-U212_5:13	UT 2,5
				'	20	BU 1 mm²	-U212_5:14	UT 2,5
				'	21	BU 1 mm²	-U212_6:11	UT 2,5
				'	22	BU 1 mm²	-U212_6:12	UT 2,5
				'	23	BU 1 mm²	-U212_6:13	UT 2,5
				'	24	BU 1 mm²	-U212_6:14	UT 2,5
				'	25	BU 1 mm²	-U212_7:11	UT 2,5

Vertraulich, alle Rechte vorbehalten ISO 16016
Confidential, all rights reserved ISO 16016
No part of this document may be reproduced, stored in a retrieval system, or transmitted , in any form or by any means, without prior permission. All rights reserved in the event of the granting of a patent or the registration of a utility model or design. Offenders will be held liable for the payment of damages.

Rev.	Descrizione Modifiche	Data	Nome
-	FIRST ISSUE	2026/07/06	SJ

S.Massenza gr.3
-
Codeword/Unit

Dis.	S.Jurak	2026/07/06
Con.	T.Trogrlić	2026/07/06
Appr.	P.Kovač	2026/07/06

F
Release note

Hydro Dolomiti energia

VOITH

Armadio Sala Macchine

Titolo: Schema morsetti =ASM+ASM-XG212

Sales Order 32950

Turbina N. 21506-21507

Disegno N.

Cliente N° 25004-DD-EE-04-06-002

Foglio 449

Segue - 450

Schema morsetti

Striscia di prese

=ASM+ASM-XG212

LATO A						LATO B		
Posizionamento	Designazione destinazione	Nome e tipo di cavo	Conduttore	Ponticello		Cablaggio	Designazione destinazione	Tipo di morsetto
				'	26	BU 1 mm²	-U212_7:12	UT 2,5
				'	27	BU 1 mm²	-U212_7:13	UT 2,5
				'	28	BU 1 mm²	-U212_7:14	UT 2,5
				'	29	BU 1 mm²	-U212_8:11	UT 2,5
				'	30	BU 1 mm²	-U212_8:12	UT 2,5
				'	31	BU 1 mm²	-U212_8:13	UT 2,5
				'	32	BU 1 mm²	-U212_8:14	UT 2,5

Confidential, all rights reserved ISO 16016
No part of this document may be reproduced, stored in a retrieval system, or transmitted , in any form or by any means, without prior permission. All rights reserved in the event of the granting of a patent or the registration of a utility model or design. Offenders will be held liable for the payment of damages.
Vertraulich, alle Rechte vorbehalten ISO 16016

Rev.	Descrizione Modifiche	Data	Nome
-	FIRST ISSUE	2026/07/06	SJ

S.Massenza gr.3
-
Codeword/Unit

Dis.	S.Jurak	2026/07/06
Con.	T.Trogrlić	2026/07/06
Appr.	P.Kovač	2026/07/06

F
Release note

Hydro Dolomiti energia

VOITH

Armadio Sala Macchine

Titolo Schema morsetti =ASM+ASM-XG212

Sales Order 32950

Turbina N. 21506-21507

Disegno N.

Cliente N° 25004-DD-EE-04-06-002

Foglio 450

Segue - 451

Schema morsetti

Striscia di prese

=ASM+ASM-XGAQT

LATO A								LATO B	
Posizionamento	Designazione destinazione	Nome e tipo di cavo	Conduttore	Ponticello			Cablaggio	Designazione destinazione	Tipo di morsetto
=AQT+AQT/71.7	=AQT+AQT-XG301:4:A	AQT4-ASM4/S FG16OH2M16 12G1.5 mm²	8 1.5 mm²	•		1	BU 1 mm²	-FC53:13	UT 2,5
				•		2	BU 1 mm²	-FC54:13	UT 2,5
=AQT+AQT/71.7	=AQT+AQT-XG301:19:A	AQT4-ASM4/S FG16OH2M16 12G1.5 mm²	9 1.5 mm²	'		3	BU 1 mm²	-FC53:14	UT 2,5
=AQT+AQT/71.7	=AQT+AQT-XG301:20:A	AQT4-ASM4/S FG16OH2M16 12G1.5 mm²	10 1.5 mm²	'		4	BU 1 mm²	-FC54:14	UT 2,5
				'		5			UT 2,5
				'		6			UT 2,5

Confidential, all rights reserved ISO 16016
No part of this document may be reproduced, stored in a retrieval system, or transmitted , in any form or by any means, without prior permission. All rights reserved in the event of the granting of a patent or the registration of a utility model or design. Offenders will be held liable for the payment of damages.
Vertraulich, alle Rechte vorbehalten ISO 16016

Rev.	Descrizione Modifiche	Data	Nome
-	FIRST ISSUE	2026/07/06	SJ

S.Massenza gr.3
-
Codeword/Unit

Dis.	S.Jurak	2026/07/06
Con.	T.Trogrlić	2026/07/06
Appr.	P.Kovač	2026/07/06

F
Release note

Hydro Dolomiti energia

VOITH

Armadio Sala Macchine

Titolo Schema morsetti =ASM+ASM-XGAQT

Sales Order 32950

Turbina N. 21506-21507

Disegno N.

Cliente N° 25004-DD-EE-04-06-002

Foglio 451

Segue - 452

Schema morsetti

Striscia di prese

=ASM+ASM-XGAUTO

LATO A						LATO B		
Posizionamento	Designazione destinazione	Nome e tipo di cavo	Conduttore	Ponticello		Cablaggio	Designazione destinazione	Tipo di morsetto
=QT+QT/301.3	=QT+QT-XGASM:2:A	ASM4-QT4/C FG16OH2M16 5G1.5 mm²	1 1.5 mm²		1	BU 1 mm²	-162K09:T1	UT 2,5
=ASQ+ASQ/301.5	=ASQ+ASQ-XGASM:4:A	ASM4-ASQ4/C FG16OH2M16 12G1.5 mm²	4 1.5 mm²		2			UT 2,5
					3			UT 2,5
=QT+QT/301.3	=QT+QT-XGASM:1:A	ASM4-QT4/C FG16OH2M16 5G1.5 mm²	2 1.5 mm²		4	BU 1 mm²	-162K10:T1	UT 2,5
=ASQ+ASQ/301.4	=ASQ+ASQ-XGASM:3:A	ASM4-ASQ4/C FG16OH2M16 12G1.5 mm²	1 1.5 mm²		5			UT 2,5
					6			UT 2,5
=ASQ+ASQ/301.2	=ASQ+ASQ-XGASM:1:A	ASM4-ASQ4/C FG16OH2M16 12G1.5 mm²	2 1.5 mm²		7	BU 1 mm²	-162K11:14	UT 2,5
=ASQ+ASQ/301.3	=ASQ+ASQ-XGASM:2:A	ASM4-ASQ4/C FG16OH2M16 12G1.5 mm²	3 1.5 mm²		8	BU 1 mm²	-162K12:14	UT 2,5
=QT+QT/301.3	=QT+QT-XGASM:3:A	ASM4-QT4/C FG16OH2M16 5G1.5 mm²	3 1.5 mm²		9	WH 1 mm²	-H1:X2	UT 2,5
						WH 1 mm²	-H3:X0	
=ASQ+ASQ/301.4	=ASQ+ASQ-XGASM:7:A	ASM4-ASQ4/C FG16OH2M16 12G1.5 mm²	5 1.5 mm²		10			UT 2,5
=ASQ+ASQ/301.2	=ASQ+ASQ-XGASM:5:A	ASM4-ASQ4/C FG16OH2M16 12G1.5 mm²	6 1.5 mm²		11			UT 2,5
=ASQ+ASQ/301.3	=ASQ+ASQ-XGASM:6:A	ASM4-ASQ4/C FG16OH2M16 12G1.5 mm²	7 1.5 mm²		12			UT 2,5
					13			UT 2,5

Confidential, all rights reserved ISO 16016
No part of this document may be reproduced, stored in a retrieval system, or transmitted , in any form or by any means, without prior permission. All rights reserved in the event of the granting of a patent or the registration of a utility model or design. Offenders will be held liable for the payment of damages.
Vertraulich, alle Rechte vorbehalten ISO 16016

Rev.	Descrizione Modifiche	Data	Nome
-	FIRST ISSUE	2026/07/06	SJ

S.Massenza gr.3
-
Codeword/Unit

Dis.	S.Jurak	2026/07/06
Con.	T.Trogrlić	2026/07/06
Appr.	P.Kovač	2026/07/06

F
Release note

Hydro Dolomiti energia

VOITH

Armadio Sala Macchine

Titolo Schema morsetti =ASM+ASM-XGAUTO

Sales Order 32950

Turbina N. 21506-21507

Disegno N.

Cliente N° 25004-DD-EE-04-06-002

Foglio 452

Segue - 453

Schema morsetti

Striscia di prese

=ASM+ASM-XGBH

LATO A						LATO B		
Posizionamento	Designazione destinazione	Nome e tipo di cavo	Conduttore	Ponticello		Cablaggio	Designazione destinazione	Tipo di morsetto
/205.3	=SG+SG-X?:??	SG4-ASM4/BH FG16OH2M16 12G1.5 mm²	1 1.5 mm²	'	1	RD 1 mm²	-K2-K:1	UT 2,5-MT
/205.3	=SG+SG-X?:??	SG4-ASM4/BH FG16OH2M16 12G1.5 mm²	2 1.5 mm²	'	2	RD 1 mm²	-K2-SIG:1	UT 2,5-MT
/205.5	=T347+T347-X?:??	T347-ASM4/BH FG16OH2M16 5G1.5 mm²	1 1.5 mm²	'	3	RD 1 mm²	-K2-K:2	UT 2,5-MT
/205.5	=T347+T347-X?:??	T347-ASM4/BH FG16OH2M16 5G1.5 mm²	2 1.5 mm²	'	4	RD 1 mm²	-K2-SIG:2	UT 2,5-MT
/205.6	=T347+T347-X?:??	T347-ASM4/BH FG16OH2M16 5G1.5 mm²	3 1.5 mm²	'	5	RD 1 mm²	-K2-K:3	UT 2,5-MT
/205.6	=T347+T347-X?:??	T347-ASM4/BH FG16OH2M16 5G1.5 mm²	4 1.5 mm²	'	6	RD 1 mm²	-K2-SIG:3	UT 2,5-MT
/205.8	=SG+SG-1K201:13	SG4-ASM4/BH FG16OH2M16 12G1.5 mm²	3 1.5 mm²	'	7	RD 1 mm²	-K2-K:4	UT 2,5-MT
/205.8	=SG+SG-X?:??	SG4-ASM4/BH FG16OH2M16 12G1.5 mm²	4 1.5 mm²	'	8	RD 1 mm²	-K2-SIG:4	UT 2,5-MT
				'	9	RD 1 mm²	-K2-K:5	UT 2,5-MT
				'	10	RD 1 mm²	-K2-SIG:5	UT 2,5-MT
				'	11	RD 1 mm²	-K2-K:6	UT 2,5-MT
				'	12	RD 1 mm²	-K2-SIG:6	UT 2,5-MT
				'	13	RD 1 mm²	-K2-K:7	UT 2,5-MT
				'	14	RD 1 mm²	-K2-SIG:7	UT 2,5-MT
/206.6	=ECC+ECC-X800:8	ECC4-ASM4/BH FG16OH2M16 5G1.5 mm²	1 1.5 mm²	'	15	RD 1 mm²	-K2-K:8	UT 2,5-MT
/206.6	=ECC+ECC-X800:9	ECC4-ASM4/BH FG16OH2M16 5G1.5 mm²	2 1.5 mm²	'	16	RD 1 mm²	-K2-SIG:8	UT 2,5-MT
/206.7	=CENTRIFUGO POMPA+CENTRIFUGO POMPA	CP4-ASM4/BH FG16OH2M16 5G1.5 mm²	1 1.5 mm²	'	17	RD 1 mm²	-K2-K:9	UT 2,5-MT
/206.8	=CENTRIFUGO POMPA+CENTRIFUGO POMPA	CP4-ASM4/BH FG16OH2M16 5G1.5 mm²	2 1.5 mm²	'	18	RD 1 mm²	-K2-SIG:9	UT 2,5-MT
/207.2	=RV+RV-XD0:158	RV4-ASM4/BH FG16OH2M16 7G1.5 mm²	1 1.5 mm²	'	19	RD 1 mm²	-K2-K:10	UT 2,5-MT
/207.2	=RV+RV-XD0:159	RV4-ASM4/BH FG16OH2M16 7G1.5 mm²	2 1.5 mm²	'	20	RD 1 mm²	-K2-SIG:10	UT 2,5-MT
/207.3	=RV+RV-X-BLO:1	RV4-ASM4/BH FG16OH2M16 7G1.5 mm²	3 1.5 mm²	'	21	RD 1 mm²	-K2-K:11	UT 2,5-MT
/207.3	=RV+RV-X-BLO:5	RV4-ASM4/BH FG16OH2M16 7G1.5 mm²	4 1.5 mm²	'	22	RD 1 mm²	-K2-SIG:11	UT 2,5-MT
/207.6	=ACCUMULATORE A4+ACCUMULATORE A4	ACCG4-ASM4/BH FG16OH2M16 7G1.5 mm²	4 1.5 mm²	'	25	RD 1 mm²	-K2-K:13	UT 2,5-MT
/207.6	=ACCUMULATORE A4+ACCUMULATORE A4	ACCG4-ASM4/BH FG16OH2M16 7G1.5 mm²	5 1.5 mm²	'	26	RD 1 mm²	-K2-SIG:13	UT 2,5-MT
				'	27	RD 1 mm²	-K2-K:14	UT 2,5-MT

Vertraulich, alle Rechte vorbehalten ISO 16016
Confidential, all rights reserved ISO 16016
No part of this document may be reproduced, stored in a retrieval system, or transmitted , in any form or by any means, without prior permission. All rights reserved in the event of the granting of a patent or the registration of a utility model or design. Offenders will be held liable for the payment of damages.

Rev.	Descrizione Modifiche	Data	Nome
-	FIRST ISSUE	2026/07/06	SJ

S.Massenza gr.3
-
Codeword/Unit

Dis.	S.Jurak	2026/07/06
Con.	T.Trogrlić	2026/07/06
Appr.	P.Kovač	2026/07/06

F Release note

Hydro Dolomiti energia

VOITH

Armadio Sala Macchine

Titolo Schema morsetti =ASM+ASM-XGBH

Sales Order 32950

Turbina N. 21506-21507

Disegno N.

Cliente N° 25004-DD-EE-04-06-002

Foglio 453

Segue - 454

Schema morsetti

Striscia di prese

=ASM+ASM-XGBH

LATO A						LATO B		
Posizionamento	Designazione destinazione	Nome e tipo di cavo	Conduttore	Ponticello		Cablaggio	Designazione destinazione	Tipo di morsetto
				'	28	RD 1 mm²	-K2-SIG:14	UT 2,5-MT
				'	29	RD 1 mm²	-K2-K:15	UT 2,5-MT
				'	30	RD 1 mm²	-K2-SIG:15	UT 2,5-MT
				'	31	RD 1 mm²	-K2-K:16	UT 2,5-MT
				'	32	RD 1 mm²	-K2-SIG:16	UT 2,5-MT
/209.3	=LUBRIFICAZIONE+SUPPORTI ALTERNATORE	LUB4-ASM4/BH FG16OH2M16 5G1.5 mm²	1 1.5 mm²	'	33	RD 1 mm²	-K3-K:1	UT 2,5-MT
/209.3	=LUBRIFICAZIONE+SUPPORTI ALTERNATORE	LUB4-ASM4/BH FG16OH2M16 5G1.5 mm²	2 1.5 mm²	'	34	RD 1 mm²	-K3-SIG:1	UT 2,5-MT
/209.5	=LUBRIFICAZIONE+SUPPORTI ALTERNATORE	LUB4-ASM4/BH FG16OH2M16 5G1.5 mm²	3 1.5 mm²	'	35	RD 1 mm²	-K3-K:2	UT 2,5-MT
/209.5	=LUBRIFICAZIONE+SUPPORTI ALTERNATORE	LUB4-ASM4/BH FG16OH2M16 5G1.5 mm²	4 1.5 mm²	'	36	RD 1 mm²	-K3-SIG:2	UT 2,5-MT
/209.6	=SUPPORTO TRONCHETTO+SUPPORTO	ST4-ASM4/BH FG16OH2M16 5G1.5 mm²	1 1.5 mm²	'	37	RD 1 mm²	-K3-K:3	UT 2,5-MT
/209.6	=SUPPORTO TRONCHETTO+SUPPORTO	ST4-ASM4/BH FG16OH2M16 5G1.5 mm²	2 1.5 mm²	'	38	RD 1 mm²	-K3-SIG:3	UT 2,5-MT
/209.7	=SUPPORTO TRONCHETTO+SUPPORTO	ST4-ASM4/BH FG16OH2M16 5G1.5 mm²	3 1.5 mm²	'	39	RD 1 mm²	-K3-K:4	UT 2,5-MT
/209.8	=SUPPORTO TRONCHETTO+SUPPORTO	ST4-ASM4/BH FG16OH2M16 5G1.5 mm²	4 1.5 mm²	'	40	RD 1 mm²	-K3-SIG:4	UT 2,5-MT
=AQT+AQT/301.2	=AQT+AQT-XGASM:1:A	AQT4-ASM4/BH FG16OH2M16 12G1.5 mm²	1 1.5 mm²	'	41	RD 1 mm²	-K3-K:5	UT 2,5-MT
=AQT+AQT/301.2	=AQT+AQT-XGASM:9:A	AQT4-ASM4/BH FG16OH2M16 12G1.5 mm²	2 1.5 mm²	'	42	RD 1 mm²	-K3-SIG:5	UT 2,5-MT
				'	43	RD 1 mm²	-K3-K:6	UT 2,5-MT
=AQT+AQT/301.3	=AQT+AQT-XGASM:10:A	AQT4-ASM4/BH FG16OH2M16 12G1.5 mm²	3 1.5 mm²	'	44	RD 1 mm²	-K3-SIG:6	UT 2,5-MT
				'	45	RD 1 mm²	-K3-K:7	UT 2,5-MT
=AQT+AQT/301.4	=AQT+AQT-XGASM:11:A	AQT4-ASM4/BH FG16OH2M16 12G1.5 mm²	4 1.5 mm²	'	46	RD 1 mm²	-K3-SIG:7	UT 2,5-MT
/210.6	=QP+QP-X?:??	QP4-ASM4/BH FG16OH2M16 12G1.5 mm²	1 1.5 mm²	'	47	RD 1 mm²	-K3-K:8	UT 2,5-MT
/210.6	=QP+QP-X?:??	QP4-ASM4/BH FG16OH2M16 12G1.5 mm²	2 1.5 mm²	'	48	RD 1 mm²	-K3-SIG:8	UT 2,5-MT
/210.7	=QP+QP-X?:460	QP4-ASM4/BH FG16OH2M16 12G1.5 mm²	3 1.5 mm²	'	49	RD 1 mm²	-K3-K:9	UT 2,5-MT
/210.8	=QP+QP-X?:461	QP4-ASM4/BH FG16OH2M16 12G1.5 mm²	4 1.5 mm²	'	50	RD 1 mm²	-K3-SIG:9	UT 2,5-MT
				'	51	RD 1 mm²	-K3-K:10	UT 2,5-MT
				'	52	RD 1 mm²	-K3-SIG:10	UT 2,5-MT

Vertraulich, alle Rechte vorbehalten ISO 16016
Confidential, all rights reserved ISO 16016
No part of this document may be reproduced, stored in a retrieval system, or transmitted , in any form or by any means, without prior permission. All rights reserved in the event of the granting of a patent or the registration of a utility model or design. Offenders will be held liable for the payment of damages.

Rev.	Descrizione Modifiche	Data	Nome
-	FIRST ISSUE	2026/07/06	SJ

S.Massenza gr.3
-
Codeword/Unit

Dis.	S.Jurak	2026/07/06
Con.	T.Trogrlić	2026/07/06
Appr.	P.Kovač	2026/07/06

F Release note

Hydro Dolomiti energia

VOITH

Armadio Sala Macchine

Titolo Schema morsetti =ASM+ASM-XGBH

Sales Order 32950

Turbina N. 21506-21507

Disegno N.

Cliente N° 25004-DD-EE-04-06-002

Foglio 454

Segue - 455

Schema morsetti

Striscia di prese

=ASM+ASM-XGBH

LATO A							LATO B	
Posizionamento	Designazione destinazione	Nome e tipo di cavo	Conduttore	Ponticello		Cablaggio	Designazione destinazione	Tipo di morsetto
				'	53	RD 1 mm²	-K3-K:11	UT 2,5-MT
				'	54	RD 1 mm²	-K3-SIG:11	UT 2,5-MT
				'	55	RD 1 mm²	-K3-K:12	UT 2,5-MT
				'	56	RD 1 mm²	-K3-SIG:12	UT 2,5-MT
				'	57	RD 1 mm²	-K3-K:13	UT 2,5-MT
				'	58	RD 1 mm²	-K3-SIG:13	UT 2,5-MT
				'	59	RD 1 mm²	-K3-K:14	UT 2,5-MT
				'	60	RD 1 mm²	-K3-SIG:14	UT 2,5-MT
				'	61	RD 1 mm²	-K3-K:15	UT 2,5-MT
				'	62	RD 1 mm²	-K3-SIG:15	UT 2,5-MT
				'	63	RD 1 mm²	-K3-K:16	UT 2,5-MT
				'	64	RD 1 mm²	-K3-SIG:16	UT 2,5-MT
/213.3	258	SG4-ASM4/BH FG16OH2M16 12G1.5 mm²	5 1.5 mm²	'	65	RD 1 mm²	-K4-K:1	UT 2,5-MT
/213.3	259	SG4-ASM4/BH FG16OH2M16 12G1.5 mm²	6 1.5 mm²	'	66	RD 1 mm²	-K4-SIG:1	UT 2,5-MT
/213.5	=CENTRIFUGO POMPA+CENTRIFUGO POMPA	CP4-ASM4/BH2 FG16OH2M16 5G1.5 mm²	1 1.5 mm²	'	67	RD 1 mm²	-K4-H:2	UT 2,5-MT
/213.5	=CENTRIFUGO POMPA+CENTRIFUGO POMPA	CP4-ASM4/BH2 FG16OH2M16 5G1.5 mm²	2 1.5 mm²	'	68	RD 1 mm²	-K4-SIG:2	UT 2,5-MT
/213.6	-PNP2:M1			'	69	RD 1 mm²	-K4-K:3	UT 2,5-MT
/213.6	-PNP2:T1			'	70	RD 1 mm²	-K4-SIG:3	UT 2,5-MT
/213.7	=ACCUMULATORE P4+ACCUMULATORE P4	ACCP4-ASM4/BH FG16OH2M16 7G1.5 mm²	4 1.5 mm²	'	71	RD 1 mm²	-K4-K:4	UT 2,5-MT
/213.8	=ACCUMULATORE P4+ACCUMULATORE P4	ACCP4-ASM4/BH FG16OH2M16 7G1.5 mm²	5 1.5 mm²	'	72	RD 1 mm²	-K4-SIG:4	UT 2,5-MT
/214.2	=SUPPORTO COMB.P4+SUPPORTO COMB.P4	SC4-ASM4/BH FG16OH2M16 7G1.5 mm²	1 1.5 mm²	'	73	RD 1 mm²	-K4:5	UT 2,5-MT
/214.2	=SUPPORTO COMB.P4+SUPPORTO COMB.P4	SC4-ASM4/BH FG16OH2M16 7G1.5 mm²	2 1.5 mm²	'	74	RD 1 mm²	-K4:5	UT 2,5-MT
/214.3	=SUPPORTO COMB.P4+SUPPORTO COMB.P4	SC4-ASM4/BH FG16OH2M16 7G1.5 mm²	3 1.5 mm²	'	75	RD 1 mm²	-K4:6	UT 2,5-MT
/214.3	=SUPPORTO COMB.P4+SUPPORTO COMB.P4	SC4-ASM4/BH FG16OH2M16 7G1.5 mm²	4 1.5 mm²	'	76	RD 1 mm²	-K4:6	UT 2,5-MT
/214.5	=SUPPORTO FINALE+SUPPORTO FINALE JB15-X?:??	SF4-ASM4/BH FG16OH2M16 7G1.5 mm²	1 1.5 mm²	'	77	RD 1 mm²	-K4:7	UT 2,5-MT

Vertraulich, alle Rechte vorbehalten ISO 16016
Confidential, all rights reserved ISO 16016
No part of this document may be reproduced, stored in a retrieval system, or transmitted , in any form or by any means, without prior permission. All rights reserved in the event of the granting of a patent or the registration of a utility model or design. Offenders will be held liable for the payment of damages.

Rev.	Descrizione Modifiche	Data	Nome
-	FIRST ISSUE	2026/07/06	SJ

S.Massenza gr.3
-
Codeword/Unit

Dis.	S.Jurak	2026/07/06
Con.	T.Trogrlić	2026/07/06
Appr.	P.Kovač	2026/07/06

F Release note

Hydro Dolomiti energia

VOITH

Armadio Sala Macchine

Titolo Schema morsetti =ASM+ASM-XGBH

Sales Order 32950

Turbina N. 21506-21507

Disegno N.

Cliente N° 25004-DD-EE-04-06-002

Foglio 455

Segue - 456

Schema morsetti

Striscia di prese

=ASM+ASM-XGBH

LATO A								LATO B	
Posizionamento	Designazione destinazione	Nome e tipo di cavo	Conduttore	Ponticello			Cablaggio	Designazione destinazione	Tipo di morsetto
/214.5	=SUPPORTO FINALE+SUPPORTO FINALE JB15-X?:??	SF4-ASM4/BH FG16OH2M16 7G1.5 mm²	2 1.5 mm²	'		78	RD 1 mm²	-K4:7	UT 2,5-MT
=AQT+AQT/301.5	=AQT+AQT-XGASM:4:A	AQT4-ASM4/BH FG16OH2M16 12G1.5 mm²	5 1.5 mm²	'		79	RD 1 mm²	-K4-K:8	UT 2,5-MT
=AQT+AQT/301.5	=AQT+AQT-XGASM:12:A	AQT4-ASM4/BH FG16OH2M16 12G1.5 mm²	6 1.5 mm²	'		80	RD 1 mm²	-K4-SIG:8	UT 2,5-MT
				'		81	RD 1 mm²	-K4-K:9	UT 2,5-MT
=AQT+AQT/301.5	=AQT+AQT-XGASM:13:A	AQT4-ASM4/BH FG16OH2M16 12G1.5 mm²	7 1.5 mm²	'		82	RD 1 mm²	-K4-SIG:9	UT 2,5-MT
				'		83	RD 1 mm²	-K4-K:10	UT 2,5-MT
/215.2	14:A	AQT4-ASM4/BH FG16OH2M16 12G1.5 mm²	8 1.5 mm²	'		84	RD 1 mm²	-K4-SIG:10	UT 2,5-MT
				'		85	RD 1 mm²	-K4-K:11	UT 2,5-MT
/215.3	15:A	AQT4-ASM4/BH FG16OH2M16 12G1.5 mm²	9 1.5 mm²	'		86	RD 1 mm²	-K4-SIG:11	UT 2,5-MT
				'		87	RD 1 mm²	-K4-K:12	UT 2,5-MT
/215.5	16:A	AQT4-ASM4/BH FG16OH2M16 12G1.5 mm²	10 1.5 mm²	'		88	RD 1 mm²	-K4-SIG:12	UT 2,5-MT
/215.6	=GIUNTO+GIUNTO-X?:??	GI4-ASM4/BH FG16OH2M16 5G1.5 mm²	1 1.5 mm²	'		89	RD 1 mm²	-K4-K:13	UT 2,5-MT
/215.6	=GIUNTO+GIUNTO-X?:??	GI4-ASM4/BH FG16OH2M16 5G1.5 mm²	2 1.5 mm²	'		90	RD 1 mm²	-K4-SIG:13	UT 2,5-MT
				'		91	RD 1 mm²	-K4-K:14	UT 2,5-MT
				'		92	RD 1 mm²	-K4-SIG:14	UT 2,5-MT
/216.2	=VALVOLA RITEGNO+VALVOLA RITEGNO JB16-X?:??	VR4-ASM4/BH FG16OH2M16 5G1.5 mm²	1 1.5 mm²	'		93	RD 1 mm²	-K4-H:15	UT 2,5-MT
/216.2	=VALVOLA RITEGNO+VALVOLA RITEGNO JB16-X?:??	VR4-ASM4/BH FG16OH2M16 5G1.5 mm²	2 1.5 mm²	'		94	RD 1 mm²	-K4-SIG:15	UT 2,5-MT
/216.3	=POMPA+POMPA JB10-X?:??	P4-ASM4/BH FG16OH2M16 5G1.5 mm²	1 1.5 mm²	'		95	RD 1 mm²	-K4-H:16	UT 2,5-MT
/216.3	=POMPA+POMPA JB10-X?:??	P4-ASM4/BH FG16OH2M16 5G1.5 mm²	2 1.5 mm²	'		96	RD 1 mm²	-K4-SIG:16	UT 2,5-MT

Confidential, all rights reserved ISO 16016
No part of this document may be reproduced, stored in a retrieval system, or transmitted , in any form or by any means, without prior permission. All rights reserved in the event of the granting of a patent or the registration of a utility model or design. Offenders will be held liable for the payment of damages.
Vertraulich, alle Rechte vorbehalten ISO 16016

Rev.	Descrizione Modifiche	Data	Nome
-	FIRST ISSUE	2026/07/06	SJ

S.Massenza gr.3
-
Codeword/Unit

Dis.	S.Jurak	2026/07/06
Con.	T.Trogrlić	2026/07/06
Appr.	P.Kovač	2026/07/06

F
Release note

Hydro Dolomiti energia

VOITH

Armadio Sala Macchine

Titolo
Schema morsetti =ASM+ASM-XGBH

Sales Order 32950

Turbina N. 21506-21507

Disegno N.

Cliente N° 25004-DD-EE-04-06-002

Foglio 456

Segue - 457

Schema morsetti

Striscia di prese

=ASM+ASM-XGBL

LATO A								LATO B	
Posizionamento	Designazione destinazione	Nome e tipo di cavo	Conduttore	Ponticello			Cablaggio	Designazione destinazione	Tipo di morsetto
/201.2	=QP+QP-XP1-18	QP4-ASM4/BH FG16OH2M16 12G1.5 mm²	5 1.5 mm²	'		1	RD 1 mm²	-X2:5	UT 2,5-MT
							RD 1 mm²	-R1:2	
/201.2	=QP+QP-XP2-15	QP4-ASM4/BH FG16OH2M16 12G1.5 mm²	6 1.5 mm²	'		2	RD 1 mm²	-XRB:T3	UT 2,5-MT
/203.6	=QP+QP-X?:??	QP4-ASM4/BH FG16OH2M16 12G1.5 mm²	7 1.5 mm²	'		3	RD 1 mm²	-R7:2	UT 2,5-MT
/203.6	=QP+QP-X?:??	QP4-ASM4/BH FG16OH2M16 12G1.5 mm²	8 1.5 mm²	'		4	RD 1 mm²	-XSC:3	UT 2,5-MT

Vertraulich, alle Rechte vorbehalten ISO 16016
Confidential, all rights reserved ISO 16016
No part of this document may be reproduced, stored in a retrieval system, or transmitted , in any form or by any means, without prior permission. All rights reserved in the event of the granting of a patent or the registration of a utility model or design. Offenders will be held liable for the payment of damages.

Rev.	Descrizione Modifiche	Data	Nome
-	FIRST ISSUE	2026/07/06	SJ

S.Massenza gr.3
-
Codeword/Unit

Dis.	S.Jurak	2026/07/06
Con.	T.Trogrlić	2026/07/06
Appr.	P.Kovač	2026/07/06

F
Release note

Hydro Dolomiti energia

VOITH

Armadio Sala Macchine

Titolo Schema morsetti =ASM+ASM-XGBL

Sales Order 32950

Turbina N. 21506-21507

Disegno N.

Cliente N° 25004-DD-EE-04-06-002

Foglio 457

Segue - 458

Schema morsetti

Striscia di prese

=ASM+ASM-XGBLP

LATO A								LATO B	
Posizionamento	Designazione destinazione	Nome e tipo di cavo	Conduttore	Ponticello		Cablaggio	Designazione destinazione	Tipo di morsetto
=ASQ+ASQ/302.7	=ASQ+ASQ-XGASM:22:A	ASQ4-ASM4/BL FG16OH2M16 5G1.5 mm²	1 1.5 mm²	•	1	RD 1 mm²	-S301:53	UT 2,5-MT
						RD 1 mm²	-X2:10	
=QT+QT/301.5	=QT+QT-XGASM:6:A	QT4-ASM4/BL FG16OH2M16 5G1.5 mm²	1 1.5 mm²	•	2			UT 2,5-MT
/204.5	=QCI+QCI-X?:??	QCI4-ASM4/BL FG16OH2M16 5G1.5 mm²	1 1.5 mm²	•	3			UT 2,5-MT
				•	4			UT 2,5-MT
				•	5			UT 2,5-MT
				•	6			UT 2,5-MT
=ASQ+ASQ/302.8	=ASQ+ASQ-XGASM:23:A	ASQ4-ASM4/BL FG16OH2M16 5G1.5 mm²	2 1.5 mm²	'	7	RD 1 mm²	-TB3:1	UT 2,5-MT
=QT+QT/301.6	=QT+QT-XGASM:7:A	QT4-ASM4/BL FG16OH2M16 5G1.5 mm²	2 1.5 mm²	'	8	RD 1 mm²	-TB3:3	UT 2,5-MT
/204.5	=QCI+QCI-X?:??	QCI4-ASM4/BL FG16OH2M16 5G1.5 mm²	2 1.5 mm²	'	9	RD 1 mm²	-TB3:4	UT 2,5-MT
				'	10	RD 1 mm²	-TB3:5	UT 2,5-MT
				'	11			UT 2,5-MT
				'	12			UT 2,5-MT

Vertraulich, alle Rechte vorbehalten ISO 16016
Confidential, all rights reserved ISO 16016
No part of this document may be reproduced, stored in a retrieval system, or transmitted , in any form or by any means, without prior permission. All rights reserved in the event of the granting of a patent or the registration of a utility model or design. Offenders will be held liable for the payment of damages.

Rev.	Descrizione Modifiche	Data	Nome
-	FIRST ISSUE	2026/07/06	SJ

S.Massenza gr.3
-
Codeword/Unit

Dis.	S.Jurak	2026/07/06
Con.	T.Trogrlić	2026/07/06
Appr.	P.Kovač	2026/07/06

F
Release note

Hydro Dolomiti energia

VOITH

Armadio Sala Macchine

Titolo: Schema morsetti =ASM+ASM-XGBLP

Sales Order 32950

Turbina N. 21506-21507

Disegno N.

Cliente N° 25004-DD-EE-04-06-002

Foglio 458

Segue - 459

Schema morsetti

Striscia di prese

=ASM+ASM-XGCI

LATO A					LATO B	
Posizionamento	Designazione destinazione	Nome e tipo di cavo	Conduttore	Ponticello	Cablaggio	Designazione destinazione	Tipo di morsetto
/251.2	=QCI+QCI-X?:??	ASM4-QCI4/C FG16OH2M16 7G1.5 mm²	1 1.5 mm²	1	BU 1 mm²	-161K01:11	UT 2,5
				2	BU 1 mm²	-161K02:11	UT 2,5
				3	BU 1 mm²	-161K03:11	UT 2,5
				4	BU 1 mm²	-161K04:11	UT 2,5
				5	BU 1 mm²	-161K05:11	UT 2,5
				6	BU 1 mm²	-161K06:11	UT 2,5
				7	BU 1 mm²	-161K07:11	UT 2,5
				8	BU 1 mm²	-161K08:11	UT 2,5
				9	BU 1 mm²	-161K09:11	UT 2,5
				10	BU 1 mm²	-161K10:11	UT 2,5
				11	BU 1 mm²	-161K11:11	UT 2,5
				12	BU 1 mm²	-161K12:11	UT 2,5
				13	BU 1 mm²	-161K13:11	UT 2,5
				14	BU 1 mm²	-161K14:11	UT 2,5
				15	BU 1 mm²	-161K15:11	UT 2,5
				16	BU 1 mm²	-161K16:11	UT 2,5
				17	BU 1 mm²	-162K01:11	UT 2,5
				18	BU 1 mm²	-162K02:11	UT 2,5
				19	BU 1 mm²	-162K03:11	UT 2,5
/253.4	=QCI+QCI-X?:??	ASM4-QCI4/C2 FG16OH2M16 24G1.5 mm²	15 1.5 mm²	20	BU 1 mm²	-162K04:11	UT 2,5
				21	BU 1 mm²	-162K05:11	UT 2,5
				22	BU 1 mm²	-162K06:11	UT 2,5
				23	BU 1 mm²	-162K07:11	UT 2,5
				24	BU 1 mm²	-162K08:11	UT 2,5
/251.2	=QCI+QCI-X?:278	ASM4-QCI4/C FG16OH2M16 7G1.5 mm²	2 1.5 mm²	25	BU 1 mm²	-161K01:14	UT 2,5

Confidential, all rights reserved ISO 16016
No part of this document may be reproduced, stored in a retrieval system, or transmitted , in any form or by any means, without prior permission. All rights reserved in the event of the granting of a patent or the registration of a utility model or design. Offenders will be held liable for the payment of damages.
Vertraulich, alle Rechte vorbehalten ISO 16016

Rev.	Descrizione Modifiche	Data	Nome
-	FIRST ISSUE	2026/07/06	SJ

S.Massenza gr.3
-
Codeword/Unit

Dis.	S.Jurak	2026/07/06
Con.	T.Trogrlić	2026/07/06
Appr.	P.Kovač	2026/07/06

F Release note

Hydro Dolomiti energia

VOITH

Armadio Sala Macchine

Titolo Schema morsetti =ASM+ASM-XGCI

Sales Order 32950

Turbina N. 21506-21507

Disegno N.

Cliente N° 25004-DD-EE-04-06-002

Foglio 459

Segue - 460

Schema morsetti

Striscia di prese

=ASM+ASM-XGCI

LATO A							LATO B	
Posizionamento	Designazione destinazione	Nome e tipo di cavo	Conduttore	Ponticello		Cablaggio	Designazione destinazione	Tipo di morsetto
/251.3	=QCI+QCI-X?:286	ASM4-QCI4/C FG16OH2M16 7G1.5 mm²	3 1.5 mm²	'	26	BU 1 mm²	-161K02:14	UT 2,5
/251.4	=QCI+QCI-X?:294	ASM4-QCI4/C FG16OH2M16 7G1.5 mm²	4 1.5 mm²	'	27	BU 1 mm²	-161K03:14	UT 2,5
/251.5	=QCI+QCI-X?:302	ASM4-QCI4/C FG16OH2M16 7G1.5 mm²	5 1.5 mm²	'	28	BU 1 mm²	-161K04:14	UT 2,5
/251.5	=QCI+QCI-X?:390	ASM4-QCI4/C FG16OH2M16 7G1.5 mm²	6 1.5 mm²	'	29	BU 1 mm²	-161K05:14	UT 2,5
/251.6	=QCI+QCI-X?:262	ASM4-QCI4/C2 FG16OH2M16 24G1.5 mm²	1 1.5 mm²	'	30	BU 1 mm²	-161K06:14	UT 2,5
/251.7	=QCI+QCI-X?:244	ASM4-QCI4/C2 FG16OH2M16 24G1.5 mm²	2 1.5 mm²	'	31	BU 1 mm²	-161K07:14	UT 2,5
/251.8	=QCI+QCI-X?:252	ASM4-QCI4/C2 FG16OH2M16 24G1.5 mm²	3 1.5 mm²	'	32	BU 1 mm²	-161K08:14	UT 2,5
/252.2	=QCI+QCI-X?:258	ASM4-QCI4/C2 FG16OH2M16 24G1.5 mm²	4 1.5 mm²	'	33	BU 1 mm²	-161K09:14	UT 2,5
/252.3	=QCI+QCI-X?:260	ASM4-QCI4/C2 FG16OH2M16 24G1.5 mm²	5 1.5 mm²	'	34	BU 1 mm²	-161K10:14	UT 2,5
/252.4	=QCI+QCI-X?:250	ASM4-QCI4/C2 FG16OH2M16 24G1.5 mm²	6 1.5 mm²	'	35	BU 1 mm²	-161K11:14	UT 2,5
/252.5	=QCI+QCI-X?:248	ASM4-QCI4/C2 FG16OH2M16 24G1.5 mm²	7 1.5 mm²	'	36	BU 1 mm²	-161K12:14	UT 2,5
/252.5	=QCI+QCI-X?:246	ASM4-QCI4/C2 FG16OH2M16 24G1.5 mm²	8 1.5 mm²	'	37	BU 1 mm²	-161K13:14	UT 2,5
/252.6	=QCI+QCI-X?:332	ASM4-QCI4/C2 FG16OH2M16 24G1.5 mm²	9 1.5 mm²	'	38	BU 1 mm²	-161K14:14	UT 2,5
/252.7	=QCI+QCI-X?:340	ASM4-QCI4/C2 FG16OH2M16 24G1.5 mm²	10 1.5 mm²	'	39	BU 1 mm²	-161K15:14	UT 2,5
/252.8	=QCI+QCI-X?:316	ASM4-QCI4/C2 FG16OH2M16 24G1.5 mm²	11 1.5 mm²	'	40	BU 1 mm²	-161K16:14	UT 2,5
/253.2	=QCI+QCI-X?:324	ASM4-QCI4/C2 FG16OH2M16 24G1.5 mm²	12 1.5 mm²	'	41	BU 1 mm²	-162K01:14	UT 2,5
/253.3	=QCI+QCI-X?:341	ASM4-QCI4/C2 FG16OH2M16 24G1.5 mm²	13 1.5 mm²	'	42	BU 1 mm²	-162K02:14	UT 2,5
/253.4	=QCI+QCI-X?:343	ASM4-QCI4/C2 FG16OH2M16 24G1.5 mm²	14 1.5 mm²	'	43	BU 1 mm²	-162K03:14	UT 2,5
/253.5	=QCI+QCI-X?:356	ASM4-QCI4/C2 FG16OH2M16 24G1.5 mm²	16 1.5 mm²	'	44	BU 1 mm²	-162K04:14	UT 2,5
/253.5	=QCI+QCI-X?:353	ASM4-QCI4/C2 FG16OH2M16 24G1.5 mm²	17 1.5 mm²	'	45	BU 1 mm²	-162K05:14	UT 2,5
				'	46	BU 1 mm²	-162K06:14	UT 2,5
				'	47	BU 1 mm²	-162K07:14	UT 2,5
				'	48	BU 1 mm²	-162K08:14	UT 2,5

Confidential, all rights reserved ISO 16016
No part of this document may be reproduced, stored in a retrieval system, or transmitted , in any form or by any means, without prior permission. All rights reserved in the event of the granting of a patent or the registration of a utility model or design. Offenders will be held liable for the payment of damages.
Vertraulich, alle Rechte vorbehalten ISO 16016

Rev.	Descrizione Modifiche	Data	Nome
-	FIRST ISSUE	2026/07/06	SJ

S.Massenza gr.3
-
Codeword/Unit

Dis.	S.Jurak	2026/07/06
Con.	T.Trogrlić	2026/07/06
Appr.	P.Kovač	2026/07/06

F Release note

Hydro Dolomiti energia

VOITH

Armadio Sala Macchine

Titolo: Schema morsetti =ASM+ASM-XGCI

Sales Order 32950

Turbina N. 21506-21507

Disegno N.

Cliente N° 25004-DD-EE-04-06-002

Foglio 460

Segue - 461

Schema morsetti

Striscia di prese

=ASM+ASM-XGCI52

LATO A							LATO B	
Posizionamento	Designazione destinazione	Nome e tipo di cavo	Conduttore	Ponticello		Cablaggio	Designazione destinazione	Tipo di morsetto
/217.2	=QP+QP-X?:??	ASM4-QP4/C FG16OH2M16 24G1.5 mm²	1 1.5 mm²	'	1	RD 1 mm²	-XAB52_A:T2	UT 2,5
/217.3	=QCI+QCI-X?:344	ASM4-QCI4/C3 FG16OH2M16 5G1.5 mm²	1 1.5 mm²	'	2	RD 1 mm²	-XAB52_M:T2	UT 2,5
/217.4	=QP+QP-X?:??	ASM4-QP4/C FG16OH2M16 24G1.5 mm²	3 1.5 mm²	'	3	RD 1 mm²	-XMT52:T2	UT 2,5
/217.5	=52G+52G-X?:??	52GR4-ASM4/C FG16OH2M16 7G1.5 mm²	3 1.5 mm²	•	4	RD 1 mm²	-XA52:T2	UT 2,5
/217.6	=52G+52G-X?:??	52GR4-ASM4/C FG16OH2M16 7G1.5 mm²	4 1.5 mm²	•	5	RD 1 mm²	-XAP52MAN:T2	UT 2,5
						RD 1 mm²	-XGCI52:12:B	
/217.2	=QP+QP-X?:??	ASM4-QP4/C FG16OH2M16 24G1.5 mm²	2 1.5 mm²	•	6	RD 1 mm²	-XCH52:B1	UT 2,5
/217.3	=QCI+QCI-X?:345	ASM4-QCI4/C3 FG16OH2M16 5G1.5 mm²	2 1.5 mm²	•	7			UT 2,5
/217.4	=52G+52G-X?:??	52GR4-ASM4/C FG16OH2M16 7G1.5 mm²	1 1.5 mm²	'	8	RD 1 mm²	-XCH52:T3	UT 2,5
/217.4	=QP+QP-X?:??	ASM4-QP4/C FG16OH2M16 24G1.5 mm²	4 1.5 mm²	•	9			UT 2,5
/217.5	=52G+52G-X?:??	52GR4-ASM4/C FG16OH2M16 7G1.5 mm²	2 1.5 mm²	•	10			UT 2,5
/217.7	=QP+QP-X?:??	ASM4-QP4/C FG16OH2M16 24G1.5 mm²	5 1.5 mm²	'	11	RD 1 mm²	-XMAN:M1	UT 2,5
/217.7	=QP+QP-X?:??	ASM4-QP4/C FG16OH2M16 24G1.5 mm²	6 1.5 mm²	'	12	RD 1 mm²	-XGCI52:5:B	UT 2,5

Vertraulich, alle Rechte vorbehalten ISO 16016
Confidential, all rights reserved ISO 16016
No part of this document may be reproduced, stored in a retrieval system, or transmitted , in any form or by any means, without prior permission. All rights reserved in the event of the granting of a patent or the registration of a utility model or design. Offenders will be held liable for the payment of damages.

Rev.	Descrizione Modifiche	Data	Nome
-	FIRST ISSUE	2026/07/06	SJ

S.Massenza gr.3
-
Codeword/Unit

Dis.	S.Jurak	2026/07/06
Con.	T.Trogrlić	2026/07/06
Appr.	P.Kovač	2026/07/06

F
Release note

Hydro Dolomiti energia

VOITH

Armadio Sala Macchine

Titolo: Schema morsetti =ASM+ASM-XGCI52

Sales Order 32950

Turbina N. 21506-21507

Disegno N.

Cliente N° 25004-DD-EE-04-06-002

Foglio 461

Segue - 462

Schema morsetti

Striscia di prese

=ASM+ASM-XGDISP

LATO A							LATO B		
Posizionamento	Designazione destinazione	Nome e tipo di cavo	Conduttore	Ponticello			Cablaggio	Designazione destinazione	Tipo di morsetto
				'		1			UT 2,5
				'		2			UT 2,5
				'		3			UT 2,5
				'		4			UT 2,5
				'		5			UT 2,5
				'		6			UT 2,5
				'		7			UT 2,5
				'		8			UT 2,5
				'		9			UT 2,5
				'		10			UT 2,5
				'		11			UT 2,5
				'		12			UT 2,5
				'		13			UT 2,5
				'		14			UT 2,5
				'		15			UT 2,5
				'		16			UT 2,5
				'		17			UT 2,5
				'		18			UT 2,5
				'		19			UT 2,5
				'		20			UT 2,5
				'		21			UT 2,5-MT
				'		22			UT 2,5-MT
				'		23			UT 2,5-MT
				'		24			UT 2,5-MT
				'		25			UT 2,5-MT

Vertraulich, alle Rechte vorbehalten ISO 16016
Confidential, all rights reserved ISO 16016
No part of this document may be reproduced, stored in a retrieval system, or transmitted , in any form or by any means, without prior permission. All rights reserved in the event of the granting of a patent or the registration of a utility model or design. Offenders will be held liable for the payment of damages.

Rev.	Descrizione Modifiche	Data	Nome
-	FIRST ISSUE	2026/07/06	SJ

S.Massenza gr.3
-
Codeword/Unit

Dis.	S.Jurak	2026/07/06
Con.	T.Trogrlić	2026/07/06
Appr.	P.Kovač	2026/07/06

F
Release note

Hydro Dolomiti energia

VOITH

Armadio Sala Macchine

Titolo: Schema morsetti =ASM+ASM-XGDISP

Sales Order 32950

Turbina N. 21506-21507

Disegno N.

Cliente N° 25004-DD-EE-04-06-002

Foglio 462

Segue - 463

Schema morsetti

Striscia di prese

=ASM+ASM-XGDISP

LATO A							LATO B		
Posizionamento	Designazione destinazione	Nome e tipo di cavo	Conduttore	Ponticello		Cablaggio	Designazione destinazione	Tipo di morsetto
				'	26			UT 2,5-MT
				'	27			UT 2,5-MT
				'	28			UT 2,5-MT
				'	29			UT 2,5-MT
				'	30			UT 2,5-MT
				'	31			UT 2,5-MT
				'	32			UT 2,5-MT
				'	33			UT 2,5-MT
				'	34			UT 2,5-MT
				'	35			UT 2,5-MT
				'	36			UT 2,5-MT
				'	37			UT 2,5-MT
				'	38			UT 2,5-MT
				'	39			UT 2,5-MT
				'	40			UT 2,5-MT

Confidential, all rights reserved ISO 16016
No part of this document may be reproduced, stored in a retrieval system, or transmitted , in any form or by any means, without prior permission. All rights reserved in the event of the granting of a patent or the registration of a utility model or design. Offenders will be held liable for the payment of damages.

Vertraulich, alle Rechte vorbehalten ISO 16016

Rev.	Descrizione Modifiche	Data	Nome
-	FIRST ISSUE	2026/07/06	SJ

S.Massenza gr.3
-
Codeword/Unit

Dis.	S.Jurak	2026/07/06
Con.	T.Trogrlić	2026/07/06
Appr.	P.Kovač	2026/07/06

F
Release note

Hydro Dolomiti energia

VOITH

Armadio Sala Macchine

Titolo Schema morsetti =ASM+ASM-XGDISP

Sales Order 32950

Turbina N. 21506-21507

Disegno N.

Cliente N° 25004-DD-EE-04-06-002

Foglio 463

Segue - 464

Schema morsetti

Striscia di prese

=ASM+ASM-XGECC

LATO A								LATO B	
Posizionamento	Designazione destinazione	Nome e tipo di cavo	Conduttore	Ponticello		Cablaggio	Designazione destinazione	Tipo di morsetto
/218.3	=ECC+ECC-X800:1	ECC4-ASM4/BL FG16OH2M16 5G1.5 mm²	1 1.5 mm²	'	1	BU 1 mm²	-K-BE1:M4	UT 2,5
/218.3	=ECC+ECC-X800:2	ECC4-ASM4/BL FG16OH2M16 5G1.5 mm²	2 1.5 mm²	'	2	BU 1 mm²	-X-PROT1:T3	UT 2,5
				'	3	BU 1 mm²	-K-BE1:R4	UT 2,5
/262.2	=ECC+ECC-X110:1	ASM4-ECC4/C FG16OH2M16 24G1.5 mm²	1 1.5 mm²	•	4	RD 1 mm²	-166K01:3	UT 2,5
				•	5	RD 1 mm²	-166K02:3	UT 2,5
				•	6	RD 1 mm²	-166K03:3	UT 2,5
				•	7	RD 1 mm²	-166K05:3	UT 2,5
/262.5	=ECC+ECC-X200:7	ASM4-ECC4/C FG16OH2M16 24G1.5 mm²	6 1.5 mm²	•	8	RD 1 mm²	-166K04:3	UT 2,5
				•	9	RD 1 mm²	-166K06:3	UT 2,5
/262.7	=ECC+ECC-X?:?	ASM4-ECC4/C FG16OH2M16 24G1.5 mm²	9 1.5 mm²	'	10	RD 1 mm²	-166K08:3	UT 2,5
/262.7	=ECC+ECC-X300:7	ASM4-ECC4/C FG16OH2M16 24G1.5 mm²	11 1.5 mm²	'	11	RD 1 mm²	-166K07:3	UT 2,5
/262.2	=ECC+ECC-X110:2	ASM4-ECC4/C FG16OH2M16 24G1.5 mm²	2 1.5 mm²	'	12	RD 1 mm²	-166K01:4	UT 2,5
/262.3	=ECC+ECC-X110:4	ASM4-ECC4/C FG16OH2M16 24G1.5 mm²	3 1.5 mm²	'	13	RD 1 mm²	-166K02:4	UT 2,5
/262.4	=ECC+ECC-X110:6	ASM4-ECC4/C FG16OH2M16 24G1.5 mm²	4 1.5 mm²	'	14	RD 1 mm²	-166K03:4	UT 2,5
/262.5	=ECC+ECC-X110:8	ASM4-ECC4/C FG16OH2M16 24G1.5 mm²	5 1.5 mm²	'	15	RD 1 mm²	-166K05:4	UT 2,5
/262.5	=ECC+ECC-X200:8	ASM4-ECC4/C FG16OH2M16 24G1.5 mm²	7 1.5 mm²	'	16	RD 1 mm²	-166K04:4	UT 2,5
/262.6	=ECC+ECC-X200:6	ASM4-ECC4/C FG16OH2M16 24G1.5 mm²	8 1.5 mm²	'	17	RD 1 mm²	-166K06:4	UT 2,5
/262.7	=ECC+ECC-X?:?	ASM4-ECC4/C FG16OH2M16 24G1.5 mm²	10 1.5 mm²	'	18	RD 1 mm²	-166K08:4	UT 2,5
/262.8	=ECC+ECC-X300:8	ASM4-ECC4/C FG16OH2M16 24G1.5 mm²	12 1.5 mm²	'	19	RD 1 mm²	-166K07:4	UT 2,5

Confidential, all rights reserved ISO 16016
No part of this document may be reproduced, stored in a retrieval system, or transmitted , in any form or by any means, without prior permission. All rights reserved in the event of the granting of a patent or the registration of a utility model or design. Offenders will be held liable for the payment of damages.
Vertraulich, alle Rechte vorbehalten ISO 16016

Rev.	Descrizione Modifiche	Data	Nome
-	FIRST ISSUE	2026/07/06	SJ

S.Massenza gr.3
-
Codeword/Unit

Dis.	S.Jurak	2026/07/06
Con.	T.Trogrlić	2026/07/06
Appr.	P.Kovač	2026/07/06

F
Release note

Hydro Dolomiti energia

VOITH

Armadio Sala Macchine

Titolo Schema morsetti =ASM+ASM-XGECC

Sales Order 32950

Turbina N. 21506-21507

Disegno N.

Cliente N° 25004-DD-EE-04-06-002

Foglio 464

Segue - 465

Schema morsetti

Striscia di prese

=ASM+ASM-XGMAIG

LATO A								LATO B	
Posizionamento	Designazione destinazione	Nome e tipo di cavo	Conduttore	Ponticello		Cablaggio	Designazione destinazione	Tipo di morsetto
/219.3	=QP+QP-X?:??	ASM4-QP4/C FG16OH2M16 24G1.5 mm²	7 1.5 mm²	'	1	RD 1 mm²	-K-SC1:R4	UT 2,5
/219.3	=QP+QP-X?:??	ASM4-QP4/C FG16OH2M16 24G1.5 mm²	8 1.5 mm²		2	RD 1 mm²	-K-SC1:M4	UT 2,5
					3			UT 2,5
/219.5	=QP+QP-X?:??	ASM4-QP4/C FG16OH2M16 24G1.5 mm²	9 1.5 mm²	'	4	RD 1 mm²	-X52AP:M3	UT 2,5
/219.6	=QP+QP-X?:??	ASM4-QP4/C FG16OH2M16 24G1.5 mm²	10 1.5 mm²	'	5	RD 1 mm²	-X52CH:M3	UT 2,5
/219.7	=QP+QP-X?:??	ASM4-QP4/C FG16OH2M16 24G1.5 mm²	11 1.5 mm²	'	6	RD 1 mm²	-X89GAP:M2	UT 2,5
/219.7	=QP+QP-X?:??	ASM4-QP4/C FG16OH2M16 24G1.5 mm²	12 1.5 mm²	'	7	RD 1 mm²	-X52EST:M2	UT 2,5
/220.2	=QP+QP-X?:??	ASM4-QP4/C FG16OH2M16 24G1.5 mm²	13 1.5 mm²	'	8	RD 1 mm²	-X52EST:M3	UT 2,5
/220.3	=QP+QP-X?:??	ASM4-QP4/C FG16OH2M16 24G1.5 mm²	14 1.5 mm²	'	9	RD 1 mm²	-X52EST:R3	UT 2,5
/220.4	=QP+QP-X?:??	ASM4-QP4/C FG16OH2M16 24G1.5 mm²	15 1.5 mm²	'	10	RD 1 mm²	-X52EST:M4	UT 2,5
/220.4	=QP+QP-X?:??	ASM4-QP4/C FG16OH2M16 24G1.5 mm²	16 1.5 mm²	'	11	RD 1 mm²	-X52EST:R4	UT 2,5
/220.5	=QP+QP-X?:??	ASM4-QP4/C FG16OH2M16 24G1.5 mm²	17 1.5 mm²	'	12	RD 1 mm²	-X89GAP:M3	UT 2,5
/220.6	=QP+QP-X?:??	ASM4-QP4/C FG16OH2M16 24G1.5 mm²	18 1.5 mm²	'	13	RD 1 mm²	-X89GAP:R3	UT 2,5
/220.7	=QP+QP-X?:??	ASM4-QP4/C FG16OH2M16 24G1.5 mm²	19 1.5 mm²	'	14	RD 1 mm²	-X89GAP:M4	UT 2,5
/220.7	=QP+QP-X?:??	ASM4-QP4/C FG16OH2M16 24G1.5 mm²	20 1.5 mm²	'	15	RD 1 mm²	-X89GAP:R4	UT 2,5

Vertraulich, alle Rechte vorbehalten ISO 16016
Confidential, all rights reserved ISO 16016
No part of this document may be reproduced, stored in a retrieval system, or transmitted , in any form or by any means, without prior permission. All rights reserved in the event of the granting of a patent or the registration of a utility model or design. Offenders will be held liable for the payment of damages.

Rev.	Descrizione Modifiche	Data	Nome
-	FIRST ISSUE	2026/07/06	SJ

S.Massenza gr.3
-
Codeword/Unit

Dis.	S.Jurak	2026/07/06
Con.	T.Trogrlić	2026/07/06
Appr.	P.Kovač	2026/07/06

F
Release note

Hydro Dolomiti energia

VOITH

Armadio Sala Macchine

Titolo: Schema morsetti =ASM+ASM-XGMAIG

Sales Order 32950

Turbina N. 21506-21507

Disegno N.

Cliente N° 25004-DD-EE-04-06-002

Foglio 465

Segue - 466

Schema morsetti

Striscia di prese

=ASM+ASM-XGPAT347

LATO A								LATO B	
Posizionamento	Designazione destinazione	Nome e tipo di cavo	Conduttore	Ponticello			Cablaggio	Designazione destinazione	Tipo di morsetto
/256.6	=PA T347+PA T347-X?:??	ASM4-PAT347/C FG16OH2M16 7G1.5 mm²	1 1.5 mm²	'		1	RD 1 mm²	-163K11:3	UT 2,5
/256.7	=PA T347+PA T347-X?:??	ASM4-PAT347/C FG16OH2M16 7G1.5 mm²	4 1.5 mm²	'		2	RD 1 mm²	-163K12:3	UT 2,5
/256.6	=PA T347+PA T347-X?:??	ASM4-PAT347/C FG16OH2M16 7G1.5 mm²	2 1.5 mm²	'		3	RD 1 mm²	-163K11:4	UT 2,5
/256.7	=PA T347+PA T347-X?:??	ASM4-PAT347/C FG16OH2M16 7G1.5 mm²	3 1.5 mm²	'		4	RD 1 mm²	-163K12:4	UT 2,5

Vertraulich, alle Rechte vorbehalten ISO 16016
Confidential, all rights reserved ISO 16016
No part of this document may be reproduced, stored in a retrieval system, or transmitted , in any form or by any means, without prior permission. All rights reserved in the event of the granting of a patent or the registration of a utility model or design. Offenders will be held liable for the payment of damages.

Rev.	Descrizione Modifiche	Data	Nome
-	FIRST ISSUE	2026/07/06	SJ

S.Massenza gr.3
-
Codeword/Unit

Dis.	S.Jurak	2026/07/06
Con.	T.Trogrlić	2026/07/06
Appr.	P.Kovač	2026/07/06

F
Release note

Hydro Dolomiti energia

VOITH

Armadio Sala Macchine

Titolo Schema morsetti =ASM+ASM-XGPAT347

Sales Order 32950

Turbina N. 21506-21507

Disegno N.

Foglio 466

Cliente N° 25004-DD-EE-04-06-002

Segue - 467

Schema morsetti

Striscia di prese

=ASM+ASM-XGPNP

LATO A					LATO B	
Posizionamento	Designazione destinazione	Nome e tipo di cavo	Conduttore	Ponticello	Cablaggio	Designazione destinazione	Tipo di morsetto
/221.4	=ACCUMULATORE A4+ACCUMULATORE A4	ACCG4-ASM4/BH FG16OH2M16 7G1.5 mm²	1 1.5 mm²		BU 1.5 mm²	-X22:6	UT 2,5
/221.6	=ACCUMULATORE P4+ACCUMULATORE P4	ACCP4-ASM4/BH FG16OH2M16 7G1.5 mm²	1 1.5 mm²				UT 2,5
/221.4	=ACCUMULATORE A4+ACCUMULATORE A4	ACCG4-ASM4/BH FG16OH2M16 7G1.5 mm²	2 1.5 mm²		WH 1.5 mm²	-X23:8	UT 2,5
/221.6	=ACCUMULATORE P4+ACCUMULATORE P4	ACCP4-ASM4/BH FG16OH2M16 7G1.5 mm²	2 1.5 mm²				UT 2,5
/221.4	=ACCUMULATORE A4+ACCUMULATORE A4	ACCG4-ASM4/BH FG16OH2M16 7G1.5 mm²	3 1.5 mm²		BU 1 mm²	-PNP1:B1	UT 2,5
/221.6	=ACCUMULATORE P4+ACCUMULATORE P4	ACCP4-ASM4/BH FG16OH2M16 7G1.5 mm²	3 1.5 mm²		BU 1 mm²	-PNP2:B1	UT 2,5

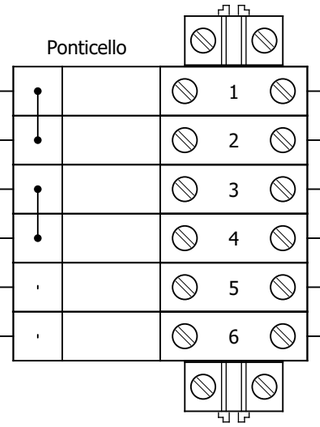

Vertraulich, alle Rechte vorbehalten ISO 16016
Confidential, all rights reserved ISO 16016
No part of this document may be reproduced, stored in a retrieval system, or transmitted , in any form or by any means, without prior permission. All rights reserved in the event of the granting of a patent or the registration of a utility model or design. Offenders will be held liable for the payment of damages.

Rev.	Descrizione Modifiche	Data	Nome
-	FIRST ISSUE	2026/07/06	SJ

S.Massenza gr.3
-
Codeword/Unit

Dis.	S.Jurak	2026/07/06
Con.	T.Trogrlić	2026/07/06
Appr.	P.Kovač	2026/07/06

F
Release note

Hydro Dolomiti energia

VOITH

Armadio Sala Macchine

Titolo: Schema morsetti =ASM+ASM-XGPNP

Sales Order 32950

Turbina N. 21506-21507

Disegno N.

Cliente N° 25004-DD-EE-04-06-002

Foglio 467

Segue - 468

Schema morsetti

Striscia di prese

=ASM+ASM-XGQP

LATO A						LATO B	
Posizionamento	Designazione destinazione	Nome e tipo di cavo	Conduttore	Ponticello		Cablaggio	Designazione destinazione	Tipo di morsetto
				'	1	RD 1 mm²	-165K03:M1	UT 2,5
/260.3	=QP+QP-X?:??	ASM4-QP4/C2 FG16OH2M16 12G1.5 mm²	1 1.5 mm²	'	2	RD 1 mm²	-165K13:3	UT 2,5
/260.4	=QP+QP-X?:??	ASM4-QP4/C2 FG16OH2M16 12G1.5 mm²	4 1.5 mm²	'	3	RD 1 mm²	-165K15:3	UT 2,5
				'	4	RD 1 mm²	-165K16:3	UT 2,5
				'	5	RD 1 mm²	-165K13:8	UT 2,5
				'	6	RD 1 mm²	-165K15:8	UT 2,5
				'	7	RD 1 mm²	-165K03:T1	UT 2,5
/260.3	=QP+QP-X?:??	ASM4-QP4/C2 FG16OH2M16 12G1.5 mm²	2 1.5 mm²	'	8	RD 1 mm²	-165K13:4	UT 2,5
/260.4	=QP+QP-X?:??	ASM4-QP4/C2 FG16OH2M16 12G1.5 mm²	3 1.5 mm²	'	9	RD 1 mm²	-165K14:4	UT 2,5
/260.5	=QP+QP-X?:??	ASM4-QP4/C2 FG16OH2M16 12G1.5 mm²	5 1.5 mm²	'	10	RD 1 mm²	-165K15:4	UT 2,5
				'	11	RD 1 mm²	-165K16:4	UT 2,5
				'	12	RD 1 mm²	-165K13:7	UT 2,5
				'	13	RD 1 mm²	-165K14:7	UT 2,5
				'	14	RD 1 mm²	-165K15:7	UT 2,5

Confidential, all rights reserved ISO 16016
No part of this document may be reproduced, stored in a retrieval system, or transmitted , in any form or by any means, without prior permission. All rights reserved in the event of the granting of a patent or the registration of a utility model or design. Offenders will be held liable for the payment of damages.
Vertraulich, alle Rechte vorbehalten ISO 16016

Rev.	Descrizione Modifiche	Data	Nome
-	FIRST ISSUE	2026/07/06	SJ

S.Massenza gr.3
-
Codeword/Unit

Dis.	S.Jurak	2026/07/06
Con.	T.Trogrlić	2026/07/06
Appr.	P.Kovač	2026/07/06

F
Release note

Hydro Dolomiti energia

VOITH

Armadio Sala Macchine

Titolo Schema morsetti =ASM+ASM-XGQP

Sales Order 32950

Turbina N. 21506-21507

Disegno N.

Cliente N° 25004-DD-EE-04-06-002

Foglio 468

Segue - 469

Schema morsetti

Striscia di prese

=ASM+ASM-XGROT1

LATO A								LATO B	
Posizionamento	Designazione destinazione	Nome e tipo di cavo	Conduttore	Ponticello			Cablaggio	Designazione destinazione	Tipo di morsetto
/258.2	=ROTATIVA 1+ROTATIVA 1 JB06-X1:31	ASM4-V41/C FG16OH2M16 5G1.5 mm²	1 1.5 mm²	'		1	RD 1 mm²	-164K11:T1	UT 2,5
/258.3	=ROTATIVA 1+ROTATIVA 1 JB06-X1:32	ASM4-V41/C FG16OH2M16 5G1.5 mm²	2 1.5 mm²	'		2	WH 1 mm²	-X27:4	UT 2,5

Vertraulich, alle Rechte vorbehalten ISO 16016
Confidential, all rights reserved ISO 16016
No part of this document may be reproduced, stored in a retrieval system, or transmitted , in any form or by any means, without prior permission. All rights reserved in the event of the granting of a patent or the registration of a utility model or design. Offenders will be held liable for the payment of damages.

Rev.	Descrizione Modifiche	Data	Nome
-	FIRST ISSUE	2026/07/06	SJ

S.Massenza gr.3
-
Codeword/Unit

Dis.	S.Jurak	2026/07/06
Con.	T.Trogrlić	2026/07/06
Appr.	P.Kovač	2026/07/06

F
Release note

Hydro Dolomiti energia

VOITH

Armadio Sala Macchine

Titolo Schema morsetti =ASM+ASM-XGROT1

Sales Order 32950

Turbina N. 21506-21507

Disegno N.

Cliente N° 25004-DD-EE-04-06-002

Foglio 469

Segue - 470

Schema morsetti

Striscia di prese

=ASM+ASM-XGROT2

LATO A								LATO B	
Posizionamento	Designazione destinazione	Nome e tipo di cavo	Conduttore	Ponticello			Cablaggio	Designazione destinazione	Tipo di morsetto
/258.4	=ROTATIVA 2+ROTATIVA 2 JB06-X3:31	ASM4-V42/C FG16OH2M16 5G1.5 mm²	1 1.5 mm²	'		1	RD 1 mm²	-164K12:T1	UT 2,5
/258.4	=ROTATIVA 2+ROTATIVA 2 JB06-X3:32	ASM4-V42/C FG16OH2M16 5G1.5 mm²	2 1.5 mm²	'		2	WH 1 mm²	-X27:5	UT 2,5

Vertraulich, alle Rechte vorbehalten ISO 16016
Confidential, all rights reserved ISO 16016
No part of this document may be reproduced, stored in a retrieval system, or transmitted , in any form or by any means, without prior permission. All rights reserved in the event of the granting of a patent or the registration of a utility model or design. Offenders will be held liable for the payment of damages.

Rev.	Descrizione Modifiche	Data	Nome
-	FIRST ISSUE	2026/07/06	SJ

S.Massenza gr.3
-
Codeword/Unit

Dis.	S.Jurak	2026/07/06
Con.	T.Trogrlić	2026/07/06
Appr.	P.Kovač	2026/07/06

F
Release note

Hydro Dolomiti energia

VOITH

Armadio Sala Macchine

Titolo Schema morsetti =ASM+ASM-XGROT2

Sales Order 32950

Turbina N. 21506-21507

Disegno N.

Cliente N° 25004-DD-EE-04-06-002

Foglio 470

Segue - 471

Schema morsetti

Striscia di prese

=ASM+ASM-XGROTASP

LATO A								LATO B	
Posizionamento	Designazione destinazione	Nome e tipo di cavo	Conduttore	Ponticello		Cablaggio	Designazione destinazione	Tipo di morsetto
/258.5	=ROTATIVA ASP P4+ROTATIVA ASP P4 JB07-X1:65	ASM4-V4/C2 FG16OH2M16 5G1.5 mm²	1 1.5 mm²	'	1	RD 1 mm²	-164K13:T1	UT 2,5
/258.6	=ROTATIVA ASP P4+ROTATIVA ASP P4 JB07-X1:66	ASM4-V4/C2 FG16OH2M16 5G1.5 mm²	2 1.5 mm²	'	2	WH 1 mm²	-X27:6	UT 2,5

Confidential, all rights reserved ISO 16016
No part of this document may be reproduced, stored in a retrieval system, or transmitted , in any form or by any means, without prior permission. All rights reserved in the event of the granting of a patent or the registration of a utility model or design. Offenders will be held liable for the payment of damages.
Vertraulich, alle Rechte vorbehalten ISO 16016

Rev.	Descrizione Modifiche	Data	Nome
-	FIRST ISSUE	2026/07/06	SJ

S.Massenza gr.3
-
Codeword/Unit

Dis.	S.Jurak	2026/07/06
Con.	T.Trogrlić	2026/07/06
Appr.	P.Kovač	2026/07/06

F
Release note

Hydro Dolomiti energia

VOITH

Armadio Sala Macchine

Titolo Schema morsetti =ASM+ASM-XGROTASP

Sales Order 32950

Turbina N. 21506-21507

Disegno N.

Cliente N° 25004-DD-EE-04-06-002

Foglio 471

Segue - 472

Schema morsetti

Striscia di prese

=ASM+ASM-XGROTMAND

LATO A						LATO B	
Posizionamento	Designazione destinazione	Nome e tipo di cavo	Conduttore	Ponticello	Cablaggio	Designazione destinazione	Tipo di morsetto
/258.7	=ROTATIVA MAND P4+ROTATIVA MAND P4	ASM4-V40/C FG16OH2M16 5G1.5 mm²	1 1.5 mm²	'	RD 1 mm²	-164K14:T1	UT 2,5
/258.7	=ROTATIVA MAND P4+ROTATIVA MAND P4	ASM4-V40/C FG16OH2M16 5G1.5 mm²	2 1.5 mm²	'	WH 1 mm²	-X27:7	UT 2,5

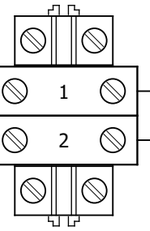

Vertraulich, alle Rechte vorbehalten ISO 16016
Confidential, all rights reserved ISO 16016
No part of this document may be reproduced, stored in a retrieval system, or transmitted , in any form or by any means, without prior permission. All rights reserved in the event of the granting of a patent or the registration of a utility model or design. Offenders will be held liable for the payment of damages.

Rev.	Descrizione Modifiche	Data	Nome
-	FIRST ISSUE	2026/07/06	SJ

S.Massenza gr.3
-
Codeword/Unit

Dis.	S.Jurak	2026/07/06
Con.	T.Trogrlić	2026/07/06
Appr.	P.Kovač	2026/07/06

F
Release note

Hydro Dolomiti energia

VOITH

Armadio Sala Macchine

Titolo Schema morsetti =ASM+ASM-XGROTMAND

Sales Order 32950

Turbina N. 21506-21507

Disegno N.

Cliente N° 25004-DD-EE-04-06-002

Foglio 472

Segue - 473

Schema morsetti

Striscia di prese

=ASM+ASM-XGRV

LATO A								LATO B	
Posizionamento	Designazione destinazione	Nome e tipo di cavo	Conduttore	Ponticello			Cablaggio	Designazione destinazione	Tipo di morsetto
/218.6	=RV+RV-X-BLO:9	RV4-ASM4/BL FG16OH2M16 5G1.5 mm²	1 1.5 mm²	'		1	RD 1 mm²	-K-BE2:M2	UT 2,5
/218.6	=RV+RV-X-BLO:10	RV4-ASM4/BL FG16OH2M16 5G1.5 mm²	2 1.5 mm²	'		2	RD 1 mm²	-K-BM2:T2	UT 2,5
				'		3	RD 1 mm²	-K-BM2:R2	UT 2,5

Vertraulich, alle Rechte vorbehalten ISO 16016
Confidential, all rights reserved ISO 16016
No part of this document may be reproduced, stored in a retrieval system, or transmitted , in any form or by any means, without prior permission. All rights reserved in the event of the granting of a patent or the registration of a utility model or design. Offenders will be held liable for the payment of damages.

Rev.	Descrizione Modifiche	Data	Nome
-	FIRST ISSUE	2026/07/06	SJ

S.Massenza gr.3
-
Codeword/Unit

Dis.	S.Jurak	2026/07/06
Con.	T.Trogrlić	2026/07/06
Appr.	P.Kovač	2026/07/06

F
Release note

Hydro Dolomiti energia

VOITH

Armadio Sala Macchine

Titolo Schema morsetti =ASM+ASM-XGRV

Sales Order 32950

Turbina N. 21506-21507

Disegno N.

Cliente N° 25004-DD-EE-04-06-002

Foglio 473

Segue - 474

Schema morsetti

Striscia di prese

=ASM+ASM-XGSEGLED

LATO A						LATO B	
Posizionamento	Designazione destinazione	Nome e tipo di cavo	Conduttore	Ponticello		Cablaggio	Designazione destinazione	Tipo di morsetto
/263.4	COM	ASM4-SM4/C FG16OH2M16 7G1.5 mm²	1 1.5 mm²		1	WH 1 mm²	-X23:4	UT 2,5
/263.6	COM	ASM4-SS4/C FG16OH2M16 7G1.5 mm²	1 1.5 mm²		2			UT 2,5
/264.2	COM	ASM4-GV4/C FG16OH2M16 7G1.5 mm²	1 1.5 mm²		3			UT 2,5
/264.4	COM	ASM4-CM4/C FG16OH2M16 7G1.5 mm²	1 1.5 mm²		4			UT 2,5
/264.6	COM	ASM4-V4/C FG16OH2M16 7G1.5 mm²	1 1.5 mm²		5			UT 2,5
/263.5	L4	ASM4-SM4/C FG16OH2M16 7G1.5 mm²	5 1.5 mm²		6	BU 1 mm²	-166K12:4	UT 2,5
/263.7	L4	ASM4-SS4/C FG16OH2M16 7G1.5 mm²	5 1.5 mm²		7			UT 2,5
/264.3	L4	ASM4-GV4/C FG16OH2M16 7G1.5 mm²	5 1.5 mm²		8			UT 2,5
/264.5	L4	ASM4-CM4/C FG16OH2M16 7G1.5 mm²	5 1.5 mm²		9			UT 2,5
/264.7	L4	ASM4-V4/C FG16OH2M16 7G1.5 mm²	5 1.5 mm²		10			UT 2,5
/263.4	L3	ASM4-SM4/C FG16OH2M16 7G1.5 mm²	4 1.5 mm²		11	BU 1 mm²	-166K13:4	UT 2,5
/263.6	L3	ASM4-SS4/C FG16OH2M16 7G1.5 mm²	4 1.5 mm²		12			UT 2,5
/264.3	L3	ASM4-GV4/C FG16OH2M16 7G1.5 mm²	4 1.5 mm²		13			UT 2,5
/264.4	L3	ASM4-CM4/C FG16OH2M16 7G1.5 mm²	4 1.5 mm²		14			UT 2,5
/264.6	L3	ASM4-V4/C FG16OH2M16 7G1.5 mm²	4 1.5 mm²		15			UT 2,5
/263.4	L2	ASM4-SM4/C FG16OH2M16 7G1.5 mm²	3 1.5 mm²		16	BU 1 mm²	-166K14:4	UT 2,5
/263.6	L2	ASM4-SS4/C FG16OH2M16 7G1.5 mm²	3 1.5 mm²		17			UT 2,5
/264.2	L2	ASM4-GV4/C FG16OH2M16 7G1.5 mm²	3 1.5 mm²		18			UT 2,5
/264.4	L2	ASM4-CM4/C FG16OH2M16 7G1.5 mm²	3 1.5 mm²		19			UT 2,5
/264.6	L2	ASM4-V4/C FG16OH2M16 7G1.5 mm²	3 1.5 mm²		20			UT 2,5
/263.4	L1	ASM4-SM4/C FG16OH2M16 7G1.5 mm²	2 1.5 mm²		21	BU 1 mm²	-166K15:4	UT 2,5
/263.6	L1	ASM4-SS4/C FG16OH2M16 7G1.5 mm²	2 1.5 mm²		22			UT 2,5
/264.2	L1	ASM4-GV4/C FG16OH2M16 7G1.5 mm²	2 1.5 mm²		23			UT 2,5
/264.4	L1	ASM4-CM4/C FG16OH2M16 7G1.5 mm²	2 1.5 mm²		24			UT 2,5
/264.6	L1	ASM4-V4/C FG16OH2M16 7G1.5 mm²	2 1.5 mm²		25			UT 2,5

Vertraulich, alle Rechte vorbehalten ISO 16016
Confidential, all rights reserved ISO 16016
No part of this document may be reproduced, stored in a retrieval system, or transmitted , in any form or by any means, without prior permission. All rights reserved in the event of the granting of a patent or the registration of a utility model or design. Offenders will be held liable for the payment of damages.

Rev.	Descrizione Modifiche	Data	Nome
-	FIRST ISSUE	2026/07/06	SJ

S.Massenza gr.3
-
Codeword/Unit

Dis.	S.Jurak	2026/07/06
Con.	T.Trogrlić	2026/07/06
Appr.	P.Kovač	2026/07/06

F Release note

Hydro Dolomiti energia

VOITH

Armadio Sala Macchine

Titolo Schema morsetti =ASM+ASM-XGSEGLED

Sales Order 32950

Turbina N. 21506-21507

Disegno N.

Cliente N° 25004-DD-EE-04-06-002

Foglio 474

Segue - 475

Schema morsetti

Striscia di prese

=ASM+ASM-XGSEGLED

LATO A						LATO B	
Posizionamento	Designazione destinazione	Nome e tipo di cavo	Conduttore	Ponticello		Cablaggio	Designazione destinazione	Tipo di morsetto
/263.5	L5	ASM4-SM4/C FG16OH2M16 7G1.5 mm²	6 1.5 mm²		26	BU 1 mm²	-166K16:4	UT 2,5
/263.7	L5	ASM4-SS4/C FG16OH2M16 7G1.5 mm²	6 1.5 mm²		27			UT 2,5
/264.3	L5	ASM4-GV4/C FG16OH2M16 7G1.5 mm²	6 1.5 mm²		28			UT 2,5
/264.5	L5	ASM4-CM4/C FG16OH2M16 7G1.5 mm²	6 1.5 mm²		29			UT 2,5
/264.7	L5	ASM4-V4/C FG16OH2M16 7G1.5 mm²	6 1.5 mm²		30			UT 2,5
					31	BU 1 mm²	-163K13:3	UT 2,5
					32	BU 1 mm²	-163K14:3	UT 2,5
					33	BU 1 mm²	-163K15:11	UT 2,5
					34	BU 1 mm²	-163K16:11	UT 2,5
					35	BU 1 mm²	-165K04:M1	UT 2,5
					36	BU 1 mm²	-165K05:11	UT 2,5
					37	BU 1 mm²	-165K06:11	UT 2,5
					38	BU 1 mm²	-165K07:11	UT 2,5
					39	BU 1 mm²	-166K09:3	UT 2,5
					40	BU 1 mm²	-166K10:3	UT 2,5
					41	BU 1 mm²	-166K11:3	UT 2,5
					42	BU 1 mm²	-163K13:4	UT 2,5
					43	BU 1 mm²	-163K14:4	UT 2,5
					44	BU 1 mm²	-163K15:14	UT 2,5
					45	BU 1 mm²	-163K16:14	UT 2,5
					46	BU 1 mm²	-165K04:T1	UT 2,5
					47	BU 1 mm²	-165K05:14	UT 2,5
					48	BU 1 mm²	-165K06:14	UT 2,5
					49	BU 1 mm²	-165K07:14	UT 2,5
					50	BU 1 mm²	-166K09:4	UT 2,5

Vertraulich, alle Rechte vorbehalten ISO 16016
Confidential, all rights reserved ISO 16016
No part of this document may be reproduced, stored in a retrieval system, or transmitted , in any form or by any means, without prior permission. All rights reserved in the event of the granting of a patent or the registration of a utility model or design. Offenders will be held liable for the payment of damages.

Rev.	Descrizione Modifiche	Data	Nome
-	FIRST ISSUE	2026/07/06	SJ

S.Massenza gr.3
-
Codeword/Unit

Dis.	S.Jurak	2026/07/06
Con.	T.Trogrlić	2026/07/06
Appr.	P.Kovač	2026/07/06

F
Release note

Hydro Dolomiti energia

VOITH

Armadio Sala Macchine

Titolo Schema morsetti =ASM+ASM-XGSEGLED

Sales Order 32950

Turbina N. 21506-21507

Disegno N.

Cliente N° 25004-DD-EE-04-06-002

Foglio 475

Segue - 476

Schema morsetti

Striscia di prese

=ASM+ASM-XGSEGLED

LATO A						LATO B	
Posizionamento	Designazione destinazione	Nome e tipo di cavo	Conduttore	Ponticello	Cablaggio	Designazione destinazione	Tipo di morsetto
				' 51	BU 1 mm²	-166K10:4	UT 2,5
				' 52	BU 1 mm²	-166K11:4	UT 2,5

Vertraulich, alle Rechte vorbehalten ISO 16016
Confidential, all rights reserved ISO 16016
No part of this document may be reproduced, stored in a retrieval system, or transmitted , in any form or by any means, without prior permission. All rights reserved in the event of the granting of a patent or the registration of a utility model or design. Offenders will be held liable for the payment of damages.

Rev.	Descrizione Modifiche	Data	Nome
-	FIRST ISSUE	2026/07/06	SJ

S.Massenza gr.3
-
Codeword/Unit

Dis.	S.Jurak	2026/07/06
Con.	T.Trogrlić	2026/07/06
Appr.	P.Kovač	2026/07/06

F
Release note

Hydro Dolomiti energia

VOITH

Armadio Sala Macchine

Titolo Schema morsetti =ASM+ASM-XGSEGLED

Sales Order 32950

Turbina N. 21506-21507

Disegno N.

Cliente N° 25004-DD-EE-04-06-002

Foglio 476

Segue - 477

Schema morsetti

Striscia di prese

=ASM+ASM-XGSG

LATO A								LATO B	
Posizionamento	Designazione destinazione	Nome e tipo di cavo	Conduttore	Ponticello		Cablaggio	Designazione destinazione	Tipo di morsetto
/254.2	=SG+SG-X?:??	ASM4-SG4/C FG16OH2M16 24G1.5 mm²	1 1.5 mm²	'	1	RD 1 mm²	-XMAN:M2	UT 2,5
/254.3	=SG+SG-X?:??	ASM4-SG4/C FG16OH2M16 24G1.5 mm²	3 1.5 mm²	'	2	RD 1 mm²	-163K01:11	UT 2,5
/254.3	=SG+SG-X?:??	ASM4-SG4/C FG16OH2M16 24G1.5 mm²	5 1.5 mm²	'	3	RD 1 mm²	-163K02:11	UT 2,5
/254.4	=SG+SG-X?:??	ASM4-SG4/C FG16OH2M16 24G1.5 mm²	7 1.5 mm²	'	4	RD 1 mm²	-163K03:3	UT 2,5
/254.5	=SG+SG-X?:??			'	5	RD 1 mm²	-163K04:3	UT 2,5
/254.6	=SG+SG-X?:??	ASM4-SG4/C FG16OH2M16 24G1.5 mm²	10 1.5 mm²	'	6	RD 1 mm²	-XWD PLC:M2	UT 2,5
				'	7	RD 1 mm²	-163K06:11	UT 2,5
				'	8	RD 1 mm²	-163K07:11	UT 2,5
				'	9	RD 1 mm²	-163K08:11	UT 2,5
				'	10	RD 1 mm²	-162K14:11	UT 2,5
				'	11	RD 1 mm²	-162K15:11	UT 2,5
				'	12	RD 1 mm²	-XWD PLC:M3	UT 2,5
				'	13	RD 1 mm²	-162K16:11	UT 2,5
				'	14	RD 1 mm²	-XWD PLC:M4	UT 2,5
/254.2	=SG+SG-X?:??	ASM4-SG4/C FG16OH2M16 24G1.5 mm²	2 1.5 mm²	'	15	RD 1 mm²	-XMAN:T2	UT 2,5
/254.3	=SG+SG-X?:??	ASM4-SG4/C FG16OH2M16 24G1.5 mm²	4 1.5 mm²	'	16	RD 1 mm²	-163K01:14	UT 2,5
/254.4	=SG+SG-X?:??	ASM4-SG4/C FG16OH2M16 24G1.5 mm²	6 1.5 mm²	'	17	RD 1 mm²	-163K02:14	UT 2,5
/254.5	=SG+SG-X?:8	ASM4-SG4/C FG16OH2M16 24G1.5 mm²	8 1.5 mm²	'	18	RD 1 mm²	-163K03:4	UT 2,5
/254.5	=SG+SG-X?:9	ASM4-SG4/C FG16OH2M16 24G1.5 mm²	9 1.5 mm²	'	19	RD 1 mm²	-163K04:4	UT 2,5
/254.6	=SG+SG-X?:??	ASM4-SG4/C FG16OH2M16 24G1.5 mm²	11 1.5 mm²	'	20	RD 1 mm²	-XWD PLC:T2	UT 2,5
				'	21	RD 1 mm²	-163K06:14	UT 2,5
				'	22	RD 1 mm²	-163K07:14	UT 2,5
				'	23	RD 1 mm²	-163K08:14	UT 2,5
				'	24	RD 1 mm²	-162K14:14	UT 2,5
				'	25	RD 1 mm²	-162K15:14	UT 2,5

Vertraulich, alle Rechte vorbehalten ISO 16016
Confidential, all rights reserved ISO 16016
No part of this document may be reproduced, stored in a retrieval system, or transmitted , in any form or by any means, without prior permission. All rights reserved in the event of the granting of a patent or the registration of a utility model or design. Offenders will be held liable for the payment of damages.

Rev.	Descrizione Modifiche	Data	Nome
-	FIRST ISSUE	2026/07/06	SJ

S.Massenza gr.3
-
Codeword/Unit

Dis.	S.Jurak	2026/07/06
Con.	T.Trogrlić	2026/07/06
Appr.	P.Kovač	2026/07/06

F
Release note

Hydro Dolomiti energia

VOITH

Armadio Sala Macchine

Titolo: Schema morsetti =ASM+ASM-XGSG

Sales Order 32950

Turbina N. 21506-21507

Disegno N.

Cliente N° 25004-DD-EE-04-06-002

Foglio 477

Segue - 478

Schema morsetti

Striscia di prese

=ASM+ASM-XGSG

LATO A						LATO B		
Posizionamento	Designazione destinazione	Nome e tipo di cavo	Conduttore	Ponticello		Cablaggio	Designazione destinazione	Tipo di morsetto
					26	RD 1 mm²	-162K16:14	UT 2,5
					27	RD 1 mm²	-XWD PLC:T3	UT 2,5
					28	RD 1 mm²	-XWD PLC:T4	UT 2,5
/303.6	=SG+SG-X?:??:A	ASM4-SG4/S FG16OH2M16 7G1.5 mm²	1 1.5 mm²		29	BU 1 mm²	-K1:11	UT 2,5
					30	BU 1 mm²	-QB2:11	UT 2,5
					31			UT 2,5
					32			UT 2,5
/303.5	=SG+SG-X?:??:A	ASM4-SG4/S FG16OH2M16 7G1.5 mm²	2 1.5 mm²		33	BU 1 mm²	-K1:12	UT 2,5
/303.6	=SG+SG-X?:??:A	ASM4-SG4/S FG16OH2M16 7G1.5 mm²	3 1.5 mm²		34	BU 1 mm²	-K1:14	UT 2,5
/303.6	=SG+SG-X?:??:A	ASM4-SG4/S FG16OH2M16 7G1.5 mm²	4 1.5 mm²		35	BU 1 mm²	-QB2:12	UT 2,5
/303.6	=SG+SG-X?:??:A	ASM4-SG4/S FG16OH2M16 7G1.5 mm²	5 1.5 mm²		36	BU 1 mm²	-QB2:14	UT 2,5
					37			UT 2,5
					38			UT 2,5
/222.4	=SG+SG-X?:??:A	ASM4-SG4/S2 FG16OH2M16 7G1.5 mm²	1 1.5 mm²		39	1 1.5 mm²	=VALVOLA ROTATIVA+VALVOLA	UT 2,5
/222.5	=SG+SG-X?:??:A	ASM4-SG4/S2 FG16OH2M16 7G1.5 mm²	2 1.5 mm²		40	2 1.5 mm²	=VALVOLA ROTATIVA+VALVOLA	UT 2,5
/222.5	=SG+SG-X?:??:A	ASM4-SG4/S2 FG16OH2M16 7G1.5 mm²	3 1.5 mm²		41	3 1.5 mm²	=VALVOLA ROTATIVA+VALVOLA	UT 2,5
					42			UT 2,5
					43			UT 2,5

Confidential, all rights reserved ISO 16016
No part of this document may be reproduced, stored in a retrieval system, or transmitted , in any form or by any means, without prior permission. All rights reserved in the event of the granting of a patent or the registration of a utility model or design. Offenders will be held liable for the payment of damages.
Vertraulich, alle Rechte vorbehalten ISO 16016

Rev.	Descrizione Modifiche	Data	Nome
-	FIRST ISSUE	2026/07/06	SJ

S.Massenza gr.3
-
Codeword/Unit

Dis.	S.Jurak	2026/07/06
Con.	T.Trogrlić	2026/07/06
Appr.	P.Kovač	2026/07/06

F
Release note

Hydro Dolomiti energia

VOITH

Armadio Sala Macchine

Titolo: Schema morsetti =ASM+ASM-XGSG

Sales Order 32950

Turbina N. 21506-21507

Disegno N.

Cliente N° 25004-DD-EE-04-06-002

Foglio 478

Segue - 479

Schema morsetti

Striscia di prese

=ASM+ASM-XGSODA4

LATO A						LATO B	
Posizionamento	Designazione destinazione	Nome e tipo di cavo	Conduttore	Ponticello	Cablaggio	Designazione destinazione	Tipo di morsetto
/257.2	=SOD A4+SOD A4 JB00-X1:67	ASM4-SODA4/C FG16OH2M16 7G1.5 mm²	1 1.5 mm²		RD 1 mm²	-164K09:T1	UT 2,5
/257.4	=SOD A4+SOD A4 JB00-X1:69	ASM4-SODA4/C FG16OH2M16 7G1.5 mm²	3 1.5 mm²		RD 1 mm²	-164K10:T1	UT 2,5
/257.3	=SOD A4+SOD A4 JB00-X1:68	ASM4-SODA4/C FG16OH2M16 7G1.5 mm²	2 1.5 mm²		WH 1 mm²	-X27:3	UT 2,5
/257.4	=SOD A4+SOD A4 JB00-X1:70	ASM4-SODA4/C FG16OH2M16 7G1.5 mm²	4 1.5 mm²				UT 2,5

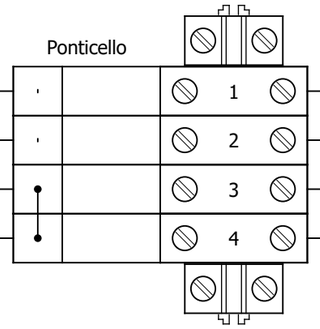

Confidential, all rights reserved ISO 16016
No part of this document may be reproduced, stored in a retrieval system, or transmitted , in any form or by any means, without prior permission. All rights reserved in the event of the granting of a patent or the registration of a utility model or design. Offenders will be held liable for the payment of damages.

Vertraulich, alle Rechte vorbehalten ISO 16016

Rev.	Descrizione Modifiche	Data	Nome
-	FIRST ISSUE	2026/07/06	SJ

S.Massenza gr.3
-
Codeword/Unit

Dis.	S.Jurak	2026/07/06
Con.	T.Trogrlić	2026/07/06
Appr.	P.Kovač	2026/07/06

F
Release note

Hydro Dolomiti energia

VOITH

Armadio Sala Macchine

Titolo: Schema morsetti =ASM+ASM-XGSODA4

Sales Order 32950

Turbina N. 21506-21507

Disegno N.

Cliente N° 25004-DD-EE-04-06-002

Foglio 479

Segue - 480

Schema morsetti

Striscia di prese

=ASM+ASM-XGT347

LATO A							LATO B		
Posizionamento	Designazione destinazione	Nome e tipo di cavo	Conduttore	Ponticello		Cablaggio	Designazione destinazione	Tipo di morsetto
/256.2	=T347+T347-X?:??	ASM4-T347/C FG16OH2M16 7G1.5 mm²	1 1.5 mm²	'	1	BU 1 mm²	-163K09:M1	UT 2,5
/256.3	=T347+T347-X?:??	ASM4-T347/C FG16OH2M16 7G1.5 mm²	4 1.5 mm²	'	2	BU 1 mm²	-163K10:M1	UT 2,5
				'	3	RD 1 mm²	-164K08:3	UT 2,5
				'	4	RD 1 mm²	-165K01:M1	UT 2,5
				'	5	RD 1 mm²	-165K02:M1	UT 2,5
/256.2	=T347+T347-X?:??	ASM4-T347/C FG16OH2M16 7G1.5 mm²	2 1.5 mm²	'	6	BU 1 mm²	-163K09:T1	UT 2,5
/256.3	=T347+T347-X?:??	ASM4-T347/C FG16OH2M16 7G1.5 mm²	3 1.5 mm²	'	7	BU 1 mm²	-163K10:T1	UT 2,5
				'	8	RD 1 mm²	-164K08:4	UT 2,5
				'	9	RD 1 mm²	-165K01:T1	UT 2,5
				'	10	RD 1 mm²	-165K02:T1	UT 2,5

Confidential, all rights reserved ISO 16016
No part of this document may be reproduced, stored in a retrieval system, or transmitted , in any form or by any means, without prior permission. All rights reserved in the event of the granting of a patent or the registration of a utility model or design. Offenders will be held liable for the payment of damages.
Vertraulich, alle Rechte vorbehalten ISO 16016

Rev.	Descrizione Modifiche	Data	Nome
-	FIRST ISSUE	2026/07/06	SJ

S.Massenza gr.3
-
Codeword/Unit

Dis.	S.Jurak	2026/07/06
Con.	T.Trogrlić	2026/07/06
Appr.	P.Kovač	2026/07/06

F
Release note

Hydro Dolomiti energia

VOITH

Armadio Sala Macchine

Titolo Schema morsetti =ASM+ASM-XGT347

Sales Order 32950

Turbina N. 21506-21507

Disegno N.

Foglio 480

Cliente N° 25004-DD-EE-04-06-002

Segue - 481

Schema morsetti

Striscia di prese

=ASM+ASM-XGVALRIT

LATO A								LATO B	
Posizionamento	Designazione destinazione	Nome e tipo di cavo	Conduttore	Ponticello			Cablaggio	Designazione destinazione	Tipo di morsetto
/259.2	=VALVOLA RITEGNO+VALVOLA RITEGNO JB07-X1:63	ASM4-VR4/C FG16OH2M16 5G1.5 mm²	1 1.5 mm²	'		1	RD 1 mm²	-164K15:T1	UT 2,5
				'		2	RD 1 mm²	-164K16:M1	UT 2,5
/259.3	=VALVOLA RITEGNO+VALVOLA RITEGNO JB07-X1:64	ASM4-VR4/C FG16OH2M16 5G1.5 mm²	2 1.5 mm²	'		3	WH 1 mm²	-X27:8	UT 2,5
				'		4	RD 1 mm²	-164K16:T1	UT 2,5

Vertraulich, alle Rechte vorbehalten ISO 16016
Confidential, all rights reserved ISO 16016
No part of this document may be reproduced, stored in a retrieval system, or transmitted , in any form or by any means, without prior permission. All rights reserved in the event of the granting of a patent or the registration of a utility model or design. Offenders will be held liable for the payment of damages.

Rev.	Descrizione Modifiche	Data	Nome
-	FIRST ISSUE	2026/07/06	SJ

S.Massenza gr.3
-
Codeword/Unit

Dis.	S.Jurak	2026/07/06
Con.	T.Trogrlić	2026/07/06
Appr.	P.Kovač	2026/07/06

F
Release note

Hydro Dolomiti energia

VOITH

Armadio Sala Macchine

Titolo: Terminal diagram =ASM+ASM-XGVALRIT

Sales Order 32950

Turbina N. 21506-21507

Disegno N.

Foglio 481

Cliente N° 25004-DD-EE-04-06-002