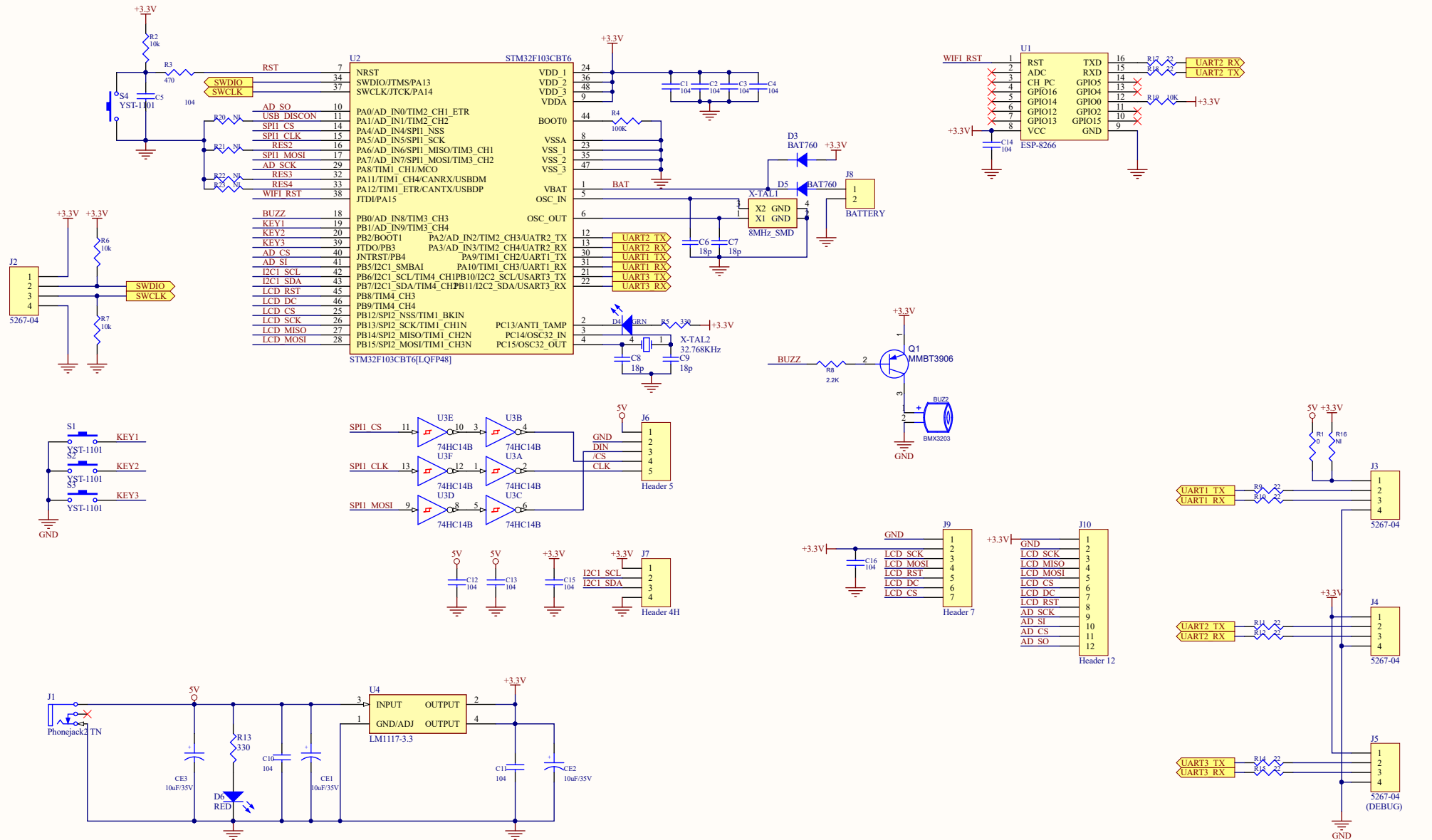

** REV01 -> REV02 수정내용

1. UART3_RX, UART3_TX 의 마이컴쪽에 붙어 있는 네트이름을 변경
 - 21번핀 RX를 TX로, 22번핀 TX를 RX로 변경함.

2. RTC 배터리쪽 D3, D5쪽 네트 변경.

Title			Altium Limited L3, 12a Rodborough Rd Frenchs Forest NSW Australia 2086
Size: A3	Number:	Revision:	
Date: 2018-08-03	Time: 오후 3:20:31	Sheet of	
File: D:\0_WORKFOLDER\PCB\SIM_SCALE\Max7219_ReWork.SchDoc			

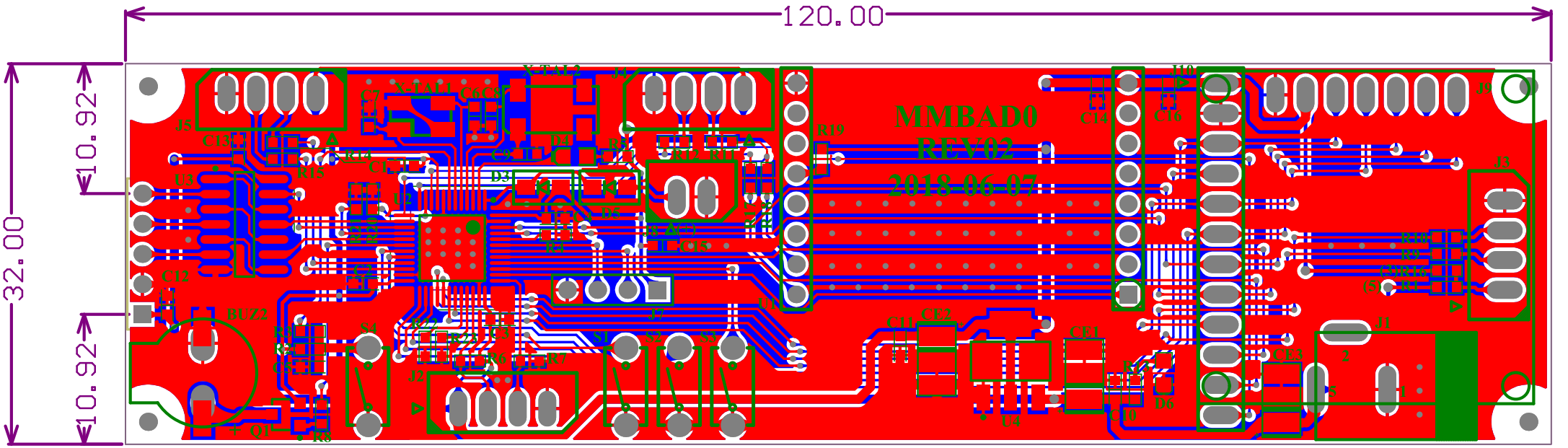
120.00
32.00
10.92
10.92
MMBAD0
REV02
2018-06-07
X-TAL1
X-TAL2
J5
J2
J7
J10
J9
J8
J1
U3
U4
U5
BUZ2
Q1
S1
S2
S3
S4
C11
CE1
CE2
CE3
C14
C16
D6
R19