Arquitectura del Hardware

http://upload.wikimedia.org/wikipedia/commons/3/3d/RaspberryPi.jpg

Computadora genérica

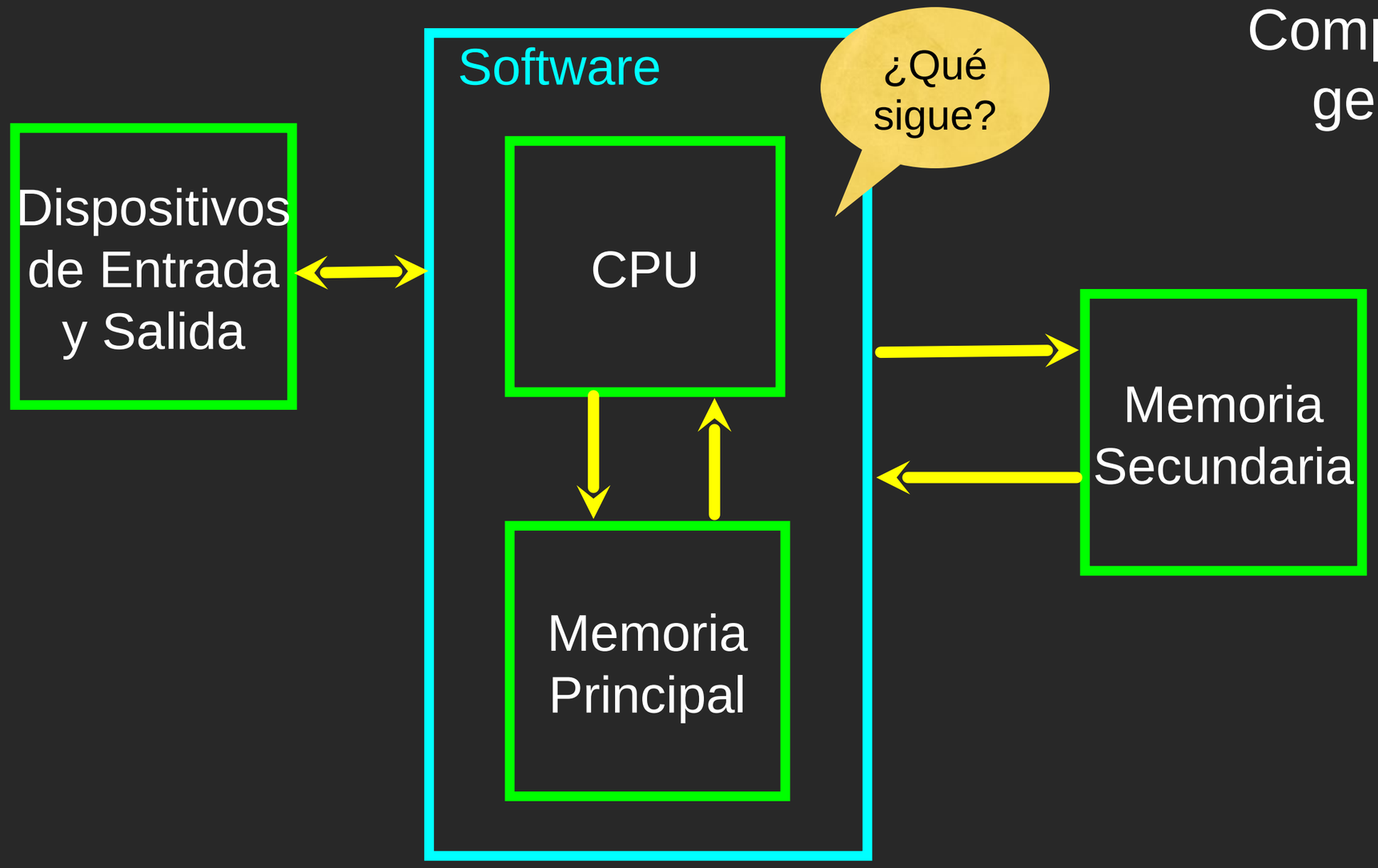

Definiciones

- Unidad de procesamiento central (CPU): Ejecuta el programa – La CPU siempre se está preguntando "qué es lo próximo que tengo que hacer. " No así el cerebro, muy silencioso pero, al mismo tiempo, muy rápido

- Dispositivos de Entrada: Teclado, mouse, pantalla táctil
- Dispositivos de Salida: Monitor, parlantes, impresora, grabadora de DVD
- Memoria Principal: Almacenamiento pequeño y temporario pero rápido –que se pierde al reiniciar– se la conoce como RAM
- Memoria Secundaria: Almacenamiento permanente y grande pero más lento – la información permanece hasta que se la elimina– unidad de disco, tarjeta de memoria

Computadora genérica

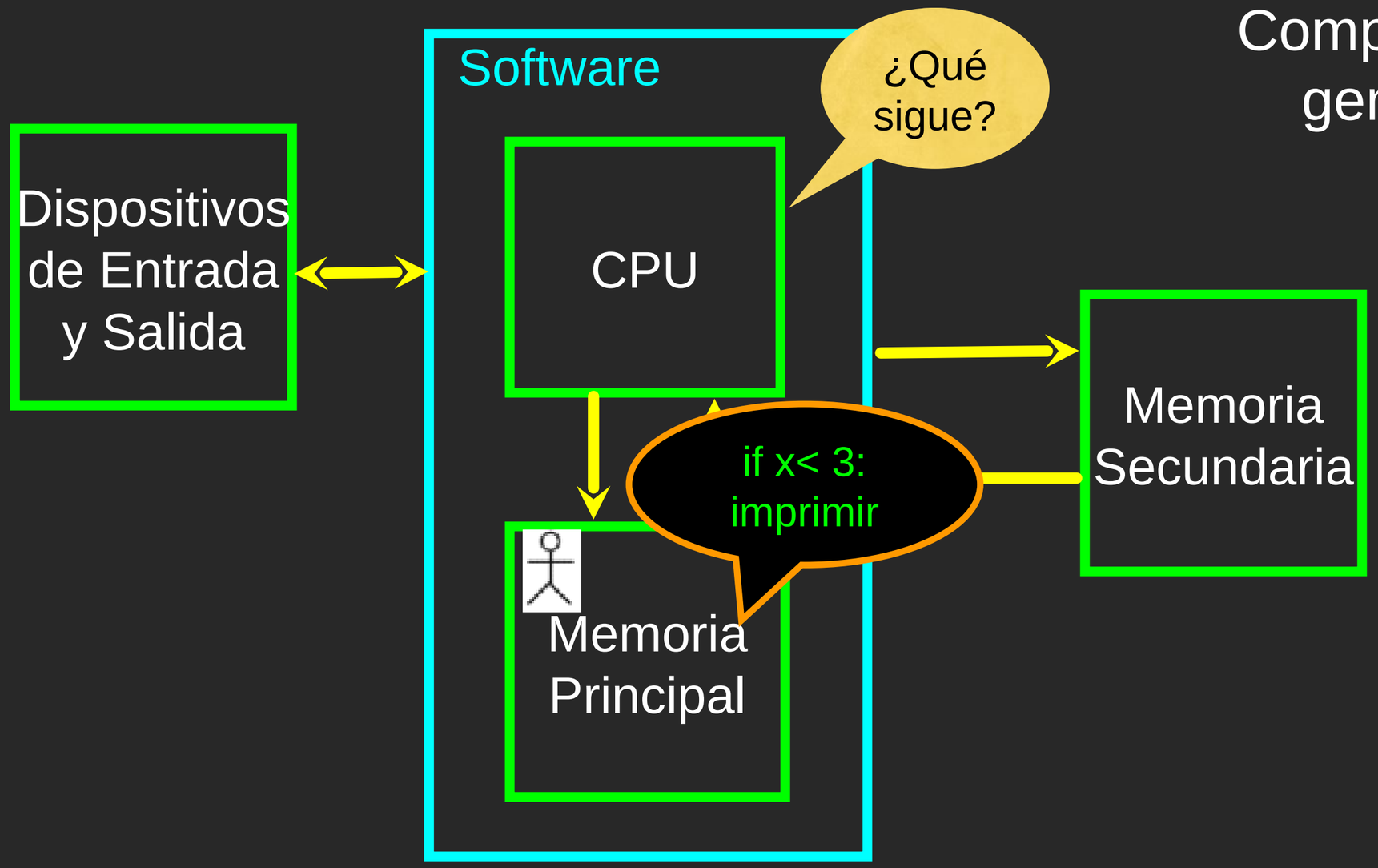

Computadora genérica

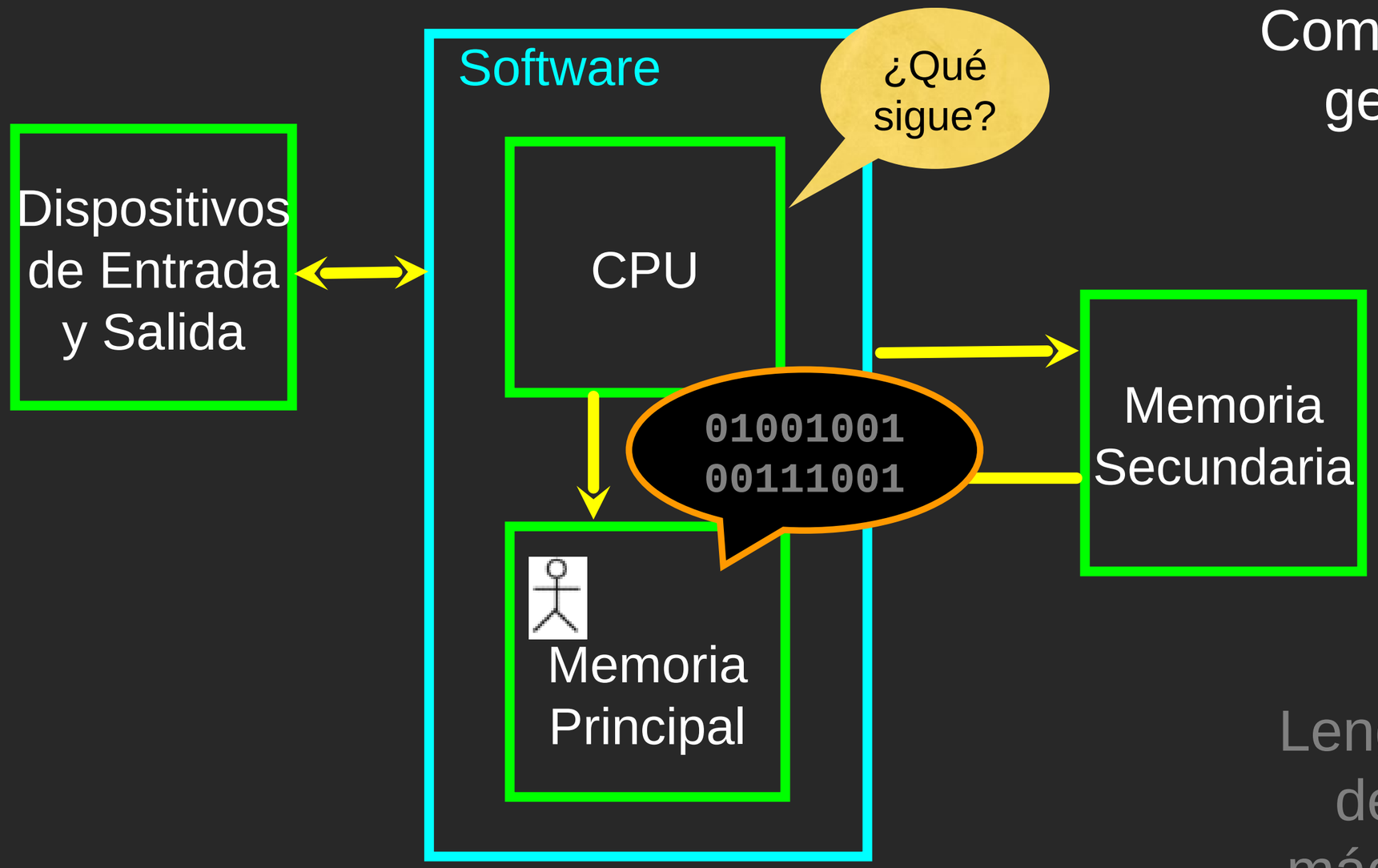

Lenguaje de la máquina

CPU muy caliente

http://www.youtube.com/watch?v=y39D4529FM4

Disco duro en acción

http://www.youtube.com/watch?v=9eMWG3fwiEU

Python como Lenguaje