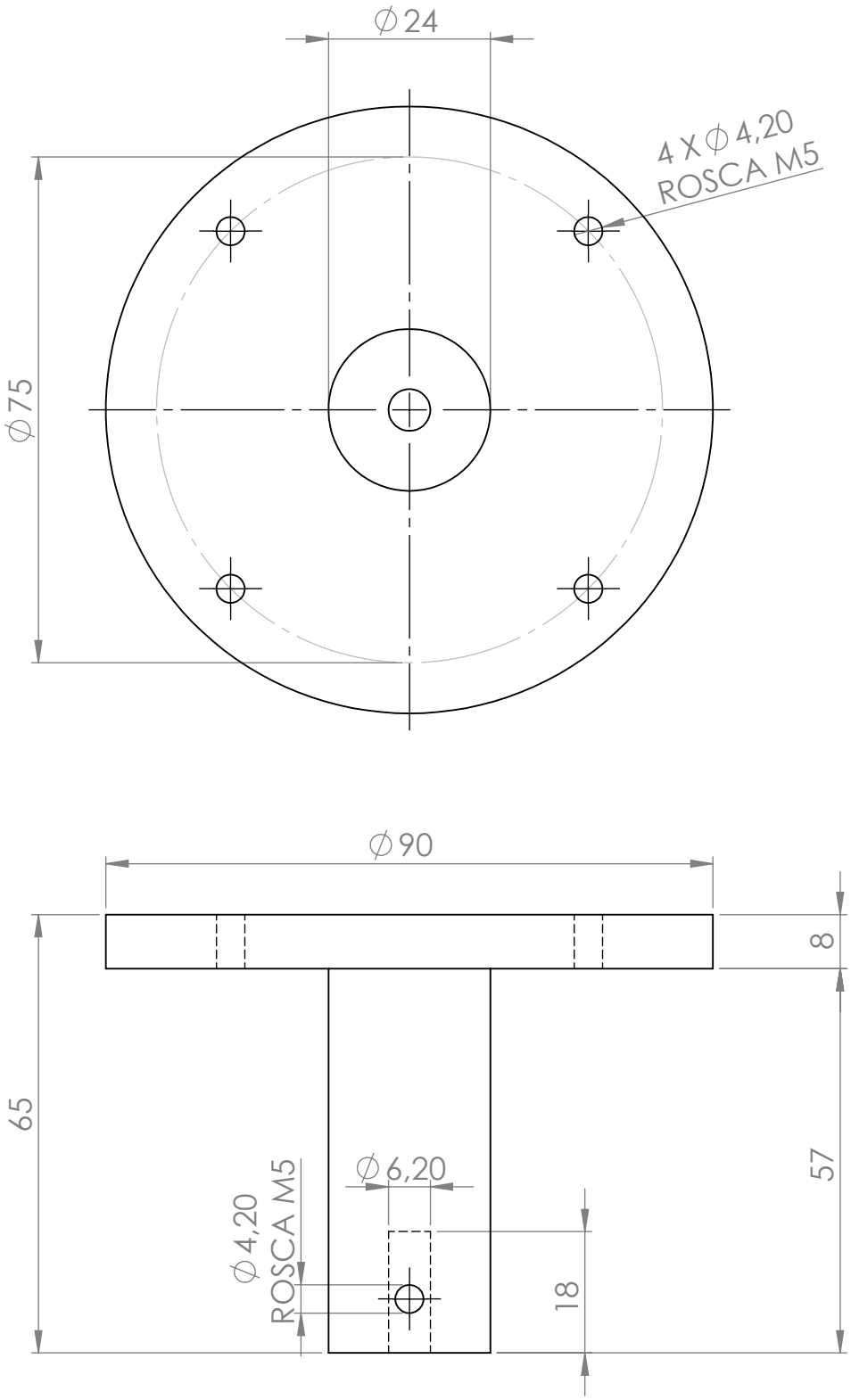

SE NÃO ESPECIFICADO: DIMENSÕES EM MILÍMETROS ACABAM. SUPERFÍCIE: TOLERÂNCIAS: LINEAR: ANGULAR:	ACABAMENTO:	REBARBAR E QUEBRAR ARESTAS AGUDAS	NÃO MUDAR ESCALA DO DESENHO / REVISÃO

	NOME	ASSINATURA	DATA
DESEN.			
VERIF.			
APROV.			
MANUF.			
QUALID.			

TÍTULO:

MATERIAL:

DES. Nº

FlangeMotor

A4

PESO:

ESCALA:1:1

FOLHA 1 DE 1