1.完成俯视图，标出平面A的其他两面投影并填空

题首分12分

得分　　分

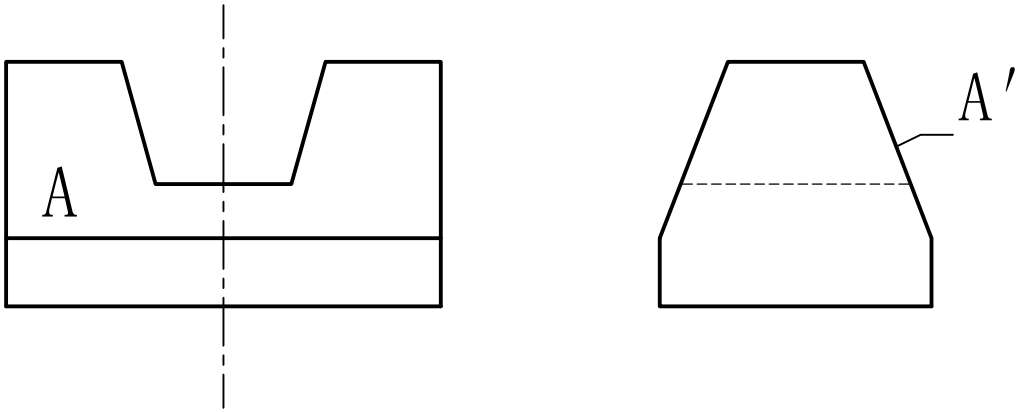

平面A是（　　）面

2.画出A-A断面图（画在下方）

题首分6分

得分　　分

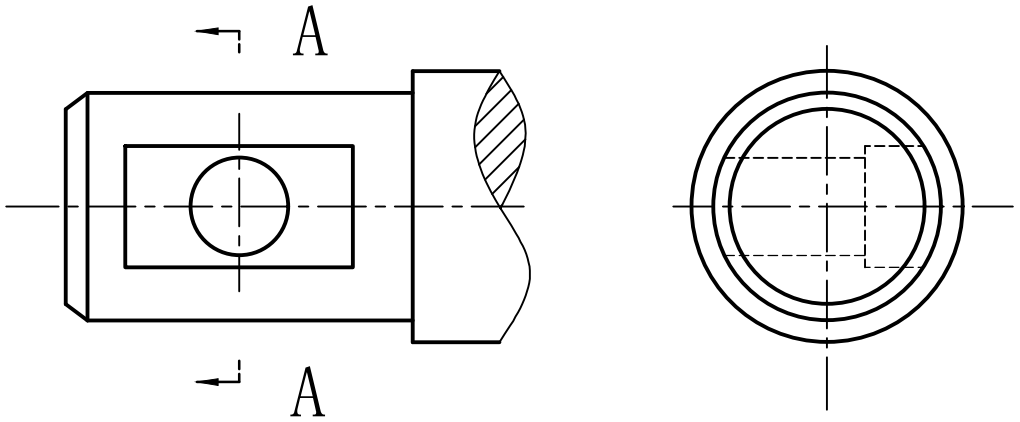

3.补画出图中所缺的线（每小题6分）

题首分18分

得分　　分

（1）（包括虚线）

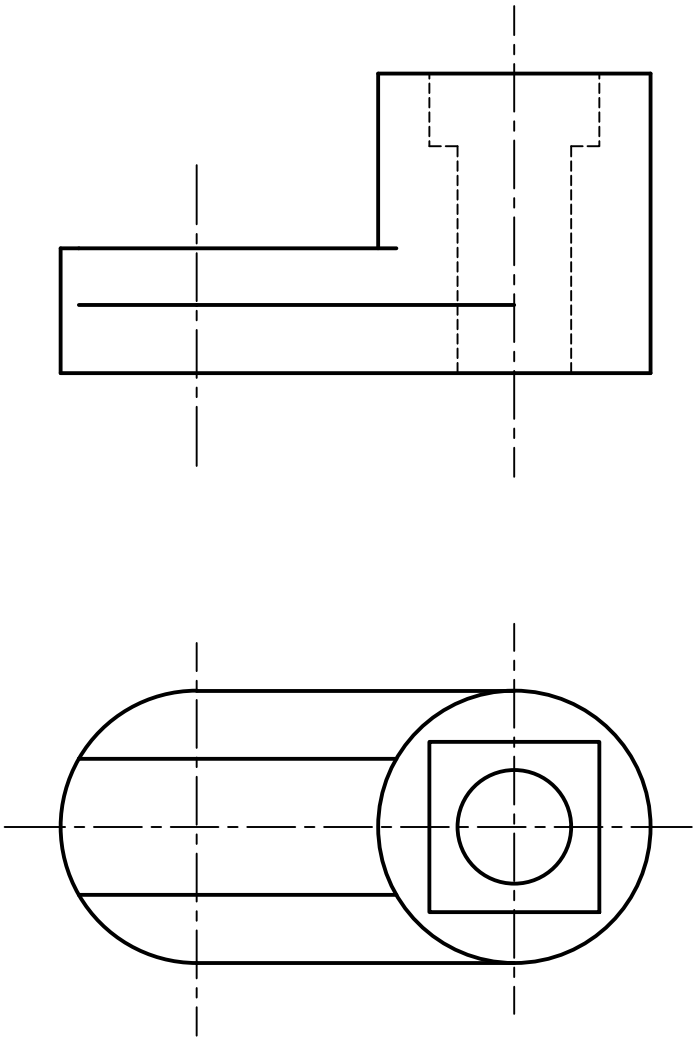

（2）主视图为半剖视图

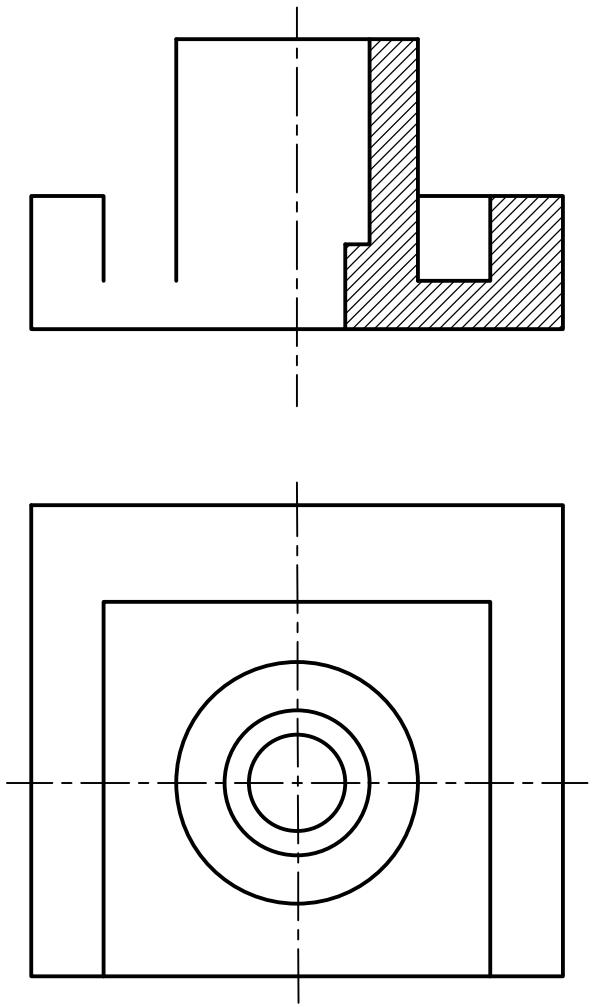

（3）

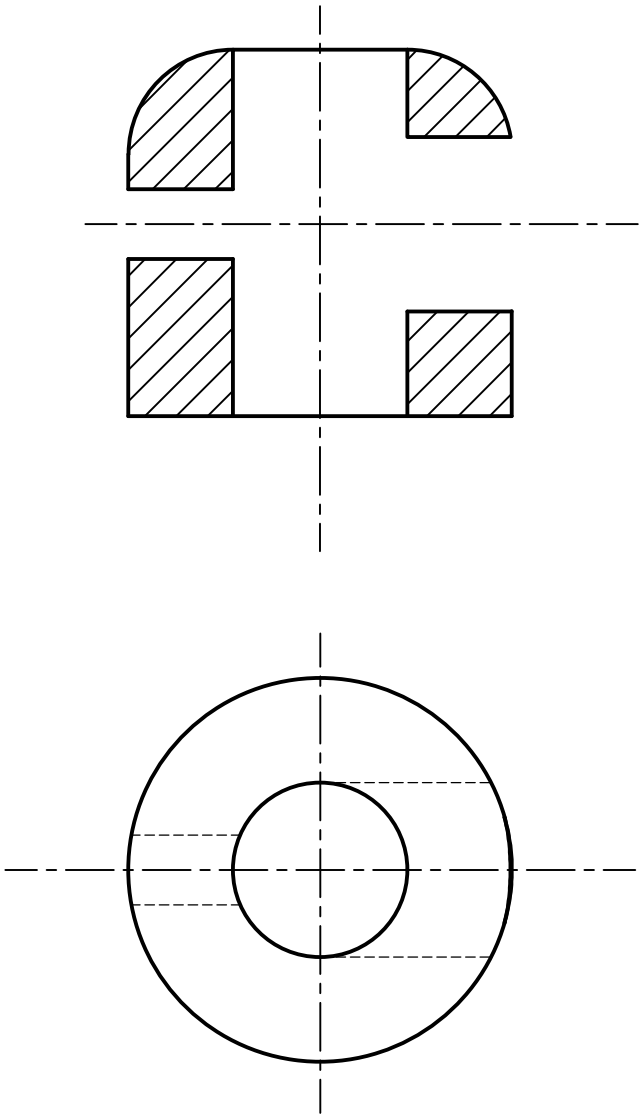

4.根据形体的主视图跟俯视图，完成左视图（包括虚线）

题首分10分

得分　　分

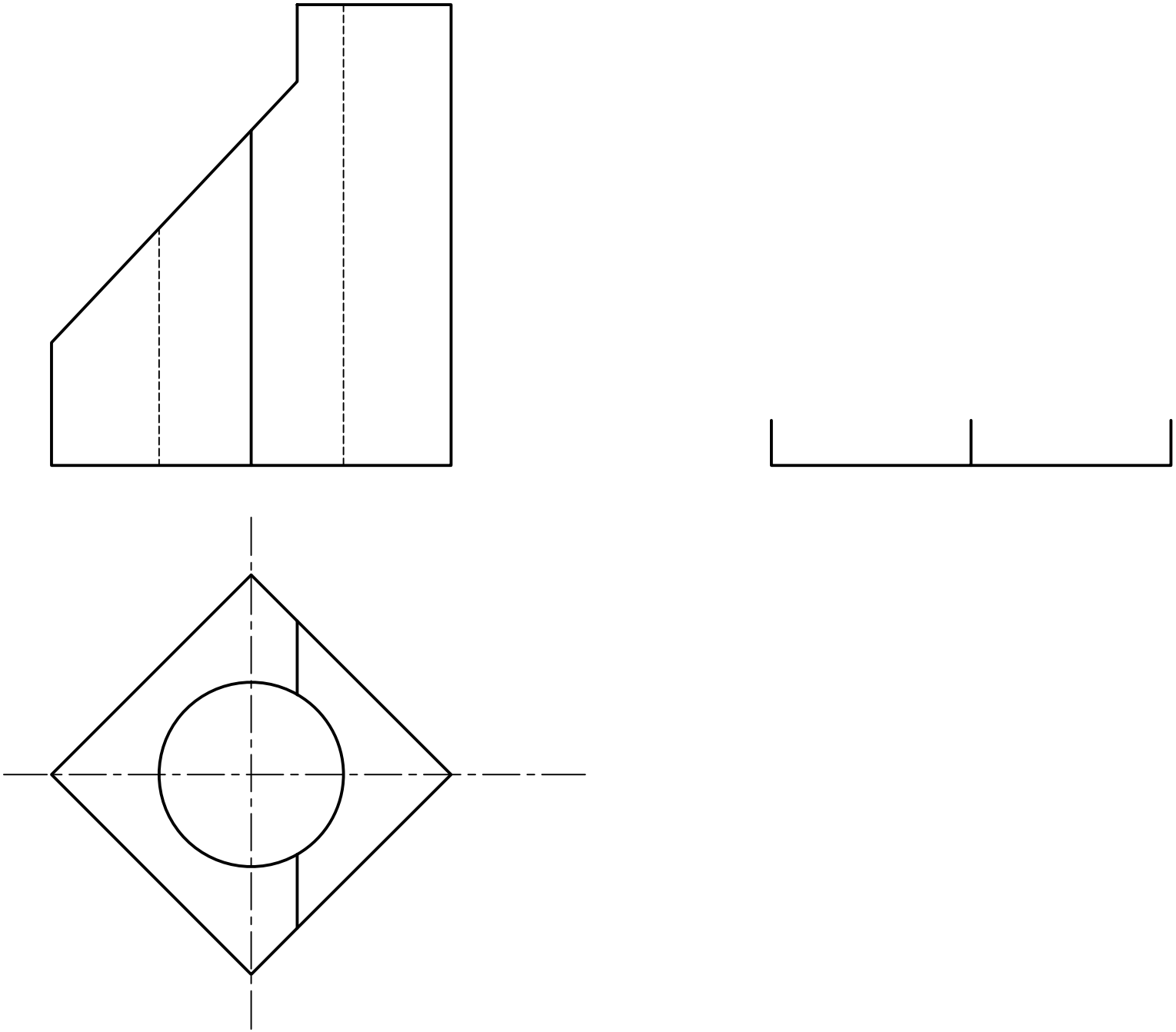

5.根据立体的三视图，按照1:1绘制立体的正等测轴测图

题首分10分

得分　　分

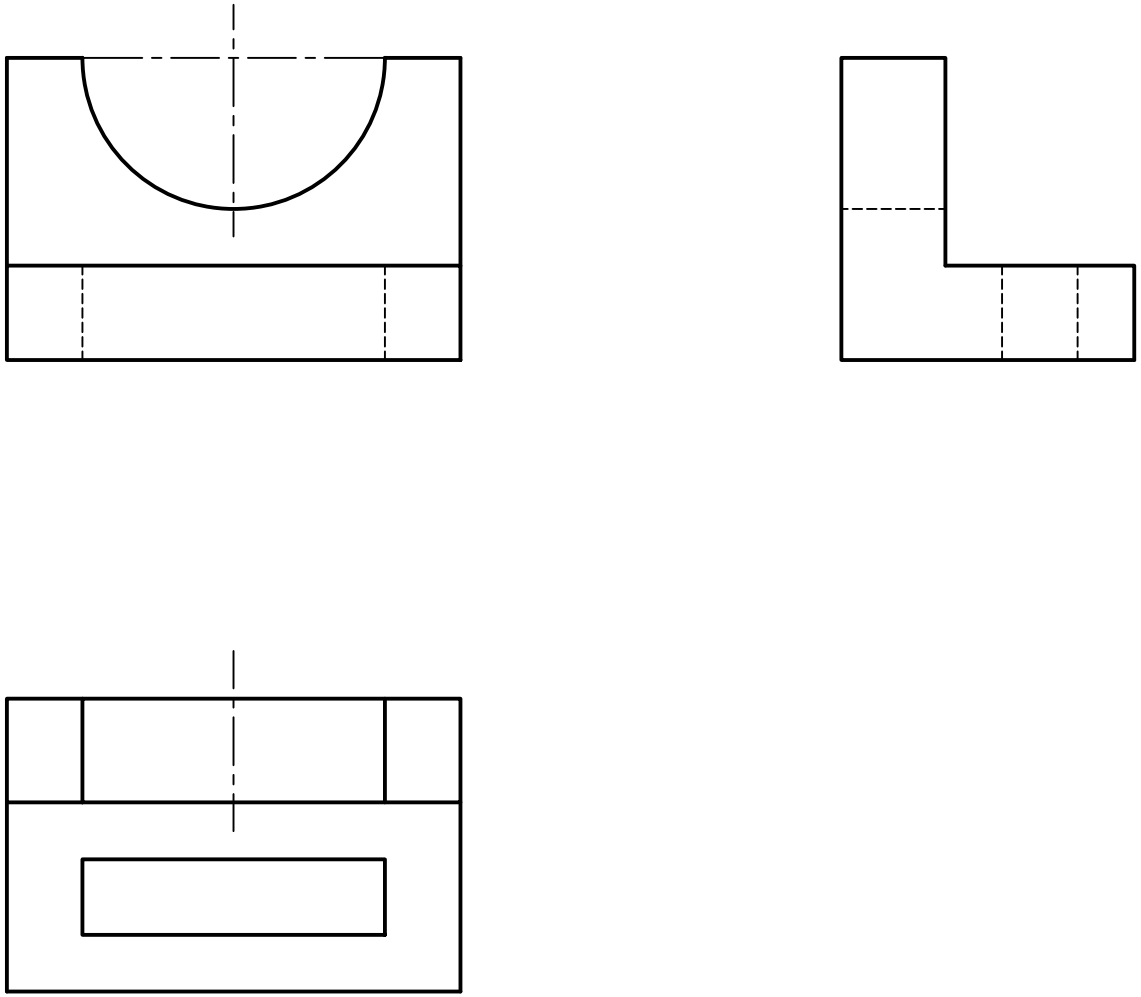

6.标注立体的尺寸（按1:1取整）	题首分10分
	得分　　分

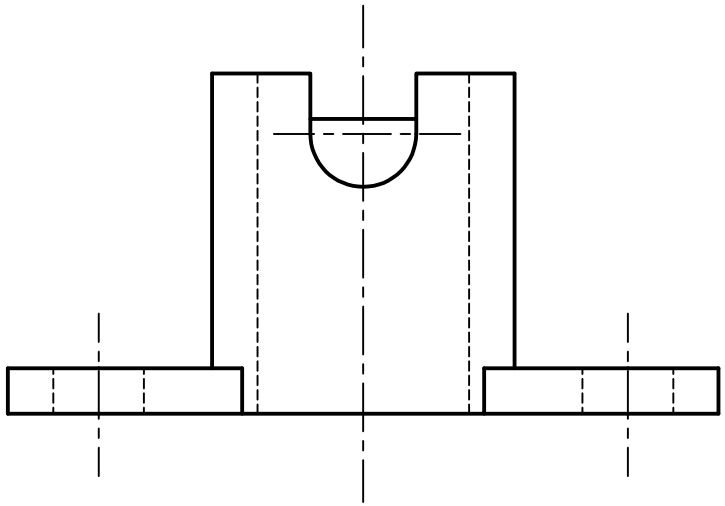

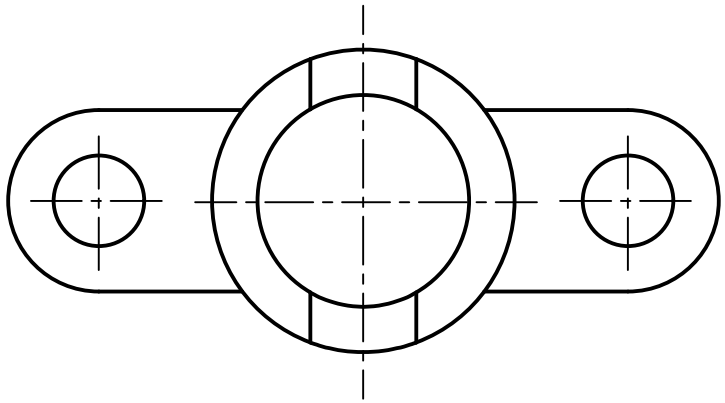

7.下列立体由四部分构成，徒手画出各形体的特征图形，并用符号表示立体的CSG树	题首分10分
	得分　　分

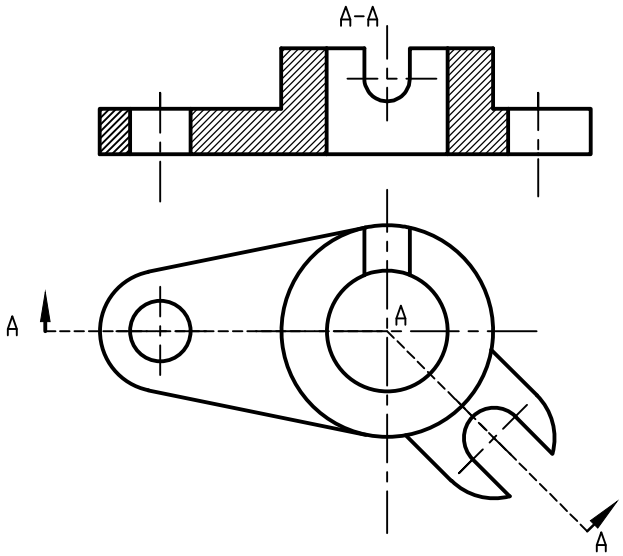

8.根据俯视图跟A向视图，补画带有底板孔局部剖的半剖主视图和半剖的左视图（不包括虚线）

题首分24分
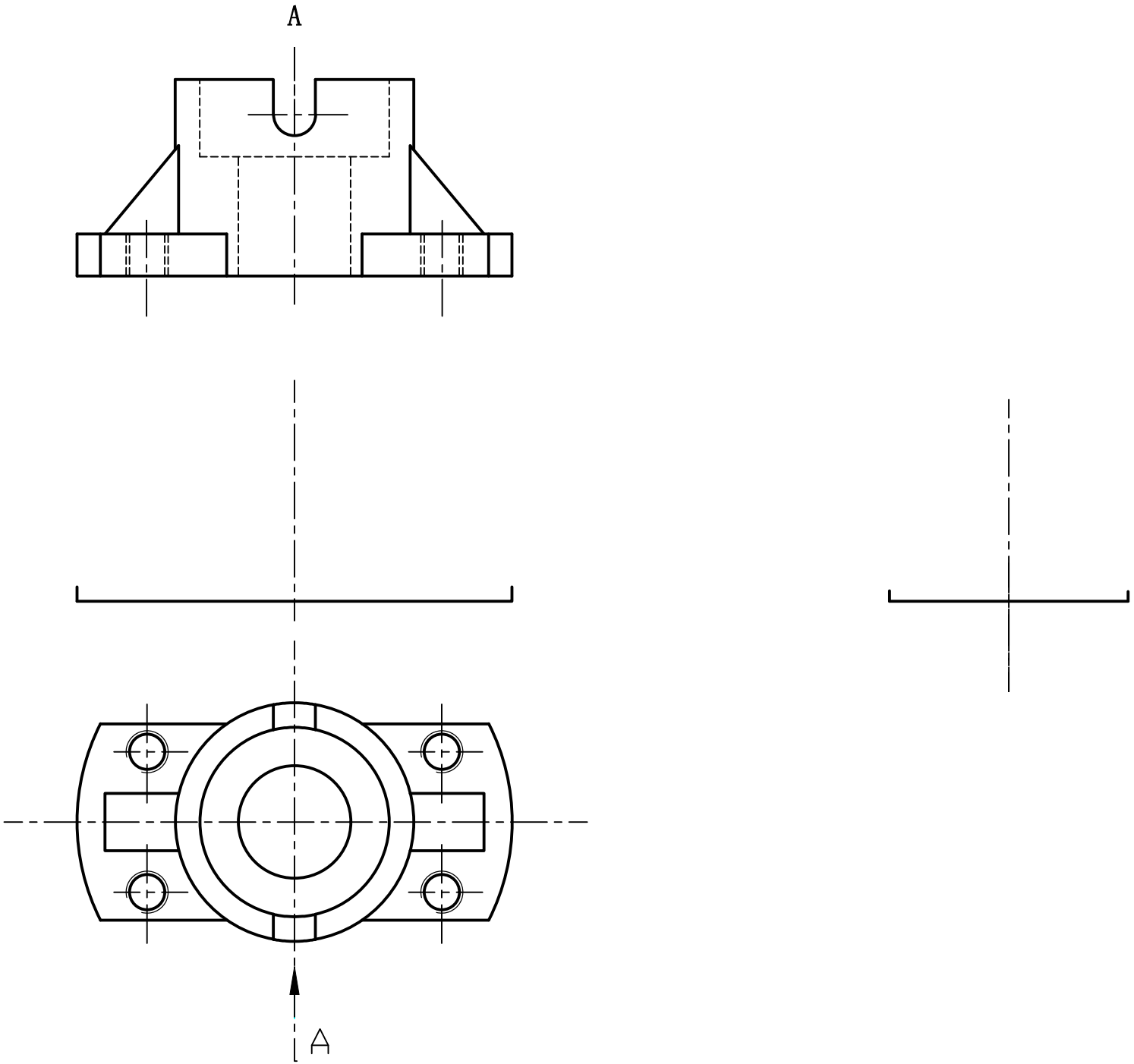
得分　　分