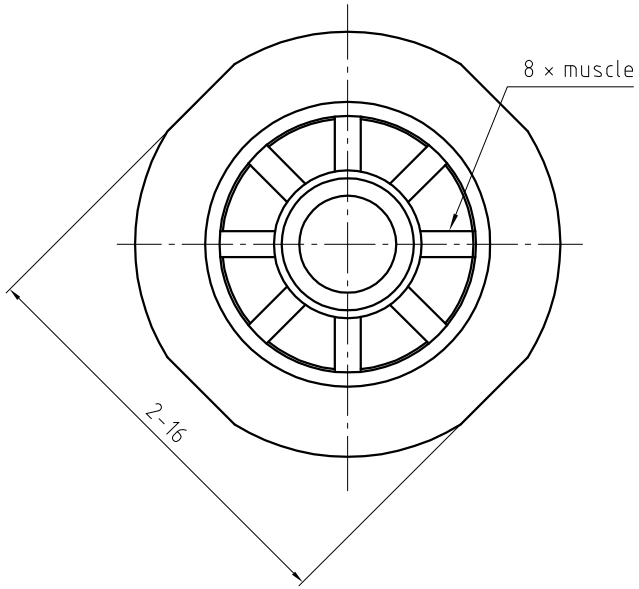

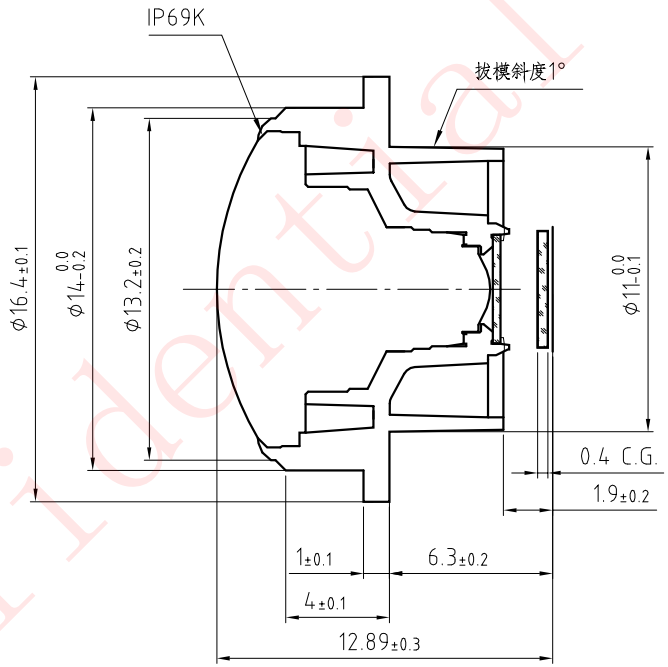

镜筒材料：PPS（黑色）

Main Specification

ITEM		VALUE
E.F.L		0.950±5%
F.F.L		6.3±0.2
F.NO		2.0±5%
Sensor(2.9um)		H3.712×V2.784=D4.636
Distortion		-115%@HFOV
FOV	HFOV	189.2°±3°
	VFOV	147.2°±2°
	DFOV	≥200°(Φ4mm)
RE-ILL		(32±5)%@HFOV
IR Filter		650±10nm
CRA		23.7°±3°@HFOV

Confidential

描 图	
旧底图登记号	
底图登记号	
所属装配	

标记	处数	更改文件号	签 字	日 期	材 料 (HSF)	/		
					单 位	mm	比 例	5:1
					页 码	1/1	数 量	1
设 计	校 对	工 艺	审 核		标准化	批 准	图 纸 标 记	

宁波舜宇车载光学技术有限公司
NINGBO SUNNY AUTOMOTIVE OPTECH CO.,LTD.

名 称 AT106K 车载环视镜头

图 号 AT106K-0JG

A3