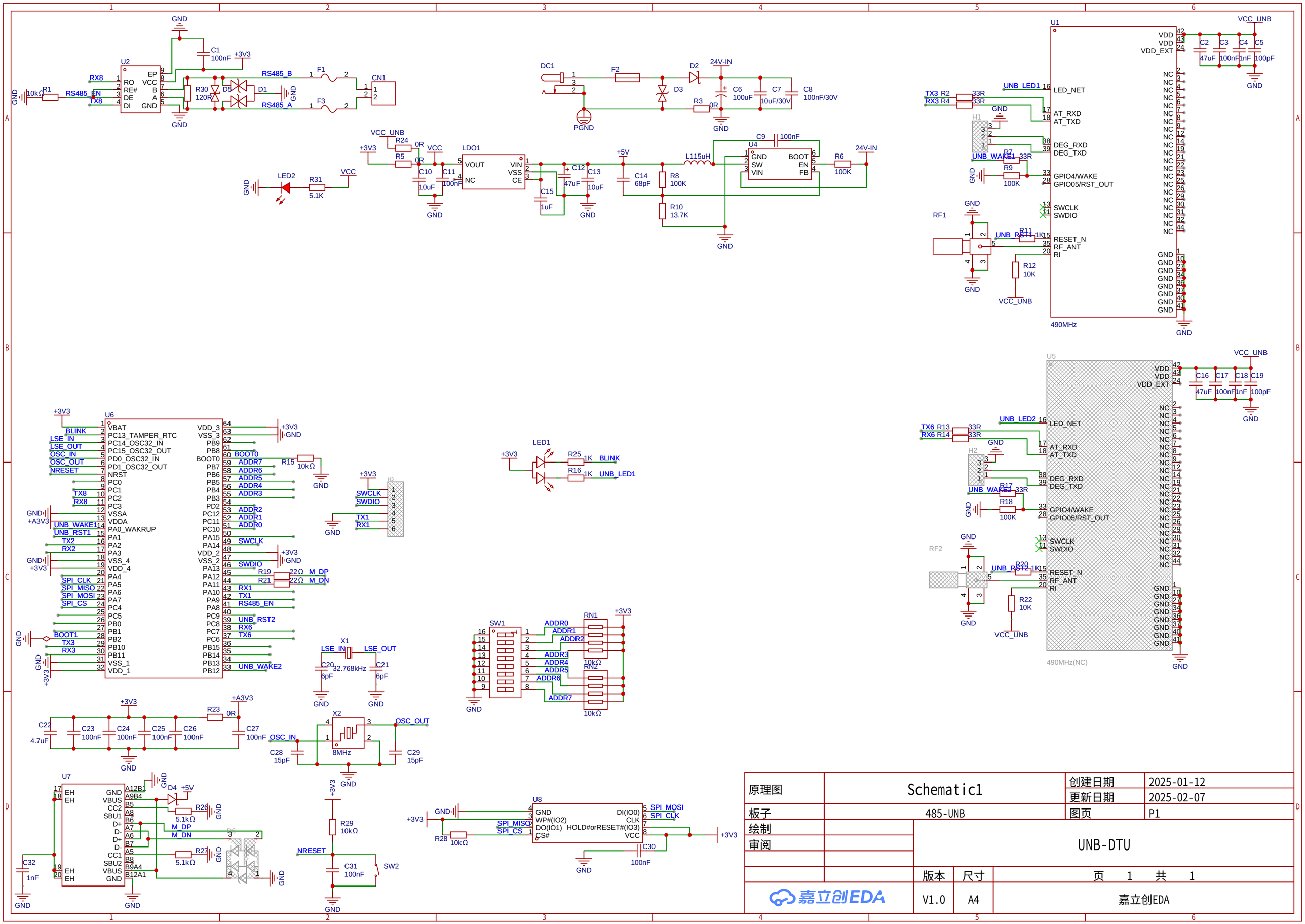

原理图	Schematic1	创建日期	2025-01-12
		更新日期	2025-02-07
板子	485-UNB	图页	P1
绘制		UNB-DTU	
审阅			
		版本	尺寸
		V1.0	A4
		页 1 共 1	
嘉立创EDA		嘉立创EDA	