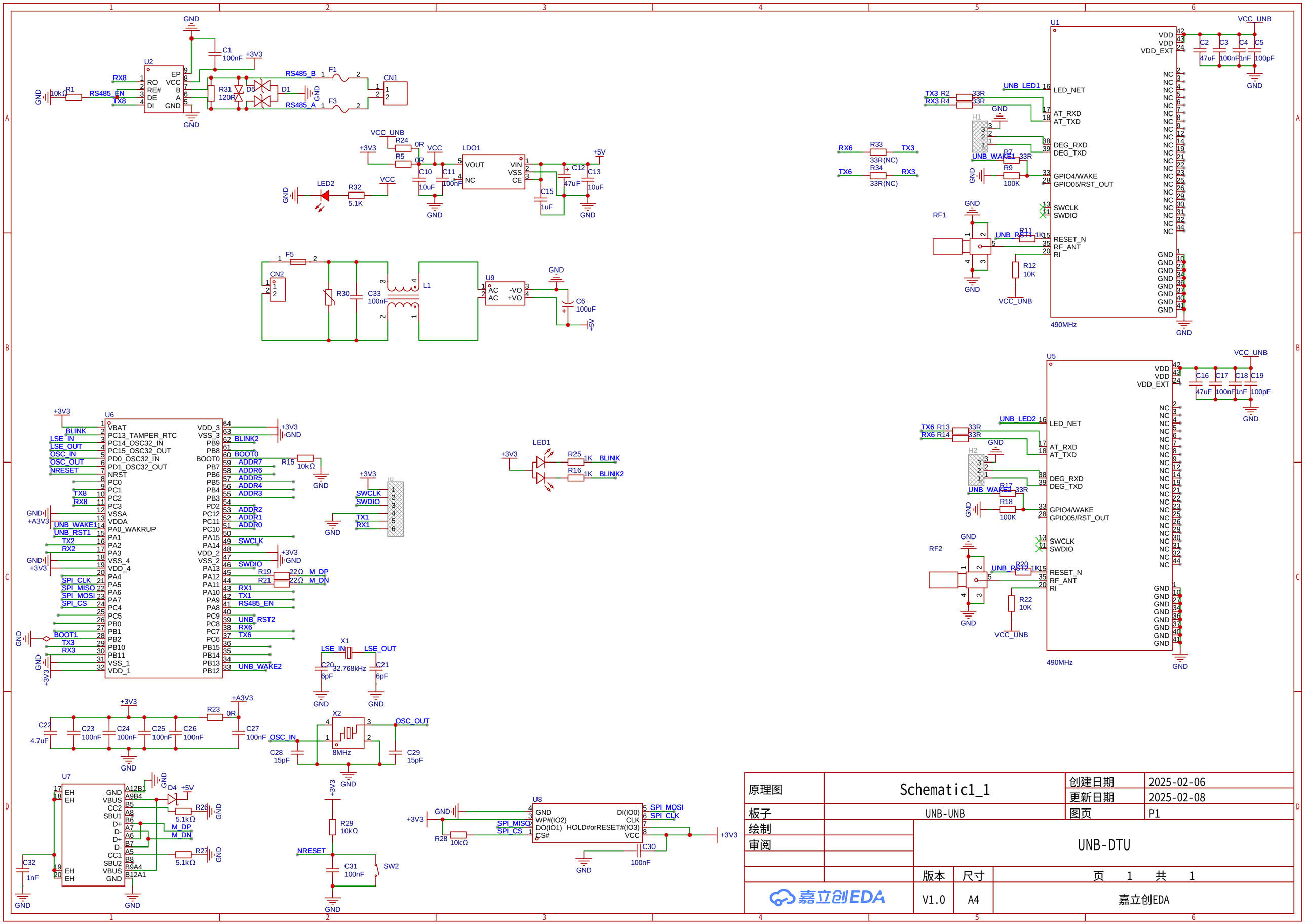

原理图	Schematic1_1	创建日期	2025-02-06
		更新日期	2025-02-08
板子	UNB-UNB	图页	P1
绘制		UNB-DTU	
审阅			
		版本	尺寸	页 1 共 1
嘉立创EDA		V1.0	A4	嘉立创EDA