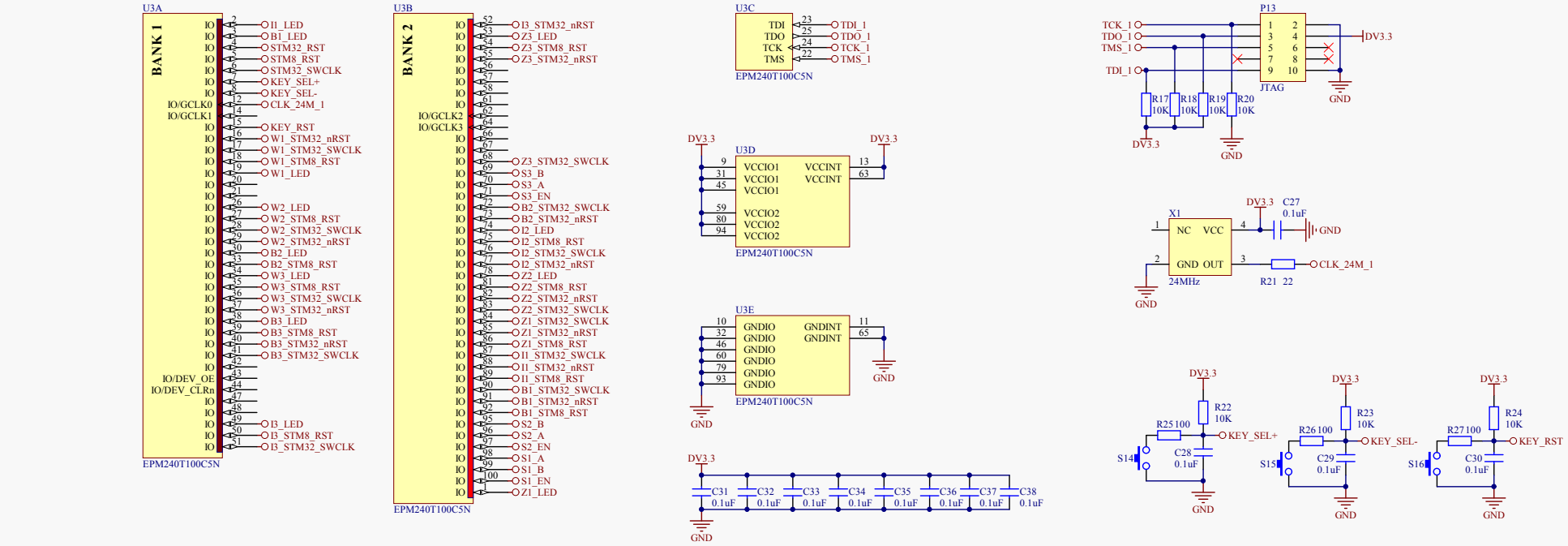

zigbee
IPV6
Bluetooth
Wifi

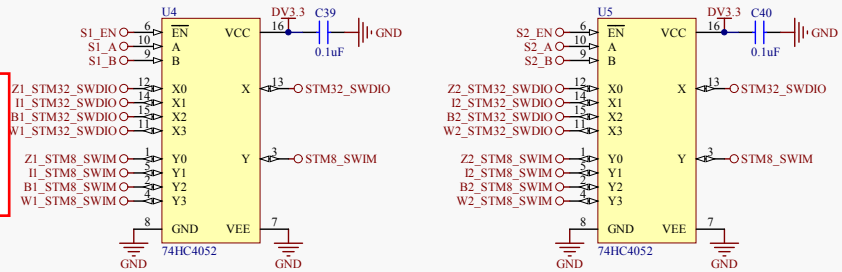

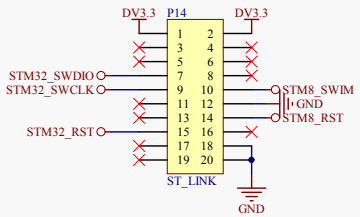

P14 For ST_Link

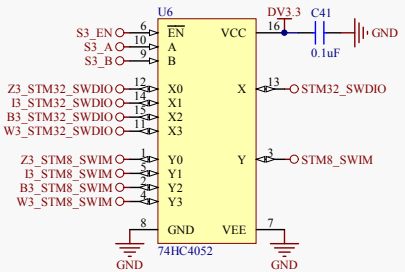

双4选一数据选择器　总共12个器件

需要４　×　３　个　数据选择器

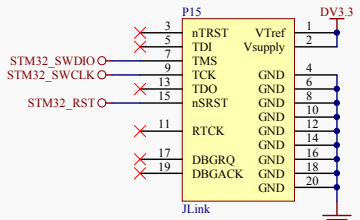

P15 For JLink

Title		
Size A3	Number	Revision
Date: 2012/6/25	Sheet of	
File: E:\ \..\SlaveNode_Debug\Debug.Doc		