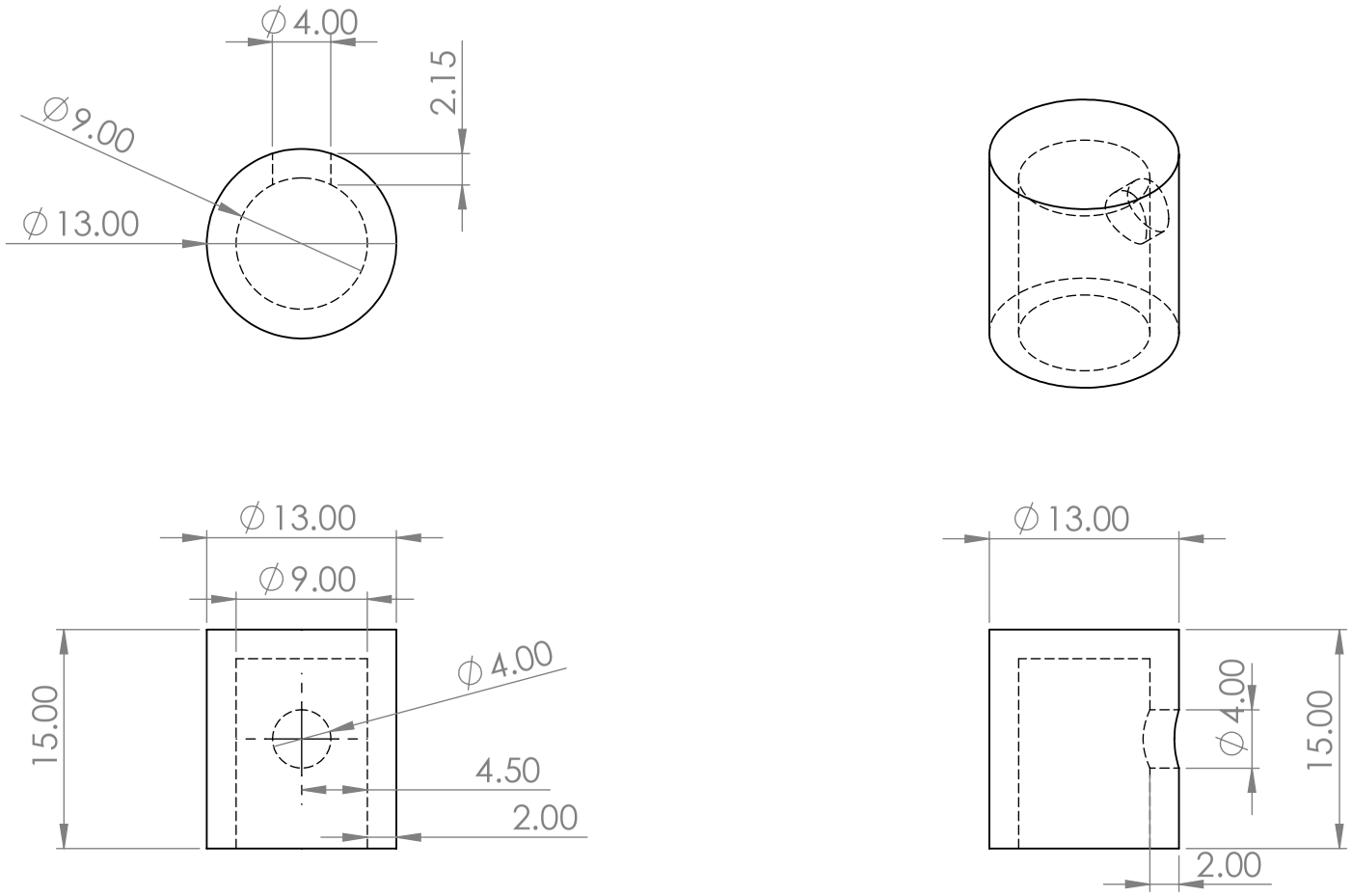

WENN NICHT ANDERS DEFINIERT: BEMASSUNGEN SIND IN MILLIMETER OBERFLÄCHENBESCHAFFENHEIT: TOLERANZEN: LINEAR: WINKEL:	OBERFLÄCHENGÜTE:				ENTGRATEN UND SCHARFE KANTEN BRECHEN	ZEICHNUNG NICHT SKALIEREN / ÄNDERUNG
	NAME	SIGNATUR	DATUM			BENENNUNG: Oberer Teil des Kopfes
GEZEICHNET	Daniel		10.06.23			
GEPRÜFT	Daniel		10.06.23			
GENEHMIGT						
PRODUKTION						
QUALITÄT				WERKSTOFF:		ZEICHNUNGSNR. Kopf-Oben / A4
				GEWICHT:		MASSSTAB:2:1 / BLATT 1 VON 1

SOLIDWORKS Educational Product. For Instructional Use Only.