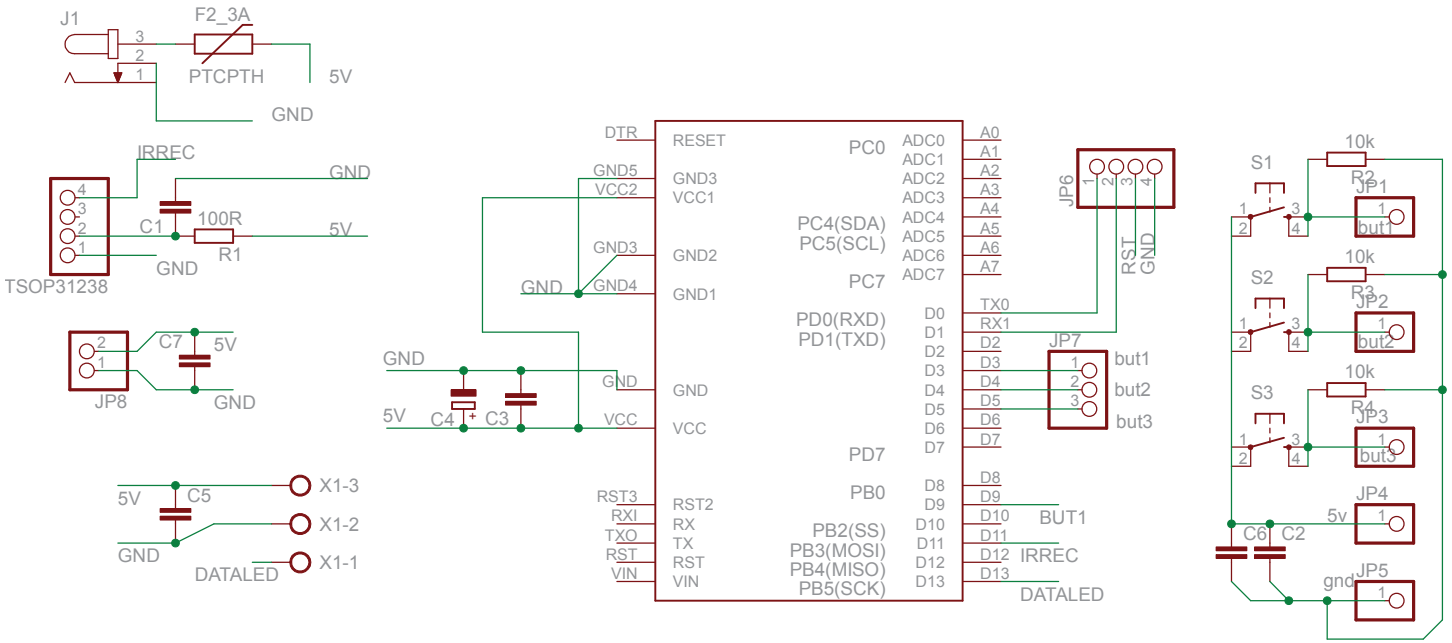
J1
F2_3A
PTCPTH
5V
GND
IRREC
GND
C1
100R
5V
R1
GND
TSOP31238
C7
5V
JP8
GND
5V
C5
X1-3
X1-2
GND
DATALED
X1-1
DTR
RESET
GND5
GND3
VCC2
VCC1
GND3
GND2
GND
GND4
GND1
GND
GND
5V
C4
C3
GND
VCC
VCC
RST3
RXI
TXO
RST
VIN
RST2
RX
TX
RST
VIN
PC0
ADC0
ADC1
ADC2
ADC3
ADC4
ADC5
ADC6
ADC7
PC4(SDA)
PC5(SCL)
PC7
PD0(RXD)
PD1(TXD)
D0
D1
D2
D3
D4
D5
D6
D7
PD7
PB0
D8
D9
PB2(SS)
PB3(MOSI)
PB4(MISO)
PB5(SCK)
D10
D11
D12
D13
A0
A1
A2
A3
A4
A5
A6
A7
TX0
RX1
D2
D3
D4
D5
D6
D7
D8
D9
D10
D11
D12
D13
JP6
RST
GND
JP7
but1
but2
but3
BUT1
IRREC
DATALED
S1
10k
R2
JP1
but1
S2
10k
R3
JP2
but2
S3
10k
R4
JP3
but3
JP4
5v
C6
C2
JP5
gnd