346203

UNITED NATIONS / NATIONS UNIES

UN LIBRARY
APR 1 1956
UN/SA COLLECTION

SECURITY COUNCIL
OFFICIAL RECORDS

TENTH YEAR

SUPPLEMENT FOR JANUARY, FEBRUARY AND MARCH 1955

CONSEIL DE SÉCURITÉ
DOCUMENTS OFFICIELS

DIXIÈME ANNÉE

SUPPLÉMENT DE JANVIER, FÉVRIER ET MARS 1955

NEW YORK

109

TABLE OF CONTENTS

Document No.	Title	Page
S/3343	Report dated 6 January 1955 by the Chief of Staff of the United Nations Truce Supervision Organization in Palestine to the Secretary-General on complaints concerning the observance of the General Armistice Agreement between Israel and Syria	1
S/3351	Letter dated 17 January 1955 from the Observer of Italy to the United Nations and from the representatives of the United Kingdom of Great Britain and Northern Ireland, the United States of America and Yugoslavia, addressed to the President of the Security Council	25
S/3354	Letter dated 28 January 1955 from the representative of New Zealand to the President of the Security Council	27
S/3355	Letter dated 30 January 1955 from the representative of the Union of Soviet Socialist Republics to the President of the Security Council	27
S/3356	Letter dated 31 January 1955 from the representative of the Union of Soviet Socialist Republics to the President of the Security Council	28
S/3358	Exchange of cablegrams between the Secretary-General and the Prime Minister of the State Council and Minister for Foreign Affairs of the People's Republic of China	29
S/3362	Letter dated 14 February 1955 from the representive of Israel to the President of the Security Council	31
S/3365	Letter dated 1 March 1955 from the representative of Egypt to the President of the Security Council	32
S/3367	Letter dated 2 March 1955 from the representative of Egypt to the President of the Security Council	33
S/3368	Letter dated 3 March 1955 from the representative of Israel to the President of the Security Council	33
S/3370	Note dated 7 March 1955 from the representative of the United States of America to the Secretary-General concerning the appointment of General Maxwell B. Taylor as the Commanding General of the military forces made available to the United Nations Command pursuant to the Security Council resolution of 7 July 1950 (S/1588)	34

(Continued on page iii of cover)

TABLE DES MATIÈRES

Cotes des documents	Titres	Pages
S/3343	Rapport, en date du 6 janvier 1955, adressé au Secrétaire général par le Chef d'état-major de l'Organisme des Nations Unies chargé de la surveillance de la trêve en Palestine au sujet de plaintes relatives au respect de la Convention d'armistice général entre Israël et la Syrie	1
S/3351	Lettre, en date du 17 janvier 1955, adressée au Président du Conseil de sécurité par l'observateur de l'Italie auprès de l'Organisation des Nations Unies et par les représentants du Royaume-Uni de Grande-Bretagne et d'Irlande du Nord, des États-Unis d'Amérique et de la Yougoslavie	25
S/3354	Lettre, en date du 28 janvier 1955, adressée au Président du Conseil de sécurité par le représentant de la Nouvelle-Zélande	27
S/3355	Lettre, en date du 30 janvier 1955, adressée au Président du Conseil de sécurité par le représentant de l'Union des Républiques socialistes soviétiques	27
S/3356	Lettre, en date du 31 janvier 1955, adressée au Président du Conseil de sécurité par le représentant de l'Union des Républiques socialistes soviétiques	28
S/3358	Échange de télégrammes entre le Secrétaire général et le Premier Ministre du Conseil de l'État et Ministre des affaires étrangères de la République populaire de Chine	29
S/3362	Lettre, en date du 14 février 1955, adressée au Président du Conseil de sécurité par le représentant d'Israël.	31
S/3365	Lettre, en date du 1er mars 1955, adressée au Président du Conseil de sécurité par le représentant de l'Égypte	32
S/3367	Lettre, en date du 2 mars 1955, adressée au Président du Conseil de sécurité par le représentant de l'Égypte	33
S/3368	Lettre, en date du 3 mars 1955, adressée au Président du Couseil de sécurité par le représentant d'Israël	33
S/3370	Note, en date du 7 mars 1955, adressée au Secrétaire général par le représentant des États-Unis d'Amérique au sujet de la nomination du général Maxwell B. Taylor aux fonctions de Commandant en chef des forces armées mises à la disposition du Commandant des forces des Nations Unies, conformément à la résolution adoptée par le Conseil de sécurité le 7 juillet 1950 (S/1588)	34

(suite à la page iii de la couverture)

Documents published in full in the records of the meetings of the Security Council are not reproduced in the supplements.

Symbols of United Nations documents are composed of capital letters combined with figures. Mention of such a symbol indicates a reference to a United Nations document.

***

Les documents dont le texte est publié intégralement dans les comptes rendus des séances du Conseil de sécurité ne sont pas reproduits dans les suppléments.

Les cotes des documents de l'Organisation des Nations Unies se composent de lettres majuscules et de chiffres. La simple mention d'une cote dans un texte signifie qu'il s'agit d'un document de l'Organisation.

UNITED NATIONS NATIONS UNIES

SECURITY COUNCIL CONSEIL DE SÉCURITÉ

OFFICIAL RECORDS
TENTH YEAR
Supplement for January, February and March 1955

DOCUMENTS OFFICIELS
DIXIÈME ANNÉE
Supplément de janvier, février et mars 1955

DOCUMENT S/3343

Report dated 6 January 1955 by the Chief of Staff of the United Nations Truce Supervision Organization in Palestine to the Secretary-General on complaints concerning the observance of the General Armistice Agreement between Israel and Syria

[*Original text : English and French*]
[*11 January 1955*]

1. I have the honour to report that on 15 December 1954 the Syrian Ministry of Foreign Affairs placed before me a number of complaints concerning the observance of the General Armistice Agreement between Israel and Syria, particularly in relation to the three sectors of the demilitarized zone defined in article V of the agreement.[1] A copy of the Syrian *aide-mémoire* is attached as annex A to this report.

2. On my return from Damascus, I informed the Israel Ministry of Foreign Affairs of the general nature of these complaints, and of my intention of reporting thereon to the Security Council. The Ministry has since furnished me with a statement of Israel views, a copy of which is attached hereto as annex B.

3. The Security Council considered the situation in the demilitarized zone in April and May 1951. The following paragraphs of the Security Council resolution of 18 May 1951 [*S/2157*] are particularly pertinent to this report:

[1] See *Official Records of the Security Council, Fourth Year, Special Supplement No. 2.*

Rapport, en date du 6 janvier 1955, adressé au Secrétaire général par le Chef d'état-major de l'Organisme des Nations Unies chargé de la surveillance de la trêve en Palestine au sujet de plaintes relatives au respect de la Convention d'armistice général entre Israël et la Syrie

[*Texte original en anglais et en français*]
[*11 janvier 1955*]

1. J'ai l'honneur de vous rendre compte du fait que, le 15 décembre 1954, le Ministère des affaires étrangères de la Syrie m'a présenté un certain nombre de plaintes relatives au respect de la Convention d'armistice général entre Israël et la Syrie, notamment dans les trois secteurs de la zone démilitarisée définie à l'article V de la convention.[1] L'aide-mémoire syrien constitue l'annexe A au présent rapport.

2. A mon retour à Damas, j'ai informé le Ministère des affaires étrangères d'Israël du caractère général de ces plaintes et je lui ai fait part de mon intention d'adresser un rapport à leur sujet au Conseil de sécurité. Entretemps, le Ministère m'a fait tenir un exposé des vues d'Israël sur la question ; vous trouverez ci-joint copie de cet exposé, qui constitue l'annexe B au présent rapport.

3. En avril et en mai 1951, le Conseil de sécurité a examiné la situation dans la zone démilitarisée. La résolution que le Conseil de sécurité a adoptée le 18 mai 1951 [*S/2157/Rev.1*] contient, notamment, les dispositions suivantes, qui sont particulièrement pertinentes dans le cadre du présent rapport :

[1] Voir *Procès-verbaux officiels du Conseil de Sécurité, quatrième année, Supplément spécial n° 2.*

" *The Security Council*

" . . .

" *Calls upon* the Governments of Israel and Syria to bring before the Mixed Armistice Commission or its Chairman, whichever has the pertinent responsibility under the armistice agreement, their complaints and to abide by the decisions resulting therefrom ;

" *Considers* that it is inconsistent with the objectives and intent of the armistice agreement to refuse to participate in meetings of the Mixed Armistice Commission or to fail to respect requests of the Chairman of the Mixed Armistice Commission as they relate to his obligations under article V, and calls upon the parties to be represented at all meetings called by the Chairman of the Commission and to respect such requests;

" *Calls upon* the parties to give effect to the following excerpt cited by the Chief of Staff of the Truce Supervision Organization at the 542nd meeting of the Security Council on 25 April 1951, as being from the summary record of the Syria-Israel Armistice Conference of 3 July 1949, which was agreed to by the parties as an authoritative comment on article V of the Syrian-Israel Armistice Agreement:

" ' The question of civil administration in villages and settlements in the demilitarized zone is provided for, within the framework of an armistice agreement, in sub-paragraphs 5 (*b*) and 5 (*f*) of the draft article. Such civil administration, including policing, will be on a local basis, without raising general questions of administration, jurisdiction, citizenship, and sovereignty.

" ' Where Israel civilians return to or remain in an Israel village or settlement, the civil administration and policing of the village or settlement will be by Israelis. Similarly, where Arab civilians return to or remain in an Arab village, a local Arab administration and police unit will be authorized.

" ' As civilian life is gradually restored, administration will take shape on a local basis under the general supervision of the Chairman of the Mixed Armistice Commission.

" ' The Chairman of the Mixed Armistice Commission, in consultation and co-operation with the local communities, will be in a position to authorize all necessary arrangements for the restoration and protection of civilian life. He will not assume responsibility for direct administration of the zone.' ;

" . . .

" *Noting* the complaint with regard to the evacuation of Arab residents from the demilitarized zone,

" (*a*) *Decides* that Arab civilians who have been removed from the demilitarized zone by the Government of Israel should be permitted to return forthwith to their homes and that the Mixed Armistice Commission should supervise their return and rehabilitation in a manner to be determined by the Commission; and

« *Le Conseil de sécurité*

« ...

« *Fait appel* aux Gouvernements d'Israël et de la Syrie pour qu'ils soumettent leurs plaintes à la Commission mixte d'armistice ou à son président selon leur compétence respective aux termes de la convention d'armistice, et qu'ils respectent les décisions qui seront prises par eux ;

« *Estime* que sont incompatibles avec les objectifs et l'esprit de la convention d'armistice le refus de participer aux réunions de la Commission mixte d'armistice et le défaut de satisfaire aux demandes formulées par le Président de la Commission mixte d'armistice, en relation avec les obligations qui lui incombent au titre de l'article V, et fait appel aux parties pour qu'elles se fassent représenter à toutes les réunions convoquées par le Président de la commission et pour qu'elles témoignent le respect nécessaire aux demandes de celui-ci ;

« *Fait appel* aux parties pour qu'elles donnent effet aux dispositions de l'extrait suivant, cité par le Chef d'état-major de l'Organisme chargé de la surveillance de la trêve à la 542e séance du Conseil de sécurité, le 25 avril 1951, comme provenant des comptes rendus analytiques de la Conférence syro-israélienne d'armistice du 3 juillet 1949 et accepté par les parties comme un commentaire ayant autorité de l'article V de la Convention d'armistice général entre Israël et la Syrie :

« Les alinéas 5, *b*, et 5, *f*, du projet d'article règlent la question de l'administration civile dans les villages et *settlements* de la zone démilitarisée dans le cadre d'une convention d'armistice. Cette administration, y compris la police, se fera sur une base locale, sans que soient soulevées des questions générales d'administration, de juridiction, de citoyenneté ou de souveraineté.

« Là où les civils israéliens retourneront ou resteront dans un village ou *settlement* israélien, l'administration civile et la police de ce village ou *settlement* seront israéliennes. De même, là où les civils arabes retourneront ou resteront dans un village arabe, une administration et une police locales arabes seront autorisées.

« Au fur et à mesure que la vie civile sera rétablie, l'administration se formera sur une base locale, sous le contrôle général du Président de la Commission mixte d'armistice.

« Le Président de la Commission mixte d'armistice, en consultation et en coopération avec les communautés locales, sera en mesure d'autoriser tous les arrangements nécessaires pour le rétablissement et la protection de la vie civile. Il n'assumera pas la responsabilité d'administrer directement la zone. »

« ...

« *Prenant acte* de la plainte relative à l'évacuation des résidents arabes de la zone démilitarisée ;

« *a*) *Décide* que les civils arabes qui ont été évacués de la zone démilitarisée par le Gouvernement d'Israël doivent être autorisés à rentrer immédiatement dans leurs foyers et que la Commission mixte d'armistice doit surveiller leur retour et leur installation dans les conditions qu'elle-même déterminera ;

" (*b*) *Holds* that no action involving the transfer of persons across international frontiers, armistice lines or within the demilitarized zone should be undertaken without prior decision of the Chairman of the Mixed Armistice Commission..."

4. The Syrian complaints submitted to me on 15 December 1954 may be discussed most conveniently in the first instance under the following headings : (*a*) The situation of the Arab inhabitants of the villages of Baqqara (MR 206 269) and Ghannama (MR 205 269) in the central sector of the demilitarized zone; (*b*) The delay in the reconstruction of the Arab village of Nuqeib (MR 210 245), destroyed during the 1948 fighting ; (*c*) The conflict over the rights to cultivate land in the Tawafiq area (MR 208 234) ; (*d*) The denial of watering and fishing rights to the Syrian population in the area bordering the eastern shore of Lake Tiberias.

5. The se four matters will be discussed in some detail in sections of this report which follow, but first it is necessary to state, in general terms, why, in view of the responsibility conferred on him in the demilitarized zone by article V, paragraph 5 (*c*) of the Israel-Syrian General Armistice Agreement, and by the " authoritative comment " on article V reproduced in the Security Council resolution of 18 May 1951, quoted above, it has not been possible for the Chairman of the Mixed Armistice Commission to settle the first three of these questions with the co-operation of the parties. (The fourth question concerns an area which is outside the demilitarized zone.)

6. Neither the authority of the Mixed Armistice Commission nor that of its Chairman has been operative, as will appear in the more detailed statements below. The principal reasons for this are, first the Israel claim to sovereignty over the territory of the demilitarized zone; secondly, the control over the demilitarized zone effected by Israel State police, with the exception of certain sections which, according to the Israel memorandum, " have for all practical purposes been subjected to Syrian domination "; thirdly, the failure of the Mixed Armistice Commission to hold ordinary meetings since 20 June 1951, owing to the conflicting interpretations of its authority by the two parties.

7. The situation in regard to these three points will now be discussed briefly.

Israel claim to sovereignty over the territory of the demilitarized zone

8. The demilitarized zone established by the General Armistice Agreement between Israel and Syria was " defined with a view toward separating the armed forces of the two parties in such manner as to minimize the possibility of friction and incident, while providing for the gradual restoration of normal civilian life in the area of the demilitarized zone, without prejudice to the ultimate settlement " (art. V, para. 2, of the General Armistice Agreement).

9. In addition to the recognition that none of its provisions " shall in any way prejudice the rights, claims

« *b*) *Tient* qu'aucune action impliquant transfert de personnes au-delà des frontières internationales, des lignes d'armistice, ou à l'intérieur de la zone démilitarisée, ne doit être entreprise sans décision préalable du Président de la Commission d'armistice. »

4. Les plaintes de la Syrie, qui m'ont été présentées le 15 novembre 1954, pourraient être commodément classées en premier lieu comme suit : *a*) la situation des habitants arabes des villages de Baqqara (coordonnées : 206-269) et de Ghannameh (coordonnées : 205-269), dans le secteur central de la zone démilitarisée ; *b*) les retards apportés à la reconstruction du village arabe de Nuqeib (coordonnées : 210-245), détruit au cours des hostilités de 1948 ; *c*) le différend concernant le droit de cultiver la terre dans la région de Tawafiq (coordonnées : 208-234) ; *d*) le refus de reconnaître à la population syrienne de la région qui s'étend sur la rive orientale du lac de Tibériade le droit à la pêche et le droit à l'utilisation de l'eau.

5. Les plaintes qui font l'objet de ces quatre rubriques seront examinées assez en détail dans les sections ci-dessous ; néanmoins, il faut exposer au préalable, en termes généraux, les raisons pour lesquelles le Président de la Commission mixte d'armistice, étant donné la nature des pouvoirs qui lui ont été conférés dans la zone démilitarisée en vertu dn paragraphe 5, *c*, de l'article V de la Convention d'armistice général entre Israël et la Syrie, ainsi que du « commentaire ayant autorité » qui figure dans la résolution précitée du Conseil de sécurité en date du 18 mai 1951, n'a pas été en mesure de régler les trois premières questions avec la coopération des parties. (La quatrième question a trait à une région située en dehors de la zone démilitarisée.)

6. Ni la Commission mixte d'armistice, ni le Président de cette commission, n'ont pu exercer leur autorité, ainsi qu'il ressort des exposés plus détaillés que l'on trouvera plus loin. Les raisons principales en sont les suivantes : premièrement, le droit de souveraineté qu'Israël revendique sur le territoire de la zone démilitarisée ; deuxièmement, le contrôle que la police d'État israélienne exerce sur la zone démilitarisée, sauf dans certaines parties de la zone qui, aux termes du mémoire israélien, « ont, en fait, été soumises à la domination syrienne » ; troisièmement, le fait que la Commission mixte d'armistice n'a pas tenu de séance ordinaire depuis le 20 juin 1951, parce que les deux parties interprètent ses pouvoirs en adoptant des points de vue qui s'opposent.

7. On trouvera ci-après un bref aperçu de la situation en ce qui concerne ces trois raisons.

Droit de souveraineté, revendiqué par Israël, sur le territoire de la zone démilitarisée

8. La zone démilitarisée instituée aux termes de la Convention d'armistice général entre Israël et la Syrie a été définie « en vue de séparer les forces armées des deux parties, de manière à réduire au minimum les possibilités d'incidents et de froissements, tout en permettant, sans préjuger en rien le règlement final, le rétablissement graduel de la vie civile normale dans la zone démilitarisée » (art. V, par. 2, de la Convention d'armistice général).

9. Tout en reconnaissant qu'aucune de ses dispositions « ne devra, en aucun cas, porter préjudice aux

and positions of either party... in the ultimate peaceful settlement of the Palestine question " (art. II, para. 2), the General Armistice Agreement emphasizes that the arrangements arrived at concerning the demilitarized zone " are not to be interpreted as having any relation whatsoever to ultimate territorial arrangements affecting the two parties " (art. V, para. 1).

10. The Acting Mediator, in the comment on article V of the General Armistice Agreement reproduced in the Security Council resolution of 18 May 1951, stated that civil administration in the villages and settlements in the demilitarized zone " will be on a local basis, without raising general questions of administration, jurisdiction, citizenship and sovereignty ".

11. Both delegations in the negotiations of the armistice agreement agreed to consider the Acting Mediator's comment as an " authoritative comment on article V ". However, the two parties drew different conclusions from the clauses of article V and of the " authoritative comment ". In the Israel-Syrian Mixed Armistice Commission and in the Security Council, the representatives of Israel have indicated that, in their opinion, the question of sovereignty over the demilitarized zone was not left in abeyance pending a final settlement. They have claimed that Israel enjoys sovereign rights over the zone, with the exception of those specifically excluded by the armistice agreement. On the other hand, the representatives of Syria have denied that Israel, under the armistice agreement, enjoyed such rights.

12. The present attitude of the Government of Israel on this matter is stated in the memorandum by the Ministry of Foreign Affairs dated 27 December 1954 (annex B), as follows :

" Syria's withdrawal from the areas beyond its international frontiers which it had occupied in 1948 was made a condition for the conclusion of the armistice agreement. Israel, for its part, consented to the demilitarization of the areas from which the Syrian army had retreated. In agreeing to refrain from introducing its armed forces into the area, Israel was not in any way required to renounce, nor did it renounce, its full rights within the zone...

" Thus, though the formal recognition of sovereignty over the zone was deferred pending a final settlement between the parties — this is true in general of questions of such nature under the armistice agreement, irrespective of whether they concern the demilitarized zone or other areas — the exclusion of Syria from the demilitarized zone was complete and definite..." (annex B, paras. 2 and 3).

Presence of Israel State Police in the demilitarized zone

13. Article V, paragraph 5 (*e*), of the General Armistice Agreement provides:

" The Chairman of the Mixed Armistice Commission shall be empowered to authorize... the employment of limited numbers of locally recruited civilian police in the zone for internal security purposes..."

droits, prétentions et position de l'une ou l'autre partie dans le règlement pacifique et final de la question palestinienne » (art. II, par. 2), la Convention d'armistice général déclare expressément que les arrangements relatifs à la zone démilitarisée « ne doivent pas être interprétés comme ayant un rapport quelconque avec les arrangements finals de caractère territorial intéressant les deux parties » (art. V, par. 1).

10. Dans son commentaire de l'article V de la Convention d'armistice général, qui a été reproduit dans le texte de la résolution du Conseil de sécurité en date du 18 mai 1951, le Médiateur par intérim a déclaré que l'administration civile dans les villages et *settlements* de la zone démilitarisée « se fera sur une base locale, sans que soient soulevées des questions générales d'administration, de juridiction, de citoyenneté et de souveraineté ».

11. Au cours des négociations relatives à la convention d'armistice, les deux délégations ont décidé d'un commun accord de considérer le commentaire du Médiateur par intérim comme « un commentaire ayant autorité de l'article V ». Cependant, les deux parties ont tiré des conclusions différentes des clauses de l'article V et du « commentaire ayant autorité ». Tant à la Commission mixte d'armistice syro-israélienne qu'au Conseil de sécurité, les représentants d'Israël ont indiqué qu'à leur avis la question de la souveraineté sur la zone démilitarisée n'avait pas été laissée en instance dans l'attente d'un règlement final. Ils ont déclaré qu'Israël jouissait de droits souverains sur la zone, à l'exception des droits qui ont été expressément réservés aux termes de la convention d'armistice. Par contre, les représentants de la Syrie ont nié que la convention d'armistice conférât ces droits à Israël.

12. D'après le mémorandum du Ministère des affaires étrangères en date du 27 décembre 1954 (annexe B), la position actuelle du Gouvernement israélien sur ce point est la suivante :

« L'évacuation par la Syrie des zones situées au-delà de ses frontières internationales et qu'elle occupait en 1948 a été une condition préalable à la conclusion de la Convention d'armistice. De son côté, Israël a consenti à la démilitarisation des zones évacuées par l'armée syrienne. En acceptant de s'abstenir d'envoyer ses forces armées dans la zone, Israël n'était nullement tenu d'abandonner ses droits souverains à l'intérieur de cette zone, et ne les a pas abandonnés...

« Bien que la reconnaissance formelle de la souveraineté sur la zone eût été différée en attendant un règlement final entre les parties — il en est ainsi, d'une manière générale, des diverses questions de cette nature en vertu de la convention d'armistice, qu'elles concernent la zone démilitarisée ou d'autres régions — la Syrie était complètement et définitivement exclue de la zone démilitarisée » (annexe B, par. 2 et 3).

Présence de la police d'État israélienne dans la zone démilitarisée

13. Le paragraphe 5, *e*, de l'article V de la Convention d'armistice général stipule que

« Le Président de la Commission mixte d'armistice est habilité à autoriser... l'emploi dans cette zone d'une police civile aux effectifs limités et recrutée localement pour la sécurité intérieure... »

The Acting Mediator's authoritative comment on article V is that

" civil administration, including policing, will be on a local basis, without raising general questions of administration, jurisdiction, citizenship and sovereignty.

" Where Israel civilians return to or remain in an Israel village or settlement, the civil administration and policing of the village or settlement will be by Israelis. Similarly, where Arab civilians return to or remain in an Arab village, a local Arab Administration and police unit will be authorized."

14. The situation arising from the activities of Israel State police in the demilitarized zone was referred to by General Riley, former Chief of Staff of the United Nations Truce Supervision Organization, in several reports which he submitted to the Security Council in 1951 and 1952 (see in particular his reports of 16 August 1951 [*S/2300, paras. 9 et seq.*], 6 November 1951 [*S/2389, paras. 14 et seq.*] and 4 October 1952 [*S/2833, para. 58*]. My predecessor, General Bennike, in reply to a question by the representative of Lebanon, likewise described the situation prevailing in 1953 [*635th meeting, annex, p. 26*]. During 1954, there was no change in the situation.

15. In the penultimate paragraph of its memorandum, the Israel Ministry of Foreign Affairs states :

" Owing to the size and restricted nature of the zone's population, it has been found impractical to recruit members of the police force entirely from local inhabitants, and consequently, in order to satisfy the requirement of the armistice agreement of maintaining local police, local police stations were established by the Israel authorities in the demilitarized zone. In 1951, an agreement was reached between Israel and the Chief of Staff of the United Nations Truce Supervision Organization regarding the operations of these police forces " [annex B, para. 17].

16. That agreement was reported to the Security Council by General Riley on 6 November 1951. General Riley stated that he, together with the representatives of the Government of Israel, had " endeavoured to agree on certain directives which should assist the Chairman of the Mixed Armistice Commission and the Israel representatives in working out a practical arrangement ", and he described that agreement as follows:

" It was agreed that the Chairman, while he is empowered to authorize the employment of limited numbers of locally recruited Israel and Arab police, is not himself entitled to employ or command them. Police units are to be at the disposal of the local authorities. The police — Arab and Israel — are employed in the zone for internal security purposes. They should not be tied down exclusively to any one settlement or village. They should have freedom of movement within the zone in the execution of their duties. There should, however, be certain limits to this freedom: I received the assurance that Israel police would not enter or act directly in Arab villages except in emergency cases when the local Arab police could not cope with the situation, and then only after agreement had first been sought with the Chairman of the Mixed Armistice Commission. My point of

Dans son « commentaire ayant autorité » de l'article V, le Médiateur par intérim déclare que

« L'administration civile, y compris la police, se fera sur une base locale, sans que soient soulevées des questions générales d'administration, de juridiction, de citoyenneté ou de souveraineté.

« Là où les civils israéliens retourneront ou resteront dans un village ou *settlement* israélien, l'administration civile et la police de ce village ou *settlement* seront israéliennes. De même, là où les civils arabes retourneront ou resteront dans un village arabe, une administration et une police locales arabes seront autorisées. »

14. Le général Riley, ancien Chef d'état-major de l'Organisme des Nations Unies chargé de la surveillance, a mentionné la situation qui résulte de l'activité de la police d'État israélienne dans la zone démilitarisée dans plusieurs rapports qu'il a présentés au Conseil de sécurité en 1951 et en 1952 (voir notamment ses rapports du 16 août 1951 [*S/2300, par. 9 et suiv.*], du 6 novembre 1951 [*S/2389, par. 14 et suiv.*] et du 4 octobre 1952 [*S/2833, par. 58*]). En réponse à une question du représentant du Liban, mon prédécesseur, le général Bennike, a lui aussi exposé la situation qui existait en 1953 [*635e séance, annexe, p. 26*]. En 1954, la situation n'a pas changé.

15. Dans l'avant-dernier paragraphe de son mémorandum, le Ministère des affaires étrangères d'Israël déclare que

« Étant donné l'effectif et le caractère limité de la population de la zone, il a été jugé impossible de recruter les agents de la police parmi la seule population locale; en conséquence, pour répondre aux conditions énoncées dans la convention d'armistice en ce qui concerne le fonctionnement d'un service de police local, Israël a créé des postes de police locaux dans la zone démilitarisée. En 1951, Israël et le Chef d'état-major de l'Organisme des Nations Unies chargé de la surveillance de la trêve ont abouti à un accord touchant l'activité de ces forces de police » (annexe B, par. 17).

16. Cet accord a été porté à la connaissance du Conseil de sécurité par le général Riley, le 6 novembre 1951. Le général Riley a déclaré que les représentants du Gouvernement israélien et lui-même s'étaient « efforcés... d'arriver à une entente au sujet de quelques directives de nature à faciliter au Président de la Commission mixte d'armistice et au délégué israélien l'élaboration d'un arrangement de caractère pratique ». Il a décrit cet accord dans les termes suivants :

« Il a été convenu que le Président, tout en étant habilité à autoriser l'emploi d'une police israélienne et arabe aux effectifs limités et recrutée localement, n'a pas lui-même qualité pour employer ou commander cette police. Les unités de la police doivent être à la disposition des autorités locales. La police, aussi bien arabe qu'israélienne, devra être utilisée dans la zone à des fins de sécurité intérieure. Ses unités ne doivent pas être affectées exclusivement à des *settlements* ou à des villages déterminés. Elles doivent, dans l'exercice de leurs fonctions, avoir la liberté de mouvement à l'intérieur de la zone. Cette liberté doit néanmoins être soumise à certaines restrictions. C'est ainsi que j'ai reçu l'assurance que la police israélienne ne pénétrerait et n'agirait directement dans les villages arabes que dans des cas d'urgence, lorsque la police locale arabe ne serait pas en mesure de faire face à la situation et,

view is that in the absence of arrangements authorized by the Chairman, Israel police must not enter the area of an Arab village and *vice versa*. The Chairman and the representative of Israel, in working out practicable arrangements, should endeavour to reach an agreement on the problem of emergency cases and of the action to be taken in such cases by Israel and Arab police " [*S/2389, para. 16*].

17. In the above agreement on " directives ", the employment of locally recruited police in conformity with the General Armistice Agreement and the Acting Mediator's authoritative comment was considered. The possibility of employing non-locally recruited police or of connecting police stations in the demilitarized zone with police headquarters outside the zone was not referred to in the agreement. It was expected in 1951 that the agreement would be followed by practical arrangements. Such arrangements did not materialize.

18. During 1952 and 1953, there was no change as regards the activities of the Israel police in the demilitarized zone. Police from the State of Israel, acting under orders from police headquarters outside the demilitarized zone, dominated the zone, with the exception of small areas about Nuqeib, El Hamma and Shamalne. The Chairman of the Mixed Armistice Commission was unable to implement the provision of the General Armistice Agreement requiring the employment of " locally recruited civilian police " in the zone. Repeated requests by the Chairman of the Mixed Armistice Commission to remove the non-local police from the demilitarized zone were rejected. The same situation prevailed throughout 1954.

19. In the memorandum by the Israel Ministry of Foreign Affairs it is remarked that " it may have been felt desirable at times to clarify more fully certain aspects of the operation of the Israel police in the zone ". It is also stated that " Israel is aware of the existence of a view that there may be room for greater precision regarding the nexus between the local police stations and Israel police headquarters outside the demilitarized zone " (annex B, para. 17).

Failure of the Mixed Armistice Commission to hold regular meetings since 20 June 1951

20. The Israel position concerning the competence of the Mixed Armistice Commission to deal with questions connected with the demilitarized zone is in direct opposition to the Syrian position on the same subject. The Israel position is set forth in the following extracts from the memorandum from the Israel Ministry of Foreign Affairs of 27 December 1954:

" ...The absence of any Syrian *locus standi* in the zone is demonstrated conclusively in the limitation of the competence of the Mixed Armistice Commission with regard to matters of the demilitarized zone. According to paragraph 5 (*c*) of article V, it is the Chairman of the Commission (or the Chief of Staff), and not the Commission, of which Syria is a member,

dans cette hypothèse, seulement après que l'accord du Président de la Commission mixte aurait été demandé. J'estime qu'aucun élément de police israélien ne devrait pénétrer sur le territoire d'un village arabe, et réciproquement, en l'absence d'un arrangement autorisé par le Président. En élaborant des arrangements d'ordre pratique, le Président et le représentant israélien devront s'efforcer d'arriver à un accord à propos des cas d'urgence et des mesures à prendre, dans ces cas, par les polices israélienne et arabe » [*S/2389, par. 16*].

17. Cet accord relatif aux « directives » envisageait l'emploi d'une police recrutée sur place, en conformité de la Convention d'armistice général et du commentaire ayant autorité qu'avait formulé le Médiateur par intérim. L'accord sur les directives ne mentionne pas la possibilité d'employer des agents de police recrutés à l'extérieur ou de relier les postes de police de la zone démilitarisée à une direction de la police située en dehors de cette zone. En 1951, on avait espéré que l'accord serait suivi d'arrangements de caractère pratique. Ces arrangements n'ont jamais vu le jour.

18. Les années 1952 et 1953 n'ont apporté aucun changement en ce qui concerne l'activité de la police israélienne dans la zone démilitarisée. Des agents de la police d'État israélienne, obéissant aux ordres d'une direction située en dehors de la zone démilitarisée, contrôlaient cette zone, à l'exception de petites enclaves aux environs de Nuqeib, d'El-Hamma et de Shamalne. Le Président de la Commission mixte d'armistice n'a pas réussi à faire respecter la clause de la Convention d'armistice général qui prévoyait l'emploi dans cette zone d'une « police civile... recrutée localement ». Les demandes que le Président avait formulées à plusieurs reprises pour faire retirer de la zone démilitarisée les agents de police recrutés à l'extérieur ont été repoussées. La situation n'a pas changé en 1954.

19. Dans le mémorandum du Ministère des affaires étrangères d'Israël, on lit ce qui suit : « il a peut-être été souhaitable parfois de préciser davantage certains aspects de l'activité de la police israélienne dans la zone », et « Israël sait que, d'après une certaine opinion, il y aurait peut-être lieu de préciser davantage la nature des liens entre les postes de police locaux et la direction de la police israélienne située à l'extérieur de la zone démilitarisée » (annexe B, par. 17).

Impossibilité pour la Commission mixte d'armistice de se réunir régulièrement depuis le 20 juin 1951

20. La position d'Israël touchant la compétence de la Commission mixte d'armistice vis-à-vis des questions qui intéressent la zone démilitarisée est diamétralement opposée à celle de la Syrie. La position israélienne est définie dans les passages ci-après du mémorandum du Ministère des affaires étrangères d'Israël en date du 27 décembre 1954 :

« ...Le fait que la Syrie n'a pas le droit de se faire entendre dans la zone démilitarisée ressort nettement de la limitation imposée à la compétence de la Commission mixte d'armistice dans les affaires concernant cette zone. Selon l'alinéa *c* du paragraphe 5 de l'article V, c'est au Président de la Commission mixte d'armistice (ou au Chef d'état-major) et non pas à la commission, dont

that is responsible for ensuring the implementation of article V, governing the demilitarized zone.

" . . .

" It is evident. . .that no distinction can be deduced between the Chairman's jurisdiction over civilian matters and his competence with regard to the military aspects of article V. Indeed, paragraph 5 (*c*) of that article defines the Chairman's responsibility as ' ensuring the full implementation ' of the article without any difference whatever between its civilian life clauses and its military provisions.

" The aforesaid principle has been followed in practice throughout the years, except when otherwise agreed to by Israel (as for instance in a number of Mixed Armistice Commission discussions held before 1951). The chairmen of the Israel-Syrian Mixed Armistice Commission have taken up and settled numerous questions concerning the demilitarized zone directly with Israel representatives. In the last six months, at least, 15 such matters, regarding civilian as well as military questions of the zone, have been brought by the Chairman before the Israel authorities.

" Syria, however, persists in attempts to create for itself a position which would entitle it to intervene in a territory that lies outside its State boundaries, and in several instances questions concerning the demilitarized zone have appeared at its insistence on the agenda of the Mixed Armistice Commission. It is evident that Israel cannot acquiesce in these attempts by Syria to usurp rights which are not its own and is bound to remain consistent in upholding the basic tenet of the armistice agreement — the exclusion of Syria from any rights within the demilitarized zone, even if this sometimes necessitates absenting itself from meetings of the Mixed Armistice Commission at which Syria seeks to intervene in questions affecting the zone " (annex B, para. 3 and paras. 7 to 9).

21. The Syrian position on this matter is contained in the first part of the *aide-mémoire* of the Syrian Ministry of Foreign Affairs which appears as annex A below. This *aide-mémoire* also refers to the *note verbale* of the Syrian Ministry of Foreign Affairs to the Chief of Staff dated 17 June 1954 [*S/3230*]. The Syrian position may be summarized as follows: the Mixed Armistice Commission being competent to supervise the execution of the provisions of the General Armistice Agreement, including article V, relating to the demilitarized zone, is empowered to deal with complaints submitted by the parties relating to the implementation of article V. Paragraph 5 (*c*) of article V of the armistice agreement refers to the responsibility of the Chairman of the Mixed Armistice Commission and United Nations observers for ensuring " the full implementation " of the article, whereas the first paragraph of article VII provides that the Mixed Armistice Commission shall supervise the execution of the provisions of the agreement.

22. Such conflicting views as to the competence of the Mixed Armistice Commission in relation to the

la Syrie est membre, qu'il appartient d'assurer la mise en œuvre de l'article V, qui régit la zone démilitarisée:

« ...

« ...Il est évident qu'on ne peut établir aucune distinction entre les attributions du président en ce qui concerne les affaires civiles et sa compétence touchant les dispositions militaires de l'article V. Même, l'alinéa *c* du paragraphe 5 de cet article prévoit que le président est chargé « d'assurer la pleine exécution » de l'article en question, sans mentionner la moindre distinction entre les clauses qui se rapportent à la vie civile et les dispositions d'ordre militaire.

« Ce principe a été appliqué dans la pratique au cours des années, sauf les cas où Israël lui-même avait accepté qu'on y dérogeât (par exemple, au cours d'un certain nombre de discussions qui ont eu lieu à la Commission mixte d'armistice avant 1951). Les présidents de la Commission mixte d'armistice syro-israélienne ont examiné et réglé directement avec les représentants d'Israël de nombreuses questions intéressant la zone démilitarisée. Au cours des six derniers mois, le Président a soumis aux autorités israéliennes au moins une quinzaine de ces problèmes, qui concernaient la vie civile dans la zone et des questions d'ordre militaire.

« Quant à la Syrie, elle cherche toujours à se créer une situation qui lui permettrait d'intervenir dans un territoire situé en dehors de ses frontières ; c'est ainsi que, sur sa demande, des questions intéressant la zone démilitarisée ont été inscrites à plusieurs reprises à l'ordre du jour de la Commission mixte d'armistice. Il va sans dire qu'Israël ne peut souscrire à ces tentatives de la Syrie, qui ont pour objet d'usurper des droits qui ne lui appartiennent pas, et qu'il est tenu de continuer à défendre le principe fondamental de la convention d'armistice — l'interdiction faite à la Syrie d'exercer quelque droit que ce soit dans la zone démilitarisée — même s'il lui faut s'abstenir pour cela de participer aux séances de la Commission mixte d'armistice auxquelles la Syrie tente d'intervenir dans des questions qui intéressent la zone » (annexe B, par. 3 et 7 à 9).

21. La position de la Syrie est définie dans la première partie de l'aide-mémoire du Ministère des affaires étrangères syrien, qui figure en tant qu'annexe A au présent rapport. Cet aide-mémoire mentionne aussi la note verbale du 17 juin 1954 que le Ministère des affaires étrangères syrien a adressée au Chef d'état-major [*S/3230*]. La position de la Syrie peut se résumer comme suit : puisque la Commission mixte d'armistice est compétente pour contrôler l'exécution des dispositions de la Convention d'armistice général, y compris les dispositions de l'article V, relatif à la zone démilitarisée, elle est habilitée à connaître des plaintes que les parties lui présentent au sujet de la mise en œuvre de cet article. L'alinéa *c* du paragraphe 5 de l'article V prévoit que le Président de la Commission mixte d'armistice et les observateurs des Nations Unies sont chargés d'assurer « la pleine exécution » de l'article V, alors que le paragraphe premier de l'article VII stipule que la Commission mixte d'armistice contrôlera l'exécution des dispositions de la convention.

22. Ces divergences de vues concernant la compétence de la Commission mixte d'armistice vis-à-vis de la zone

demilitarized zone have resulted in the failure of the Commission to hold regular meetings since 20 June 1951, the Syrian delegation refusing to withdraw complaints relating to the demilitarized zone from the list of complaints pending before the Commission, while the Israel delegation insists that such complaints be deleted.

23. The situation remains, therefore, as described in the report of 6 November 1951 transmitted by the Chief of Staff in accordance with the Security Council resolution of 18 May 1951:

> " There are differences of opinion between the parties to the armistice agreement on the meaning of various provisions of article V, including those which relate to the Chairman's powers, but neither party has requested an interpretation by the Mixed Armistice Commission in the manner established by Article VII of the agreement, and the Chairman has had to rely on his own interpretation, knowing that in many cases it would probably be found unacceptable by one party or by both and that his requests were likely to meet with refusal on the ground that he was exceeding his powers or acting in some other manner contrary to the provisions of the armistice agreement " [*S/2389, para. 4*].

24. As a recent illustration of the difference of views of the parties in connexion with the respective functions of the Chairman of the Mixed Armistice Commission and of the Commission in relation to the demilitarized zone, it may be recalled that the Israel delegation did not attend the emergency meeting of the Commission held on 12 December 1954, which dealt with an incident that had occurred in the southern sector of the demilitarized zone. The Israel delegation maintained that incidents happening in the zone were within the competence of the Chairman of the Commission, and not of the Commission. After the Syrian complaint had been considered and the Syrian draft resolution adopted in the absence of the Israel delegation, the Chairman of the Mixed Armistice Commission made the following statement:

> " I voted in favour of the Syrian draft resolution because, unless a different interpretation of the functions of the Mixed Armistice Commission is given at a special meeting attended by both parties, I consider that the incident dealt with in the Syrian complaint is within the purview of the Commission and that the results of the investigation and this debate justify my vote. There is, in fact, a sharing of attributions, recognized by the Security Council in its resolution of 18 May 1951, between the Commission and the Chairman. The Commission has never adopted a stand and the Chairman has not received, in consequence, any directives. In the meantime, it pertains to the Chairman's duties to take a decision on the distribution of competence, subject to the general reservation made at the beginning of this statement."

25. Having pointed out the principal obstacles to the effective implementation of the provisions relating to the demilitarized zone by the successive chairmen of the Israel-Syrian Mixed Armistice Commission, we may now examine in more detail the matters complained of by Syria, and listed in paragraph 4 above.

démilitarisée ont empêché cette commission de se réunir régulièrement depuis le 20 juin 1951. La délégation syrienne refuse en effet de faire rayer de la liste des plaintes en instance devant la commission les plaintes qui concernent la zone démilitarisée, alors que la délégation israélienne insiste pour que ces plaintes soient rayées de ladite liste.

23. La situation reste donc celle qui est exposée dans le rapport du 6 novembre 1951, que le Chef d'état-major a présenté conformément aux termes de la résolution du Conseil de sécurité en date du 18 mai 1951:

> « Il existe des divergences d'opinions entre les parties à la Convention d'armistice quant à la signification de diverses dispositions de l'article V, y compris celles qui ont trait aux pouvoirs du président, mais aucune des parties n'a eu recours à la procédure prévue à l'article VII de la convention pour demander une interprétation à la Commission mixte d'armistice, et le Président n'a pu faire état que de sa propre interprétation, sachant qu'elle serait fréquemment considérée, en toute probabilité, comme inacceptable par l'une des parties ou par toutes les deux et que ses demandes se heurteraient sans doute à des refus motivés par l'argument qu'il excédait ses pouvoirs ou agissait de quelque autre façon contrairement aux clauses de la convention d'armistice » [*S/2389, par. 4*].

24. Pour donner un exemple récent des divergences de vues qui séparent les parties à propos des attributions respectives du président de la Commission mixte d'armistice et de la commission elle-même en ce qui concerne la zone démilitarisée, il suffit de rappeler que la délégation israélienne n'a pas participé à la séance extraordinaire de la commission qui s'est tenue le 12 décembre 1954 pour examiner un incident intervenu dans le secteur sud de la zone démilitarisée. La délégation israélienne a affirmé que les incidents qui se produisaient dans la zone démilitarisée relevaient de la compétence du président de la commission, et non pas de celle de la commission. Après que la commission eut examiné la plainte de la Syrie et adopté le projet de résolution syrien en l'absence de la délégation israélienne, le Président a fait la déclaration suivante :

> « J'ai voté pour le projet de résolution syrien ; en effet, à moins qu'une interprétation différente des attributions de la Commission mixte d'armistice ne soit donnée à une réunion spéciale à laquelle assisteraient les deux parties, j'estime que l'incident qui fait l'objet de la plainte syrienne relève de la compétence de la Commission et que les résultats de l'enquête de la discussion qui vient d'avoir lieu justifient mon vote. En fait, la résolution du Conseil de sécurité en date du 18 mai 1951 reconnaît le partage des attributions entre la Commission et le Président. La Commission n'a jamais pris position et, de ce fait, le Président n'a pas reçu de directives. En attendant, il incombe au Président de prendre une décision touchant l'attribution de compétence, sous la réserve générale que j'ai faite au début de la présente déclaration.»

25. Après avoir exposé les principaux obstacles qui s'opposent à ce que les présidents successifs de la Commission mixte d'armistice syro-israélienne mettent effectivement en œuvre les dispositions relatives à la zone démilitarisée, nous passerons à présent à un examen plus détaillé des questions sur lesquelles porte la plainte de la Syrie et qui ont été énoncées ci-dessus au paragraphe 4.

(a) *Situation of the Arab inhabitants of Baqqara and Ghannama villages in the central sector of the demilitarized zone.*

26. There are about 350 Arabs now living in Baqqara village, having returned there in consequence of the part of the Security Council resolution of 18 May 1951 which provided that " Arab civilians who have been removed from the demilitarized zone by the Government of Israel should be permitted to return forthwith to their homes, and...the Mixed Armistice Commission should supervise their return and rehabilitation in a manner to be determined by the Commission...". These 350 Arabs include former inhabitants of Ghannama as well as of Baqqara.

27. These people are living under very bad conditions; they say more like beasts than men. They are in tents and indifferent mud huts, the original village buildings having been destroyed in March 1951 when they were removed from the area. They have no school, no medical facilities, and are not allowed to circulate beyond the limits of their village without securing a pass each time from the Israel police, and are not allowed to cross into Syria.

28. They have been cultivating their own lands, and other lands belonging to Arabs—some 5,000 dunums[2] in all—raising crops of wheat, barley, tobacco and citrus fruits; but they are subject to Israel economic pressure, and have had to sell their crops often at a very low price. In 1954, they were not given the opportunity to sell at all until 23 December. Since 1951, no chairman has been able to obtain satisfactory co-operation from the Israel authorities in this matter.

29. On the other hand, attempts have been made by the Israelis, in co-operation with the Chairman, to organize a school, medical services and a store, but for one reason or another these proposals have never been acceptable to the Arab villagers, who have not always, it seems, been reasonable in their attitude. They complain about losing the assistance of the United Nations Relief and Works Agency for Palestine Refugees in the Near East (UNRWA), which in former years had supplemented their own efforts by supplying them with grocery items and clothing.

30. On 14 December 1954, I interviewed the *mukhtars* and notables of Baqqara and Ghannama, who, after reciting their grievances, declared that they despaired of their situation in the demilitarized zone, from which the Israelis wanted to oust them, and in which they received no effective help from Syria or the United Nations Truce Supervision Organization. They declared it to be their intention to go over into Syria and become refugees.

31. After advising them to remain where they were and await the improvement in their situation which I hoped would result from my negotiations with the Israel authorities and with UNRWA, I said that I would

[2] 1 dunum is equivalent to .22 acres.

a) *Situation des habitants arabes des villages de Baqqara et de Ghannameh, dans le secteur central de la zone démilitarisée.*

26. A l'heure actuelle, environ 350 Arabes habitent le village de Baqqara, où ils sont retournés en application de la clause de la résolution du Conseil de sécurité en date du 18 mai 1951 d'après laquelle « les civils arabes qui ont été évacués de la zone démilitarisée par le Gouvernement d'Israël doivent être autorisés à rentrer immédiatement dans leurs foyers et... la Commission mixte d'armistice doit surveiller leur retour et leur installation dans les conditions qu'elle-même déterminera... » Ces 350 Arabes comprennent à la fois certains anciens habitants de Ghannameh et de Baqqara.

27. Cette population vit dans de très mauvaises conditions, qui, d'après ses propres déclarations, se rapprochent davantage de l'existence animale que de la vie humaine. Les habitants séjournent dans des tentes ou dans des huttes en torchis de qualité médiocre, les anciennes maisons du village ayant été détruites en mars 1951, au moment où la population a été évacuée de la région. Ils n'ont pas d'écoles, pas de service médical et ne sont pas autorisés à dépasser l'enceinte de leur village sans se procurer chaque fois un laissez-passer de la police israélienne ; il ne leur est pas permis de se rendre en Syrie.

28. Cette population cultive ses propres terres et d'autres terres appartenant à des Arabes, soit une superficie totale d'environ 5.000 deunums[2]; ils cultivent du blé, de l'orge, du tabac et des agrumes. Cependant, les habitants subissent une pression économique de la part d'Israël; ils ont été souvent obligés de vendre leurs récoltes à très bas prix. En 1954, ils n'ont eu aucune possibilité de vendre leurs produits jusqu'au 23 décembre. Depuis 1951, aucun président n'a été en mesure d'obtenir à ce propos, dans des conditions satisfaisantes, le concours des autorités israéliennes.

29. D'autre part, les Israéliens, de concert avec le Président, ont cherché à organiser une école et à créer des services médicaux et un magasin de vente; toutefois, pour une raison ou pour une autre, ces propositions n'ont jamais paru acceptables aux Arabes du village, qui ne semblent pas toujours avoir adopté une attitude raisonnable. Ils se plaignent d'avoir été privés de l'aide de l'Office de secours et de travaux des Nations Unies pour les réfugiés de Palestine dans le Proche-Orient (UNRWA), qui avait secondé leurs efforts au cours des années antérieures en leur fournissant des denrées alimentaires et des vêtements.

30. Le 14 décembre 1954, j'ai interrogé les *moukhtars* et notables de Baqqara et de Ghannameh; après avoir exposé leurs griefs, ces derniers ont déclaré qu'ils désespéraient de la situation des habitants de la zone démilitarisée: les Israéliens cherchaient à les évincer et ils ne recevaient aucune aide efficace de la Syrie ni de l'Organisme des Nations Unies chargé de la surveillance de la trêve. Ils ont ajouté qu'ils se proposaient de passer en territoire syrien et de se déclarer réfugiés.

31. Après leur avoir conseillé de rester sur place et d'attendre l'amélioration de leur situation — qui, je l'espérais, résulterait de mes négociations avec les autorités israéliennes et avec l'UNRWA, je leur ai dit que je ferais

[2] Un deunum équivaut approximativement à 9 ares.

convey their views and wishes to the Syrian authorities, to see whether those authorities would be willing to allow their entry into Syria.

32. This I did at an interview with the Syrian Foreign Minister and his principal officials on 15 December 1954. They replied that they could not permit the entry of the villagers into Syria. At the same time, they requested me to take energetic measures to ensure the implementation of the various agreements under the terms of which those villagers were to be given the right to a peaceful existence on their lands in the demilitarized zone.

33. Accordingly, I had another interview with the *mukhtars* and notables, accompanied by the senior Syrian delegate to the Mixed Armistice Commission, who repeated the refusal of the Syrian authorities to permit them to enter Syria. I assured the villagers' representatives that I would do my best to have the conditions under which they were living improved, and would ask for UNRWA assistance for them. They reluctantly accepted the situation, and said they would await events for a while.

34. On 18 December 1954, I wrote to the Chief of Staff, Israel Defence Forces, requesting that the following steps be taken to improve the villagers' situation: (1) UNRWA should supply them with immediate necessities (mainly grocery items) ; (2) they should be allowed to sell their 1954 crop and buy their needs with the proceeds; (3) arrangements should be made to grind their grain; (4) they should be allowed freedom of movement within the zone, subject to carrying identification papers; (5) later, arrangements should be made for schools and medical care and the rebuilding of houses.

35. On 24 December 1954, the Chief of Staff, Israel Defence Forces, replied accepting these proposals with the exception of the first, which was rejected as unnecessary and tending to encourage undesirable dependency on the part of the villagers. The implementation of this agreement is being followed by the Chairman of the Mixed Armistice Commission and United Nations observers. I saw the *mukhtars* again on 29 December. They had sold grain from which they had received 2,500 Israel pounds, with which they had had an opportunity to buy groceries, etc., and I was assured by Israel representatives that the rest of their crop would also be bought, giving them adequate resources with which to purchase what they needed.

36. The *mukhtars* were still dissatisfied on a number of points, and claimed they did not wish to become Israel subjects or live under Israel control. I informed them that the whole matter was being reported to the Security Council.

(b) *Reconstruction of the village of Nuqeib*

37. The greater part of the village of Nuqeib, situated in the southern demilitarized zone, north of Ein Gev (MR 210 245), was destroyed by the Israelis during the war of 1948 and the disturbances in March and April 1951. Since April 1951, the inhabitants of Nuqeib have

part de leurs vues et de leurs aspirations aux autorités syriennes en demandant à celles-ci si elles seraient disposées à laisser entrer ces Arabes en Syrie.

32. J'ai soulevé cette question le 15 décembre 1954, lors d'une entrevue que j'ai eue avec le Ministre des affaires étrangères syrien et ses principaux collaborateurs. Ceux-ci m'ont répondu qu'ils ne pouvaient autoriser l'entrée des habitants en Syrie. En même temps, ils m'ont prié de prendre des mesures énergiques pour assurer la mise en œuvre des divers accords aux termes desquels ces habitants devaient avoir le droit de vivre paisiblement sur leurs terres dans la zone démilitarisée.

33. En conséquence, j'ai eu une nouvelle entrevue avec les *moukhtars* et les notables en présence du chef de la délégation syrienne à la Commission mixte d'armistice; celui-ci a rappelé que les autorités syriennes refusaient d'admettre les intéressés en Syrie. J'ai assuré les représentants des habitants que je ferais de mon mieux pour obtenir une amélioration de leurs conditions de vie et demanderais que l'UNRWA leur vienne en aide. Ils ont accepté à contrecœur et ont déclaré qu'ils attendraient pour un temps la suite des événements.

34. Le 18 décembre 1954, j'ai écrit au Chef d'état-major des forces de défense d'Israël pour demander l'adoption des mesures ci-après, destinées à améliorer la situation des habitants du village: 1) l'UNRWA fournirait aux habitants les articles de première nécessité (notamment des denrées alimentaires); 2) les habitants seraient autorisés à vendre leurs récoltes de 1954 et à acheter, avec le produit de la vente, les articles dont ils ont besoin; 3) les dispositions nécessaires seraient prises pour assurer la mouture de leur blé; 4) les habitants jouiraient de toute liberté de mouvement à l'intérieur de la zone, à la seule condition de porter sur eux leurs pièces d'identité; 5) les dispositions nécessaires seraient prises pour ouvrir des écoles, organiser un service médical et reconstruire des maisons.

35. Le 24 décembre 1954, le Chef d'état-major des forces de défense d'Israël a accepté ces propositions; seul le point 1 a été rejeté comme inutile et comme étant de nature à réduire les habitants du village à un état de dépendance peu souhaitable. La mise en œuvre de cet accord est actuellement suivie de près par le Président de la Commission mixte d'armistice et par les observateurs des Nations Unies. J'ai revu les *moukhtars* le 29 décembre. Ils avaient vendu du blé pour 2.500 livres israéliennes, somme qui leur avait permis d'acheter des denrées alimentaires, etc.; d'autre part, les représentants d'Israël m'ont assuré que ce qui restait de leurs récoltes serait acheté, de sorte qu'ils auraient assez d'argent pour acheter tous les articles dont ils auraient besoin.

36. Les *moukhtars* continuaient à manifester du mécontentement sur un certain nombre de points; ils ont déclaré qu'ils ne voulaient pas devenir sujets israéliens ni vivre sous l'administration d'Israël. Je leur ai fait savoir que le Conseil de sécurité était mis au courant de toute cette affaire.

b) *Reconstruction du village de Nuqeib*

37. La plus grande partie du village de Nuqeib, situé dans la zone démilitarisée du sud, au nord d'Ein-Gev (coordonnées: 210-245), a été détruite par les Israéliens au cours de la guerre de 1948 et pendant les troubles de mars-avril 1951. Depuis avril 1951, les habitants de

been considered refugees and draw rations from UNRWA. They are living in temporary dwellings about half a kilometre north of the former site of the village.

38. In 1951, UNRWA prepared an extensive plan for the complete rehabilitation of this village. This plan envisages the reconstruction of homes, the installation of an adequate irrigation system, the establishment of a school, the provision of necessary agricultural animals and equipment, and agricultural assistance to the village. In order to eusure that, if the project were executed, no interference wonld come from either party, the Chairman of the Mixed Armistice Commission, in December 1951, discussed the matter with both parties. The Syrian Government endorsed the project and assured the Chairman that it would provide any assistance possible. On 6 December 1951, the Israel General Staff officer in charge of the Mixed Armistice Commissions informed the Chairman that, although Israel considered the project most worthy, its execution would not be agreed to unless the personnel employed as technical directors, technical assistants, etc., came from Israel. Israel refused to permit UNRWA to provide, from among the Palestinians employed by it at Damascus, the assistance necessary for the execution of such a project. The project, therefore, has been dormant, and the United Nations suffers a continuing month-to-month expense in support of a village which could be made self-sufficient and could be removed from the rolls of UNRWA permanently.

(c) *Conflict over rights to cultivate land in the Tawafiq area*

39. In the southern sector of the demilitarized zone, Israel settlers of *kibbutz* Tel Katzir prevent the cultivation by the legal Arab owners of tracts of land situated to the east and west of Hill 98, on which the *kibbutz* is located, and there are incidents at ploughing and harvesting time each year.

40. After considerable difficulty, the ownership of the lands has been definitely established through the examination of the cadastral books of Palestine which were sent here from United Nations Headquarters aud through local search of titles.

41. On 31 December 1952, following incidents in the area of Tel Katzir, the Israel General Staff officer in charge of Mixed Armistice Commission Affairs stated that the terrain features prevailing in the area southwest of Lake Tiberias imposed certain security considerations, and that Israel considered that area as a security zone. The area east and south of Tel Katzir was a vital part of that security zone, and Israel could not accept the claim of free access of Arab farmers from Tawafiq to some fields within the area. The Chairman has not recognized the Israel claim that this area is vital to Israel's security.

42. The most recent incident in this locality took place on 5 December 1954. It was the subject of the Syrian complaint referred to in paragraph 24 of this report.

Nuqeib sont considérés comme des réfugiés et perçoivent des rations de l'UNRWA. Ils sont logés dans des habitations provisoires, situées à 500 mètres environ de l'ancien emplacement du village.

38. En 1951, l'UNRWA a élaboré un vaste plan pour le relèvement total de ce village. Ce plan prévoit la reconstruction de maisons, la construction d'un système d'irrigation adéquat et la création d'une école, la fourniture aux habitants des animaux et de l'outillage indispensables à la culture, et l'octroi de l'assistance agricole nécessaire. Afin d'assurer que, si ce plan venait à être exécuté, aucune des parties n'y ferait obstacle, le Président de la Commission mixte d'armistice s'est concerté, en 1951, avec les parties. Le Gouvernement syrien a approuvé le plan en question et a assuré au Président qu'il fournirait toute l'assistance possible. Le 6 décembre 1951, l'officier d'état-major israélien chargé des commissions mixtes d'armistice a fait savoir au Président qu'Israël considérait que le plan était fort intéressant mais qu'il ne souscrirait à son exécution qu'au cas où le personnel employé en qualité de directeurs et d'assistants techniques, etc., serait recruté en Israël. Israël a refusé de laisser l'UNRWA recruter le personnel nécessaire à l'exécution du projet parmi les Palestiniens qui travaillaient pour son compte à Damas. Le plan a donc été laissé en instance, et l'Organisation des Nations Unies doit payer chaque mois l'entretien d'un village qui pourrait subvenir à ses propres besoins et qui aurait pu être rayé pour toujours des listes de l'UNRWA.

c) *Différend concernant le droit de cultiver la terre dans la région de Tawafiq*

39. Dans le secteur sud de la zone démilitarisée, les colons israéliens établis dans le kibboutz de Tel-Katzir empêchent les Arabes de cultiver des parcelles dont ces derniers sont les propriétaires légitimes. Ces terres s'étendent à l'est et à l'ouest de la cote 98, sur laquelle le kibboutz a été bâti, et des incidents s'y produisent chaque année à l'époque des labours et de la moisson.

40. Au prix de grandes difficultés, on est parvenu à déterminer définitivement les droits de propriété sur ces terrains, après avoir consulté les registres du cadastre de Palestine qu'on avait fait venir du Siège de l'Organisation des Nations Unies et après avoir procédé sur place à des recherches concernant les titres de propriété.

41. Le 31 décembre 1952, à la suite d'incidents qui s'étaient produits dans la région de Tel-Katzir, l'officier d'état-major israélien chargé des commissions mixtes d'armistice a déclaré que les caractéristiques du terrain au sud-ouest du lac de Tibériade posaient certains problèmes de sécurité et qu'Israël considérait cette région comme une zone de sécurité. Il a dit que la région s'étendant à l'est et au sud de Tel-Katzir était une partie indispensable de cette zone de sécurité et qu'Israël ne pouvait donner suite à la demande des cultivateurs arabes de Tawafiq qui revendiquaient le droit de se rendre librement dans leurs champs situés dans la région. Le Président n'a pas reconnu le bien-fondé de la thèse israélienne selon laquelle cette région serait d'une importance vitale pour la sécurité d'Israël.

42. L'incident le plus récent qui se soit produit dans cette région a eu lieu le 5 décembre 1954. Il a fait l'objet de la plainte syrienne mentionnée au paragraphe 24 du

According to the complaint, eight armed Israel State policemen stationed in the demilitarized zone fired on two Arab farmers and wounded one of them. The text of the resolution adopted in the absence of the Israel delegation, which refused to attend the meeting (see paragraph 24 above), is attached as annex C.

(d) *Denial of watering and fishing rights to the Arab population in the area bordering the eastern shore o, Lake Tiberias.*

43. The Syrians have complained that the Arabs living in the demilitarized zone, and in Syrian territory close to the shore of Lake Tiberias, have been deprived of their natural and customary rights to fish, to draw water from and to water their animals in the lake.

44. Part II of the Syrian *aide-mémoire* of 15 December 1954 (annex A) states the basis of the Syrian contention that the riparian Arab civilian population is entitled to exercise such rights during the armistice. However, the armistice demarcation line follows in this area the international boundary between Syria and Palestine, that is to say, a line on the shore parallel to and at 10 metres from the edge of Lake Tiberias, until it joins the central sector of the demilitarized zone at a point on the shore about 1.5 kilometres north of Nuqeib. The Mixed Armistice Commission considered this subject on 20 July 1950 and on 15 March 1954, and at the latter meeting adopted a resolution the first two paragraphs of which read as follows:

> " 1. Syria and Israel are bound by article IV, paragraph 3, of the General Armistice Agreement, confirmed by various undertakings made by their representatives during the official Mixed Armistice Commission meetings, which have, according to article III, paragraph 2 (*b*), of the rules of procedure, the same binding force as the armistice agreement, to ensure respectively that no crossings from Syria into Israel territory and from Israel into Syrian territory will take place;
>
> " 2. Any crossing from Syria into the 10-metre strip on the eastern shore of Lake Tiberias, as well as from Israel into Syrian territory, is a violation of article IV, paragraph 3, and of the above-mentioned undertakings."

45. The Israelis take the position that the questions of water rights and fishing rights can be settled between them and the Syrians, and have informed me that they are ready at any time to discuss them. The Syrian position appears to be that the rights in this matter should be established with legal effect by the Mixed Armistice Commission or the Security Council. In view of the provisions of the General Armistice Agreement relating to the crossing of the armistice demarcation line and of the decisions of the Mixed Armistice Commission to which I have referred, I do not think that the Mixed Armistice Commission is in a position to satisfy the Syrian claim in this respect.

Israel's view of the state of affairs in the demilitarized zone

46. The views of the Government of Israel in regard to the state of affairs in the demilitarized zone, and certain

présent rapport. D'après cette plainte, huit agents en armes de la police d'État israélienne stationnés dans la zone démilitarisée auraient tiré sur deux cultivateurs arabes, en blessant un. Le texte de la résolution adoptée en l'absence de la délégation israélienne, qui avait refusé de participer à la séance (voir ci-dessus par. 24) figure à l'annexe C.

d) *Refus de reconnaître à la population arabe de la région qui s'étend sur la rive orientale du lac de Tibériade le droit à la pêche et le droit à l'utilisation de l'eau*

43. Les Syriens se sont plaints que les Arabes habitant dans la zone démilitarisée et en territoire syrien près des rives du lac de Tibériade ont été empêchés d'exercer leurs droits naturels et coutumiers de pêcher et d'utiliser l'eau du lac de Tibériade et d'abreuver leur bétail dans ce lac.

44. Dans la deuxième partie de son aide-mémoire du 15 décembre 1954 (annexe A), la Syrie explique sur quoi elle fonde sa thèse, selon laquelle la population arabe riveraine peut exercer ces droits pendant l'armistice. Toutefois, la ligne de démarcation d'armistice suit dans cette région la frontière internationale entre la Palestine et la Syrie, c'est-à-dire qu'elle suit la rive à 10 mètres de celle-ci jusqu'à ce qu'elle rejoigne le secteur central de la zone démilitarisée en un point situé sur la rive à environ 1.500 mètres au nord de Nuqeib. La Commission mixte d'armistice a examiné cette question le 20 juillet 1950 et le 15 mars 1954. A cette dernière séance, elle a adopté une résolution dont les deux premiers paragraphes étaient ainsi conçus:

> « 1. La Syrie et Israël sont tenus par le paragraphe 3 de l'article IV de la Convention d'armistice général — dont les dispositions ont été confirmées par divers engagements auxquels leurs représentants ont souscrit au cours de réunions officielles de la Commission mixte d'armistice et qui, aux termes de l'alinéa *b* du paragraphe 2 de l'article III du règlement intérieur, ont la même force obligatoire que la convention d'armistice elle-même — de veiller chacun en ce qui le concerne à ce que personne ne passe de Syrie en territoire israélien et d'Israël en territoire syrien;
>
> « 2. Tout passage de Syrie dans la bande de 10 mètres située sur la rive orientale du lac de Tibériade et tout passage d'Israël en territoire syrien constituent une violation du paragraphe 3 de l'article IV et des engagements précités. »

45. Les Israéliens estiment qu'ils peuvent régler avec les Syriens la question du droit d'utiliser l'eau et de pêcher, et ils m'ont fait savoir qu'ils se tenaient prêts à engager à tout moment des négociations à ce sujet. Les Syriens semblent être d'avis que c'est la Commission mixte d'armistice ou le Conseil de sécurité qui, à ce sujet, devrait déterminer leurs droits avec force obligatoire. Eu égard aux dispositions de la Convention d'armistice général relatives au passage de la ligne de démarcation, ainsi qu'aux décisions précitées de la Commission mixte d'armistice, je ne crois pas que la Commission mixte d'armistice puisse donner satisfaction à la Syrie à cet égard.

Opinion d'Israël sur la situation dans la zone démilitarisée

46. L'opinion du Gouvernement israélien au sujet de la situation dans la zone démilitarisée et de certaines des

of the matters dealt with in the preceding sections, are set forth in the following extract from the memorandum of the Ministry of Foreign Affairs dated 27 December 1954:

"... even today, after questions of the demilitarized zone have been clarified to a large degree by the Security Council and by rulings of the Chiefs of Staff of the United Nations Truce Supervision Organization, Syria's efforts to arrogate to itself rights in the demilitarized zone are not confined to the framework of legal issues.

" The invasion of 1948 was followed by the attack at Tel el Mutilla in 1951. Even at present, Syria's territorial aggression against the demilitarized zone has not been fully brought to an end. Certain sections of the zone, such as the El Hamma area and Tawafiq, have for all practical purposes been subjected to Syrian domination.

" This state of affairs has resulted in the illegal separation of certain parts of the demilitarized zone from the rest of the zone. On the road to El Hamma, for instance, Syria has constructed a road-block, which United Nations representatives have unsuccessfully tried to get removed ever since 1951. Furthermore, Syria has been pouring arms into the sectors under its domination and instigating armed clashes between inhabitants of the zone such as the one that occurred recently between villagers of Tawafiq and Tel Katzir. With respect to this incident, it is to be observed that the land-ownership question in the vicinity has been the subject of intermittent conversations between the Chairman of the Mixed Armistice Commission, the inhabitants of the Arab village of Tawafiq and those of Tel Katzir, and that the latter have been cultivating their lands for five years.

" Another part of the zone severed by Syrian sway from normal civilian development in accordance with the armistice agreement has been the eastern bank of the Jordan river in the central demilitarized zone. Syrian armed forces are in effective control of the area, preventing residents of the western bank from exercising their right of freedom of movement across the river. The threatening posture adopted by Syrian soldiers roaming along the eastern bank reflects the aggressive purposes of their inroads into that sector. Only a fortnight ago, they opened fire on Israelis on the right bank, in the latest of several such incidents.

" An evaluation of this situation leads inevitably to the conclusiou that Syria's territorial inroads into the demilitarized zone, in addition to its persistent attempts to acquire rights of intervention in matters concerning the zone, constitute the principal dangers to the satisfactory functioning of the armistice agreement " (annex B, paras. 11 to 15).

Syria's view of the state of affairs in the demilitarized zone

47. The Syrian position is that Israel has not respected the status of the demilitarized zone as defined in the General Armistice Agreement ; normal civilian life has

questions qui font l'objet des sections précédentes est exposée dans le passage suivant du mémorandum du Ministre des affaires étrangères en date du 27 décembre 1954:

« ...Aujourd'hui encore, alors que les travaux du Conseil de sécurité et les décisions du Chef d'état-major de l'Organisme chargé de la surveillance de la trêve ont sensiblement éclairé la situation en ce qui concerne la zone démilitarisée, les efforts que la Syrie déploie pour s'arroger certains droits dans la zone démilitarisée ne portent pas uniquement sur le plan juridique.

« L'invasion de 1948 a été suivie en 1951 par l'attaque de Tel-el-Mutilla. Même à présent, l'agression territoriale commise par la Syrie contre la zone démilitarisée n'a pas été complètement arrêtée. Certaines parties de la zone — la région d'El-Hamma et Tawafiq, par exemple — ont, en fait, été soumises à la domination syrienne.

« Par suite de cet état de choses, certaines parties de la zone démilitarisée ont été illégalement séparées du reste de la zone. Sur la route qui mène à El-Hamma, par exemple, la Syrie a fait construire un obstacle que les représentants de l'Organisation des Nations Unies s'efforcent en vain de faire enlever depuis 1951. En outre, la Syrie a inondé d'armes les secteurs qui sont sous sa domination, provoquant des conflits armés entre les habitants de la zone, tel celui qui a opposé récemment les habitants des villages de Tawafiq et de Tel-Katzir. En ce qui concerne cet incident, il convient de rappeler que la question de la propriété des terres voisines a fait l'objet de plusieurs conversations entre le Président, les habitants du village arabe de Tawafiq et ceux de Tel-Katzir, et que ces derniers cultivent leurs terres depuis cinq ans.

« Il est une autre partie de la zone qui n'a pu, par suite de la domination syrienne, reprendre une vie civile normale conformément à la convention d'armistice; c'est la rive orientale du Jourdain, dans la partie centrale de la zone démilitarisée. Les forces armées syriennes contrôlent effectivement cette région et empêchent les habitants de la rive occidentale d'exercer leur droit de traverser librement le fleuve. L'attitude menaçante des soldats syriens que l'on voit constamment sur la rive orientale témoigne le caractère agressif des incursions qu'ils font dans ce secteur. Il y a quinze jours à peine, au cours du dernier des incidents de ce genre, ces soldats ont tiré sur des Israéliens qui se trouvaient sur la rive droite du fleuve.

« Tout examen de cette situation nous amène inévitablement à conclure que les principaux dangers qui s'opposent à l'application satisfaisante de la convention d'armistice sont les incursions des troupes syriennes dans la zone démilitarisée, ainsi que les efforts que la Syrie ne cesse de déployer pour acquérir certains droits d'intervention à propos de questions intéressant la zone » (annexe B, par. 11 à 15).

Opinion de la Syrie sur la situation dans la zone démilitarisée

47. La Syrie est d'avis qu'Israël n'a pas respecté le statut de la zone démilitarisée tel qu'il est défini dans la Convention d'armistice général. Beaucoup d'Arabes

not been restored for many Arabs, who, since the troubles in 1951, have been subjected to the control of the Israel State police, illegally stationed in the zone. Arab lands are illegally cultivated by Israel settlements; Israel policy forces the Arabs to leave the area. Israel does not want to discuss matters pertaining to the zone in the Mixed Armistice Commission because, in its view, such matters are within the competence only of the Chairman, but the requests made by the Chairman are rarely respected.

Conclusion

48. The complaints of both parties in regard to the state of affairs in the demilitarized zone having been set forth above and commented upon, the question is, what can be done to improve matters pending a final settlement ?

49. It would appear impossible at this late date to bring the conditions in the demilitarized zone into line with the principles set forth in the " authoritative comment " on article V of the General Armistice Agreement (see para. 3 above).

50. A civil administration of the demilitarized zone " on a local basis " cannot mean that each village is autonomous, for there must be traffic and intercourse between villages within the zone, and trade and intercourse outside the zone, if there is to be a normal civil life in the area. Therefore there must be some authority to control relations between the Israel and Arab villages and their inhabitants within the zone, and trade and other intercourse between the demilitarized zone and Israel on the one side and Syria on the other.

51. According to the " authoritative comment ", the Chairman of the Mixed Armistice Commission is not to assume responsibility for the direct administration of the zone, and indeed it would be entirely impracticable, and against the wishes of the parties, for him to attempt to do so.

52. The Chairman of the Mixed Armistice Commission, under article V, para. 5 (*e*) of the General Armistice Agreement, is merely " empowered to authorize...the employment of limited numbers of locally recruited civilian police in the zone for internal security purposes ". He has no powers of administration and does not control such police.

53. The actual policing system has developed as described in paragraphs 13 to 19 above.

54. An alternative solution, if the two parties agreed to it, would be a provisional arrangement for the division of the demilitarized zone into areas within which either Israel or Syria would have administrative responsibility. Inhabitants of such areas would trade and traffic with the contiguous portions of the State having administrative authority over them. It is clear that trading and other normal intercourse of civilian life must be organized in such a way, in view of the absence of normal trade between Israel and Syria.

n'ont pas pu reprendre leur vie civile normale car, depuis les incidents de 1951, ils sont soumis à la surveillance de la police d'État d'Israël, stationnée illégalement dans la zone. Les terres arabes sont cultivées illégalement par des *settlements* israéliens; la politique suivie par Israël oblige les Arabes à quitter la région. A la Commission mixte d'armistice, Israël refuse de discuter de questions relatives à la zone, parce qu'à son avis ces questions sont de la seule compétence du Président; cependant, le Gouvernement israélien donne rarement suite aux demandes de ce dernier.

Conclusion

48. Après avoir exposé et commenté les plaintes des deux parties relatives à la situation existant dans la zone démilitarisée, il reste à déterminer les mesures qui pourraient être prises pour améliorer cet état de choses, en attendant le règlement définitif du différend.

49. Il semble qu'il soit trop tard pour appliquer dans la zone démilitarisée les principes énoncés dans le « commentaire ayant autorité » de l'article V de la Convention d'armistice général (voir ci-dessus par. 3).

50. Lorsqu'on parle d'organiser l'administration civile de la zone démilitarisée « sur une base locale », cela ne peut pas signifier que chaque village est autonome; en effet, la circulation et le commerce entre les villages qui se trouvent à l'intérieur de la zone doivent être possibles et il doit y avoir des échanges commerciaux et des relations avec l'extérieur, si l'on veut assurer une vie civile normale dans la région. Par conséquent, il doit exister une autorité qui puisse contrôler les rapports entre les villages israéliens et arabes, ainsi qu'entre les habitants de ces villages, de même que les relations commerciales et autres entre la zone démilitarisée et Israël, d'une part, et la Syrie, d'autre part.

51. Aux termes du « commentaire ayant autorité », le Président de la Commission mixte d'armistice ne doit pas assumer la responsabilité d'administrer directement la zone; en fait, il lui serait pratiquement impossible de le faire, et toute tentative qu'il ferait en ce sens irait à l'encontre des vœux exprimés par les parties.

52. Conformément à l'alinéa *e* du paragraphe 5 de l'article V de la Convention d'armistice général, le Président de la Commission mixte d'armistice est simplement « habilité à autoriser... l'emploi dans cette zone d'une police civile aux effectifs limités et recrutée localement pour la sécurité intérieure ». Il n'a aucun pouvoir d'administration et ladite police ne relève pas de son autorité.

53. On indique ci-dessus aux paragraphes 13 à 19 comment le système de police actuel a été institué.

54. L'alternative consisterait, sous réserve de l'accord des deux parties, à adopter des dispositions transitoires pour le partage de la zone démilitarisée en régions à l'intérieur desquelles la responsabilité de l'administration incomberait soit à Israël, soit à la Syrie. Les habitants de ces régions pourraient commercer et circuler dans les parties limitrophes du territoire de l'État dont ils relèveraient administrativement. Il est clair que les échanges commerciaux et les autres rapports normaux de la vie civile doivent être organisés de cette manière, étant donné l'absence de relations commerciales normales entre Israël et la Syrie.

55. Such provisional division of the zone is obviously related to and probably dependent upon an agreement for the division of the Jordan waters in this area, to provide equitably for the irrigation and water power requirements of both Israel and Syria.

56. It appears that a satisfactory long-term solution to the difficulties in the demilitarized zone can be achieved only by negotiation. Otherwise, the demilitarized zone which, it was expected, would minimize the possibility of friction and incidents, will remain a dangerous trouble spot. Negotiations might be initiated within the framework of the General Armistice Agreement, which provides (article VII, para. 8) that the Mixed Armistice Commission "in its discretion, and as the need arises, may from time to time recommend to the parties modifications in the provisions of this agreement".

(*Signed*) E. L. M. BURNS
Major-General,
Chief of Staff of the
United Nations Truce
Supervision Organization

Annex A

AIDE-MÉMOIRE DATED 15 DECEMBER 1954 FROM THE MINISTRY OF FOREIGN AFFAIRS OF SYRIA TO GENERAL BURNS, CHIEF OF STAFF OF THE UNITED NATIONS TRUCE SUPERVISION ORGANIZATION

[*Original : French*]

1. During the visit of General Burns, Chief of Staff of the United Nations Truce Supervision Organization, to Damascus on 13, 14 and 15 December 1954, several pending problems dealing with the General Armistice Agreement and its application were raised by Syria (demilitarized zones, defensive areas, diversion of the Jordan, serious incidents in the Lake Tiberias area, Arab refugees, etc.). A number of recent incidents arising out of the problems considered jointly were also raised.

I. PROBLEMS RAISED IN CONNEXION WITH THE DEMILITARIZED ZONES

A. *General problems*

1. *Powers of the Mixed Armistice Commission and its Chairman respectively*

2. The Israel delegation to the Mixed Armistice Commission continues to boycott meetings of the Commission whenever it is called upon to examine incidents and complaints about the demilitarized zones, on the pretext that the Commission is not competent to examine such incidents and complaints and that it is exceeding its powers in so doing. Thus, to cite only one very recent example, the Israel delegation did not attend the meeting of the Commission held on 12 December 1954.

3. The negative attitude of the Israel delegation is obviously a serious breach of the Security Council resolution of 18 May 1951 [*S/2157*], which states that it is inconsistent with the objectives and intent of the General Armistice Agreement to refuse to participate in meetings of the Mixed Armistice Commission, and calls upon the parties to the General Armistice Agreement to be represented at all meetings called by the Chairman of the Commission.

4. Such an attitude is based upon a wrong and one-sided interpretation of article V of the General Armistice Agreement [3]

[3] See *Official Records of the Security Council, Fourth Year, Special Supplement No. 2.*

55. Un partage provisoire de la zone ainsi conçu est évidemment lié, et probablement subordonné, à un accord concernant le partage des eaux du Jourdain dans cette région, accord qui assurerait, dans des conditions équitables, la satisfaction des besoins tant d'Israël que de la Syrie pour ce qui est de l'irrigation et de l'énergie hydraulique.

56. Il semble qu'on ne puisse résoudre de façon durable les difficultés qui se présentent dans la zone démilitarisée que par la voie des négociations. Si l'on ne recourt pas à ce moyen, la zone démilitarisée qui, espérait-on, permettrait de réduire au minimum les possibilités d'incidents et de froissements, restera une dangereuse source de conflits. Des négociations pourraient être entreprises dans le cadre de la Convention d'armistice général qui, dans son article VII (par. 8), prévoit que « lorsqu'elle l'estime désirable et que le besoin s'en fait sentir, la Commission [mixte d'armistice] peut, de temps à autre, recommander aux parties des modifications aux dispositions de la présente Convention ».

(*signé*) E. L. M. BURNS
Général de division,
Chef d'état-major
de l'Organisme des Nations Unies
chargé de la surveillance de la trêve

Annexe A

AIDE-MÉMOIRE EN DATE DU 15 DÉCEMBRE 1954 ADRESSÉ PAR LE MINISTÈRE DES AFFAIRES ÉTRANGÈRES DE SYRIE AU GÉNÉRAL BURNS, CHEF D'ÉTAT-MAJOR DE L'ORGANISME DES NATIONS UNIES CHARGÉ DE LA SURVEILLANCE DE LA TRÊVE

[*Texte original en français*]

1. Lors de la visite effectuée par le général Burns, Chef d'état-major de l'Organisme des Nations Unies chargé de la surveillance de la trêve, à Damas les 13, 14 et 15 décembre 1954, plusieurs problèmes en suspens ayant trait à la Convention d'armistice général et à son application, ont été soulevés par le côté syrien (zones démilitarisées, zones défensives, diversion du Jourdain, incidents graves dans la région du lac de Tibériade, réfugiés arabes, etc.). Un certain nombre d'incidents récents découlant des problèmes examinés en commun, ont été également évoqués.

I. PROBLÈMES SOULEVÉS A PROPOS DES ZONES DÉMILITARISÉES

A. *Problèmes généraux*

1. *Attributions respectives de la Commission mixte d'armistice et de son président*

2. La délégation israélienne à la Commission mixte d'armistice continue à boycotter les réunions de cette commission toutes les fois que celle-ci est appelée à examiner des incidents et des plaintes concernant les zones démilitarisées, sous prétexte que la commission n'est pas compétente pour examiner de tels incidents et plaintes et qu'elle outrepasse ses attributions en agissant de la sorte. Ainsi, pour ne citer qu'un exemple très récent, la délégation israélienne n'a pas assisté à la réunion de la commission tenue le 12 décembre 1954.

3. L'attitude négative de la délégation israélienne constitue évidemment une infraction grave à la résolution du Conseil de sécurité du 18 mai 1951 [*S/2157/Rev.1*], qui considère comme incompatible avec les objectifs et l'esprit de la Convention d'armistice général, le refus de participer aux réunions de la Commission mixte d'armistice et fait appel aux parties à la Convention d'armistice général pour qu'elles se fassent représenter à toutes les réunions convoquées par le Président de la commission.

4. Une telle attitude est dictée par une interprétation erronée et unilatérale de l'article V de la Convention d'armistice général [3] et

[3] Voir *Procès-verbaux officiels du Conseil de sécurité, quatrième année, Supplément spécial n° 2.*

and of the provisions of that agreement regarding the respective functions of the Chairman of the Commission and of the Commission itself.

5. This attitude is intended to paralyse the Commission's work in order to enable the Israel authorities to have a free hand in the demilitarized zones with special status and to exercise in them an absolute sovereignty which they had been prohibited from exercising by the General Armistice Agreement and Mr. Bunche's explanatory letter incorporated in the Security Council resolution adopted on 18 May 1951.

6. The Syrian position with regard to this particular problem was clearly defined in the exchange of notes between the Ministry of Foreign Affairs and General Bennike, former Chief of Staff of the United Nations Truce Supervision Organization [*S/3212, S/3218, S/3225, S/3230 and S/3231*]. That position cannot be altered in any way in the future, as it is based on a sound and correct interpretation of the provisions of the General Armistice Agreement concerning the respective powers of the Commission and its Chairman.

7. Article V, paragraph 5 (*c*), of the General Armistice Agreement stipulates that the Chairman of the Mixed Armistice Commission and the United Nations observers shall be responsible for ensuring the full implementation of that article (dealing with the demilitarized zones).

8. Article VII, paragraph 1, of the General Armistice Agreement stipulates that the execution of the provisions of that agreement (including the execution of the provisions of article V) shall be supervised by a Mixed Armistice Commission.

9. Furthermore, article VII, parngraph 7, provides that claims or complaints presented by either party relating to the application of the agreement (without excepting any article) shall be referred immediately to the Mixed Armistice Commission through its Chairman and that the Commission shall take snch action on such claims or complaints (without exception) as it may deem appropriate.

10. The conclusions which may properly be drawn from the texts cited above are as follows: first, the Chairman of the Mixed Armistice Commission is responsible for ensuring the full implementation of article V; secondly, the Mixed Armistice Commission is responsible for supervising that implementation; thirdly, the Commission is empowered to receive and examine all complaints and claims connected with the General Armistice Agreement, both those relating to article V and the demilitarized zones and other complaints and claims, and it is also empowered to take all appropriate action to settle such complaints and claims.

11. These conclusions are confirmed by the Security Council resolution of 18 May 1951, one provision of which (sub-paragraph (*a*) of the twelfth paragraph) stipulates that " Arab civilians who have been removed from the demilitarized zone by the Government of Israel should be permitted to return forthwith to their homes, and ...that the Mixed Armistice Commission should supervise their return and rehabilitation in a manner to be determined by the Commission ".

12. This provision, regarded in the light of article V, paragraph 5 (*e*), of the General Armistice Agreement, which states that " the Chairman of the Mixed Armistice Commission shall be empowered to authorize the return of civilians to villages and settlements in the demilitarized zone ", confirms the fact that the Chairman of the Commission has executive functions and that the Commission has supervisory functions. It might even be said, using a customary legal phrase, that the Chairman of the Commission is the authority of first instance and the Commission the authority of final instance.

13. It seems that the Mixed Armistice Commission has begun to become increasingly aware of these irrefutable truths. The resolution it adopted on 12 December 1954 in connexion with an incident which occurred in the southern demilitarized zone, with interesting implications concerning that zone, amply attests this fact.

des dispositions de cette convention relatives à la répartition des attributions respectives du président de la commission et de cette commission elle-même.

5. L'attitnde en question a pour but de paralyser le travail de la commission afin de permettre aux autorités israéliennes d'avoir les mains libres dans les zones démilitarisées à statut spécial et d'y exercer une souveraineté totale, qui leur avait été interdite par la Convention d'armistice général et la lettre explicative de M. Bunche incorporée à la résolution adoptée par le Conseil de sécurité le 18 mai 1951.

6. Quant à la position syrienne par rapport à ce problème particulier, elle a été clairement définie dans l'échange de notes qui a eu lieu entre le Ministère des affaires étrangères et le général Bennike, ex-Chef d'état-major de l'Organisme des Nations Unies chargé de la surveillance de la trêve [*S/3212, S/3218, S/3225, S/3230 et S/3231*]. Cette position ne saurait subir aucune modification à l'avenir, car elle est basée sur une interprétation saine et fidèle des dispositions de la Convention d'armistice général relatives aux attributions respectives de la commission et de son président.

7. En effet, l'alinéa *c* du paragraphe 5 de l'article V de la Convention d'armistice général stipule que le président de la Commission mixte d'armistice et les observateurs des Nations Unies sont chargés d'assurer la pleine exécution de l'article V (relatif aux zones démilitarisées).

8. Le paragraphe 1 de l'article VII de la Convention d'armistice général stipule que l'exécution des dispositions de la convention (y compris l'exécution de l'article V) sera contrôlée par une Commission mixte d'armistice.

9. D'autre part, le paragraphe 7 de l'article VII prévoit également que les réclamations ou les plaintes présentées par l'une ou l'autre partie relativement à l'application de la convention (sans excepter aucun article) devront être soumises immédiatement à la Commission mixte d'armistice par l'intermédiaire de son président, et que la commission prendra, au sujet de ces réclamations ou plaintes (sans aucune exception), toutes les mesures qu'elle jugera appropriées.

10. Les conclusions qu'on est en droit de tirer des textes précédemment énoncés sont les suivantes: premièrement le Président de la Commission mixte d'armistice est chargé d'assurer la pleine exécution de l'article V de la convention d'armistice; deuxièmement, la Commission mixte d'armistice est chargée de contrôler cette exécution; troisièmement, la commission est habilitée à recevoir et à examiner toutes les plaintes et réclamations relatives à la convention d'armistice, aussi bien celles qui mettent en cause l'article V et les zones démilitarisées que les antres plaintes et réclamations, et elle est également habilitée à prendre toutes les mesures appropriées pour trancher lesdites plaintes et réclamations.

11. Ces conclusions sont confirmées par la résolution du Conseil de sécurité en date du 18 mai 1951, qui stipule dans une de ses dispositions (l'alinéa *a* du douzième paragraphe) que: « les civils arabes qui ont été évacués de la zone démilitarisée par le Gouvernement d'Israël, doivent être autorisés à rentrer immédiatement dans leurs foyers et... la Commission mixte d'armistice doit surveiller leur retour et leur installation dans les conditions qu'elle-même déterminera ».

12. Cette disposition, considérée à la lueur de l'alinéa *e* du paragraphe 5 de l'article V de la Convention d'armistice général, qui énonce que « le Président de la Commission mixte d'armistice est habilité à autoriser le retour des civils aux villages et *settlements* de la zone démilitarisée », confirme le fait que le président de la commission est chargé d'une mission exécutive et la commission d'une mission de contrôle. On pourrait même dire, en faisant usage d'une formule juridique usuelle, qne le président de la commission statue en premier ressort et que la commission statue en dernier ressort.

13. Il semble que la Commission mixte d'armistice ait commencé à prendre de plus en plus conscience de ces vérités irréfutables. La résolution qu'elle a adoptée le 12 décembre 1954, à propos d'un incident survenu dans le secteur sud de la zone démilitarisée et comportant des implications intéressantes, relatives à cette zone, en témoigne largement.

2. *Local civil police*

14. The Israel authorities claim that the presence and activity of the regular Israel police in the demilitarized zones are compatible with the provisions of the General Armistice Agreement. They base this claim on the following passage from Mr. Bunche's explanatory letter embodied in the Security Council resolution of 18 May 1951:

" Where Israel citizens return to or remain in an Israel village or settlement, the civil administration and policing of the village or settlement will be by Israelis. Similarly, where Arab civilians return to or remain in an Arab village, a local Arab administration and police unit will be authorized."

15. At first sight, the absence of the word " local " in the first part of this passage seems to confirm such a claim.

16. However, this misinterpretation cannot be allowed to pass, for the following reasons.

The word " similarly ", at the beginning of the second part of this passage, sets up an undeniable analogy between the two parts.

If the passage is restored to its context in the Security Council resolution of 18 May 1951, it no longer lends itself to any such capricious interpretation; in fact the passage of the resolution immediately preceding that cited by the Israel authorities states clearly and unambiguously:

" Such civil administration, including policing, will be on a local basis without raising general questions of administration, jurisdiction, citizenship, and sovereignty."

Article V, paragraph 5 (*e*), of the General Armistice Agreement clearly states that the Chairman of the Mixed Armistice Commission shall be empowered to authorize the employment in the demilitarized zone of limited numbers of locally recruited civilian police for internal security purposes (i.e., the security of the demilitarized zone).

The regular Israel police force is a State force wearing official uniform and responsible for protecting Israel seeurity.

17. The unrealistic Israel interpretation of the texts relating to local civil police was rejected by the resolution of the Mixed Armistice Commission of 12 December 1954, which considered the presence of a regular Israel police force in the southern demilitarized zone as flagrant violation of article V of the General Armistice Agreement and called for the definitive withdrawal of those forces.

18. The above-mentioned resolution also recommended the renewal of negotiations for the establishment of a locally recruited civilian police force.

19. The Syrian authorities consider that these negotiations should be resumed within the framework of the General Armistice Agreement and on the basis of the draft of 25 June 1951 prepared by the Chairman of the Mixed Armistice Commission and approved by the Syrian delegation to the Commission.

3. *The gradual restoration of normal civilian life*

20. The Israel authorities refer to Mr. Bunche's letter of 26 June 1949 to the Israel Minister for Foreign Affairs. The letter states in particular that the demilitarized zone should not be " a vacuum or a wasteland ".

21. This letter, which in Mr. Bunche's own opinion has no effective force, taken in conjunction with the alleged economic dynamism of Israel, is put forward to justify the reconstruction of the demilitarized zone by the Israel authorities at the expense of the rights of the original Arab civil population of the zone and despite the obligations assumed by the Israel party to the General Armistice Agreement.

22. If one bears in mind the incontrovertible fact that Israel economic dynamism and military domination are one and the same, the real object of such reconstruction can easily be seen.

23. Thus, Israel settlements which did not exist in the demilitarized zone before the operations of 15 May 1948 have been established in places especially chosen for their strategic value (for example, Tel Katzir, constructed in the southern demilitarized zone in 1949).

2. *Police civile locale*

14. Les autorités israéliennes prétendent que la présence et l'activité de la police régulière israélienne dans les zones démilitarisées sont compatibles avec les dispositions de la convention d'armistice général. Elles fondent cette prétention sur le passage suivant, tiré de la lettre explicative de M. Bunche, consacrée par la résolution du Conseil de sécurité en date du 18 mai 1951:

« Là où les civils israéliens retourneront ou resteront dans un village ou *settlement* israélien, l'administration civile et la police de ce village seront israéliennes. De même, là où les civils arabes retourneront ou resteront dans un village arabe, une administration et une police locales arabes seront autorisées. »

15. A première vue, l'absence du mot « locales » dans la première partie de ce passage semble confirmer une telle prétention.

16. Cependant, cette interprétation erronée ne peut être permise pour les raisons suivantes:

Les mots « de même », figurant au début de la deuxième partie de ce passage, créent une analogie certaine entre les deux parties.

Le passage, replacé dans son contexte de la résolution du Conseil de sécurité du 18 mai 1951, cesse de prêter à une telle interprétation fantaisiste; en effet, ladite résolution énonce clairement et sans ambiguïté, dans l'alinéa précédant immédiatement le passage invoqué par les autorités israéliennes, ce qui suit:

« Cette administration, y compris la police, se fera sur une base locale, sans que soient soulevées des questions générales d'administration, de juridiction, de citoyenneté ou de souveraineté. »

L'alinéa *e* du paragraphe 5 de l'article V de la Convention d'armistice général stipule clairement que le Président de la Commission mixte d'armistice est habilité à autoriser l'emploi dans la zone démilitarisée d'une police civile aux effectifs limités et recrutée localement pour la sécurité intérieure (c'est-à-dire la sécurité de la zone démilitarisée).

La police régulière israélienne est une police d'État, portant l'uniforme officiel et chargée de veiller à la sécurité d'Israël.

17. L'interprétation israélienne fantaisiste des textes relatifs à la police civile locale a été réfutée par la Commission mixte d'armistice dans sa résolution du 12 décembre 1954, qui a considéré la présence de forces de la police régulière israélienne dans le secteur sud de la zone démilitarisée comme une violation de l'article V de la Convention d'armistice général et a demandé le retrait définitif de telles forces.

18. La résolution précitée a en outre recommandé la reprise des négociations qui avaient été menées pour la création d'une police civile recrutée localement.

19. Les autorités syriennes estiment que ces négociations doivent être reprises dans le cadre de la Convention d'armistice général, et sur la base du projet préparé par le Président de la Commission mixte d'armistice, en date du 25 juin 1951, et agréé par la délégation syrienne à la commission.

3. *Le rétablissement graduel de la vie civile normale*

20. Les autorités israéliennes invoquent la lettre de M. Bunche en date du 26 juin 1949 adressée au Ministre des affaires étrangères d'Israël. Cette lettre stipule notamment que la zone démilitarisée ne doit pas être un vide ou un terrain vague.

21. Cette lettre, sans aucune valeur probante, de l'aveu même de M. Bunche, est invoquée — alliée au prétendu dynamisme économique d'Israël — pour légitimer la reconstruction par les autorités israéliennes de la zone démilitarisée au mépris des droits de la population civile arabe originaire de cette zone et des obligations assumées par la partie israélienne aux termes de la Convention d'armistice général.

22. Si l'on tient présent à l'esprit le fait incontestable que le dynamisme économique israélien et la domination militaire sont toujours solidaires et inséparables, on peut facilement réaliser le but véritable poursuivi par une telle reconstruction.

23. Ainsi des colonies israéliennes qui n'existaient pas dans la zone démilitarisée avant les opérations du 15 mai 1948, ont été construites dans des endroits spécialement choisis pour leur valeur stratégique (par exemple Tel-Katzir, construite en 1949 dans le secteur sud de la zone démilitarisée).

24. These newly established settlements have led to the expulsion of the original Arab civilian population of the zone and the confiscation of their property.

25. The Syrian authorities rightly consider that these acts are directly opposed to article V, paragraph 2, of the General Armistice Agreement and Mr. Bunche's explanatory letter which was accepted by both parties.

26. In the view of these authorities, the gradual restoration of normal civilian life in the demilitarized zone should be interpreted as authorizing the reconstruction of those villages and settlements which existed before 15 May 1948 and the return of the original inhabitants of the zone, and nothing more.

27. Consequently, the Syrian authorities can only express their complete disapproval of the Israel authorities' arbitrary opposition to the rebuilding of the Arab villages in the zone destroyed during the operations which began on 15 May 1948.

28. The Syrian authorities' interpretation of article V, paragraph 2, is confirmed by the instructions concerning the demilitarized zone given by the Chairman of the Mixed Armistice Commission to the United Nations observers. These instructions clearly emphasized, *inter alia*, the need to preserve former properties.

29. The Syrian authorities also consider that the many restrictions imposed by the Israelis on the freedom of movement of the Arab civilian population within the demilitarized zone and on the freedom of the inhabitants to use their own properties and resources in that zone are fundamentally incompatible with the gradual restoration of normal civilian life.

30. In 1951, the Arab inhabitants of the demilitarized zone sold their crops in Syria. This they are now forbidden to do, and their crops lie rotting in the granaries.

31. They have not even adequate resources for milling their grain, and are obliged to use hand-operated millstones to make their flour.

4. *Demilitarization*

32. The military observers' reports enable us to state that the regular Israel police, a para-military force, not only patrols the demilitarized zone but has also installed fixed observation posts at strategic points.

33. Furthermore, since 1953 the Israelis have stationed regular units of the Israel army, known as frontier guards, in the demilitarized zone. It has also been proved that heavy weapons (mortars and artillery) have been set up in the demilitarized zone. Finally, the frontier settlements, which are the advanced strong points of the Israel army, have been reinforced with all kinds of weapons, and the Israel air force is constantly active in this zone.

B. *Special problems*

1. *Central demilitarized zone*

(a) *Acts of terrorism*

34. Israel terrorist activities against the Arab population of Baqqara and Ghannama are continuing.

35. On 12 June 1954, a large part of this population was obliged in desperation to take refuge near the bridge of Banat Ya'coub and to request admission to Syria. Clear proofs of this policy of harassment and evacuation directed against the Arab civilian population of the central demilitarized zone can easily be furnished on request.

36. On 4 July 1954, a high Israel military officer visiting the two villages mentioned above said to the Arab population:

> " You must do one of two things, either become Israel nationals or leave the zone, your land, your houses and your property and go to an Arab country."

(*References:* letters recently received through the Chairman of the Mixed Armistice Commission from the *mukhtars* of Baqqara and Ghannama.)

24. Ces colonies nouvellement construites ont engendré l'expulsion de la population civile arabe originaire de la zone et l'usurpation de leurs propriétés.

25. Les autorités syriennes estiment à juste titre que ces agissements sont en opposition directe avec le paragraphe 2 de l'article V de la Convention d'armistice général et la lettre explicative de M. Bunche, acceptée par les deux parties.

26. D'après ces autorités, le rétablissement graduel de la vie civile normale dans la zone démilitarisée devrait être interprété comme autorisant la reconstruction des villages et *settlements* qui existaient avant le 15 mai 1948 et le retour des habitants originaires de la zone, et rien de plus.

27. Aussi les autorités syriennes ne peuvent-elles qu'exprimer leur désapprobation totale du refus arbitraire opposé par les autorités israéliennes à la reconstruction des villages arabes de la zone détruits au cours des opérations déclenchées le 15 mai 1948.

28. L'interprétation que donnent les autorités syriennes du paragraphe 2 de l'article V de la Convention d'armistice général est confirmée par les instructions qui avaient été données par le Président de la Commission mixte d'armistice aux observateurs des Nations Unies relativement à la zone démilitarisée. Ces instructions avaient clairement souligné, entre autres, la nécessité de préserver les anciennes propriétés.

29. Les autorités syriennes estiment en outre que les entraves nombreuses apportées par les Israéliens à la liberté de mouvement de la population civile arabe à l'intérieur de la zone démilitarisée et à l'exploitation par cette population de ses propriétés et richesses dans ladite zone, sont foncièrement incompatibles avec le rétablissement graduel de la vie civile normale.

30. En 1951, les Arabes habitants de la zone démilitarisée vendaient leurs récoltes du côté syrien. Ceci leur est interdit à l'heure actuelle, et leurs récoltes pourrissent dans leurs greniers.

31. Ils ne peuvent même pas moudre leur grain avec des moyens adéquats et sont obligés, pour produire leur farine, de se servir de meules en pierre mues à la main.

4. *Démilitarisation*

32. Les rapports des observateurs militaires nous permettent d'affirmer que la police régulière israélienne, qui est une force paramilitaire, non seulement patrouille dans la zone démilitarisée, mais y a aussi installé des postes fixes, ou fait le guet en des points stratégiques.

33. Par ailleurs, depuis 1953, les Israéliens ont installé dans la zone démilitarisée des forces régulières de l'armée israélienne appelées garde-frontière. De plus, et cela fut prouvé, des armes lourdes (mortiers et canons) ont été installées dans la zone démilitarisée. Enfin, des colonies frontalières, bastions avancés de l'armée israélienne, ont été renforcées en armes diverses, et l'activité de l'aviation militaire israélienne est incessante au-dessus de cette zone.

B. *Problèmes particuliers*

1. *Secteur central de la zone démilitarisée*

a) *Actes de terrorisme*

34. Les actes de terrorisme de la part des Israéliens contre la population arabe de Baqqara et de Ghannameh continuent.

35. Le 12 juin 1954, une partie importante de cette population a été forcée de venir se réfugier près du pont de Banat-Yacoub pour solliciter l'entrée en Syrie, en désespoir de cause. Des preuves évidentes de cette politique de vexation et d'évacuation dirigée contre la population civile arabe de la zone démilitarisée centrale peuvent être facilement fournies à l'appui.

36. Lors de la visite faite par une grande personnalité militaire israélienne aux deux villages précités, le 4 juillet 1954, celle-ci avait notamment déclaré à leur population arabe:

> « De deux choses l'une, vous devez ou devenir des sujets israéliens ou abandonner la zone, les terrains, les maisons et les biens, et vous rendre ailleurs, en pays arabes. »

(*Références:* lettres reçues dernièrement des *moukhtars* de Baqqara et de Ghannameh, par l'intermédiaire du Président de la Commission mixte d'armistice.)

(b) *The Khoury farm*

37. The owner of this farm has been the victim of various forms of harassment for several years. He is prevented from working his good land and marketing his crops, which consist mainly of citrus fruits. These, which are now ripe, are falling to the ground and rotting for lack of purchasers.

2. *Southern demilitarized zone*

(a) *Reconstruction of the Arab village of Nuqeib*

38. As the Arab village of Nuqeib was destroyed by the Israelis in the course of the military operations which began in May 1948, the Syrian delegation to the Mixed Armistice Commission proposed that it should be reconstructed. This proposal was adopted by the Chairman of the Commission in 1952. Schemes and plans were prepared. The United Nations Relief and Works Agency for Palestine Refugees in the Near East (UNRWA) gave its full agreement to the plan to carry out this rehabilitation project, which would contribute to the restoration of normal civilian life in the southern demilitarized zone as contemplated by the General Armistice Agreement and in Mr. Bunche's explanatory letter.

39. As soon as this plan began to take shape, opposition was fostered by the Israel authorities and began to spread within the United Nations Truce Supervision Organization itself. The opponents of the plan asserted that it must be carried out by UNRWA at Haifa (supply of materials and labour). UNRWA itself alleged that the buildings to be erected would be exposed to danger from Israel. As a result, the implementation of the plan was postponed indefinitely, at the sole and unjustified wish of Israel and in violation of article V of the General Armistice Agreement.

40. When General Bennike visited the Arab village of Nuqeib on 15 April 1954 to investigate conditions among the population of the southern demilitarized zone, he told Lieutenant Colonel T. Chatila, the former Chairman of the Syrian delegation to the Mixed Armistice Commission, that he agreed to the reconstruction of the village and that a decision concerning its people's rehabilitation would be taken as soon as possible.

41. The Syrian authorities urge General Burns to authorize the start of this work.

(b) *130 dunums of land belonging to Arabs of the village of Nuqeib*

42. On 16 March 1954, Israelis of the Ein Gev colony began ploughing 130 dunums of land situated near the colony and belonging to the Arab population of demilitarized Nuqeib, in violation of the verbal agreement concluded at Samara in 1950 to the effect that the two parties should retain and work the said land until the problem was settled.

(c) *Arab holdings in the village of Tawafiq*

43. The disturbed situation in the southern demilitarized zone dates from 1951, and it stems chiefly from the illegal working of Arab holdings by the Israelis and the occupation of this land by force of arms. Many complaints have been made by the Syrian delegation with a view to the cessation of this usurpation of land. So far these complaints have had no effect.

44. The Israelis are working the Arab holdings illegally to this day. For their part, the Arab owners can wait no longer. Immediate steps must be taken to evict the Israelis from the nnanthorized occupation of Arab land. The investigation begun in 1952 to determine the ownership of properties in the southern demilitarized zone should be completed, and the Chief of Staff of the United Nations Truce Supervision Organization should take it as a guide in applying the proposed measures.

45. The Syrian authorities urge that this question should be settled promptly, in accordance with the resolution of the Mixed Armistice Commission of 12 December 1954, in view of the fact that the Israelis are taking inhuman and arbitrary measures against the Arab civil population, measures which cannot and should not be permitted to continue indefinitely.

b) *La ferme Khoury*

37. Le propriétaire de cette ferme est depuis quelques années l'objet de mesures vexatoires de toutes sortes. Il est mis dans l'impossibilité d'exploiter ses riches terres et ses fruits, notamment des agrumes. Ceux-ci, actuellement mûrs, tombent à terre et périssent, faute d'acheteurs.

2. *Secteur sud de la zone démilitarisée*

a) *Reconstruction du village arabe de Nuqeib*

38. Le village arabe de Nuqeib ayant été détruit par les Israéliens au cours des opérations militaires déclenchées en mai 1948, la délégation syrienne à la Commission mixte d'armistice en proposa la reconstruction. Cette proposition fut adoptée par le Président de la commission en 1952. Des projets et des plans furent dressés. L'Office de secours et de travaux des Nations Unies pour les réfugiés de Palestine dans le Proche-Orient (UNRWA) consentit pleinement à la réalisation de ce projet de réhabilitation, qui permettait d'aider au retour à la vie civile normale dans le secteur sud de la zone démilitarisée, tel qu'il était envisagé par la Convention d'armistice général et la lettre explicative de M. Bunche.

39. A peine ce projet commençait-il à se concrétiser qu'une opposition, mise en branle par les autorités israéliennes, naissait et commençait à se propager au sein même de l'Organisme des Nations Unies chargé de la surveillance de la trêve. Cette opposition invoquait la nécessité de confier la réalisation du projet à l'UNRWA de Haïfa (fourniture de matériaux et d'ouvriers). L'UNRWA elle-même invoquait le soi-disant danger israélien auquel les futures constructions seraient exposées. Tant et si bien que la réalisation du projet fut remise aux calendes grecques, et ce par la volonté unilatérale israélienne non fondée et contraire aux stipulations de l'article V de la Convention d'armistice général.

40. Lors de la visite du général Bennike au village arabe de Nuqeib le 15 avril 1954, dans le but d'étudier la situation des habitants du secteur sud de la zone démilitarisée, celui-ci déclara au lieutenant colonel T. Chatila, ex-président de la délégation syrienne à la Commission mixte d'armistice, qu'il était d'accord pour la reconstruction de ce village et qu'une décision sera prise le plus tôt possible pour la réhabilitation de ses habitants.

41. Les autorités syriennes prient instamment le général Burns d'antoriser le commencement des travaux.

b) *Terrain de 130 deunums appartenant aux Arabes du village de Nuqeib*

42. Le 16 mars 1954, les Israéliens de la colonie d'Ein-Gev entreprirent le labourage de 130 deunums de terre situés près de la colonie et appartenant aux Arabes du village démilitarisé de Nuqeib, contrairement à l'accord verbal conclu en 1950 à Samra ponr le maintien et l'exploitation de cette parcelle par les deux parties jusqu'au règlement du problème.

c) *Propriétés arabes du village de Tawafiq*

43. La situation troublée du secteur sud de la zone démilitarisée date de 1951; elle a pour cause principale le travail illégal entrepris par les Israéliens sur les terres arabes et l'occupation *manu militari* de ces terres. Maintes plaintes ont été formulées par la délégation syrienne pour mettre fin à ces usurpations de terrains. Ces plaintes sont demeurées jusqu'à présent sans résultat.

44. Les Israéliens continuent aujourd'hui à exploiter illégalement les terres arabes. Les propriétaires arabes, de leur côté, sont à bout de patience. Des mesures immédiates sont indispensables pour faire évacuer les Israéliens des terres arabes indûment occupées. L'enquête ouverte en 1952 pour la détermination des propriétés dans le secteur sud de la zone devrait être menée à bonne fin, et guider le Chef d'état-major de l'Organisme des Nations Unies chargé de la surveillance de la trêve dans l'application des mesures préconisées.

45. Les autorités syriennes insistent pour le règlement rapide de la question conformément à la résolution adoptée par la Commission mixte d'armistice le 12 décembre 1954, étant donné que les Israéliens prennent contre la population civile arabe des mesures inhumaines et arbitraires qu'on ne pourrait et ne devrait tolérer indéfiniment.

46. In 1950, Mahmoud Tarani, one of the landowners of Tawafiq, was arrested by the Israel authorities in the demilitarized zone, with the full knowledge of the United Nations observers, and taken to Israel. According to information reaching the Syrian authorities through his relatives, he has been sentenced to five years' imprisonment and has been placed under severe pressure to sell his land.

47. Arab inhabitants of the demilitarized zone are constantly being deported; five persons were deported to Israel on 14 November 1954.

II. Problems raised in connexion with the Lake Tiberias incidents and the customary rights of the riparian Arab civilian population

48. Serious incidents are taking place along the eastern shore of the lake which, under the General Armistice Agreement is regarded as a defensive area.

49. Two successive incidents of a particularly serious nature have greatly disturbed this area recently:

On 30 June 1954, an Israel armoured launch attacked the Syrian post of El Koursi, situated on Syrian soil, with its 20-mm. gun.

Next day, two armoured launches attacked the same post with their 20-mm. and 57-mm. guns, this time with the support of Israel field artillery sited in the defensive area. This artillery continued firing for approximately 1 hour and 45 minutes, causing material damage to the post.

50. In addition to the foregoing, it is necessary to mention two problems peculiar to this region, namely: the presence of armoured and heavily armed Israel launches in the defensive sector of Lake Tiberias ; and the customary rights of the riparian Arab civilian population.

51. These armoured launches are intended:

(*a*) To intimidate the riparian Arab civilian population and thus to prevent the people from peacefully crossing the demarcation line to exercise their lawful rights under age-long custom to fish and use the waters of Lake Tiberias for their domestic needs;

(*b*) To exercise an act of sovereignty over the 10-metre coastal strip, the final disposal of which has not yet been settled, and to test the strength of the Syrian posts and the riparian civilian population.

52. According to their authors, these Israel claims are based on:

(*a*) Article IV, paragraph 3, of the General Armistice Agreement (with regard to the demarcation line);

(*b*) The alleged undertakings of a previous head of the Syrian delegation to the Mixed Armistice Commission.

53. The Syrian case is based on:

(*a*) Annex IV, section III, of the General Armistice Agreement, which prohibits the presence of naval forces in the Lake Tiberias defensive area, and section I, paragraph 2, of that annex;

(*b*) The provisions of the resolutions of the Mixed Armistice Commission concerning the presence of armoured launches;

(*c*) Article II and article V, paragraphs 1 and 2, of the General Armistice Agreement;

(*d*) The United Nations Charter, particularly Article 40 and the articles concerning human rights;

(*e*) Principles of international law;

(*f*) Previous treaties;

(*g*) Assurances given by the Israel delegation during the armistice negotiations.

54. Despite Syrian complaints and the resolutions of the Mixed Armistice Commission Israel armoured launches continue to operate with impunity in the Lake Tiberias defensive area. They frequently approach Syrian posts and illuminate them with their powerful search-lights. This illustrates, once again, how little respect is shown by the Israel party to the General Armistice

46. En 1950, un des propriétaires de Tawafiq, le nommé Mahmoud Tarani, fut arrêté par les autorités israéliennes en zone démilitarisée, au vu et au su des observateurs des Nations Unies, et fut emmené en Israël. Les renseignements qui parviennent aux autorités syriennes par l'intermédiaire de ses parents prouvent qu'il a été condamné à cinq ans de prison et qu'il subit une sévère pression tendant à lui faire vendre son terrain.

47. Des personnes arabes de la zone démilitarisée sont continuellement déportées: le 14 novembre 1954, cinq personnes furent déportées en Israël.

II. Problèmes soulevés a propos des incidents du lac de Tibériade et des droits coutumiers de la population civile arabe riveraine

48. Des incidents graves ont lieu le long de la rive orientale du lac de Tibériade considéré en vertu de la Convention d'armistice général comme une zone défensive.

49. Dernièrement, deux incidents consécutifs, d'une gravité particulière, ont sérieusement troublé cette région:

Le 30 juin 1954, une péniche blindée israélienne attaqua avec son canon de 20 mm le poste syrien d'El-Koursi, situé en territoire syrien.

Le lendemain, deux péniches blindées attaquèrent ce même poste, avec leurs canons de 20 mm et de 57 mm, appuyées, cette fois, par le feu de l'artillerie israélienne de campagne, installée dans la zone défensive. Le tir de cette artillerie dura près de 1 h 45 mn, causant des dégâts matériels au poste.

50. A part ce qui précède, deux problèmes particuliers à cette région sont à relever, à savoir: la présence de péniches blindées et fortement armées israéliennes dans le secteur défensif du lac de Tibériade; les droits coutumiers de la population civile arabe riveraine.

51. La présence des péniches blindées a pour but:

a) D'intimider la population civile arabe riveraine et l'empêcher ainsi de franchir paisiblement la ligne de démarcation pour exercer, en vertu d'une coutume séculaire, ses droits légitimes à la pêche et à l'utilisation de l'eau du lac de Tibériade pour ses besoins domestiques;

b) D'exercer un acte de souveraineté sur la bande côtière de 10 mètres, dont le sort final n'est pas encore réglé, en soumettant les postes syriens et la population civile riveraine à une épreuve de force.

52. Ces prétentions israéliennes sont fondées, d'après leurs auteurs, sur:

a) Le paragraphe 3 de l'article IV de la Convention d'armistice général (relatif à la ligne de démarcation);

b) Aux prétendus engagements de l'un des anciens chefs de la délégation syrienne à la Commission mixte d'armistice.

53. Quant à la thèse syrienne, elle se fonda sur :

a) La section III de l'annexe IV à la Convention d'armistice général interdisant la présence de forces navales dans la zone défensive du lac de Tibériade et, subsidiairement, le paragraphe 2 de la section I de la même annexe;

b) Les dispositions des résolutions de la Commission mixte d'armistice relatives à la présence des péniches blindées;

c) L'article II et les paragraphes 1 et 2 de l'article V de la Convention d'armistice général;

d) La Charte des Nations Unies, et spécialement l'Article 40 et les articles relatifs aux droits de l'homme;

e) Les principes du droit international;

f) Les traités antérieurs;

g) Les assurances données par la délégation israélienne au cours des négociations d'armistice.

54. Malgré les plaintes syriennes et les résolutions de la Commission mixte d'armistice, les péniches blindées israéliennes continuent à évoluer impunément dans la zone défensive du lac de Tibériade. Elles s'approchent souvent des postes syriens et dirigent sur eux les feux puissants de leurs projecteurs. Ceci démontre, encore une fois, le peu de respect qu'apporte la partie israélienne à la Convention

Agreement for the decisions of the Mixed Armistice Commission and the inability of this commission to defend its rights.

55. The Syrian authorities request the Chief of Staff of the United Nations Truce Supervision Organization to give this extremely important problem the attention it deserves. These authorities suggest that:

(*a*) A special meeting of the Mixed Armistice Commission should be held to interpret article IV, paragraph 3, of the General Armistice Agreement;

(*b*) Israel armoured launches should be completely withdrawn from the Lake Tiberias defensive area, in accordance with the resolutions of the Mixed Armistice Commission.

III. Activity of the Israel air force

56. This activity continues, despite all the Syrian complaints made in this connexion. It is occasionally intensified to an extent that the Syrian authorities would be unable to tolerate indefinitely. At the present time, this activity occurs almost daily over the defensive area and even over Syrian territory (El Koursi, Douga, Buteiha, Baniass, etc.).

IV. Diversion of the Jordan river by Israel

57. Syria considers that it is bound only by the decision of the Chief of Staff of 23 September 1953 [*S/3122, annex* I], which remains in force, and by the Security Council resolution ordering the suspension of diversion work [*S/3128*]. Syrian views on this extremely important question have been clearly expressed during the Council's meetings.

58. The Syriau authorities are firmly determined to resist in every way the unilateral completion of this project, and draw the attention of the Chief of Staff to the fact that the continuation of the diversion work outside the demilitnrized zone may endanger the future satisfactory settlement of this question.

V. Problems concerning Arabs of Israel nationality driven out of the village of Rihaniya

59. Nineteen Arabs of Israel nationality were forced, against their will, to cross the demarcation line near Baniass. These Arabs had to abandon their land and houses. This act is a renewed violation of the General Armistice Agreement and calls for energetic and immediate measures for the rapid repatriation of these unfortunate people and the restoration of their property and their homes.

Annex B

Memorandum dated 27 December 1954 from the Ministry of Foreign Affairs of Israel to General Burns, Chief of Staff of the United Nations Truce Supervision Organization

1. The problem of the demilitarized zone created under the Israeli-Syrian General Armistice Agreement [4] is one of repeated Syrian attempts to encroach upon it and to stifle its development. Time and again, United Nations organs have been called upon to bar Syrian claims of intervention and campaigns of obstruction. In 1950, Syria attempted to prevent the establishment of new Israel agricultural settlements in the area and the construction of roads. Syrian objections were then overruled, and the peaceful development of the zone, which had been devastated when Syrian forces had invaded it in 1948, was thereby ensured. In 1951, Syria resorted to force in an attempt to stop the Huleh drainage project and went as far as to invade Israel territory at Tel el Mutilla with its regular forces. On that occasion, too, Syria's designs were thwarted, but not before the Security Council had been called upon to deal with the problem. In 1953, Syria's obstructionist efforts turned against the hydro-electric project at Banat Ya'coub. This

[4] See *Official Records of the Security Council, Fourth Year, Special Supplement No. 2.*

d'armistice général, aux décisions prises par la Commission mixte d'armistice, et l'impuissance de cette commission à défendre ses prérogatives.

55. Les autorités syriennes demandent au Chef d'état-major de l'Organisme des Nations Unies chargé de la surveillance de la trêve d'accorder à ce problème fort important l'attention qu'il mérite. Ces autorités suggéreraient ce qui suit:

a) La convocation d'une réunion spéciale de la Commission mixte d'armistice pour l'interprétation du paragraphe 3 de l'article IV de la Convention d'armistice général;

b) Le retrait définitif des péniches blindées israéliennes de la zone défensive du lac de Tibériade, conformément aux résolutions prises par la Commission mixte d'armistice.

III. Activité de l'aviation militaire israélienne

56. Cette activité se poursuit, en dépit de toutes les plaintes syriennes déposées à ce sujet. Elle s'intensifie parfois d'une manière que les autorités syriennes ne pourrait tolérer indéfiniment. Actuellement, cette activité se fait sentir presque quotidiennement sur la zone défensive et même sur le territoire syrien (El-Koursi, Douga, Buteiha, Baniass, etc.).

IV. Détournement des eaux du Jouroain par les Israéliens

57. La Syrie se considère uniquement liée par la décision du Chef d'état-major en date du 23 septembre 1953 [*S/3122, annexe I*], toujours en vigueur, et la décision du Conseil de sécurité ordonnant l'arrêt des travaux de détournement [*S/3128*]. Les vues syriennes sur cette question excessivement importante ont été clairement définies au cours des réunions dudit Conseil.

58. Les autorités syriennes sont fermement décidées à s'opposer par tous les moyens à la réalisation unilatérale de ce projet, et attirent l'attention du Chef d'état-major sur les dangers que présente, pour le règlement satisfaisant futur de cette question, la poursuite des travaux de détournement en dehors de la zone démilitarisée.

V. Problèmes des refoulés arabes, citoyens israéliens, du village de Rihaniya

59. Dix-neuf Arabes, citoyens israéliens, ont été obligés par la force à franchir la ligne de démarcation près de Baniass, contre leur gré. Ces Arabes ont dû abandonner terres et maisons. Cet acte constitue une violation réitérée de la Convention d'armistice général et appelle des mesures énergiques et urgentes en vue du rapatriement rapide de ces malheureux et de leur réintégration dans leurs biens et foyers.

Annexe B

Mémorandum en date du 27 décembre 1954 adressé par le Ministère des affaires étrangères d'Israël au général Burns, Chef d'état-major de l'Organisme des Nations Unies chargé de la surveillance de la trêve

1. Le problème qui se pose à propos de la zone démilitarisée créée en vertu de la Convention d'armistice général syro-israélienne [4] résulte des efforts répétés auxquels la Syrie se livre en vue d'empiéter sur cette zone et d'en étouffer le développement. A plusieurs reprises, des organes des Nations Unies ont été invités à mettre fin aux tentatives d'intervention de la Syrie et à ses campagnes d'obstruction. En 1950, la Syrie a cherché à empêcher l'établissement de nouveaux *settlements* agricoles israéliens dans la région et la construction de routes. Les arguments qu'elle invoque ont été rejetés alors, et le développement pacifique de la zone dévastée par l'invasion des forces syriennes en 1948 a pu être assuré. En 1951, la Syrie a voulu arrêter par la force la mise en œuvre du plan de drainage du lac de Houlé et elle a été jusqu'à envahir, avec son armée régulière, le territoire israélien à Tel-el-Mutilla. Cette fois encore, les desseins de la Syrie ont été déjoués, mais il a fallu pour cela que le Conseil de sécurité soit invité à s'occuper de la question. En 1953, la Syrie a renouvelé

[4] Voir *Procès-verbaux officiels du Conseil de sécurité, quatrième année, Supplément spécial n° 2.*

eminently beneficial scheme would provide power at the rate of 24,000 kilowatts per hour without in any way infringing upon the water or land rights of local Arab inhabitants, or affecting possible regional water plans. Once again, the Security Council was compelled to deal with the situation created by Syria's intervention. Though the adoption of a resolution was prevented by a veto, the Council did succeed in clarifying the issues involved, and subsequently a team of experts was assigned by the Secretary-General of the United Nations to examine the technical aspects of the project. The experts dismissed the Syrian accusations that the implementation of the project was incompatible with the assurance of all existing water needs. Syrian policy has nevertheless continued to be directed at claiming a status within the demilitarized zone which specifically was not granted in the armistice agreement.

2. Syria's withdrawal from the areas beyond its international frontiers which it had occupied in 1948 was made a condition for the conclusion of the armistice agreement. Israel, for its part, consented to the demilitarization of the areas from which the Syrian army had retreated. In agreeing to refrain from introducing its armed forces into the area, Israel was not in any way required to renounce, nor did it renounce, its full rights within the zone. This assurance was set forth in a letter which Mr. Bunche, the United Nations Acting Mediator, sent on 26 June 1949 to the Foreign Minister of Israel, in which he drew attention to the fact that the armistice agreement between Israel and Jordan and between Israel and Egypt both included instances where the armistice demarcation lines eventually agreed upon involved changes in the then existing truce lines, and that that had been done in all cases without any question being raised as to the sovereignty or final disposition of the territory concerned. It had been taken for granted that this was a matter for the final peace settlement. The instances referred to in the Agreement between Israel and Jordan were to be found in article V, paragraph 1 (*c*), and article VI, paragraph 2, and, in the agreement between Israel and Egypt, in article VIII (El Auja). He therefore felt that the agreement on the unqualified withdrawal of Syrian forces from Palestine should not be undone by legalistic demands about broad principles of sovereignty and administration, which would in any case be worked out satisfactorily in the practical operation of the scheme.

3. Thus, though the formal recognition of sovereignty over the zone was deferred pending a final settlement between the parties — this is true in general of questions of such nature under the armistice agreement, irrespective of whether they concern the demilitarized zone or other areas — the exclusion of Syria from the demilitarized zone was complete and definite. The clauses of the General Armistice Agreement and Mr. Bunche's explanatory note provide for Israel villages and Israel police, but exclude such Syrian interests. The absence of any Syrian *locus standi* in the zone is demonstrated conclusively in the limitation of the competence of the Mixed Armistice Commission with regard to matters of the demilitarized zone. According to paragraph 5 (*c*) of article V, it is the Chairman of the Commission (or the Chief of Staff), and not the Commission, of which Syria is a member, that is responsible for ensuring the implementation of article V governing the demilitarized zone.

4. This principle has been confirmed repeatedly. In answer to a question by the Syrian delegate to the Syria-Israel Armistice Conference of 1949 as to who would be responsible for the implementation of article V, Mr. H. Vigier, Chairman of the conference, declared :

" If we follow the precedents of the previous armistice agreement, it will be the Mixed Armistice Commission itself that will

ses tentatives d'obstruction, cette fois en vue de s'opposer à l'exécution des travaux hydro-électriques de Banat-Yacoub. Ces travaux éminemment utiles permettraient de produire de l'énergie électrique à raison de 24.000 kWh sans porter aucunement atteinte aux droits des habitants arabes sur les eaux ou les terres avoisinantes, ni empêcher la mise en œuvre éventuelle de projets régionaux d'aménagement des ressources hydrauliques. Une fois de plus, le Conseil de sécurité a dû s'occuper de la question qui se posait du fait de l'intervention de la Syrie. Bien qu'il n'ait pu adopter de résolution, un de ses membres ayant exercé le droit de veto, il a cependant réussi à préciser les questions mises en jeu. Par la suite, le Secrétaire général des Nations Unies a chargé un groupe d'experts d'examiner les aspects techniques du projet. Les experts ont rejeté les accusations de la Syrie, qui prétendait que la mise en œuvre de ce projet risquait de l'empêcher de satisfaire tous les besoins en eau de sa population. Cependant, la Syrie n'a pas cessé de revendiquer, sur la zone démilitarisée, des droits qu'expressément la convention d'armistice ne lui reconnaît pas.

2. L'évacuation par la Syrie des zones situées au-delà de ses frontières internationales et qu'elle occupait en 1948 a été une condition préalable à la conclusion de la convention d'armistice. De son côté, Israël a consenti à la démilitarisation des zones évacuées par l'armée syrienne. En acceptant de s'abstenir d'envoyer ses forces armées dans la zone, Israël n'était nullement tenu d'abandonner ses droits souverains à l'intérieur de cette zone, et ne les a pas abandonnés. Cette assurance lui était donnée dans une lettre du 26 juin 1949 que M. Bunche, Médiateur par intérim des Nations Unies, a adressé au Ministre des affaires étrangères d'Israël et dans laquelle il attirait l'attention de ce dernier sur le fait que la convention d'armistice entre Israël et la Jordanie et la convention d'armistice entre Israël et l'Égypte fournissaient, l'une et l'autre, des exemples prouvant que la ligne de démarcation finalement décidée aux termes de l'armistice était différente de la ligne existant au moment de la trêve; il ajoutait que les modifications éventuelles d'une ligne de démarcation étaient toujours effectuées sans donner lieu à des discussions sur la souveraineté du territoire en question ou sur le sort qui lui serait réservé en définitive. Il allait de soi que cette question devait être réglée lors de la signature du traité de paix. Les exemples mentionnés figuraient à l'alinéa *c* du paragraphe 1 de l'article V et au paragraphe 2 de l'article VI de la convention d'armistice entre Israël et la Jordanie, et à l'article VIII (El-Auja) de la convention d'armistice entre Israël et l'Égypte. M. Bunche estimait par conséquent qu'il ne fallait pas détruire l'accord sur le retrait inconditionnel des forces syriennes de Palestine par des exigences parajuridiques reposant sur les grands principes de souveraineté et d'administration, alors qu'en tout état de cause la question serait réglée de façon satisfaisante lorsque l'on en viendrait à la mise en application des clauses de l'accord.

3. Ainsi, bien que la reconnaissance formelle de la souveraineté sur la zone eût été différée en attendant un règlement final entre les parties — il en est ainsi, d'une manière générale, des diverses questions de cette nature en vertu de la convention d'armistice, qu'elles concernent la zone démilitarisée ou d'autres régions — la Syrie était complètement et définitivement exclue de la zone démilitarisée. Les clauses de la Convention d'armistice général et la note explicative de M. Bunche prévoient des villages israéliens et une police israélienne, à l'exclusion d'organisations syriennes de ce genre. Le fait que la Syrie n'a pas le droit de se faire entendre dans la zone démilitarisée ressort nettement de la limitation imposée à la compétence de la Commission mixte d'armistice dans les affaires concernant cette zone. Selon l'alinéa *c* du paragraphe 5 de l'article V, c'est au Président de la Commission mixte d'armistice (ou au Chef d'état-major) et non pas à la commission, dont la Syrie est membre, qu'il appartient d'assurer la mise en œuvre de l'article V, qui régit la zone démilitarisée.

4. Ce principe a été confirmé à maintes reprises. Lorsque le représentant de la Syrie à la Conférence d'armistice syro-israélienne de 1949 demandait à qui incomberait l'application de l'article V, M. H. Vigier, président de la conférence, a déclaré :

« Si nous suivons la pratique adoptée pour la précédente convention d'armistice, ce sera la Commission mixte d'armistice

ensure the implementation of the other articles of the agreement. The Chairman of the Mixed Armistice Commission will have special powers in the demilitarized zone."

5. Lieutenant General W. E. Riley, Chief of Staff of the United Nations Truce Supervision Organization, declared at the 62nd of the Mixed Armistice Commission, with reference to a Syrian complaint against alleged Israel violations of provisions of article V:

"The Chairman assumes general supervision of the demilitarized zone; therefore it is the Chairman and not the Mixed Armistice Commission which deals with this problem...

"The complaint submitted should not have been accepted by the Chairman, it should not have been discussed within the Mixed Armistice Commission itself."

6. In a note addressed to the Syrian Ministry of Foreign Affairs on 19 May 1954, General V. Bennike stated:

"The responsibility of the Chairman of the Mixed Armistice Commission in respect of matters other than those of civilian nature in the demilitarized zone must be considered in the light of the provisions of paragraphs 5 (*b*) and 5 (*c*) of article V. Both parties to the armistice agreement were alive to the grave consequences which would ensue from 'any advance by the armed forces' of either into the demilitarized zone. They agreed that such an advance, if 'confirmed by the United Nations representatives' (the Chairman of the Commission and the United Nations observers), would constitute a 'flagrant violation' of the agreement. The Chairman of the Commission and the United Nations observers are responsible for ensuring the full implementation of this provision..." [*S/3231, p. 6*].

7. It is evident from the above that no distinction can be deduced between the Chairman's jurisdiction over civilian matters and his competence with regard to the military aspects of article V. Indeed, paragraph 5 (*c*) of that article defines the Chairman's responsibility as "ensuring the full implementation" of the article without any difference whatever between its civilian life clauses and its military provisioas.

8. The aforesaid principle has been followed in practice throughout the years, except when otherwise agreed to by Israel (as for instance in a number of Mixed Armistice Commission discussions held before 1951). The chairmen of the Israeli-Syrian Mixed Armistice Commission have taken up and settled numerous questions concerning the demilitarized zone directly with Israel representatives. In the last six months at least fifteen such matters, regarding civilian as well as military questions of the zone, have been brought by the Chairman before the Israel authorities.

9. Syria, however, persists in attempts to create for itself a position which would entitle it to intervene in a territory that lies outside its State boundaries, and in several instances questions concerning the demilitarized zone have appeared at its insistence on the agenda of the Mixed Armistice Commission. It is evident that Israel cannot acquiesce in these attempts by Syria to usurp rights which are not its own and is bound to remain consistent in upholding the basic tenet of the armistice agreement — the exclusion of Syria from any rights within the demilitarized zone, even if this sometimes necessitates absenting itself from meetings of the Mixed Armistice Commissinn at which Syria seeks to intervene in questions affecting the zone.

10. It is also clear that if the armistice agreement is to function satisfactorily, nothing must be done to undermine this fundamental principle. The problem is not one of seeking additional interpretations but of thwarting attempts to discard or impair it.

11. Ominously enough, even today, after questions of the demilitarized zone have been clarified to a large degree by the Security Council and by rulings of the Chiefs of Staff of the United Nations Truce Supervision Organization, Syria's efforts to arrogate to itself rights in the demilitarized zone are not confined to the framework of legal issues.

elle-même qui assurera l'application des autres articles de la convention. Le Président de la Commission mixte d'armistice aura des pouvoirs spéciaux dans la zone démilitarisée. »

5. Le général de corps d'armée W. E. Riley, chef d'état-major de l'Organisme des Nations Unies chargé de la surveillance de la trêve, a déclaré à la 62e séance de la Commission mixte d'armistice, à propos d'une plainte de la Syrie selon laquelle Israël aurait violé les dispositions de l'article V:

« Le Président exerce des pouvoirs généraux de surveillance sur la zone démilitarisée; par conséquent, c'est lui et non la Commission mixte d'armistice qui doit régler cette question...

« Le Président n'aurait pas dû accepter la plainte qui a été présentée, et celle-ci n'aurait pas dû être discutée à la commission même. »

6. Dans une lettre adressée le 19 mai 1954 au Ministre des affaires étrangères syrien, le général V. Bennike déclarait notamment:

« La compétence du Président de la Commission mixte d'armistice pour d'autres questions que les questions d'ordre civil dans la zone démilitarisée doit être examinée à la lumière des dispositions des alinéas 5, *b*, et 5, *c* de l'article V. Les deux parties à la convention d'armistice se sont rendu compte des conséquences très graves qu'auraient « toute avance des forces armées » d'une partie dans la zone démilitarisée. Elles ont accepté qu'une telle avance — si elle était « confirmée par les représentants des Nations Unies » (le Président de la Commission et les observateurs des Nations Unies) — constituât une « violation flagrante » de la convention. Le Président de la Commission et les observateurs des Nations Unies doivent « assurer la pleine exécution » de cette disposition...» [*S/3231, p. 6*].

7. D'après ce qui précède, il est évident qu'on ne peut établir aucune distinction entre les attributions du président en ce qui concerne les affaires civiles et sa compétence touchant les dispositions militaires de l'article V. Même, l'alinéa *c* du paragraphe 5 de cet article prévoit que le président est chargé « d'assurer la pleine exécution » de l'article en question, sans mentionner la moindre distinction entre les clauses qui se rapportent à la vie civile et les dispositions d'ordre militaire.

8. Ce principe a été appliqué dans la pratique au cours des années, sauf les cas où Israël lui-même avait accepté qu'on y dérogeât (par exemple, au cours d'un certain nombre de discussions qui ont eu lieu à la Commission mixte d'armistice avant 1951). Les présidents de la Commission mixte d'armistice syro-israélienne ont examiné et réglé directement avec les représentants d'Israël de nombreuses questions intéressant la zone démilitarisée. Au cours des six derniers mois, le Président a soumis aux autorités israéliennes au moins une quinzaine de ces problèmes, qui concernaient la vie civile dans la zone et des questions d'ordre militaire.

9. Quant à la Syrie, elle cherche toujours à se créer une situation qui lui permettrait d'intervenir dans un territoire situé en dehors de ses frontières; c'est ainsi que, sur sa demande, des questions intéressant la zone démilitarisée ont été inscrites à plusieurs reprises à l'ordre du jour de la Commission mixte d'armistice. Il va sans dire qu'Israël ne peut souscrire à ces tentatives de la Syrie, qui ont pour objet d'usurper des droits qui ne lui appartiennent pas, et qu'il est tenu de continuer à défendre le principe fondamental de la convention d'armistice — l'interdiction faite à la Syrie d'exercer quelque droit que ce soit dans la zone démilitarisée — même s'il lui faut s'abstenir pour cela de participer aux séances de la Commission mixte d'armistice auxquelles la Syrie tente d'intervenir dans des questions qui intéressent la zone.

10. Il est clair aussi que si l'on veut que la convention d'armistice soit appliquée de façon satisfaisante, il faut éviter de faire quoi que ce soit qui puisse saper ce principe fondamental. Il s'agit non pas de chercher de nouvelles interprétations de ce principe, mais de déjouer toute tentative qui entraînerait son abandon ou son affaiblissement.

11. Il est assez dangereux qu'aujourd'hui encore, alors que les travaux du Conseil de sécurité et les décisions des chefs d'état-major de l'Organisme des Nations Unies chargé de la surveillance de la trêve ont sensiblement éclairé la situation en ce qui concerne la zone démilitarisée, les efforts que la Syrie déploie pour s'arroger certains droits dans la zone démilitarisée ne portent pas uniquement sur le plan juridique.

12. The invasion of 1948 was followed by the attack at Tel el Mutilla in 1951. Even at present, Syria's territorial aggression against the demilitarized zone has not been fully brought to an end. Certain sections of the zone, such as the El Hamma area and Tawafiq, have for all practical purposes been subjected to Syrian domination.

13. This state of affairs has resulted in the illegal separation of certains parts of the demilitarized zone from the rest of the zone. On the road to El Hamma, for instance, Syria has constructed a road-block, which United Nations representatives have unsuccessfully tried to get removed ever since 1951. Furthermore, Syria has been pouring arms into the sectors under its domination and instigating armed clashes between inhabitants of the zone such as the one that occurred recently between villagers of Tawafiq and Tel Katzir. With respect to this incident, it is to be observed that the land-ownership question in the vicinity has been the subject of intermittent conversations between the Chairman of the Mixed Armistice Commission, the inhabitants of the Arab village of Tawafiq and those of Tel Katzir, and that the latter have been cultivating their lands for five years.

14. Another part of the zone severed by Syrian sway from normal civilian development in accordance with the armistice agreement has been the eastern bank of the Jordan river in the central demilitarized zone. Syrian armed forces are in effective control of the area, preventing residents of the western bank from exercising their right of freedom of movement across the river. The threatening posture adopted by Syrian soldiers roaming along the eastern bank reflects the aggressive purposes of their inroads into that sector. Only a fortnight ago, they opened fire on Israelis on the right bank, in the latest of several such incidents.

15. An evaluation of this situation leads inevitably to the conclusion that Syria's territorial inroads into the demilitarized zone, in addition to its persistent attempt to acquire rights of intervention in matters concerning the zone, constitute the principal dangers to the satisfactory functioning of the armistice agreement.

16. On the other hand, those parts of the demilitarized zone which are not suffering from Syrian encroachment are generally peaceful areas. In the course of the past six months, four incidents involving violence took place in the zone. Undoubtedly, as would be expected in so complex a regime, local difficulties and misunderstandings do occur. These, however, are quite insignificant when compared to the aforesaid fundamental problems resulting from Syrian territorial assaults and illegitimate interference, reflected most strikingly in the campaigns against such economic development schemes as the drainage of the Huleh marshes and the hydro-electric project of Banat Ya'coub. Thus, in recent weeks, certain difficulties have arisen with respect to the sale of the Baqqara village crop, but these have by now been clarified and are on the way to settlement.

17. Similarly, it may have been felt desirable at times to clarify more fully certain aspects of the operation of the Israel police in the zone. Owing to the size and restricted nature of the zone's population, it has been found impractical to recruit members of the police force entirely from local inhabitants, and consequently, in order to satisfy the requirement of the armistice agreement of maintaining local police, local police stations were established by the Israel authorities in the demilitarized zone. In 1951, an agreement was reached between Israel and the Chief of Staff of the United Nations Truce Supervision Organization regarding the operation of these police forces. The activities of the Israel police remain governed by that agreement, though Israel is aware of the existence of a view that there may be room for greater precision regarding the nexus between the local police stations and Israel police headquarters outside the demilitarized zone.

18. In the light of the above, it is evident that a restoration of the lawful situation in the demilitarized zone requires an immediate termination of Syria's territorial encroachments and political designs, which violate the principal provisions of the armistice agreement.

12. L'invasion de 1948 a été suivie en 1951 par l'attaque de Tel-el-Mutilla. Même à présent, l'agression territoriale commise par la Syrie contre la zone démilitarisée n'a pas été complètement arrêtée. Certaines parties de la zone — la région d'El-Hamma et Tawafiq, par exemple — ont, en fait, été soumises à la domination syrienne.

13. Par suite de cet état de choses, certaines parties de la zone démilitarisée ont été illégalement séparées du reste de la zone. Sur la route qui mène à El-Hamma, par exemple, la Syrie a fait construire un obstacle que les représentants de l'Organisation des Nations Unies s'efforcent en vain de faire enlever depuis 1951. En outre, la Syrie a inondé d'armes les secteurs qui sont sous sa domination, provoquant des conflits armés entre les habitants de la zone, tel celui qui a opposé récemment les habitants des villages de Tawafiq et de Tel-Katzir. En ce qui concerne cet incident, il convient de rappeler que la question de la propriété des terres voisines a fait l'objet de plusieurs conversations entre le Président de la Commission mixte d'armistice, les habitants du village arabe de Tawafiq et ceux de Tel-Katzir, et que ces derniers cultivent leurs terres depuis cinq ans.

14. Il est une autre partie de la zone qui n'a pu, par suite de la domination syrienne, reprendre une vie civile normale conformément à la convention d'armistice ; c'est la rive orientale du Jourdain, dans la partie centrale de la zone démilitarisée. Les forces armées syriennes contrôlent effectivement cette région et empêchent les habitants de la rive occidentale d'exercer leur droit de traverser librement le fleuve. L'attitude menaçante des soldats syriens que l'on voit constamment sur la rive orientale témoigne le caractère agressif des incursions qu'ils font dans ce secteur. Il y a quinze jours à peine, au cours du dernier des incidents de ce genre, ces soldats ont tiré sur des Israéliens qui se trouvaient sur la rive droite du fleuve.

15. Tout examen de cette situation nous amène inévitablement à conclure que les principaux dangers qni s'opposent à l'application satisfaisante de la convention d'armistice sont les incursions des troupes syriennes dans la zone démilitarisée, ainsi que les efforts que la Syrie ne cesse de déployer pour acquérir certains droits d'intervention à propos de questions intéressant la zone.

16. En revanche, les parties de la zone démilitarisée qui ne font pas l'objet de tentatives d'empiétement syriennes sont généralement des régions pacifiques. Au cours des six derniers mois, quatre incidents comportant des actes de violence ont eu lieu dans la zone. Sans aucun doute, comme on peut s'y attendre sous un régime aussi complexe, des difficultés et des malentendus locaux se produisent. Mais ils sont tout à fait insignifiants, comparés aux problèmes fondamentaux précités, qui résultent des empiétements territoriaux et de l'ingérence illégale de la Syrie, et qui se traduisent de façoa particulièrement frappante par les campagnes menées contre des travaux intéressant le développement économique tels que le plan de drainage des marais de Houlé et les travaux hydro-électriques de Banat-Yacoub. Ainsi, au cours des semaines qui viennent de s'écouler, certaines difficultés ont surgi à propos de la vente de la récolte du village de Baqqara, mais elles sont maintenant expliquées et leur règlement est en bonne voie.

17. De même, il a peut-être été souhaitable parfois de préciser davantage certains aspects de l'activité de la police israélienne dans la zone. Étant donné l'effectif et le caractère limité de la population de la zone, il a été jugé impossible de recruter les agents de la police parmi la seule population locale; en conséquence, pour répondre aux conditions énoncées dans la convention d'armistice en ce qui concerne le fonctionnement d'un service de police local, Israël a créé des postes de police locaux dans la zone démilitarisée. En 1951, Israël et le Chef d'état-major de l'Organisme des Nations Unies chargé de la surveillance de la trêve ont abouti à un accord touchant l'activité de ces forces de police. L'activité de la police israélienne est toujours régie par cet accord; pourtant, Israël sait que, d'après une certaine opinion, il y aurait peut-être lieu de préciser davantage la nature des liens entre les postes de police locaux et la direction de la police israélienne, située à l'extérieur de la zone démilitarisée.

18. Il ressort clairement de ce qui précède que l'on ne pourra rétablir la situation normale dans la zone démilitarisée que si l'on met fin immédiatement aux empiétements territoriaux et aux visées politiques de la Syrie, qui constituent une violation des dispositions principales de la convention d'armistice.

Annex C

UNITED NATIONS TRUCE SUPERVISION ORGANIZATION IN PALESTINE

Jerusalem, 12 December 1954

1. The Israeli-Syrian Mixed Armistice Commission held on 12 December 1954 its 72nd (emergency) meeting at Customs House in order to examine the incident of Tel Katzir-Tawafiq area (southern demilitarized zone) of 5 December.

By letter to the Chairman of the Commission dated 11 December 1954, the Israel delegation informed the Chairman of the Commission of its decision not to attend that meeting of the Commission.

The Mixed Armistice Commission examined the following Syrian complaint:

" On 5 December 1954, at approximately 16.30 hours, a group of 8 armed Israel State policemen stationed approximately at MR 209600 233400 opened fire on two Arab farmers at approximately MR 209600 233450 in the southern demilitarized zone (Tawafiq). The fire was returned by the two Arabs. One of them was hit by a bullet and immediately taken to hospital."

2. The Israel complaint concerning the same case was not examined by the Commission owing to the absence of the Israel delegation.

The members of the Commission present and voting adopted unanimously the following draft resolution submitted by the Syrian delegation:

" *The Israeli-Syrian Mixed Armistice Commission,*

" *Having examined* the Syrian complaint No. 606 D/S (ISMAC 1954-256) dated 6 December 1954, concerning the incident of 5 December 1954 in the southern demilitarized zone,

" 1. *Decides* that the presence of a regular Israel police force in the southern demilitarized zone is a flagrant violation of article V of the General Armistice Agreement;

" 2. *Decides* that the action by fire conducted by the regular Israel police force with rifles and automatic weapons against the civilian Arab population is a renewed violation of the General Armistice Agreement and more specifically article III, paragraphs 2 and 3, and article V;

" 3. *Requests* the Israel authorities to take promptly the necessary steps to discontinue the above mentioned hostile and aggressive acts and to withdraw definitely Israel regular police from the southern demilitarized zone;

" 4. *Instructs* the Chairman of the Commission to ensure the discontinuation of the illegal work undertaken by Israel tractors on lands belonging to the civilian Arab population of the southern demilitarized zone;

" 5. *Requests* the Israel authorities to pay to the wounded Arab civilian an appropriate compensation;

" 6. *Recommends* the renewal of negotiations relative to a locally recruited civilian police force provided for in article V, paragraph 5, of the General Armistice Agreement."

Annexe C

ORGANISME DES NATIONS UNIES CHARGÉ DE LA SURVEILLANCE DE LA TRÊVE EN PALESTINE

Jérusalem, le 12 décembre 1954

1. La Commission mixte d'armistice syro-israélienne a tenu le 12 décembre 1954, à *Customs House*, sa 72e séance (extraordinaire) afin d'examiner l'incident qui s'était produit le 5 décembre dans la région de Tel-Katzir-Tawafiq (secteur sud de la zone démilitarisée).

Par une lettre du 11 décembre 1954 qu'elle avait adressée au Président de la Commission, la délégation israélienne avait annoncé sa décision de ne pas assister à cette séance.

La Commission mixte d'armistice a examiné la plainte suivante, présentée par la Syrie:

« Le 5 décembre 1954, vers 16 h. 30, un groupe de huit agents en armes de la police d'État israélienne qui étaient stationnés à peu près au point de coordonnées 209 600-233 400 ont tiré sur deux cultivateurs arabes qui se tenaient à peu près au point de coordonnées 209 600-233 450, dans le secteur sud de la zone démilitarisée (Tawafiq). Les deux Arabes ont riposté. L'un d'eux, atteint par une balle, a été immédiatement transporté à l'hôpital. »

2. En raison de l'absence de la délégation israélienne, la Commission n'a pas examiné la plainte d'Israël relative à ce même incident.

Les membres de la Commission présents et votants ont adopté à l'unanimité le projet de résolution ci-après, qui avait été présenté par la délégation syrienne:

« *La Commission mixte d'armistice syro-israélienne,*

« *Ayant examiné* la plainte N° 606 D/S (ISMAC 1954-256), que la Syrie lui a présentée le 6 décembre 1954 au sujet de l'incident qui s'était produit le 5 décembre 1954 dans le secteur sud de la zone démilitarisée,

« 1. *Décide* que la présence d'agents de la police régulière israélienne dans le secteur sud de la zone démilitarisée est une violation flagrante de l'article V de la Convention d'armistice général;

« 2. *Décide* que le tir effectué par la police régulière israélienne contre la population civile arabe avec des fusils et des armes automatiques constitue une nouvelle violation de la Convention d'armistice général, et notamment des paragraphes 2 et 3 de l'article III, ainsi que de l'article V, de cette convention;

« 3. *Invite* les autorités israéliennes à prendre sans délai les mesures nécessaires pour mettre fin aux actes d'hostilité et d'agression précités et pour retirer définitivement la police régulière israélienne du secteur sud de la zone démilitarisée;

« 4. *Charge* le Président de la Commission de prendre les dispositions voulues pour faire cesser les travaux que des tracteurs israéliens effectuent illégalement sur des terrains appartenant à la population civile arabe du secteur sud de la zone démilitarisée;

« 5. *Demande* aux autorités israéliennes de payer au civil arabe blessé une indemnité équitable;

« 6. *Recommande* la reprise des négociations relatives à la création d'une police civile recrutée localement, que prévoit le paragraphe 5 de l'article V de la Convention d'armistice général. »

DOCUMENT S/3351

Letter dated 17 January 1955 from the Observer of Italy to the United Nations and from representatives of the United Kingdom of Great Britain and Northern Ireland, the United States of America and Yugoslavia, addressed to the President of the Security Council

[*Original text : English*]
[*19 January 1955*]

We have the honour to refer to the letter sent on behalf of our Governments to the President of the Security Council on 5 October 1954, concerning practical

Lettre, en date du 17 janvier 1955, adressée au Président du Conseil de sécurité par l'observateur de l'Italie auprès de l'Organisation des Nations Unies et par les représentants du Royaume-Uni de Grande-Bretagne et d'Irlande du Nord, des États-Unis d'Amérique et de la Yougoslavie

[*Texte original en anglais*]
[*19 janvier 1955*]

Nous avons l'honneur de nous référer à la lettre que nous avions envoyée, le 5 octobre 1954, au Président du Conseil de sécurité, d'ordre de nos gouvernements,

arrangements for the Free Territory of Trieste [*S/3301 and Add. 1*]. Enclosed with that communication was the text of the Memorandum of Understanding initialled at London on that date by the Observer of Italy and the representatives of the United Kingdom of Great Britain and Northern Ireland, the United States of America and the Federal People's Republic of Yugoslavia, together with its annexes, including a map illustrating the boundary adjustments which were to be carried out prior to termination of United States-United Kingdom and Yugoslav military government in zones A and B of the Territory. In the letter referred to above, it was indicated that a further report would be made at a later date.

We now desire to report, for the information of the members of the Security Council, that the necessary steps have been taken to carry out the arrangements provided for in the Memorandum of Understanding. The preliminary demarcation of the boundary with the agreed adjustments was carried out as planned by representatives of the Allied Military Government and the Yugoslav Military Government. On 26 October 1954, the United States-United Kingdom military government was terminated in zone A, and the small remaining military contingents of both countries were withdrawn. On the same day, administration of the area as newly demarcated was relinquished to the Government of Italy, which has instituted civilian government under a Commissioner General (*Commissario generale*). The Federal People's Republic of Yugoslavia has similarly replaced military by civilian administration in the area which it administers.

The Italian and Yugoslav Governments have appointed a Boundary Commission, which is effecting a more precise demarcation of the boundary in accordance with the Memorandum of Understanding. Negotiations are already under way between the Italian and Yugoslav Governments regarding an agreement to regulate local border traffic.

That all of the foregoing steps have been carried out in the Territory of Trieste in an orderly fashion is a tribute to the patience, understanding and co-operation of all elements of the population of the areas concerned.

(*Signed*) Gastone GUIDOTTI
Observer of Italy to the United Nations

(*Signed*) Sir Pierson DIXON
Representative of the United Kingdom of Great Britain and Northern Ireland to the United Nations

(*Signed*) Henry Cabot LODGE, Jr.
Representative of the United States of America to the United Nations

(*Signed*) Joza J. BRILEJ
Representative of the Federal People's Republic of Yugoslavia to the United Nations

touchant les dispositions d'ordre pratique arrêtées au sujet du Territoire libre de Trieste [*S/3301 et Add.1*]. Cette communication reproduisait le texte du mémorandum d'accord paraphé à Londres à cette date par l'observateur de l'Italie et les représentants du Royaume-Uni de Grande-Bretagne et d'Irlande du Nord, des États-Unis d'Amérique et de la République populaire fédérative de Yougoslavie, ainsi que les annexes à ce mémorandum, dont une carte qui indiquait les rectifications de frontière qui devaient avoir lieu avant que les Gouvernements des États-Unis, du Royaume-Uni et de la Yougoslavie ne missent fin au régime de gouvernement militaire dans les zones A et B. Cette lettre signalait qu'un rapport complémentaire serait présenté ultérieurement.

Nous avons maintenant l'honneur de vous faire connaître, pour l'information des membres du Conseil de sécurité, que l'on a pris les mesures voulues pour mettre en œuvre les dispositions prévues par le mémorandum d'accord. Les représentants du Gouvernement militaire allié et du Gouvernement militaire yougoslave ont procédé, comme prévu, à la délimitation préliminaire de la frontière, en effectuant les rectifications convenues. Le 26 octobre 1954, le régime de gouvernement militaire États-Unis-Royaume-Uni a pris fin dans la zone A et les petits contingents militaires des deux pays qui demeuraient dans cette zone se sont retirés. A la même date, le Gouvernement italien a assumé l'administration de la zone nouvellement délimitée en y instituant un gouvernement civil, placé sous la direction d'un Commissaire général (*Commissario generale*). La République populaire fédérative de Yougoslavie a, de même, remplacé l'administration militaire par une administration civile dans la zone qu'elle administre.

Le Gouvernement italien et le Gouvernement yougoslave ont désigné une Commission de délimitation de la frontière, qui délimite actuellement avec plus de précision le tracé de la frontière conformément au mémorandum d'accord. Le Gouvernement italien et le Gouvernement yougoslave procèdent d'ores et déjà à des négociations au sujet d'un accord destiné à réglementer le trafic frontalier.

Toutes les mesures mentionnées ci-dessus se sont déroulées dans le Territoire de Trieste dans un ordre parfait. Ce fait est à l'honneur de tous les éléments de la population des zones intéressées, et témoigne de la patience, de la compréhension et de l'esprit de coopération dont ils ont fait preuve.

(*Signé*) Gastone GUIDOTTI
Observateur de l'Italie auprès de l'Organisation des Nations Unies

(*Signé*) Sir Pierson DIXON
Représentant du Royaume-Uni de Grande-Bretagne et d'Irlande du Nord auprès de l'Organisation des Nations Unies

(*Signé*) Henry Cabot LODGE fils
Représentant des États-Unis d'Amérique auprès de l'Organisation des Nations Unies

(*Signé*) Joza J. BRILEJ
Représentant de la République populaire fédérative de Yougoslavie auprès de l'Organisation des Nations Unies

DOCUMENT S/3354

Letter dated 28 January 1955 from the representative of New Zealand to the President of the Security Council

[*Original text : English*]
[*28 January 1955*]

The occurrence of armed hostilities between the People's Republic of China and the Republic of China in the area of certain islands off the coast of the mainland of China has made it clear that a situation exists, the continuance of which is likely to endanger the maintenance of international peace and security.

In the light of its concern for the maintenance of international peace and security, and of its specific and inherent interest in developments affecting the area of the Pacific, my Government desires to bring this matter to the attention of the Security Council. I have consequently been instructed to request that the President call an early meeting of the Security Council to consider this matter.

(*Signed*) L. K. MUNRO
Permanent Representative of New Zealand to the United Nations

Lettre en date du 28 janvier 1955, adressée au Président du Conseil de sécurité par le représentant de la Nouvelle-Zélande

[*Texte original en anglais*]
[*28 janvier 1955*]

Les hostilités qui opposent la République populaire de Chine et la République de Chine dans la région de certaines îles situées au large de la Chine continentale montrent clairement qu'il existe une situation dont la prolongation semble devoir menacer le maintien de la paix et de la sécurité internationales.

Par souci du maintien de la paix et de la sécurité internationales, et en raison de l'intérêt particulier et fondamental qu'il porte à l'évolution des événements dans la région du Pacifique, mon gouvernement voudrait attirer l'attention du Conseil de sécurité sur la question. En conséquence, j'ai l'honneur, d'ordre de mon gouvernement, de demander que le Président convoque le Conseil de sécurité à une date rapprochée, pour examiner la question.

(*Signé*) L. K. MUNRO
Représentant permanent de la Nouvelle-Zélande auprès de l'Organisation des Nations Unies

DOCUMENT S/3355

Letter dated 30 January 1955 from the representative of the Union of Soviet Socialist Republics to the President of the Security Council

[*Original text: Russian*]
[*30 January 1955*]

The intervention of the United States of America in the internal affairs of China and the recent extension of acts of aggression by the United States against the People's Republic of China in the area of Taiwan (Formosa) are aggravating tension in the Far East and increasing the threat of a new war.

In these circumstances, it is the duty of the Security Council to take immediate steps to put an end to the acts of aggression by the United States against the People's Republic of China and to its intervention in the internal affairs of China.

Accordingly, I have been instructed to request you to convene the Security Council at once, in order that it may consider the question of acts of aggression by the United States against the People's Republic of China in the area of Taiwan and other islands of China.

I am transmitting herewith a draft Security Council resolution on this question.

(*Signed*) A. SOBOLEV
Alternate representative of the Union of Soviet Socialist Republics on the Security Council

Lettre, en date du 30 janvier 1955, adressée au Président du Conseil de sécurité par le représentant de l'Union des Républiques socialistes soviétiques

[*Texte original en russe*]
[*30 janvier 1955*]

L'intervention des États-Unis d'Amérique dans les affaires intérieures de la Chine et le fait que les actes d'agression commis par les États-Unis d'Amérique contre la République populaire de Chine dans la région de Taïwan (Formose) ont pris plus d'extension depuis quelque temps augmentent la tension en Extrême-Orient et accroissent la menace d'une nouvelle guerre.

Devant une pareille situation, il appartient au Conseil de sécurité de prendre sans tarder des mesures pour faire cesser les actes d'agression commis par les États-Unis d'Amérique contre la République populaire de Chine et l'intervention des États-Unis dans les affaires intérieures de la Chine.

En conséquence, je suis chargé de vous prier, Monsieur le Président, de bien vouloir convoquer d'urgence une séance du Conseil de sécurité qui serait consacrée à l'examen de la question des actes d'agression commis par les États-Unis d'Amérique contre la République populaire de Chine dans la région de Taïwan et d'autres îles de la Chine.

Je joins à la présente lettre le texte d'un projet de résolution du Conseil de sécurité concernant cette question.

(*Signé*) A. SOBOLEV
Représentant suppléant de l'Union des Républiques socialistes soviétiques au Conseil de sécurité

UNION OF SOVIET SOCIALIST REPUBLICS: DRAFT RESOLUTION

The Security Council,

Having examined the question of the acts of aggression by the United States of America against the People's Republic of China in the area of the islands of Taiwan (Formosa), the Pescadores and other islands off the coast of China which it has seized, in the form of unprovoked armed attacks on Chinese towns and coastal areas carried out by armed forces controlled by the United States, the concentration of United States naval and air forces in that area, and official statements by United States Government officials, threatening the use of armed force against the People's Republic of China,

Considering that these acts on the part of the United States constitute aggression against the People's Republic of China and are clearly in violation of the obligations assumed by the United States under international agreements concerning Taiwan and other Chinese islands, which are an inalienable part of Chinese national territory,

Noting also that these acts on the part of the United States armed forces in the area of Taiwan and other Chinese islands constitute flagrant intervention in the internal affairs of China, in violation of the basic principles of the United Nations Charter, and are a source of tension in the Far East and a threat to peace and security in the area,

1. *Condemns* these acts of aggression by the United States of America against the People's Republic of China;

2. *Recommends* that the United States Government should take immediate steps to put an end to the said acts of aggression and to intervention in the internal affairs of China;

3. *Recommends* that the United States Government should immediately withdraw all its naval, air and land forces from the island of Taiwan and other territories belonging to China;

4. *Urges* that no military action should be permitted in the Taiwan area by either side, so that the evacuation from the islands in this area of all armed forces not controlled by the People's Republic of China may be facilitated.

UNION DES RÉPUBLIQUES SOCIALISTES SOVIÉTIQUES: PROJET DE RÉSOLUTION

Le Conseil de sécurité,

Ayant examiné la question des actes d'agression commis par les États-Unis d'Amérique contre la République populaire de Chine dans la région de Taïwan (Formose), des Pescadores et d'autres îles du littoral occupées par les États-Unis, actes d'agression qui se traduisent par des attaques armées non provoquées des forces placées sous le contrôle des États-Unis contre des villes et des zones côtières de la Chine, par la concentration de forces navales et aériennes des États-Unis dans la même région, ainsi que par des déclarations officielles du Gouvernement des États-Unis qui comportent la menace d'un recours à la force armée contre la République populaire de Chine,

Considérant que ces actes des États-Unis d'Amérique constituent une agression contre la République populaire de Chine et qu'ils sont en contradiction manifeste avec les engagements que les États-Unis ont contractés en vertu des accords internationaux pertinents touchant Taïwan et d'autres îles chinoises, qui font partie intégrante du territoire national de la Chine,

Prenant acte en outre du fait que les actes perpétrés par les forces armées des États-Unis d'Amérique dans la région de l'île de Taïwan et d'autres îles chinoises constituent une intervention brutale dans les affaires intérieures de la Chine, en violation flagrante des principes fondamentaux de la Charte des Nations Unies et que ces actes engendrent la tension en Extrême-Orient et menacent la paix et la sécurité dans cette région,

1. *Condamne* les actes d'agression commis par les États-Unis d'Amérique contre la République populaire de Chine;

2. *Recommande* au Gouvernement des États-Unis d'Amérique de prendre sans tarder les mesures nécessaires pour faire cesser ses actes d'agression ainsi que son intervention dans les affaires intérieures de la Chine;

3. *Recommande* au Gouvernement des États-Unis d'Amérique de retirer sans tarder toutes ses forces aériennes, navales et terrestres qui se trouvent dans l'île de Taïwan et dans d'autres territoires qui appartiennent à la Chine;

4. *Demande instamment* qu'aucun acte de guerre ne soit toléré de la part de quiconque dans la région de Taïwan, afin que toutes les forces armées qui ne sont pas placées sous les ordres de la République populaire de Chine puissent être facilement évacuées des îles de la région.

DOCUMENT S/3356

Letter dated 31 January 1955 from the representative of the Union of Soviet Socialist Republics to the President of the Security Council

[*Original text: Russian*]
[*31 January 1955*]

I have the honour to enclose herewith a draft resolution by the Soviet Union delegation concerning the invitation of a representative of the Central People's Government of the People's Republic of China to attend the meetings of the Security Council with a view to participating in the discussion of the item " United

Lettre, en date du 31 janvier 1955, adressée au Président du Conseil de sécurité par le représentant de l'Union des Républiques socialistes soviétiques

[*Texte original en russe*]
[*31 janvier 1955*]

J'ai l'honneur de vous communiquer un projet de résolution de la délégation de l'Union soviétique tendant à inviter un représentant du Gouvernement central du peuple de la République populaire de Chine aux séances du Conseil de sécurité, afin qu'il participe à l'examen de la question des « actes d'agression commis par les États-

States acts of aggression against the People's Republic of China in the area of Taiwan (Formosa) and other islands of China ".

I should be glad if you would have this draft resolution circulated as an official Security Council document.

(*Signed*) A. SOBOLEV
Alternate Representative
of the Union of Soviet Socialist Republics
on the Security Council

UNION OF SOVIET SOCIALIST REPUBLICS: DRAFT RESOLUTION

The Security Council

Decides to invite a representative of the Central People's Government of the People's Republic of China to attend the meetings of the Security Council in order to participate in the discussion of the item " United States acts of aggression against the People's Republic of China in the area of Taiwan (Formosa) and other islands of China ".

Unis d'Amérique contre la République populaire de Chine dans la région de Taïwan (Formose) et d'autres îles de la Chine ».

Je vous prie de bien vouloir faire distribuer ce projet de résolution en tant que document officiel du Conseil de sécurité.

(*Signé*) A. SOBOLEV
Représentant suppléant
de l'Union des Républiques socialistes soviétiques
au Conseil de sécurité

UNION DES RÉPUBLIQUES SOCIALISTES SOVIÉTIQUES: PROJET DE RÉSOLUTION

Le Conseil de sécurité

Décide d'inviter un représentant du Gouvernement central du peuple de la République populaire de Chine à assister aux séances du Conseil de sécurité pour participer à l'examen de la question des « actes d'agression commis par les États-Unis d'Amérique contre la République populaire de Chine dans la région de Taïwan (Formose) et d'autres îles de la Chine ».

DOCUMENT S/3358

Exchange of cablegrams between the Secretary-General and the Prime Minister of the State Council and Minister for Foreign Affairs of the People's Republic of China

[*Original text: English*]
[*4 February 1955*]

CABLEGRAM DATED 31 JANUARY 1955 FROM THE SECRETARY-GENERAL TO THE PRIME MINISTER OF THE STATE COUNCIL AND MINISTER FOR FOREIGN AFFAIRS OF THE PEOPLE'S REPUBLIC OF CHINA

I have the honour to transmit to you the information that the Security Council, at its 690th meeting, on 31 January 1955, decided to include the following items in its agenda:

" (*a*) Letter dated 28 January 1955 from the representative of New Zealand to the President of the Security Council concerning the question of hostilities in the area of certain islands off the coast of the mainland of China (S/3354);

" (*b*) Letter dated 30 January 1955 from the representative of the Union of Soviet Socialist Repnblics to the President of the Security Council concerning the question of acts of aggression by the United States of America against the People's Republic of China in the area of Taiwan (Formosa) and other islands of China (S/3355)."

In approving its agenda, the Council decided that it would complete the consideration of the first item before proceeding to discuss the second.

It further decided to extend an invitation to the Central People's Government of the People's Republic of China to send a representative to be present in the Council during the discussion of the first item and to participate in the debate in order to present the views of your Government.

(*Signed*) Dag HAMMARSKJOLD
Secretary-General of
the United Nations

Échange de télégrammes entre le Secrétaire général et le Premier Ministre du Conseil de l'État et Ministre des affaires étrangères de la République populaire de Chine

[*Texte original en anglais*]
[*4 février 1955*]

TÉLÉGRAMME, EN DATE DU 31 JANVIER 1955, ADRESSÉ PAR LE SECRÉTAIRE GÉNÉRAL AU PREMIER MINISTRE DU CONSEIL DE L'ÉTAT ET MINISTRE DES AFFAIRES ÉTRANGÈRES DE LA RÉPUBLIQUE POPULAIRE DE CHINE

J'ai l'honneur de vous faire connaître qu'à sa 690e séance, le 31 janvier 1955, le Conseil de sécurité a décidé d'inscrire les questions suivantes à son ordre du jour:

« *a*) Lettre, en date du 28 janvier 1955, adressée au Président du Conseil de sécurité par le représentant de la Nouvelle-Zélande et concernant la question des hostilités dans la région de certaines îles situées au large de la Chine continentale (*S/3354*);

« *b*) Lettre, en date du 30 janvier 1955, adressée au Président du Conseil de sécurité par le représentant de l'Union des Républiques socialistes soviétiques et concernant la question des actes d'agression commis par les États-Unis d'Amérique contre la République populaire de Chine dans la région de Taïwan (Formose) et d'autres îles de la Chine (*S/3355*). »

Lorsqu'il a adopté son ordre du jour, le Conseil a décidé de terminer l'examen du premier point avant d'aborder le second point.

Il a décidé en outre d'inviter le Gouvernement central du peuple de la République populaire de Chine à envoyer un représentant qui serait présent au Conseil pendant la discussion du premier point et prendrait part au débat pour présenter les vues de votre gouvernement.

(*Signé*) Dag HAMMARSKJOLD
Secrétaire Général de
l'Organisation des Nations Unies

CABLEGRAM DATED 3 FEBRUARY 1955 ADDRESSED TO THE SECRETARY-GENERAL BY THE PRIME MINISTER OF THE STATE COUNCIL AND MINISTER FOR FOREIGN AFFAIRS OF THE PEOPLE'S REPUBLIC OF CHINA, FOR TRANSMISSION ALSO TO THE PRESIDENT OF THE SECURITY COUNCIL

Your cable dated 31 January 1955, transmitting information concerning the 690th meeting of the United Nations Security Council, has been received. The United States aggression against China's territory of Taiwan has all along been the source of tension in the Far East. Recently, after it concluded the so-called " Mutual Defence Treaty " with the traitorous Chiang Kai-shek clique, the United States dispatched additional large units of naval and air forces to the area of Taiwan and the Taiwan Straits and openly made war threats and war provocations against the Chinese people in preparation for an extension of aggression against China, thereby further aggravating the tension in the Far East. In order to ease the tension in the Far East, eliminate the threat to the security of China, and put an end to the United States aggression, the Government of the People's Republic of China fully supports the draft resolution submitted by the representative of the Soviet Union in the United Nations Security Council concerning the " Acts of aggression by the United States of America against the People's Republic of China in the area of Taiwan (Formosa) and other islands of China ", and is of the firm opinion that the United Nations Security Council should condemn the United States for its acts of aggression against China and call upon the United States to stop immediately its aggression against China and intervention in China's internal affairs and to withdraw all its armed forces from Taiwan and the Taiwan Straits. Taiwan, the Penghu (Pescadores) Islands and other coastal islands are all inalienable parts of China's territory. The Chinese People's exercise of their own sovereign rights in liberating their own territory is entirely a matter of China's internal affairs and has never caused international tension, nor can it threaten international peace and security. But the representative of New Zealand proposed that the United Nations Security Council consider the " Hostilities in the area of certain islands off the coast of the mainland of China " between the People's Republic of China and the traitorous Chiang Kai-shek clique. This is obviously to intervene in China's internal affairs and to cover up the acts of aggression by the United States against China, and is therefore in direct violation of the fundamental principles of the United Nations Charter. The Government of the People's Republic of China is firmly opposed to this proposal to intervene in China's internal affairs in violation of the United Nations Charter. Since the United States occupied Taiwan in 1950, the People's Republic of China has repeatedly lodged charges with the United Nations, demanding that the United Nations put an end to the acts of aggression against China by the United States. However, the United Nations has never taken any action on the righteous charges by the People's Republic of China — on the contrary, it has repeatedly slandered the People's Republic of China. What is especially intolerable is the fact that the People's Republic of China, representing the 600 million Chinese People, is up to now still deprived of its legitimate position and rights in the United Nations, while the

TÉLÉGRAMME, EN DATE DU 3 FÉVRIER 1955, ADRESSÉ AU SECRÉTAIRE GÉNÉRAL PAR LE PREMIER MINISTRE DU CONSEIL DE L'ÉTAT ET MINISTRE DES AFFAIRES ÉTRANGÈRES DE LA RÉPUBLIQUE POPULAIRE DE CHINE ET DESTINÉ A ÊTRE ÉGALEMENT COMMUNIQUÉ AU PRÉSIDENT DU CONSEIL DE SÉCURITÉ

Nous avons bien reçu votre télégramme du 31 janvier 1955 contenant certains renseignements sur la 690e séance du Conseil de sécurité des Nations Unies. L'agression des États-Unis d'Amérique contre le territoire chinois de Taïwan a été continuellement la cause de la tension qui règne en Extrême-Orient. Récemment, après avoir conclu avec la clique de traîtres de Tchang Kaï-Chek le prétendu traité de défense mutuelle, les États-Unis d'Amérique ont envoyé de nouvelles unités navales et aériennes importantes dans la région de Taïwan et du détroit de Taïwan et ils ont eu ouvertement recours à des menaces de guerre et à des provocations belliqueuses contre le peuple chinois, se préparant ainsi à étendre l'agression contre la Chine et aggravant ainsi la tension qui règne en Extrême-Orient. Désireux d'atténuer la tension en Extrême-Orient, de faire disparaître la menace dirigée contre la sécurité de la Chine et de mettre fin à l'agression des États-Unis, le Gouvernement de la République populaire de Chine appuie sans réserve le projet de résolution soumis par le représentant de l'Union soviétique au Conseil de sécurité au sujet des « actes d'agression commis par les États-Unis d'Amérique contre la République populaire de Chine dans la région de Taïwan (Formose) et d'autres îles de la Chine » et il est fermement convaincu que le Conseil de sécurité des Nations Unies doit condamner les actes d'agression commis par les États-Unis d'Amérique contre la Chine et demander aux États-Unis d'Amérique de faire cesser immédiatement leur agression, ainsi que leur intervention dans les affaires intérieures de la Chine, et de retirer de Taïwan et du détroit de Taïwan toutes leurs forces armées. Taïwan, les îles Penghou (Pescadores) et les autres îles côtières constituent toutes des parties inaliénables du territoire de la Chine. Le fait, pour le peuple chinois, d'exercer ses droits souverains en vue de libérer son propre territoire est exclusivement une affaire intérieure, n'a jamais été une cause de tension internationale et ne saurait menacer la paix et la sécurité internationales. Néanmoins, le représentant de la Nouvelle-Zélande a proposé que le Conseil de sécurité des Nations Unies examine la « question des hostilités dans la région de certaines îles situées au large de la Chine continentale » entre la République populaire de Chine et la clique de traîtres de Tchang Kaï-Chek. Cette proposition tend, de toute évidence, à intervenir dans les affaires intérieures de la Chine et à masquer les actes d'agression commis par les États-Unis contre la Chine; elle constitue donc une violation directe des principes fondamentaux de la Charte des Nations Unies. Le Gouvernement de la République populaire de Chine est fermement opposé à cette proposition d'intervention dans les affaires intérieures de la Chine, contrairement à la Charte des Nations Unies. Depuis que les États-Unis ont occupé Taïwan en 1950, la République populaire de Chine a porté plainte à plusieurs reprises auprès de l'Organisation des Nations Unies, en lui demandant de mettre fin aux actes d'agression commis par les États-Unis contre la Chine. Néanmoins, l'Organisation des Nations Unies n'a jamais pris aucune mesure à la suite des justes plaintes de la République populaire de Chine. Au contraire, elle a constamment calomnié la

representatives of a small handful of remnants of the traitorous Chiang Kai-shek clique, repudiated long ago by the Chinese people, continue to usurp the position of representing China in the United Nations. Such an extremely unjustified situation makes it impossible for the representative of the People's Republic of China to take part in discussions of questions concerning China in the United Nations. Therefore the Government of the People's Republic of China cannot send a representative to take part in the discussion of the New Zealand proposal in response to the invitation of the United Nations Security Council. At the same time, it must be pointed out that without the representative of the People's Republic of China participating in the name of China in the discussions of the United Nations Security Council, all decisions taken in the Security Council on questions concerning China would be illegal and null and void. The Government of the People's Republic of China holds that only for the purpose of discussing the draft resolution of the Soviet Union, and only when the representative of the Chiang Kai-shek clique has been driven out from the Security Council and the representative of the People's Republic of China is to attend in the name of China, can the People's Republic of China agree to send a representative to take part in the discussions of the Security Council. The Government of the People's Republic of China consistently works for the easing of tension in the Far East and the safeguarding of international peace. The tension in the area of Taiwan was brought about by the United States occupation of Taiwan and intervention in China's internal affairs. All genuine international efforts to ease and to eliminate the tension created by the United States in this area and in other areas of the Far East will receive the support of the People's Republic of China.

(*Signed*) CHOU EN-LAI
Prime Minister of the State Council and Minister for Foreign Affairs of the People's Republic of China

République populaire de Chine. Il est particulièrement intolérable que la République populaire de Chine, qui représente les 600 millions de Chinois, n'occupe pas encore la place qui lui revient à l'Organisation des Nations Unies et ne jouisse pas encore de ses droits légitimes au sein de cette organisation, alors que les représentants de la poignée d'hommes qui restent de la clique de traîtres de Tchang Kaï-Chek, et que le peuple chinois a chassés depuis longtemps, continuent d'usurper la position de représentants de la Chine au sein de l'Organisation des Nations Unies. Devant une situation aussi injustifiable, il est impossible que le représentant de la République populaire de Chine prenne part, au sein de l'Organisation des Nations Unies, à la discussion de questions intéressant la Chine. En conséquence, le Gouvernement de la République populaire de Chine ne peut envoyer un représentant qui prendrait part à la discussion de la proposition néo-zélandaise conformément à l'invitation du Conseil de sécurité des Nations Unies. En même temps, il convient de préciser que si le représentant de la République populaire de Chine ne participe pas, au nom de la Chine, aux discussions du Conseil de sécurité des Nations Unies, toutes les décisions que ce Conseil pourrait prendre sur des questions intéressant la Chine seraient illégales, nulles et non avenues. Le Gouvernement de la République populaire de Chine considère que c'est seulement pour l'examen du projet de résolution présenté par l'Union soviétique, et seulement lorsque le représentant de la clique de Tchang Kaï-Chek aura été chassé du Conseil de sécurité et que le représentant de la République populaire de Chine pourra y occuper le siège de la Chine, que la République populaire pourra accepter d'envoyer un représentant pour prendre part aux débats du Conseil de sécurité. Le Gouvernement de la République populaire de Chine s'emploie avec persévérance à réduire la tension qui règne en Extrême-Orient et à sauvegarder la paix internationale. La tension actuelle dans la région de Taïwan a été provoquée par l'occupation de Taïwan par les États-Unis et par leur intervention dans les affaires intérieures de la Chine. Tout effort international sincère tendant à réduire et à éliminer la tension créée par les États-Unis dans cette région et dans d'autres régions de l'Extrême-Orient recevra l'appui de la République populaire de Chine.

(*Signé*) CHOU EN-LAI
Premier Ministre du Conseil de l'État et Ministre des affaires étrangères de la République populaire de Chine

DOCUMENT S/3362

Letter dated 14 February 1955 from the representative of Israel to the President of the Security Council

[*Original text: English*]
[*15 February 1955*]

I have been instructed by my Government to refer to the case of the Israel merchant ship, the *Bat Galim*, which was forcibly detained by Egyptian authorities on 28 September 1954 while preparing to enter the Suez Canal on a voyage from Massawa in Eritrea to Haifa in Israel.

On 13 January 1955, at the last meeting of the Security Council which was held on this matter [*688th meeting*],

Lettre, en date du 14 février 1955, adressée au Président du Conseil de sécurité par le représentant d'Israël

[*Texte original en anglais*]
[*15 février 1955*]

J'ai l'honneur, d'ordre de mon gouvernement, de vous écrire au sujet de l'affaire du *Bat Galim*, navire marchand israélien que les autorités égyptiennes ont saisi le 28 septembre 1954, au moment où, allant de Massaouah (Erythrée) à Haïfa (Israël), il se préparait à entrer dans le canal de Suez.

Le 13 janvier 1955, à la dernière séance que le Conseil de sécurité a consacrée à cet incident [*688e séance*], le

the President summed up the general trend of the discussion on the question of free passage in the Suez Canal for the ships and cargoes of all nations. The view of the majority was that the Security Council resolution of 1 September 1951 [*S/2322*] was of continuing validity and effect and that the question of the *Bat Galim* should be settled in that context. The President expressed the hope that a continued attitude of conciliation on both sides would bring about an agreement on arrangements for the speedy release of the ship and cargo, which are still in Egyptian detention.

I have the honour to express the hope that you may find it possible, in your capacity as President of the Security Council, to inquire from the Egyptian Government whether it is prepared to agree with Israel on an arrangement for the release of the *Bat Galim* and its cargo through the Suez Canal in conformity with the provisions of the Security Council resolution of 1 September 1951.

If there is an affirmative response, my Government will be ready to discuss with the Egyptian Government the practical steps for putting such an arrangement into effect.

I have the honour to request that the contents of this letter be communicated to the members of the Security Council.

(*Signed*) Abba EBAN
Ambassador and
Permanent Representative of Israel
to the United Nations

Président a fait la synthèse des débats relatifs au libre passage par le canal de Suez de tous les navires, quels que soient leur pavillon ou leur cargaison. La majorité des membres du Conseil estiment que la résolution du 1er septembre 1951 du Conseil de sécurité [*S/2322*] continue d'avoir effet et de rester en vigueur, et que c'est dans le cadre de cette résolution qu'il convient de régler l'incident du *Bat Galim*. Le Président a exprimé l'espoir que les deux parties, en continuant à faire preuve d'une attitude conciliante, aboutiront à un accord sur les dispositions à prendre pour restituer rapidement le bateau et la cargaison, que les autorités égyptiennes détiennent encore.

J'ai l'honneur d'exprimer l'espoir qu'il vous sera possible, en qualité de Président du Conseil de sécurité, de demander au Gouvernement égyptien s'il est disposé à conclure avec Israël un accord qui permettra au *Bat Galim* de poursuivre son voyage par le canal de Suez avec sa cargaison, conformément à la résolution du 1er septembre 1951 du Conseil de sécurité.

Si la réponse du Gouvernement égyptieu est affirmative, mon gouvernement est prêt à examiner avec lui les mesures concrètes à prendre pour mettre en œuvre un tel accord.

J'ai l'honneur de vous prier de bien vouloir communiquer le texte de la présente lettre aux membres du Conseil de sécurité.

(*Signé*) Abba EBAN
Ambassadeur d'Israël,
Représentant permanent d'Israël
auprès de l'Organisation des Nations Unies

DOCUMENT S/3365

Letter dated 1 March 1955 from the representative of Egypt to the President of the Security Council

[*Original text: English*]
[*1 March 1955*]

Upon instructions from my Government, I have the honour to bring to Your Excellency's attention the following urgent matter.

Yesterday, at approximately 8.30 p.m., an Israel armed force, estimated at two platoons' strength, crossed the armistice demarcation line east of Gaza and advanced well inside Egyptian-controlled territory for about 3 kilometres until they reached the area of an Egyptian military camp. They blew up the buildings of the camp, using demolition charges, then sprayed the ruins with fire from automatic weapons. They also blew up a water-pump house in the vicinity, using demolition charges. As a result of this, an Egyptian captain and 14 other ranks were killed ; 16 other ranks were injured.

Two hours later, a platoon of 35 soldiers, under the command of a first lieutenant, moved from a camp south of Gaza in a lorry towards the attacked Egyptian camp to reinforce the garrison of the Egyptian camp, but was ambushed by Israel soldiers whose job in this aggressive action was to prevent reinforcements from moving to the scene of the incident. As a result of this ambush, 22 soldiers were killed ; another 14 were injured, among them the platoon commander.

Lettre, en date du 1er mars 1955, adressée au Président du Conseil de sécurité par le représentant de l'Égypte

[*Texte original en anglais*]
[*1er mars 1955*]

D'ordre de mon gouvernement, j'ai l'honneur de porter à votre attention la question urgente ci-après.

Hier, vers 20 h. 30, un détachement israélien en armes, dont l'effectif a été évalué à deux sections, a franchi la ligne de démarcation d'armistice à l'est de Gaza et a pénétré d'environ 3 kilomètres en territoire placé sous l'autorité de l'Égypte, jusqu'à l'emplacement d'un camp militaire égyptien. Il a fait sauter les bâtiments du camp avec des explosifs, puis a balayé les décombres du feu de ses armes automatiques. Il a fait sauter avec des explosifs la station de pompage qui se trouvait à proximité. Au cours de l'attaque, 1 capitaine et 14 sous-officiers et soldats égyptiens ont été tués; 16 autres sous-officiers et soldats ont été blessés.

Deux heures plus tard, une section de 35 hommes, commandée par un lieutenant, qui se rendait en camion d'un camp situé au sud de Gaza vers le camp égyptien attaqué pour en renforcer la garnison, est tombée dans une embuscade tendue par des soldats israéliens dont la mission dans cette agression était d'empêcher les renforts d'arriver au lieu de l'incident. Dans cette embuscade, 22 militaires ont été tués; 14, dont le chef de section, ont été blessés.

The total number of casualties amounts to 37 members of the Egyptian armed forces and 2 civilians killed ; 30 members of the armed forces and 2 civilians injured.

The Egyptian Government expresses its grave concern over this obviously premeditated armed attack which was carried out by Israel armed forces against Egyptian armed forces within Egyptian-controlled territory.

This brutal act of aggression, which constitutes a flagrant violation of the Egyptian-Israeli General Armistice Agreement, surpasses by far all previous Israel aggressions since the conclusion of the armistice agreement and certainly threatens seriously the peace and security in this area.

I fully reserve all the rights of my Government as regards the consequences of this grave act of aggression.

I have the honour to request you to communicate this letter to all the members of the Security Council.

(*Signed*) Omar LOUTFI
Representative of Egypt

On compte en tout 37 militaires égyptiens et 2 civils tués, 30 militaires et 2 civils blessés.

Le Gouvernement égyptien exprime sa profonde inquiétude devant cette attaque armée, manifestement préméditée, que des troupes israéliennes ont lancée contre des troupes égyptiennes dans un territoire placé sous l'autorité de l'Égypte.

Cet acte d'agression brutal, qui constitue une violation flagrante de la Convention d'armistice général égypto-israélienne, dépasse de loin toutes les agressions que les Israéliens ont perpétrées antérieurement depuis la conclusion de la convention d'armistice et, sans aucun doute, menace gravement la paix et la sécurité dans la région.

Je réserve entièrement tous les droits de mon gouvernement en ce qui concerne les conséquences de ce grave acte d'agression.

J'ai l'honneur de vous prier de bien vouloir communiquer la présente lettre à tous les membres du Conseil de sécurité.

(*Signé*) Omar LOUTFI
Représentant de l'Égypte

DOCUMENT S/3367

Letter dated 2 March 1955 from the representative of Egypt to the President of the Security Council

[*Original text: French*]
[*2 March 1955*]

Further to my letter of 1 March 1955 [*S/3365*], I have the honour, on behalf of the Government of the Republic of Egypt, to request you to call a meeting of the Security Council as a matter of urgency to consider the following complaint:

" Violent and premeditated aggression committed on 28 February 1955 by Israel armed forces against Egyptian armed forces inside Egyptian-controlled territory near Gaza, causing many casualties, including 39 dead and 32 wounded, and the destruction of certain military installations, in violation of, *inter alia*, article I, paragraph 2, and article II, paragraph 2, of the Egyptian-Israeli General Armistice Agreement ".

The Egyptian Government deems it essential that this question should be considered by the Security Council without delay.

(*Signed*) Omar LOUTFI
Representative of Egypt

Lettre, en date du 2 mars 1955, adressée au Président du Conseil de sécurité par le représentant de l'Égypte

[*Texte original en français*]
[*2 mars 1955*]

Faisant suite à ma lettre du 1er mars 1955 [*S/3365*], j'ai l'honneur, au nom du Gouvernement de la République d'Égypte, de vous prier de convoquer d'urgence une réunion du Conseil de sécurité aux fins d'examiner la plainte suivante:

« Agression violente et préméditée commise le 28 février 1955 par les forces armées israéliennes contre les forces armées égyptiennes à l'intérieur du territoire sous contrôle égyptien près de Gaza, ayant causé de nombreuses victimes dont 39 morts et 32 blessés, ainsi que la destruction de certaines installations militaires, et cela en violation notamment de l'article premier, paragraphe 2, et de l'article II, paragraphe 2, de la Convention d'armistice général égypto-israélienne. »

Le Gouvernement égyptien est convaincu que l'examen de cette question par le Conseil de sécurité est nécessaire à prompte échéance.

(*Signé*) Omar LOUTFI
Représentant de l'Égypte

DOCUMENT S/3368

Letter dated 3 March 1955 from the representative of Israel to the President of the Security Council

[*Original text: English*]
[*3 March 1955*]

I have the honour, on instructions from my Government, to request that the following complaint by Israel against Egypt be considered by the Security Council at its meeting on 4 March 1955:

Lettre, en date du 3 mars 1955, adressée au Président du Conseil de sécurité par le représentant d'Israël

[*Texte original en anglais*]
[*3 mars 1955*]

D'ordre de mon gouvernement, j'ai l'honneur de vous demander d'inscrire à l'ordre du jour de la séance du 4 mars 1955 du Conseil de sécurité la plainte ci-après, qu'Israël formule contre l'Égypte:

" Complaint by Israel of continuous violations by Egypt of the General Armistice Agreement and of resolutions of the Security Council, to the danger of international peace and security, by means of:

" 1. Attacks of regular and irregular Egyptian armed forces against Israel armed forces;

" 2. Assaults of raiders from Egyptian-controlled territory on lives and property in Israel;

" 3. Failure of the Government of Egypt to adopt and enforce effective measures against such acts of violence;

" 4. Assertion by Egypt of the existence of a state of war and the exercise of active belligerency against Israel, particularly the maintenance and enforcement of blockade measures;

" 5. Warlike propaganda and threats against the territorial integrity and political independence of Israel;

" 6. Refusal of Egypt to seek agreement by negotiations for an effective transition from the present armistice to peace."

(*Signed*) Abba EBAN
Ambassador and Permanent Representative of Israel to the United Nations

« Plainte d'Israël contre l'Égypte, au sujet de violations répétées de la Convention d'armistice général et des résolutions du Conseil de sécurité, violations qui mettent en péril la paix et la sécurité internationales, du fait:

« 1. D'attaques de troupes égyptiennes régulières et irrégulières contre les troupes israéliennes;

« 2. De raids effectués, à partir du territoire sous contrôle égyptien, contre des personnes et des biens se trouvant en territoire israélien;

« 3. De l'attitude du Gouvernement égyptien, qui n'adopte ni ne fait respecter de mesures efficaces contre les actes de violence de cette nature;

« 4. De l'affirmation par l'Égypte de l'existence d'un état de guerre, comme de la politique de belligérance active suivie par ce pays contre Israël, notamment le maintien et l'exécution de mesures de blocus;

« 5. De la propagande belliqueuse et des menaces contre l'intégrité territoriale et l'indépendance politique d'Israël;

« 6. Du refus par l'Égypte de rechercher, par voie de négociation, un accord en vue d'un passage effectif de l'armistice actuel à l'état de paix. »

(*Signé*) Abba EBAN
Ambassadeur d'Israël, Représentant permanent d'Israël auprès de l'Organisation des Nations Unies

DOCUMENT S/3370

Note dated 7 March 1955 from the representative of the United States of America to the Secretary-General concerning the appointment of General Maxwell B. Taylor as the Commanding General of the military forces made available to the United Nations Command pursuant to the Security Council resolution of 7 July 1950 (S/1588)

[*Original text: English*]
[*9 March 1955*]

The acting representative of the United States of America to the United Nations presents his compliments to the Secretary-General of the United Nations and, acting under instructions from his Government, has the honour to inform the Security Council that the President of the United States has appointed General Maxwell B. Taylor to replace General John E. Hull as the Commanding General of the military forces which Members of the United Nations have made available to the United Nations Command under the United States, pursuant to the Security Council resolution of 7 July 1950 [*S/1588*].

The effective date of the change in command is to be on or about 1 April 1955.

It is requested that this notification be communicated to the Security Council.

Note, en date du 7 mars 1955, adressée au Secrétaire général par le représentant des États-Unis d'Amérique au sujet de la nomination du général Maxwell B. Taylor aux fonctions de Commandant en chef des forces armées mises à la disposition du Commandement des forces des Nations Unies, conformément à la résolution adoptée par le Conseil de sécurité le 7 juillet 1950 (S/1588)

[*Texte original en anglais*]
[*9 mars 1955*]

Le représentant par intérim des États-Unis d'Amérique auprès de l'Organisation des Nations Unies présente ses compliments au Secrétaire général des Nations Unies et a l'honneur, d'ordre de son gouvernement, de porter à la connaissance du Conseil de sécurité que le Président des États-Unis a nommé le général Maxwell B. Taylor pour remplacer le général John E. Hull en qualité de Commandant en chef des forces armées que les Membres de l'Organisation des Nations Unies ont mises à la disposition du Commandement des forces des Nations Unies sous l'autorité des États-Unis d'Amérique, conformément à la résolution adoptée le 7 juillet 1950 par le Conseil de sécurité [*S/1588*].

La date où prendra effet ce changement dans le commandement est le 1er avril 1955, ou aux environs de cette date.

Le Secrétaire général est prié de bien vouloir transmettre la présente notification au Conseil de sécurité.

Report submitted on 17 March 1955 by the Chief of Staff of the United Nations Truce Supervision Organization in Palestine concerning the incident of 28 February 1955 near Gaza

[*Original text: English*]
[*17 March 1955*]

1. The Egyptian-Israeli Mixed Armistice Commission, at an emergency meeting held on 6 March 1955, found that on the night of 28 February 1955, at 20.30 local time, a force of the Israel army estimated at two platoons' strength, crossed the armistice demarcation line east of Gaza, advanced more than 3 kilometres inside Egyptian-controlled territory, and, using mortars, anti-tank projectiles, hand grenades, bangalore torpedoes and heavy explosive charges, attacked an Egyptian military camp, the Gaza station-master's house and a concrete water-pump house supplying part of the Gaza area. The water-pump house, a stone military building and 4 Nissen huts were completely destroyed. Another group of the Israel army crossed the demarcation line 6 kilometres south-east of Gaza and ambushed a military truck carrying a lieutenant and 34 other ranks, who were moving from the south to reinforce the garrison of the Egyptian camp near the railway station. This attack was carried out on a highway south of Gaza and 3 kilometres within Egyptian-controlled territory.

2. The casualties on the Egyptian side were found to be 36 military personnel and 2 civilians killed, 29 military personnel and 2 civilians wounded.

3. The Mixed Armistice Commission deciced that this attack was a violation of article I, paragraphs 2 and 3, article II, paragraph 2, and article V, paragraph 3, of the General Armistice Agreement.[5]

4. An Israel complaint dealing with the same incident was considered by the Mixed Armistice Commission. The complaint alleged that at about 21.00 local time, an Israel patrol was ambushed inside Israel-controlled territory by an Egyptian armed force and that as a result a running fight, starting in Israel and carried on into Egyptian-controlled territory, ensued between the Egyptian force and the reinforcements brought to assist the Israel patrol.

5. The draft resolution submitted by the Israel delegation was not adopted by the Mixed Armistice Commission. In that draft resolution, the Israel authorities reported that 8 of their soldiers had been killed and 13 wounded in the ambush and in the subsequent fight.

6. The reports of the United Nations observers on the investigation of the Egyptian and Israel complaints are attached to this report as annexes I and II. The texts in full of the draft resolutions adopted or rejected are attached as aunex III.

[5] See *Official Records of the Security Council, Fourth Year, Special Supplement No. 3.*

Rapport sur l'incident survenu près de Gaza le 28 février 1955, présenté le 17 mars 1955 par le Chef d'état-major de l'Organisme des Nations Unies chargé de la surveillance de la trêve en Palestine

[*Texte original en anglais*]
[*17 mars 1955*]

1. La Commission mixte d'armistice égypto-israélienne, convoquée en réunion extraordinaire le 6 mars 1955, a été informée que dans la nuit du 28 février 1955, à 20 h. 30 (heure locale), une troupe israélienne, à l'effectif présumé de deux sections, a franchi la ligne de démarcation à l'est de Gaza, a pénétré de plus de 3 kilomètres en territoire sous contrôle égyptien et a lancé une attaque avec mortiers, munitions antichars, grenades à mains, bengalores et explosifs puissants, contre un camp de l'armée égyptienne, la maison du chef de gare de Gaza et l'abri bétonné d'une pompe qui alimente une partie de la région de Gaza. L'abri de la pompe, un bâtiment militaire en maçonnerie et 4 baraques Nissen ont été totalement détruits. Un autre détachement israélien a franchi la ligne de démarcation à 6 kilomètres au sud-est de Gaza et a tendu une embuscade à un camion militaire qui transportait 1 lieutenant et 34 hommes de troupe venant du sud pour renforcer la garnison du camp égyptien situé près de la gare du chemin de fer. Cette attaque a eu lieu sur une grande route au sud de Gaza, à 3 kilomètres à l'intérieur du territoire sous contrôle égyptien.

2. Du côté égyptien, les pertes se sont élevées à 38 tués (36 militaires et 2 civils) et 31 blessés (29 militaires et 2 civils).

3. La Commission mixte d'armistice a décidé que cette attaque constituait une violation des paragraphes 2 et 3 de l'article premier, du paragraphe 2 de l'article II et du paragraphe 3 de l'article V de la Convention d'armistice général.[5]

4. La Commission mixte d'armistice a été également saisie d'une plainte formulée par Israël au sujet du même incident. Dans cette plainte, Israël indique que vers 21 heures (heure locale), une patrouille israélienne est tombée dans une embuscade tendue par un détachement égyptien en territoire sous contrôle israélien, ce qui a déclenché entre le détachement égyptien et les renforcements venus à l'aide de la patrouille israélienne un combat qui a commencé en Israël et s'est poursuivi en territoire sous contrôle égyptien.

5. La Commission mixte d'armistice n'a pas adopté le projet de résolution présenté par la délégation israélienne. Dans ce projet de résolution, les autorités israéliennes indiquaient qu'elles avaient eu 8 soldats tués et 13 blessés dans l'embuscade et au cours du combat qui a suivi.

6. On trouvera ci-joint (annexes I et II au présent rapport) les rapports établis par les observateurs des Nations Unies après l'enquête à laquelle ont donné lieu les plaintes de l'Égypte et d'Israël. Les textes *in extenso* des projets de résolution qui ont été adoptés ou rejetés constituent l'annexe III.

[5] Voir *Procès-verbaux officiels du Conseil de sécurité, quatrième année, Supplément spécial n° 3.*

7. The character and extent of the operations, the damage done and, above all, the heavy casualties, which must be a subject of the deepest regret, make this the most serious clash between the two parties since the signing of the General Armistice Agreement.

8. I shall attempt to set forth the state of affairs on the demarcation line between Egyptian-controlled territory in the Gaza strip and the Israel-controlled territory surrounding it, in the several months preceding the actual event. In my opinion, it is most important to assess the causes contributory to this very grave incident, with a view to persuading the parties to modify their attitudes and so prevent a still further deterioration of the situation.

9. In a previous report to the Security Council [*S/3319 and Corr. 1*], I submitted a number of tables containing the complaints received from the Egyptian and the Israel delegations during the months of September and October 1954.

10. The tables (annexes IV, V aud VI) appended to the report which I have the honour to submit today contain a complete list of the complaints lodged by both parties during the last four months. Out of 99 Israel complaints, 80 allege infiltration from Egyptian-controlled territory, 10 allege crossing of the demarcation line by armed groups, 4 allege firing across the line, 3 allege crossing of the line by armed units. Out of 36 Egyptian complaints, 9 allege firing across the line, 9 allege overflights of Egyptian-controlled territory, 6 allege crossing of the line by armed groups, 3 allege crossing of the line by armed units.

11. The number of casualties prior to the Gaza incident reflects the comparative tranquillity along the armistice demarcation line during the greater part of the period November 1954-February 1955. According to the complaints received from both sides, the casualties during those four months were: 4 Israelis killed and 4 wounded; 1 Egyptian killed and 7 wounded. There were more casualties among Arab infiltrators into Israel territory: 8 were killed, 2 wounded and 13 captured.

12. It would be a difficult task to assess the relative importance of alleged incidents if the parties themselves —by requesting an emergency meeting of the Mixed Armistice Commission in certain cases, an investigation but not an emergency meeting in other cases, and neither an emergency meeting nor an investigation in a third category of cases—did not indicate that, in their opinion, there were major and minor incidents. We may consider that the major incidents are those which are dealt with at emergency meetings of the Commission, while the other incidents are placed on the agenda of the regular mouthly meetings.

13. It must be added that a study of the major incidents alone does not give an adequate picture of the situation, since repeated minor incidents contribute to creating a state of tension. Infiltration from Egyptian-controlled territory has not been the only cause of present tension, but has undoubtedly been one of its main causes.

7. Étant donné la nature et l'importance des opérations, l'étendue des destructions, et surtout le nombre des pertes — au sujet desquelles il y a lieu d'exprimer le plus profond regret — cet incident est le plus grave qui soit intervenu entre les parties depuis la signature de la Convention d'armistice général.

8. Je voudrais indiquer maintenant quelle était la situation à la ligne de démarcation qui sépare la zone de Gaza sous contrôle égyptien et le territoire sous contrôle israélien qui entoure cette zone, au cours des mois qui ont précédé l'événement. A mon avis, il importe au plus haut point de préciser les causes de ce très grave incident, afin d'amener les parties à modifier leur attitude et empêcher ainsi que la situation ne s'aggrave encore davantage.

9. Dans un précédent rapport au Conseil de sécurité [*S/3319 et Corr.1*], j'ai présenté, en plusieurs tableaux, les plaintes reçues des délégations de l'Égypte et d'Israël pendant les mois de septembre et d'octobre 1954.

10. Les tableaux (annexes IV, V et VI) joints au rapport que j'ai l'honneur de présenter aujourd'hui donnent la liste complète des plaintes que les deux parties ont adressées à la Commission au cours des quatre derniers mois. Sur les 99 plaintes d'Israël, il y a eu 80 cas d'infiltration en provenance du territoire sous contrôle égyptien, 10 cas de franchissement de la ligne de démarcation par des groupes en armes, 4 cas de coups de feu tirés par-dessus la ligne de démarcation, 3 cas de franchissement de la ligne par un détachement en armes. Sur les 36 plaintes de l'Égypte, il y a eu 9 cas de coups de feu tirés par-dessus la ligne de démarcation, 9 cas de survol du territoire sous contrôle égyptien, 6 cas de franchissement de la ligne par des groupes en armes, 3 cas de franchissement de la ligne par un détachement en armes.

11. Le nombre des pertes subies avant l'incident de Gaza donne une idée de la tranquillité relative qui a régné au voisinage de la ligne de démarcation pendant la plus grande partie de la période allant de novembre 1954 à février 1955. D'après les plaintes reçues des deux parties, les pertes durant ces quatre mois ont été les suivantes : 4 tués et 4 blessés israéliens; 1 tué et 7 blessés égyptiens. Il y a eu aussi des pertes parmi les Arabes qui se sont infiltrés en territoire israélien : 8 tués, 2 blessés, et 13 prisonniers.

12. Il serait difficile de mesurer l'importance relative des incidents qui font l'objet des plaintes si les parties elles-mêmes n'indiquaient pas qu'il s'agit, d'après elles, tantôt d'incidents graves, tantôt d'incidents mineurs: dans certains cas, elles demandent une réunion extraordinaire de la Commission mixte d'armistice; dans d'autres, une enquête, mais pas de réunion extraordinaire; dans d'autres encore, elles ne demandent ni réunion extraordinaire ni enquête. Nous pouvons conclure que les incidents graves sont ceux pour lesquels on demande une réunion extraordinaire de la Commission, les autres incidents sont inscrits à l'ordre du jour des réunions mensuelles.

13. Il convient d'ajouter qu'une étude limitée aux incidents graves ne peut donner une idée précise de la situation; en effet, des incidents mineurs répétés contribuent à créer un état de tension. Si elle n'a pas été la cause unique de la tension actuelle, l'infiltration à partir du territoire sous contrôle égyptien en est indubitablement une des causes principales.

14. The following are the incidents which have occurred since 1 November and have been dealt with at emergency meetings:

15. *5 November.* The Mixed Armistice Commission condemned Egypt for penetration by 3 men from Egyptian-controlled territory deep into Israel, where they had blown up 2 houses in the village of Pattish on 1 November. The Commission condemned Israel for penetration by 3 Israelis up to about 3 kilometres inside Egyptian-controlled territory and their firing at the guards of a water tower on 1 November.

16. *10 November.* The Mixed Armistice Commission condemned Israel for an attack carried out by a group of Israelis on a Bedouin tribe at Ein Qadeis, 3 kilometres inside Egypt (2 Bedouins were kidnapped, and camels and sheep were stolen).

17. Between 1 November and 24 December, there was only one incident for which an emergency meeting was requested. Israel requested an emergency meeting for the blowing np of a water pipe-line leading to a *kibbutz* south of Faluja. The Chairman did not agree to an emergency meeting, as the alleged tracks led in a direction away from the Gaza strip.

18. The incident which took place on 24 December was easily settled. Israel had complained that on that day an Egyptian military unit had crossed the international frontier and taken position within the demilitarized zone of El Auja. The Mixed Armistice Commission condemned Egypt for this violation of the armistice agreement. The Egyptian delegation stated that the unit which, according to the reports of the United Nations observers, did not exceed the strength of a platoon, had been removed. Both parties agreed to call upon the Sub-Committee of the Mixed Armistice Commission to mark the international frontier on the ground, including the area where the incident had taken place. I have been informed that the Egyptian authorities are now opposed to a joint marking of the frontier and intend to mark it themselves.

19. Another incident relating to the area of the El Auja demilitarized zone took place on 29 December. Egypt presented a complaint and Israel a counter-complaint. The Egyptian delegation requested the condemnation of Israel, alleging that armed Israelis in vehicles coming from the demilitarized zone had approached the international frontier and shot at an Egyptian check-post. The Israel delegation alleged that an Egyptian military unit, after crossing the international frontier into the demilitarized zone, had opened fire, inside the zone. No decision was taken by the Commission, the Chairman having abstained both on the Egyptian and the Israel draft resolutions.

20. No incidents for which emergency meetings were held took place between the end of December 1954 and 21 January 1955. On the morning of that day an Egyptian military patrol attacked an Israel post manned

14. On trouvera ci-après une énumération des incidents qui se sont produits depuis le 1er novembre dernier et qui ont donné lieu à la convocation de réunions extraordinaires:

15. *5 novembre.* La Commission mixte d'armistice a blâmé l'Égypte, parce que, le 1er novembre, 3 hommes venant du territoire sous contrôle égyptien avaient pénétré profondément en territoire israélien, où ils avaient fait sauter 2 maisons dans le village de Pattish. La Commission a blâmé Israël parce que, le 1er novembre, 3 Israéliens avaient pénétré d'environ 3 kilomètres en territoire sous contrôle égyptien et avaient tiré sur les gardes d'un château d'eau.

16. *10 novembre.* La Commission mixte d'armistice a blâmé Israël pour une attaque à laquelle un groupe d'Israéliens s'était livré contre une tribu de Bédouins à Ein Qadeis, à 3 kilomètres à l'intérieur du territoire égyptien (2 Bédouins ont été enlevés; des chameaux et des moutons ont été volés).

17. Entre le 1er novembre et le 24 décembre, un seul incident a donné lieu à une demande de convocation de séance extraordinaire: Israël a demandé une réunion extraordinaire à la suite de l'explosion d'une conduite d'eau conduisant à un kibboutz situé au sud de Faluja. Le Président n'a pas reconnu la nécessité d'une réunion extraordinaire, parce que ce qu'on prétendait être la piste des destructeurs allait dans la direction opposée à la bande de Gaza.

18. L'incident qui a eu lieu le 24 décembre a pu être réglé sans difficulté. Israël s'était plaint que, ce jour-là, un détachement égyptien eût franchi la frontière internationale et se fût installé dans la zone démilitarisée d'El-Auja. La Commission mixte d'armistice a blâmé l'Égypte pour avoir ainsi violé la convention d'armistice. La délégation égyptienne a déclaré qu'on avait d'ores et déjà évacué ce détachement, dont l'effectif, selon les rapports des observateurs des Nations Unies, ne dépassait pas celui d'une section. Les deux parties ont décidé d'un commun accord d'inviter la Sous-Commission de la Commission mixte d'armistice à matérialiser la frontière internationale sur le terrain, notamment dans la zone où l'incident s'était produit. J'ai été informé qu'à l'heure actuelle, les autorités égyptiennes s'opposent à ce que le tracé de la frontière fasse l'objet d'une opération commune et qu'elles ont l'intention de l'effectuer par leurs propres moyens.

19. Un autre incident, qui se situe dans la zone démilitarisée d'El-Auja, a eu lieu le 29 décembre. L'Égypte a présenté une plainte et Israël une contre-plainte. La délégation égyptienne a demandé qu'Israël soit blâmé, en déclarant que des Israéliens en armes, transportés dans des véhicules venant de la zone démilitarisée, s'étaient approchés de la frontière internationale et avaient tiré sur un poste-frontière égyptien. La délégation israélienne a déclaré qu'un détachement égyptien, après avoir franchi la frontière internationale et pénétré dans la zone démilitarisée, avait ouvert le feu à l'intérieur de la zone. La Commission n'a pris aucune décision, le Président s'étant abstenu tant sur le projet de résolution égyptien que sur le projet de résolution israélien.

20. Aucun incident qui ait donné lieu à la convocation d'une réunion extraordinaire ne s'est produit de la fin décembre 1954 au 21 janvier 1955. Dans la matinée de ce dernier jour, une patrouille égyptienne a attaqué un

by 3 soldiers, one of whom was killed, and the other 2 wounded. Egypt was condemned for that attack. The Egyptian delegation had requested a condemnation of Israel, alleging that Israel soldiers had opened fire from an ambush upon an Egyptian patrol across the demarcation line. The Egyptian draft resolution was not carried, the Chairman having abstained from voting.

21. On the same day (21 January), at about 23.30, armed infiltrators from Egyptian-controlled territory attacked 2 Israelis of the Ein Hashelosha settlement, 6 kilometres from the demarcation line, while they were ploughing their fields with a tractor; one was killed, the other wounded. Two of the attackers were killed. The Commission condemned Egypt for that attack. The attack created much emotion in Israel and the draft resolution moved by the Israel delegation was couched in very strong terms. It noted with grave concern the serious situation prevailing along the Gaza strip resulting from what it referred to as " these repeated attacks ". It noted " once again, with extremely grave concern, that, despite the obligation imposed on Egypt by the General Armistice Agreement and a number of resolutions of the Mixed Armistice Commission, these penetrations and killings of Israel citizens have not been terminated ". It called upon the Egyptian authorities to put an immediate end to such acts of aggression. The Chairman voted for the draft resolution moved by the Israel delegation and the Egyptian delegation abstained.

22. On the afternoon of 1 February, an exchange of fire took place across the demarcation line between an Israel patrol and an Egyptian military position. The Israelis used automatic weapons and 3-inch mortars. One Egyptian soldier was killed, 2 wounded. One Israel soldier was wounded. By adopting the draft resolution moved by Egypt, then the draft resolution moved by Israel, the Mixed Armistice Commission divided responsibility between the two parties.

23. The Commission is often criticized for such judgments. It has been argued that it should state which side started the shooting. However, in the absence of a neutral eye-witness observer in the immediate vicinity, the contradictory evidence collected from the two sides rarely permits responsibility for the first shot to be assessed. Patrols in command cars drive a few metres from the demarcation line, close to the outposts on the other side, and in a period of tension an incident may easily occur.

24. I should point out in this connexion that on 25 February, and again on 9 March, the Chairman of the Commission had to draw the attention of the Israel delegation to the fact that Israel patrols had provoked the Egyptians by cursing them in Arabic or shouting and laughing at them. The danger of such provocations, especially in present circumstances, need not be emphasized. On both sides, elements guarding the border should observe strict military discipline.

poste israélien défendu par 3 soldats, dont 1 a été tué et les 2 autres ont été blessés. L'Égypte a été blâmée pour cette attaque. La délégation égyptienne a demandé qu'Israël soit blâmé, affirmant que des soldats israéliens, en embuscade au-delà de la ligne de démarcation, avaient ouvert le feu sur une patrouille égyptienne. Le projet de résolution égyptien n'a pas été adopté, le Président s'étant abstenu.

21. Le même jour (21 janvier), vers 23 h. 30, des maraudeurs en armes venant du territoire sous contrôle égyptien ont attaqué 2 Israéliens de la colonie d'Ein Hashelosha, à 6 kilomètres de la ligne de démarcation, alors qu'ils labouraient leurs champs à l'aide d'un tracteur; l'un des Israéliens a été tué, l'autre blessé. Deux des assaillants ont été tués. La Commission a blâmé l'Égypte pour cette attaque. Celle-ci a suscité une vive émotion en Israël, et la délégation israélienne a présenté un projet de résolution rédigé en termes très énergiques. Elle y constatait avec une grande inquiétude la gravité de la situation qui régnait le long de la bande de Gaza par suite de ce qu'elle appelait « ces attaques répétées ». Elle constatait « une fois de plus, avec une grande inquiétude, la persistance, malgré l'obligation imposée à l'Égypte par la Convention d'armistice général et de nombreuses résolutions de la Commission mixte d'armistice, de ces infiltrations et de ces attentats contre la vie de citoyens israéliens ». Elle demandait aux autorités égyptiennes de mettre immédiatement un terme à de pareils actes d'agression. Le Président a voté pour le projet de résolution présenté par la délégation israélienne, la délégation égyptienne s'est abstenue.

22. L'après-midi du 1er février, un incident s'est produit le long de la ligne de démarcation entre une patrouille israélienne et un poste militaire égyptien, qui ont échangé des coups de feu de part et d'autre de la ligne. Les Israéliens ont tiré avec des armes automatiques et des mortiers de 76,2 mm. Un soldat égyptien a été tué, 2 autres ont été blessés. Un soldat israélien a été blessé. En adoptant successivement le projet de résolution présenté par l'Égypte, puis le projet de résolution présenté par Israël, la Commission mixte d'armistice a partagé les responsabilités entre les deux parties.

23. On a souvent critiqué la Commission pour des jugements de ce genre. On a affirmé qu'elle devait déclarer de quel côté étaient partis les premiers coups de feu. Toutefois, en l'absence, dans le voisinage immédiat, d'un témoin oculaire qui fût un observateur neutre, les témoignages contradictoires recueillis de part et d'autre permettent rarement de déterminer à qui il faut imputer la responsabilité d'avoir tiré le premier. Des patrouilles motorisées circulent à quelques mètres de la ligne de démarcation, à proximité des avant-postes de l'autre partie, et, en période de tension, des incidents peuvent facilement se produire.

24. Il convient de faire observer à ce propos que, le 25 février, et de nouveau le 9 mars, le Président de la commission a appelé l'attention de la délégation israélienne sur le fait que des patrouilles israéliennes avaient provoqué les Égyptiens en les injuriant en arabe ou en criant et en se moquant d'eux. Il ne devrait pas être nécessaire de souligner le danger de telles provocations, surtout dans les circonstances actuelles. De part et d'autre, les éléments qui gardent la frontière devraient observer une stricte discipline militaire.

25. There was another exchange of fire on the morning of 22 February, when, according to the draft resolution submitted by Egypt, an Israel patrol fired with automatic weapons and mortars at an Egyptian military position in the Rafah area, wounding 4 Egyptian soldiers. According to the draft resolution submitted by the Israel delegation, when an Israel patrol approached infiltrators who were cutting grass on the Israel side of the demarcation line it was fired upon by the infiltrators and by the Egyptian military position. The latter had used automatic weapons and mortars. There were no Israel casualties. As in similar cases of exchange of fire, the Mixed Armistice Commission adopted both the Egyptian and the Israel draft resolutions, and both parties were condemned for having violated the General Armistice Agreement.

26. This was the latest shooting incident along the demarcation line prior to the Gaza incident six days later. From the Egyptian point of view, the firing by the Israel patrol at an Egyptian military position was one more hostile act against Egypt. From the Israel point of view, there was in the incident on 22 February both one more instance of the illegal activities in Israel of infiltrators crossing illegally from the Gaza strip and one more hostile act against Israel.

27. The recurrence, at more or less frequent intervals, of shooting incidents along the demarcation line, the much more frequent cases of crossing of the line by infiltrators and their activities in Israel, helped to maintain a state of greater or lesser tension, which was increased by the emotion created in Israel by the *Bat Galim* case and, in January, by the trial in Cairo of Jews charged with espionage and the condemnation to death of two of the defendants.

28. The tension following the Cairo trial was marked by the fact that the Israel delegation henceforth would agree to meet the Egyptian delegation only in emergency meetings of the Mixed Armistice Commission. By the end of February, however, there was some hope that the regular monthly meetings, and also informal meetings, might be resumed.

29. I have endeavoured to find out whether there was a special, immediate cause for the Gaza incident on 28 February 1955. It must be noted that, on the morning of 1 March, the Israel newspapers, which had gone to press before the Israel army spokesman issued his *communiqué* on the incident, reported extensively the information given by the same army spokesman concerning the alleged activities of a group of 3 armed men from the Gaza strip. According to the English-language Israel newspaper, the *Jerusalem Post*, the army spokesman explained that, on the night of 23 February, the 3 men had broken into an Israel government building near Rishon le Zion (some 50 kilometres from the demarcation line) and stolen official documents. Two days later, near Rehovot, 40 kilometres from the demarcation line, a cyclist was murdered, allegedly by the same group. On 7 March, the Mixed Armistice Commission condemned Egypt for this murder.

25. Il y a eu un autre échange de coups de feu dans la matinée du 22 février: selon le projet de résolution présenté par l'Égypte, une patrouille israélienne a tiré avec des armes automatiques et des mortiers sur un poste militaire égyptien de la région de Rafah; 4 soldats égyptiens auraient été blessés. Selon le projet de résolution présenté par la délégation israélienne, une patrouille israélienne, s'approchant de maraudeurs qui fauchaient de l'herbe du côté israélien de la ligne de démarcation, a essuyé le feu de ces maraudeurs et d'un poste militaire égyptien. Les soldats de ce poste ont tiré avec des armes automatiques et des mortiers. Il n'y a pas eu de blessés du côté israélien. Comme dans les autres cas analogues, où il y a eu échange de coups de feu, la Commission mixte d'armistice a adopté à la fois le projet de résolution égyptien et le projet de résolution israélien et a blâmé les deux parties pour violation de la Convention d'armistice général.

26. C'était là le dernier incident comportant un échange de coups de feu le long de la ligne de démarcation avant l'incident de Gaza, survenu six jours plus tard. Au point de vue égyptien, le tir d'une patrouille israélienne contre un poste militaire égyptien était un nouvel acte d'hostilité envers l'Égypte. Au point de vue israélien, l'incident du 22 février était un nouvel exemple des activités illégales de maraudeurs s'infiltrant en Israël en franchissant illégalement la ligne de démarcation de la bande de Gaza, et un nouvel acte d'hostilité envers Israël.

27. La répétition, à intervalles plus ou moins fréquents, d'incidents comportant l'échange de coups de feu le long de la ligne de démarcation, et le cas bien plus fréquent de maraudeurs franchissant la ligne de démarcation pour se livrer à leurs activités en Israël ont contribué à entretenir un état de plus ou moins grande tension, qui a été aggravé par l'émotion créée en Israël par l'affaire du *Bat Galim*, ainsi que par le jugement au Caire, en janvier, de Juifs accusés d'espionnage et par la condamnation à mort de deux des prévenus.

28. La tension qui a suivi le jugement du Caire a été marquée par le fait que la délégation israélienne n'a plus accepté de rencontrer la délégation égyptienne qu'aux réunions extraordinaires de la Commission mixte d'armistice. Vers la fin de février, toutefois, on pouvait espérer la reprise éventuelle des réunions mensuelles et des réunions officieuses.

29. J'ai voulu déterminer si l'incident qui s'est produit à Gaza le 28 février 1955 avait une cause immédiate précise. Il convient de noter que, le matin du 1er mars, les journaux israéliens, mis sous presse avant que le porte-parole de l'armée israélienne n'eût publié son communiqué relatif à l'incident, faisaient une large place aux renseignements que ce porte-parole avait donnés sur les agissements auxquels se serait livré un groupe de 3 individus en armes venant de la bande de Gaza. D'après le journal israélien *Jerusalem Post*, qui paraît en langue anglaise, le porte-parole de l'armée a relaté que, pendant la nuit du 23 février, les 3 hommes en question s'étaient introduits dans un édifice public israélien près de Rishon le Zion (à environ 50 kilomètres de la ligne de démarcation) et avaient dérobé des documents officiels. Deux jours plus tard, près de Rehovot, à 40 kilomètres environ de la ligne de démarcation, un cycliste aurait été assassiné par le même groupe. Le 7 mars, la Commission mixte d'armistice a blâmé l'Égypte pour ce meurtre.

30. The Israel army spokesman's statement in the Israel Press on 1 March went on to say that when, on the morning of 26 February, the 3 men who had allegedly committed those crimes in Israel had crossed into the Gaza strip, they had been fired upon by an Israel patrol and had had to abandon their loot, including a telephone stolen from the Israel government building on 23 February. At the same time, another group allegedly consisting of Egyptians had been operating in another area. An Israel unit patrolling in the vicinity of Yad Mordekhai, near the demarcation line, on 25 February, had encountered 2 armed Egyptian agents and killed one of them. On the body had been found a report of the movement of military vehicles in the south of Israel on 24 and 25 February.

31. These incidents were connected by the Israel army spokesman with previous activities of the Egyptian intelligence service during the past year. He claimed that Egyptian agents had been caught by the Israel army and sentenced to prison terms; 10 had been killed in clashes with Israel patrols, 5 had escaped. The army spokesman added that the Egyptian military authorities in the Gaza strip were conducting spying and sabotage operations in Israel territory.

32. The above officially released information about Egyptian intelligence patrols was supplemented in the Israel newspapers of 1 March by details on alleged Egyptian espionage and intelligence activities since January 1954. Annex VII to this report contains a translation from Hebrew of the most complete list published, to my knowledge, in an Israel newspaper—the list published in *Lamerhav*. It refers to 13 cases for the 13 months January 1954-February 1955.

33. The Gaza incident could appear in this context as retaliation for the spying, sabotage and murders for which the Egyptian military intelligence service was said to be responsible.

34. It had several times been intimated to me by the Israel military authorities that they had evidence proving such Egyptian activities. However, the evidence was not shown to me, presumably because the methods of espionage and counter-espionage are highly secret. Nor had Israel referred to Egyptian intelligence activities in any complaint lodged with the Mixed Armistice Commission, except in two cases.

35. On 3 May 1954, a complaint was submitted alleging that on 1 May there had been a clash between an Israel patrol and 5 armed spies sent by the Egyptian authorities. Two of the spies had been killed. On one of them had been found a report concerning the traffic on the Faluja-Beersheba road on 30 April and 1 May 1954. Another Israel complaint, dated 22 November 1954, alleged that, nearly two months earlier, on 29 September, a clash had occurred between the Israel police and an armed group of 4 men who had crossed the demarcation line. One of the men had been wounded and taken prisoner. The complaint stated that the group had committed acts of violence in Israel territory from 19 to 29 September. A United Nations observer had

30. Dans la déclaration qu'il a faite à la presse israélienne le 1er mars, le porte-parole de l'armée israélienne disait encore que, le matin du 26 février, quand les 3 hommes qui, selon lui, avaient commis ces crimes en territoire israélien étaient entrés dans la bande de Gaza, une patrouille israélienne avait tiré sur eux et ils avaient dû abandonner leur butin, qui comprenait un téléphone dérobé dans le bâtiment officiel du Gouvernement israélien le 23 février. Simultanément, un autre groupe que l'on disait composé d'Égyptiens opérait dans une autre région. Un détachement israélien qui patrouillait le 25 février aux alentours de Yad Mordekhaï, à proximité de la ligne de démarcation, avait rencontré 2 agents égyptiens en armes et en avait tué un. Sur le corps, on avait trouvé un rapport sur les mouvements de véhicules militaires dans le sud du territoire israélien les 24 et 25 février.

31. Le porte-parole de l'armée israélienne a fait un rapprochement entre ces incidents et l'activité du Service de renseignements égyptien en 1954. Il a affirmé que l'armée israélienne avait saisi des agents égyptiens, qui avaient été condamnés à des peines d'emprisonnement. Dix autres agents avaient été tués au cours de rencontres avec des patrouilles israéliennes et 5 s'étaient échappés. Le porte-parole de l'armée a ajouté que les autorités militaires égyptiennes de la bande de Gaza se livraient à l'espionnage et au sabotage en territoire israélien.

32. A ce communiqué officiel, qui donnait des indications sur les patrouilles égyptiennes chargées de recueillir des renseignements, les journaux israéliens du 1er mars ont ajouté des détails sur l'espionnage auquel les Égyptiens se livreraient depuis janvier 1954. On trouvera dans l'annexe VII au présent rapport la traduction de la liste la plus complète qui, à ma connaissance, ait paru dans un journal israélien: la liste publiée dans *Lamerhav*, qui paraît en hébreu. Le journal énumère 13 cas d'espionnage pour les 13 mois qui se sont écoulés de janvier 1954 à février 1955.

33. L'incident de Gaza, replacé dans ce cadre, peut apparaître comme un acte de représailles destiné à répondre à l'espionnage, au sabotage et aux assassinats dont on attribue la responsabilité au Service de renseignements militaires égyptien.

34. A plusieurs reprises, les autorités militaires israéliennes avaient laissé entendre qu'elles possédaient des preuves des agissements des Égyptiens. Mais ces preuves ne m'ont pas été produites, probablement parce que les méthodes d'espionnage et de contre-espionnage sont des plus secrètes. Israël n'a pas non plus adressé de plainte à la Commission mixte d'armistice contre les services de renseignements égyptiens, si ce n'est dans deux cas.

35. Le 3 mai 1954, Israël s'est plaint que, le 1er mai, une rencontre avait eu lieu entre une patrouille israélienne et 5 espions en armes envoyés par les autorités égyptiennes. Deux des espions avaient été tués. Sur l'un d'eux, on avait trouvé un rapport concernant la circulation sur la route Faluja-Bersabée le 30 avril et le 1er mai 1954. Dans une autre plainte, datée du 22 novembre 1954, Israël prétendait que, près de deux mois plus tôt, le 29 septembre, une rencontre avait mis aux prises la police israélienne et un groupe de 4 hommes en armes qui avaient franchi la ligne de démarcation. L'un de ces hommes avait été blessé et fait prisonnier. Israël ajoutait que le groupe s'était livré à des actes de violence en territoire israélien du 19 au 29 septembre. Un observateur des Nations Unies avait

interrogated the prisoner, an Arab from Gaza, who had stated that he was an Egyptian agent.

36. Lacking, except in these two cases, formal complaints to the Mixed Armistice Commission by Israel linking sabotage and murders in Israel-controlled territory with the Egyptian military intelligence service, and lacking other evidence on which I could make formal representations directly to the Egyptian authorities, I was only able to inform them of Israel suspicions. The position of the Egyptian authorities was that persons committing murders and sabotage were being inspired, paid and equipped by political elements in Egypt inimical to the Government and desirous of aggravating the border situation.

37. I may add that the Chairman of the Mixed Armistice Commission reported to me on 5 November 1954 that, according to the Egyptian authorities, armed Israel groups had been carrying out repeated reconnaissances deep into the Gaza strip during the preceding three weeks.

38. There is no peace between the two countries and a request that they should curb the activities of military intelligence in obtaining information through agents would have been of little use. However, persons who might kill or sabotage have to cross the demarcation line to do so and a close guarding and patrolling on both sides of the line would hamper such activities, as well as those of ordinary thieves and marauders. The willingness of the parties to co-operate effectively in such guarding and patrolling could, to a degree, indicate whether they really desire to keep the border area quiet.

39. On 11 November 1954, I reported to the Security Council on the situation as between Egypt and Israel in the area of the Gaza strip [*S/3319 and Corr. 1*]. For some weeks prior to that report, there had been much comment in the Israel Press on the deteriorating situation and hints that if it were not improved it would be impossible for Israel to remain passive.

40. With a view to decreasing tension along the demarcation line, I suggested in that report that the two parties should examine in an informal meeting the possibility of agreeing on certain measures. These were :

(*a*) Joint patrols along sensitive sections of the demarcation line;

(*b*) Negotiation of a local commanders' agreement;

(*c*) Construction of a barbed wire obstacle along certain portions of the demarcation line;

(*d*) Manning of all outposts and patrols by regular Egyptian and Israel troops.

41. On 14 November, I had a preliminary discussion on these matters with the Director of the Department of Palestine Affairs of the Egyptian Ministry of War; and I discussed them on 24 November with the Chief of

interrogé le prisonnier, un Arabe de Gaza, qui avait déclaré être un agent égyptien.

36. Comme Israël n'avait pas adressé à la Commission mixte d'armistice de protestation officielle — exception faite des deux cas que je viens de mentionner — qui attribuât au Service de renseignements militaires égyptien les actes de sabotage et les assassinats commis en territoire sous contrôle israélien, et comme je n'avais pas d'autre preuve qui me permît de faire directement des représentations formelles aux autorités égyptiennes, je n'ai pu que les mettre au courant des soupçons conçus par les Israéliens. Les autorités égyptiennes ont exprimé l'avis que les auteurs des meurtres et des actes de sabotage étaient inspirés, payés et équipés par des éléments politiques égyptiens hostiles à leur gouvernement et désireux d'aggraver la situation à la frontière.

37. J'ajouterai que, le 5 novembre 1954, le Président de la Commission mixte d'armistice m'a signalé que, d'après les autorités égyptiennes, des groupes d'Israéliens en armes avaient effectué, pendant les trois semaines précédentes, une série de reconnaissances au cours desquelles ils avaient pénétré assez profondément dans la bande de Gaza.

38. La paix ne règne pas entre les deux pays, et il serait à peu près inutile de leur demander de mettre fin à l'activité des services de renseignements militaires qui emploient des agents pour recueillir des informations. Cependant, ceux qui voudraient assassiner ou commettre des actes de sabotage doivent franchir la ligne de démarcation et si l'on organisait, de chaque côté de la ligne, une surveillance étroite et un service de patrouilles, on limiterait ces agissements tout comme ceux des voleurs et maraudeurs ordinaires. La mesure dans laquelle les parties se montreraient disposées à collaborer effectivement à ces opérations de surveillance et de patrouille permettrait, jusqu'à un certain point, de savoir si elles veulent réellement que le calme règne dans la région de la frontière.

39. Le 11 novembre 1954, j'ai fait rapport au Conseil de sécurité sur les rapports entre l'Égypte et Israël dans la région de la bande de Gaza [*S/3319 et Corr.1*]. Pendant les semaines précédentes, la presse israélienne s'était longuement étendue sur l'aggravation de la situation et elle avait laissé entendre que si celle-ci ne s'améliorait pas, Israël ne pourrait rester passif.

40. Pour diminuer la tension qui se manifestait le long de la ligne de démarcation, j'ai émis l'avis, dans ce rapport, que les deux parties devraient examiner, au cours d'une réunion officieuse, la possibilité de s'entendre sur certaines mesures. Ces mesures étaient les suivantes:

a) Patrouilles mixtes dans les secteurs délicats de la ligne de démarcation;

b) Négociation d'un accord entre les commandants locaux;

c) Implantation d'une ligne de barbelés le long de certains emplacements de la ligne de démarcation;

d) Affectation à tous les avant-postes et à toutes les patrouilles de troupes régulières des forces égyptiennes et israéliennes.

41. Le 14 novembre, j'ai eu un premier entretien sur ces questions avec le Directeur du Département des affaires palestiniennes du Ministère égyptien de la guerre; j'en ai discuté le 24 novembre avec le Chef d'état-major

Staff of the Israel Defence Forces. Both these officers agreed that the proposals should be further considered. The Israel Chief of Staff, however, stressed his opinion that it was essentially Egypt's responsibility to prevent infiltration. Owing to the negotiations regarding the *Bat Galim*, and other difficulties, it was not until 6 January that I could arrange a joint discussion on a Gaza arrangement. The following is a summary of the results of that meeting :

(*a*) The Israel representative did not consider that the institution of joint patrols by the two parties along the demarcation line would serve a useful purpose at this time. I pointed out that such joint patrols, while they might not be effective against infiltration, would prevent the recurring incidents in which fire was opened by Egyptians on Israel patrols, or by Israelis on Egyptian positions, and the mining of patrol vehicles. All these types of incident have been the subject of complaints in the past and occurred in the period preceding the Gaza incident.

(*b*) After considerable discussion, it was agreed that an arrangement for the control of infiltration and incidents in the Gaza area might be made between the two parties, on the general line of the proposed Jerusalem area commanders' arrangement, and that the parties would consider a draft which I would prepare.

(*c*) Both parties felt that in principle it was desirable that those entrusted with security duties in a zone on either side of the demarcation line should be either regular military forces or full-time police forces.

(*d*) The representatives considered the erection of physical obstacles to prevent infiltration, namely, barbed-wire fences with mines and under observation. The Egyptian representative was not prepared to agree to a joint effort for the erection of such an obstacle, but had no objection to Israel putting one up, if it were desired.

42. The Israel representative has since informed me by letter dated 19 January 1955 that " we (Israel) did not, and cannot, agree to any joint responsibility regarding infiltration since, as there is no infiltration from our side, the responsibility lies solely with Egypt ".

43. On 12 January, I sent a draft of proposed " Arrangements for the purpose of preventing incidents in the Gaza area " to both parties for their comments. I received some comments from the Egyptian representative, but by the end of January Israel had not yet replied. As a result of the Egyptian representative's comments and further examination, a second draft (copy attached as annex VIII) was dispatched to both parties on 1 February under a covering letter which suggested a meeting to arrive at a final agreed text.

44. On the eve of my departure for New York, on 12 March, I received a letter from the Israel representative in which he confirmed his agreement expressed in the informal meeting of 6 January, to conclude an area commanders' arrangement in the Gaza strip area for the purpose of preventing the crossing of the demar-

des forces israéliennes de défense. Les deux officiers ont estimé que l'étude de ces propositions devait se poursuivre. Le Chef d'état-major des forces israéliennes a fait valoir, cependant, que c'était essentiellement à l'Égypte qu'il incombait d'empêcher les infiltrations. Par suite des négociations relatives au *Bat Galim* et d'autres difficultés, ce n'est que le 6 janvier que j'ai pu organiser une conférence sur un arrangement relatif à la bande de Gaza. Les résultats de cette réunion peuvent se résumer comme suit:

a) Le représentant israélien a estimé qu'il ne serait pas utile, à ce moment-là, que les deux parties établissent des patrouilles mixtes le long de la ligne de démarcation. J'ai fait valoir que ces patrouilles mixtes pouvaient ne pas être efficaces contre les infiltrations, mais qu'elles empêcheraient du moins les incidents répétés au cours desquels les Égyptiens tiraient sur des patrouilles israéliennes, ou les Israéliens sur des positions égyptiennes, ainsi que la pose de mines destinées à faire sauter les véhicules des patrouilles. Ce sont des incidents de ce genre qui ont fait dans le passé l'objet de plaintes et qui se sont produits dans la période qui a précédé l'incident de Gaza.

b) Après une longue discussion, il fut convenu que les deux parties pourraient conclure un arrangement pour empêcher les infiltrations et les incidents dans la région de Gaza, en s'inspirant du texte proposé pour un arrangement entre les commandants de la région de Jérusalem, et que les parties examineraient un projet que je devais rédiger.

c) Les deux parties ont estimé qu'il était souhaitable, en principe, que les troupes chargées de missions de sécurité dans la zone située de part et d'autre de la ligne de démarcation soient, ou bien des unités de l'armée régulière, ou bien des éléments de la police régulière.

d) Les représentants ont envisagé d'ériger des obstacles pour empêcher l'infiltration, à savoir des lignes de barbelés minées et placées sous surveillance. Le représentant de l'Égypte n'a pas voulu accepter que la construction d'un obstacle de ce genre soit faite en commun, mais il ne s'est pas opposé à ce qu'Israël en établisse un, à son gré.

42. Depuis, le représentant d'Israël m'a informé, par lettre en date du 19 janvier 1955, que « nous [Israël] n'avons accepté et ne pouvions accepter aucune responsabilité commune en ce qui concerne les infiltrations: comme il n'y a pas d'infiltration provenant de notre côté, la responsabilité en incombe uniquement à l'Égypte ».

43. Le 12 janvier, j'ai soumis aux deux parties, en sollicitant leurs observations, un projet de « Dispositions destinées à empêcher les incidents dans la région de Gaza ». J'ai reçu certaines observations du représentant de l'Égypte, mais Israël n'avait pas encore répondu à la fin de janvier. A la suite des observations du représentant de l'Égypte et d'un nouvel examen, j'ai adressé un deuxième projet (reproduit dans l'annexe VIII au présent rapport) aux deux parties, le 1er février, avec une lettre d'envoi dans laquelle je proposais de réunir une conférence pour réaliser l'accord sur un texte définitif.

44. La veille de mon départ pour New-York, le 12 mars, j'ai reçu du représentant d'Israël une lettre où il me confirmait ce qu'il avait déjà exposé à la réunion officieuse du 6 janvier, à savoir qu'il acceptait que les commandants locaux de la région de la bande de Gaza conviennent de dispositions destinées à empêcher le

cation line and other breaches of the General Armistice Agreement. A draft incorporating the Israel proposals for an arrangement was attached to the Israel representative's letter.

45. I am still of opinion that if an agreement were effected between the two parties on the lines I have suggested, and if an honest attempt to fulfil the conditions were made by both parties, infiltration could be reduced to an occasional nuisance, a kind of thieving which Israel must probably regard as inevitable so long as there are vast numbers of poverty-stricken refugees on its borders—more than 200,000 in the Gaza strip alone. Moreover, if such incidents were presented to the public by publicity media in proportion to their intrinsic importance, tendencies to demand retaliatory action could be restrained.

46. On the other hand, though I am aware that stealing—retaliatory or not—has not been limited to one side, especially in the case of cattle, the Egyptian authorities should take appropriate measures against theft and the sale of goods such as irrigation pipes, produce, nursery stock, etc., stolen by infiltrators from Israel settlements. The Egyptian authorities should apply strictly the severe penalties provided by Egyptian ordinances against illegal crossing of the demarcation line, take the measures necessary to ensure that no arms or explosives are in possession of unstable elements and, especially, give adequate publicity to punishments meted out for theft or illegal crossing. Such publicity should include notification to the Mixed Armistice Commission. Otherwise it is understandable that, seeing no news of infiltrators being punished, the Israelis refuse to believe that a serious attempt is being made to prevent the depredations which eventually build up tension to a dangerous point.

franchissement de la ligne de démarcation et d'autres violations de la Convention d'armistice général. Le représentant d'Israël joignait à sa lettre le texte des propositions israéliennes relatives à des dispositions de ce genre.

45. Je suis toujours d'avis que si les deux parties concluaient un accord en s'inspirant des principes que j'ai suggérés et si l'une et l'autre s'efforçaient honnêtement d'en remplir les clauses, les actes d'infiltration pourraient ne plus être que des ennuis occasionnels, une sorte de maraudage qu'Israël doit sans doute tenir pour inévitable tant qu'il y aura à ses frontières un grand nombre de réfugiés misérables — plus de 200.000 dans la seule bande de Gaza. En outre, si les moyens d'information présentaient ces incidents au public selon leur importance intrinsèque, il serait possible de réprimer les tendances qui portent à réclamer des représailles.

46. D'autre part, encore que je sache que les vols — effectués ou non à titre de représailles — n'aient pas été le fait d'un seul camp, notamment pour ce qui est du bétail, les autorités égyptiennes devraient prendre des mesures appropriées contre le vol et la vente de biens tels que les conduits d'irrigation, les légumes, les jeunes plants, etc., dérobés aux colonies israéliennes par des individus qui s'y sont infiltrés. Les autorités égyptiennes devraient appliquer strictement les peines sévères prévues par les ordonnances égyptiennes contre le franchissement illégal de la ligne de démarcation, prendre les mesures nécessaires pour s'assurer qu'aucune arme et qu'aucun explosif ne sont détenus par des éléments instables, et, en particulier, elles devraient donner une large publicité aux peines prononcées pour vol ou pour franchissement illégal de la ligne de démarcation; elles devraient notamment en informer la Commission mixte d'armistice. Autrement, il est compréhensible que, ne voyant jamais prononcer de peines contre ceux qui se sont infiltrés, les Israéliens se refusent à croire qu'on s'efforce sérieusement d'empêcher des pillages qui finissent par porter la tension au point critique.

Annex I

EGYPTIAN-ISRAELI MIXED ARMISTICE COMMISSION

OREC-55-19
4 March 1955

From: United Nations observers

To: Chairman of the Egyptian-Israeli Mixed Armistice Commission

Subject: Investigation of Egyptian complaint No. 24-55 dated 1 March 1955, carried out 1-2 March 1955

Text of the complaint

On 28 February 1955, at about 20.30 local time, at MR 1033-1007 (map 1: 100,000), an Israel regular army force, estimated at two platoons' strength, crossed the armistice line and advanced more than 3 kilometres west of the demarcation line, well inside Egyptian-controlled territory. They were divided into three groups. The first group advanced on the Gaza main road, the second advanced through the orange grove and the third advanced from behind the railway station. Then the three groups of the regular Israel army force surrounded an Egyptian camp from all directions, made several openings in the defensive barbed wire by pliers and bangalore torpedoes and then attacked the soldiers in the camp by sub-machine-guns, hand grenades, rifles, incendiary bombs, anti-personnel explosives, P.I.A.T. and rockets. Then they detonated a large explosive charge of TNT inside a water motor pump, completely destroying the building and the motor. They also attacked the house of the railway station-master by hand grenades, injuring his nine-year-old boy. At the same time, another Israel regular army

Annexe I

COMMISSION MIXTE D'ARMISTICE ÉGYPTO-ISRAÉLIENNE

OREC-55-19
Le 4 mars 1955

Expéditeur: Observateurs des Nations Unies

Destinataire: Président de la Commission mixte d'armistice égypto-israélienne

Objet: Enquête effectuée les 1er et 2 mars 1955 sur la plainte égyptienne no 24-55 en date du 1er mars 1955

Texte de la plainte

Le 28 février 1955, vers 20 h. 30 (heure locale), une troupe estimée à deux sections de l'armée régulière israélienne a franchi la ligne d'armistice au point de coordonnées 1033-1007 de la carte au 1/100.000e, et a avancé de plus de 3 kilomètres à l'ouest de la ligne de démarcation, bien à l'intérieur du territoire contrôlé par l'Égypte. La troupe était divisée en trois groupes. Le premier groupe a progressé le long de la route principale de Gaza, le deuxième à travers l'orangerie, et le troisième, à partir de l'emplacement situé derrière la gare du chemin de fer. Puis les trois groupes de l'armée régulière israélienne ont complètement investi un coup égyptien, et, usant de tenailles et de bengalores, ils ont pratiqué plusieurs ouvertures dans le réseau de fils de fer barbelés qui protégeait le camp et ils ont attaqué la garnison en se servant de pistolets-mitrailleurs, de grenades à main, de fusils, de bombes incendiaires, d'explosifs antipersonnels, de P.I.A.T. et de fusées. Ils ont fait exploser ensuite une grosse charge explosive de TNT à l'intérieur d'une motopompe, détruisant complètement le moteur et le bâtiment

force advanced to a point MR 0951 0969, where they attacked a lorry carrying 22 soldiers by means of incendiary bombs and sub-machine guns, killing them all and causing severe damage to the lorry.

Then the Israel marauders returned across the demarcation line to Israel-controlled territory. The attack lasted for about three hours. As a result of this attack, 1 officer, 35 soldiers, 1 civilian and 1 seven-year-old boy were killed. Twenty-nine soldiers, 1 civilian and 1 nine-year-old boy were wounded, and the following military arms and equipment were left behind by the Israel raiders :

Many hand grenades with Israel markings;

2 magazines of a Browning gun full of Israel bullets;

4 bangalore torpedoes, found near the defensive wire;

A lot of unexploded Israel ammnnition and Israel cartridges;

Bandages with Israel markings.

P.I.A.T. and rocket fragments were also found.

Tracks of the armed Israelis were clearly seen leading in both directions across the demarcation line. A sack of about 40 kg. of unexploded TNT was fonnd on the spot of the incident.

This military warlike planned raid doubtless ordered by the Israel authorities shows Israel's complete disregard of the General Armistice Agreement and constitutes a most serious violation of article I, paragraph 2, and article II, paragraph 2, of the General Armistice Agreement, against which we most vehemently protest.

We also coasider this shocking outrage as of extreme gravity and a clear provocation to the Egyptian military forces. This dangerous situation prevailing along the demarcation line does not maintain peace any more, and Israel must bear the consequences and full responsibility of snch or other aggressions.

Verbal complaint and request of investigation were submitted to United Nations observers on 28 February 1955.

An emergency meeting is requested immediately.

Present: Major Rosenius, Swedish army, United Nations observer; Captain Muller, Danish army, United Nations observer; Captain Huc, Belgian army, United Nations observer; Major Sedky, senior Egyptian delegate; Major Saad Hamza, Egyptian army; Captain Asser, Egyptian army; Lieutenant Mamduh Shemas, Egyptian army.

INDEX

	Page
A. ATTACK AGAINST THE MILITARY CAMP	
1. Observations in the night of 28 February 1955	45
2. Statements	45
3. Visit to the spot on the morning of 1 March	46
4. Sketch of the camp	47
5. Examination of the tracks up to the demarcation line	48
6. Sketch of tracks	50
B. ATTACK AGAINST A MILITARY TRUCK	
1. Statements	51
2. Visit to the spot	52
3. Sketch of tracks	53
C. DEAD AND WOUNDED	
1. Visit to hospitals	54
2. Lists of dead and wounded	55
D. SUMMARY OF MAIN EVIDENCE	
1. Attack against the military camp	56
2. Attack against a military truck	57

qui l'abritait. Ils ont également attaqué à la grenade à main la maison du chef de gare, et ont blessé le fils, âgé de 9 ans, du chef de gare. A la même heure, une autre troupe de l'armée régulière israélienne s'avançait jusqu'au point de coordonnées 0951-0969 et y attaquait, à la bombe incendiaire et au pistolet-mitrailleur, un camion occupé par 22 soldats. Ces soldats ont été tués jusqu'au dernier et le camion a été gravement endommagé.

Là-dessus, les maraudeurs israéliens se retirèrent en territoire contrôlé par Israël, de l'autre côté de la ligne de démarcation. L'attaque avait duré près de trois heures. Cette attaque a causé la perte de 1 officier, de 35 soldats, de 1 civil et de 1 garçon de 7 ans. Vingt-neuf soldats, 1 civil et 1 garçon de 9 ans ont été blessés; au cours de ce raid, les Israéliens ont laissé sur le terrain les armes et effets suivants :

Un lot de grenades à main avec marques israéliennes;

2 chargeurs de fusil-mitrailleur Browning pleins de balles israéliennes;

4 bengalores, près des défenses en fils de fer barbelés;

Un lot de munitions israéliennes non explosées et de cartouches israéliennes;

Des bandes avec marques israéliennes;

Des fragments de P.I.A.T. et de fusées ont été trouvés également.

On a relevé des traces évidentes du franchissement de la ligne de démarcation, dans les deux sens, par les Israéliens armés. Un cas contenant environ 40 kg de TNT non explosé a été retrouvé sur le lieu de l'incident.

Ce raid militaire, acte belliqueux préparé, qui a été, sans aucnn doute, ordonné par les autorités israéliennes, montre qu'Israël fait fi de la Convention d'armistice général, et il constitue une violation extrêmement grave du paragraphe 2 de l'article premier et du paragraphe 2 de l'article II de la Convention d'armistice général, contre laquelle nous élevons la protestatiou la plus énergique.

Nous considérons également que cet attentat révoltant revêt une extrême gravité et qu'il constitue une flagrante provocation à l'égard des forces militaires égyptiennes. La situation dangereuse qui règne le long de la ligae de démarcation n'assure plus le maintien de la paix, et Israël devra supporter les conséquences et porter l'entière responsabilité de cette agression ou d'autres qni ponrraient se produire.

Le 28 février 1955, les observateurs des Nations Unies ont été saisis d'une plainte verbale et d'une demande d'enquête.

Nous demandons qu'une séance extraordinaire soit immédiatement convoqnée.

Présents: le commandant Rosenius, de l'armée snédoise, observateur des Nations Unies; le capitaine Muller, de l'armée danoise, observateur des Nations Unies, le capitaine Huc, de l'armée belge, observateur des Nations Unies; le commandant Sedky, délégué principal de l'Égypte; le commandant Saad Hamza, de l'armée égyptienne; le capitaine Asser, de l'armée égyptienne; le lieutenant Mamduh Shemas, de l'armée égyptienne.

SOMMAIRE

	Pages
A. ATTAQUE CONTRE LE CAMP MILITAIRE	
1. Observations effectuées dans la soirée du 28 février 1955	45
2. Dépositions	45
3. Enquête sur les lieux le 1er mars au matin	46
4. Plan du camp	47
5. Inspection des traces jusqu'à la ligne de démarcation	48
6. Relevé des traces	50
B. ATTAQUE CONTRE UN CAMION MILITAIRE	
1. Dépositions	51
2. Enquête sur les lieux	52
3. Relevé des traces	53
C. MORTS ET BLESSÉS	
1. Visite aux hôpitaux	54
2. Listes des morts et des blessés	55
D. RÉSUMÉ DES PRINCIPAUX ÉLÉMENTS DE PREUVE	
1. Attaque contre le camp militaire	56
2. Attaque contre un camion militaire	57

A. *Attack against the military camp*

1. *Observations in the night of 28 February 1955*

At about 19.00 to 19.30 Z,[6] the undersigned observers in Gaza heard machine-gun and rifle fire and explosions in the direction of the Gaza railway station. The firing continued. At 20.25 Z, 20.35 Z and 20.45 Z, big explosions were heard. The two last explosions were followed by light of fire. Altogether about 10 heavy explosions were heard. The firing stopped at about 21.00 Z. At about 21.15 Z, automatic fire was heard from further south in the direction of Khan Ynnis. During the whole firing, searchlights were seen in the general direction of kilometre 95, apparently from the Israel side of the demarcation line.

2. *Statements*

(*a*) Statement of Sergeant Major Abdul Baset Ismail, given in Arabic to Major Rosenius on 1 March, as interpreted by Major Sedky:

" At about 20.15, I heard some shooting far from here in the direction of the east. It was two bursts of sub-machine-gun fine. I prepared myself and ordered my soldiers to occupy the trenches. After half an hour an attack started from the northern direction by sub-machine-guns. Then the attackers separated in two directions, the first party came along the main road, the other party surrounded my camp from the north. We returned the fire, then we were attacked by bazookas and TNT blocks and hand grenades. Their attack reached our two northern trenches. Then the firing stopped for about three hours. They forced our camp in spite of our resistance and they blew up the camp."

Q. How many people were killed or wounded?
A. Seven soldiers of my unit were killed and the captain in command. Nine soldiers were injured.
Q. There are two burnt cars on the road. What about them?
A. The Israelis tried to steal the cars. They were in the camp. They put fire to them themselves and blew them up.
Q. Did you see any of the attackers?
A. Yes, I saw some very clearly and close to me.
Q. How were they dressed?
A. Some of them wore khaki uniforms, others overalls, some with khaki caps, others with helmets.
Q. Did you see if any of the attackers were hit or wounded?
A. I saw many of them were shot and wounded, at least three on the asphalt road and two inside the camp itself.
Q. At what time did the attackers withdraw?
A. At about midnight.
Q. In which direction did the attackers withdraw?
A. By the asphalt road in a northerly direction.

(*b*) Statement of Sergeant Kalipha Ahmed, given in Arabic to Major Rosenius on 1 March, as interpreted by Major Sedky:

" I was at the camel camp when the shooting started. I saw the firing coming from a northern direction at about 22.00. When they tried to force the other camp, we directed our firing at the attackers. Then we heard and saw a lot of explosions when they blew up the other camp ".

Q. Did any attacker reach the camel camp?
A. No, only one camel was killed.

(*c*) Statement of Private Ahmed Shabar, given in Arabic to Major Rosenius on 1 March, as interpreted by Major Sedky:

" We were sleeping in our tents. We had three guards outside. When one of the guards felt — before the firing from the other position—that some strangers were around him, he challenged them. Then he was fired upon. We all woke up and started to fire upon the attackers. We had our ammunition in the middle tent.

[6] Zone time.

A. *Attaque contre le camp militaire*

1. *Observations effectuées dans la soirée du 28 février 1955*

Entre 19 heures et 19 h. 30 environ [6], les observateurs soussignés, stationnés à Gaza, ont entendu des tirs de fusils-mitrailleurs et de fusils ainsi que des explosions; ces bruits venaient de la direction de la gare de Gaza. Ces coups de feu ont continué. A 20 h. 25, 20 h. 35 et 20 h. 45, de fortes explosions ont eu lieu. Après ces deux dernières explosions, les observateurs ont vu la lueur du feu. Ils ont entendu environ 10 fortes explosions au total. Les coups de feu ont cessé vers 21 heures. Vers 21 h. 15, des tirs d'armes automatiques ont été entendus plus au sud, dans la direction de Khan Yunis. Pendant toute la durée des tirs, les observateurs ont vu des feux de projecteurs dans la direction générale du kilomètre 95 et venant apparemment du côté israélien de la ligne de démarcation.

2. *Dépositions*

a) Déposition de l'adjudant Abdul Baset Ismail, faite en arabe au commandant Rosenius, le 1er mars, et interprétée par le commandant Sedky:

« Vers 20 h. 15, j'ai entendu, dans la direction de l'est, des coups de feu éloignés. Il s'agissait de deux rafales de fusil-mitrailleur. J'ai pris mes dispositions et j'ai donné à mes hommes l'ordre d'occuper les tranchées. Une demi-heure après, une attaque au fusil-mitrailleur a commencé du côté nord. Puis les assaillants se sont séparés en deux groupes, le premier a pris la route principale tandis que l'autre attaquait le camp du côté nord. Nous avons riposté, puis nous avons été attaqués avec des bazookas, des blocs de TNT et des grenades à main. Les assaillants ont atteint nos deux tranchées situées au nord. Puis le feu s'est arrêté pendant près de trois heures. L'ennemi a forcé l'accès du camp malgré notre résistance et il a fait sauter les installations. »

Q. Combien d'hommes ont été tués ou blessés?
R. Sept soldats de mon unité ont été tués, ainsi que le capitaine, commandant de l'unité. Neuf soldats ont été blessés.
Q. Qu'est-il arrivé aux deux automobiles incendiées que l'on voit sur la route?
R. Les Israéliens ont essayé de voler ces voitures, qui se trouvaient dans le camp. Ils y ont mis le feu eux-mêmes et les ont fait sauter.
Q. Avez-vous vu quelques-uns des attaquants?
R. Oui, j'en ai vu plusieurs très clairement et de près.
Q. Que portaient-ils?
R. Les uns portaient un uniforme khaki, d'autres des treillis; certains avaient une coiffure khaki, d'autres portaient le casque.
Q. Avez-vous pu voir si des attaquants ont été atteints ou blessés?
R. J'ai vu que plusieurs d'entre eux étaient touchés et blessés, trois au moins sur la route asphaltée et deux à l'intérieur du camp.
Q. A quelle heure les attaquants se sont-ils repliés?
R. Vers minuit.
Q. Dans quelle direction se sont-ils retirés?
R. En direction du nord, par la route asphaltée.

b) Déposition du sergent Kalipha Ahmed, faite en arabe au commandant Rosenius, le 1er mars, et interprétée par le commandant Sedky:

« Je me trouvais dans le parc à chameaux lorsque les coups de feu ont commencé. J'ai vu des tirs venant du nord vers 22 heures. Lorsque les attaquants ont essayé de forcer l'accès de l'autre camp, nous les avons pris sous notre feu. Nous avons entendu et vu quantité d'explosions lorsqu'ils ont fait sauter l'autre camp. »

Q. Est-ce que des attaquants sont arrivés jusqu'au parc à chameaux?
R. Non, il n'y a eu qu'un seul chameau tué.

c) Déposition du soldat Ahmed Shabar, faite en arabe au commandant Rosenius, le 1er mars, et interprétée par le commandant Sedky :

« Nous dormions sous nos tentes. Trois hommes montaient la garde au dehors. Lorsque l'une des sentinelles a senti — avant les tirs effectués de l'autre position — qu'il y avait des étrangers auprès d'elle, elle les a interpellés. Aussitôt, elle a essuyé des coups de feu. Immédiatement réveillés, nous avons ouvert le feu contre

[6] Heure locale.

During the firing, the ammunition exploded and the tent caught fire. I have 4 soldiers killed and 6 others were injured."

Q. At what time did the attackers withdraw?
A. At about 23.30.

(*d*) Statement of wounded Private Abas Abdul Khair, given in Arabic on 2 March to Major Rosenius, as interpreted by Major Sedky:

Q. Where were you when the shooting started?
A. In the northern part of the camp.
Q. Were you in a trench or in a tent when the shooting started?

A. In the trench.
Q. When did you get wounded?
A. After one hour.
Q. Did you see the attackers?
A. Yes, I saw them.
Q. Did you see how they were dressed?
A. It was dark, I did not see.
Q. What sort of weapons did the attackers use?
A. Automatic weapons, hand grenades, TNT blocks and other weapons.
Q. Do you have any idea how many attackers there were?
A. I cannot estimate the number, but the front area was full of them.

3. *Visit to the spot on the morning of 1 March* (Major Rosenius and Captain Muller) [See 4: Sketch of the camp].

(*a*) In the military camp at " A ", one stone building and 4 Nissen huts were completely blown up. Pieces were scattered all over the ground. It is estimated that 30 to 40 kg. of explosives were used for the stone building and at least 5 kg. each for the huts, which had brick walls. One brown Mills hand grenade without letters was found at " L ".

At " B ", there was a cut in the barbed-wire fence. There were found 7 empty cartridges and one live one, .30 calibre, marked " PS-48 ".

At " C " was found one brown Mills hand grenade without letters outside a tent. The impact of one exploded hand grenade was seen too. Thirty-eight live and 12 empty cartridges, .30 calibre, marked " PS-48 ", and 32 empty cartridges, 9 mm, marked " PS-47 ", were found. In one tent was a pool of blood.

Near the road the barbed-wire fence was blown up.

(*b*) At " D ", a concrete pump house was completely blown up. Pieces were scattered all over the ground. It is estimated that 60 to 70 kg. of explosives were used. Near the pump house were found three boxes for carrying bazooka projectiles, 73 mm., AC, model 1950; near and in some Egyptian trenches were found one TNT block, one Egyptian uniform jacket with bloodstains, part of a field dressing and one bloody jacket in which was a purse containing about 200 *prutot*.[7] Outside a tent was a pool of blood. A barbed-wire fence was cut and there was found a piece of a bangalore torpedo, and one Mills hand grenade with Israel letters.

(*c*) At " E " was a burnt tent. Outside were seen some burnt rifles, 3 bloody Egyptian caps with pieces of brain substance, 3 big pools of blood, one empty ammunition parcel with Israel letters, one unexploded bangalore torpedo with Israel letters and 2 unexploded Mills hand grenades with Israel letters. Many empty cartridges, 9 mm. calibre, with Israel letters, were scattered over the ground not far from the tent, and 5 empty cartridges 11 mm. calibre marked " Western-45-Auto ".

(*d*) At the railway station, hand grenades had been thrown into the house of the station-master, into the rest room and into the

[7] Israel money.

les assaillants. Nos munitions se trouvaient dans la tente centrale. Pendant la fusillade, les munitions ont fait explosion et la tente a pris feu. Quatre de mes hommes ont été tués et six blessés. »

Q. A quelle heure les attaquants se sont-ils repliés?
R. Vers 23 h. 30.

d) Déposition du soldat blessé Abas Abdul Khair, faite en arabe au commandant Rosenius, le 2 mars, et interprétée par le commandant Sedky:

Q. Où vous trouviez-vous lorsque les coups de feu ont commencé?
R. Dans la partie nord du camp.
Q. Étiez-vous dans une tranchée ou dans une tente lorsque les coups de feu ont commencé?
R. Dans la tranchée.
Q. Quand avez-vous été blessé?
R. Une heure plus tard.
Q. Avez-vous vu les attaquants?
R. Oui, je les ai vus.
Q. Avez-vous vu comment ils étaient habillés?
R. Non, il faisait nuit.
Q. Quel genre d'armes avaient les attaquants?
R. Des armes automatiques, des grenades à main, des blocs de TNT et d'autres armes.
Q. Avez-vous une idée du nombre des attaquants?
R. Je ne peux pas donner de chiffres, mais il y en avait sur tout notre front.

3. *Enquête sur les lieux le 1er mars au matin* (par le commandant Rosenius et le capitaine Muller) [voir ci-après 4: Plan du camp]

a) Dans le camp militaire en « A », un bâtiment en maçonnerie et 4 baraques Nissen étaient complètement détruits par une explosion. Les débris jonchaient le sol. On estime que 30 à 40 kg d'explosif ont été utilisés pour le bâtiment en maçonnerie et au moins 5 kg pour chacune des baraques, dont les murs étaient de brique. Une grenade à main Mills peinte en marron, sans inscription, a été trouvée en « L ».

En « B », la haie de barbelés avait été cisaillée. On y a trouvé 7 étuis de cartouches et une cartouche de 7,62 mm marquée « PS-48 ».

En « C », on a trouvé une grenade à main Mills peinte en marron, sans inscription, à l'extérieur d'une tente. On a découvert aussi la trace de l'explosion d'une grenade à main. On a trouvé 38 cartouches et 12 étuis de cartouches de 7,62 mm marqués « PS-48 » et 32 étuis de cartouches de 9 mm marqués « PS-47 ». Dans l'une des tentes, on a vu une mare de sang.

Près de la route, la haie de barbelés avait sauté.

b) En « D », un abri de pompe bétonné était complètement détruit par une explosion. Les débris jonchaient le sol. On estime que 60 à 70 kg d'explosif ont été utilisés. Près de l'abri, on a trouvé 3 caisses pour projectiles de bazooka de 73 mm, AC, modèle 1950; aux alentours et à l'intérieur de quelques tranchées égyptiennes, on a trouvé un bloc de TNT, un blouson d'uniforme égyptien maculé de sang, un morceau de pansement et un blouson maculé de sang dans lequel se trouvait un porte-monnaie contenant environ 200 *proutot*[7]. Une mare de sang se trouvait à l'extérieur d'une tente. Une haie de barbelés était cisaillée et l'on a trouvé un fragment de bengalore, ainsi qu'une grenade à main Mills portant des inscriptions israéliennes.

c) En « E » se trouvait une tente brûlée. A l'extérieur, on a vu plusieurs fusils brûlés, 3 coiffures égyptiennes maculées de sang contenant encore des morceaux de cervelle, 3 grandes mares de sang, un paquet de munitions vide portant des inscriptions israéliennes, un bengalore chargé portant des inscriptions israéliennes et 2 grenades à main Mills chargées portant des inscriptions israéliennes. Un grand nombre d'étuis de cartouches de 9 mm portant des inscriptions israéliennes jonchaient le sol non loin de l'emplacement de la tente, où l'on a relevé aussi 5 étuis de cartouches de 11 mm marqués « Western-45-Auto ».

d) A la gare du chemin de fer, des grenades à main avaient été lancées dans la maison du chef de gare, dans la salle d'attente et dans

[7] Monnaie israélienne.

SKETCH OF THE CAMP
PLAN DU CAMP

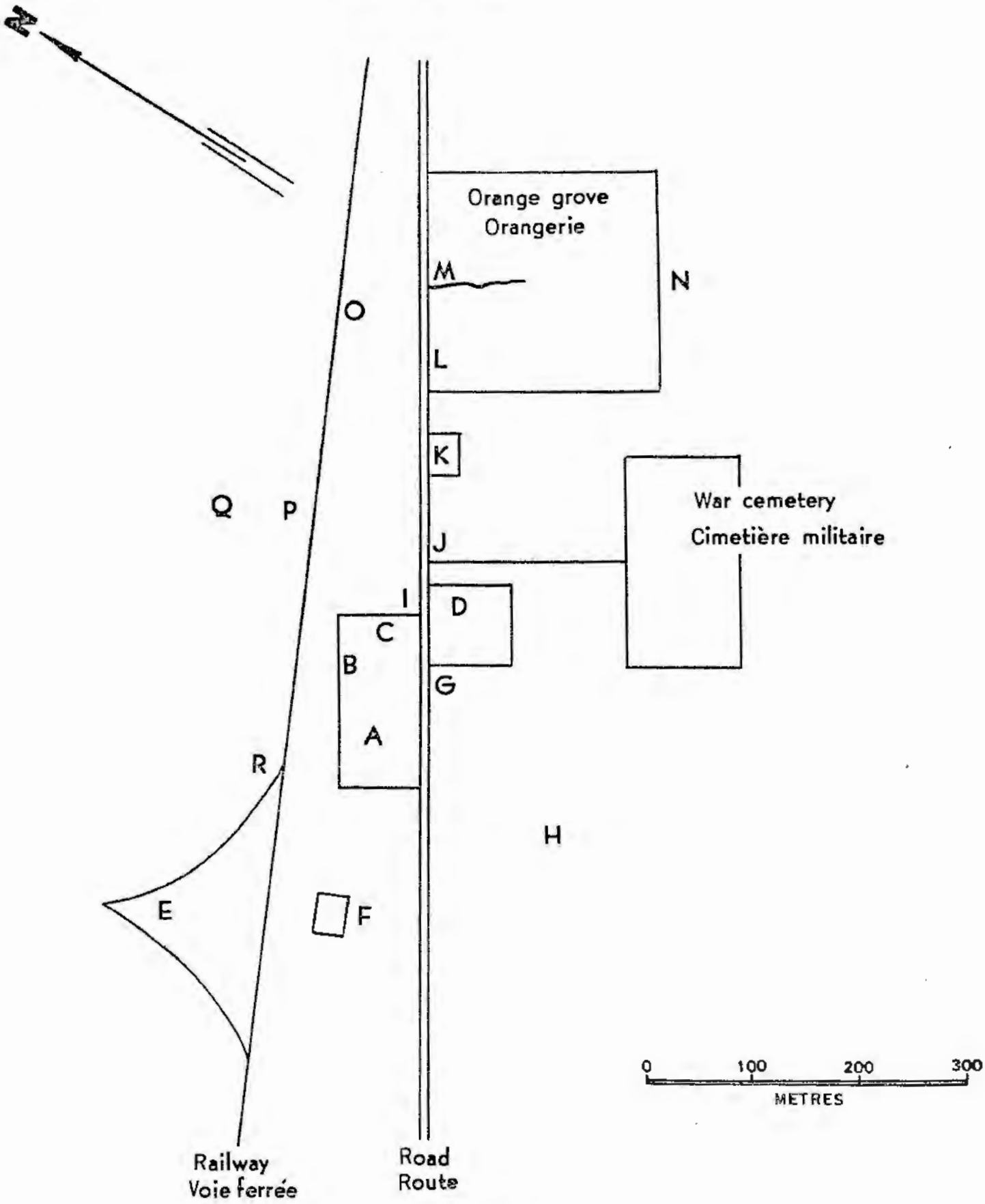

lavatory. Safety rings and pieces of grenades were found. In the station-master's house was one unexploded Mills hand grenade with Israel letters. An Egyptian truck with bullet holes was standing outside the buildings. Near it was an impact of a hand grenade in the ground.

(*e*) At " G " were two big pools of blood on the road. Close to the road were found one bangalore torpedo with Israel letters, one bazooka projectile, 73 mm., with Israel letters, one light machine-gun magazine full of cartridges, .30 calibre, marked " PS-48 ", and one torch with batteries with Israel letters.

At " H " there was a dead camel.

At " I ", on the road, there was a burnt jeep.

(*f*) At " J ", in the ditch east of the road, were found a sack of about 15 kg. of TNT, the front part of a bazooka projectile, 73 mm., with Israel letters, some pieces of toffee and one empty cartridge .30 calibre marked " 1-48-2 ". Tracks indicated that people had been crawling in the ditch.

At " K " the gate to a house was blown up. In the ditch were found an empty ammunition package with Israel letters and a morphine tube with needle, marked " E.R. Squibb & Sons ". Tracks indicated that people had been crawling in the ditch from " L ".

At " L " were found 3 empty 9 mm. cartridges with Israel letters.

(*g*) At " M ", on the road, was a burnt Egyptian truck which had been blown up. Pieces of metal were found spread around. From " M " there was a path leading in the general direction of the east. Tracks indicated that many people had been walking to and from the road between " M " and " N " and further east, and most of them had been wearing heavy boots, some with nails. A pair of clearly recognized footprints, leading in both directions, were from shoes with rubber soles. Between " M " and " N " were found many bloodstains, some parts of brain substance, two Mills hand grenades with Israel letters, a bangalore torpedo with Israel letters, one bazooka projectile 73 mm., with Israel letters, a TNT block, an empty Sten gun magazine, 15 empty cartridges .30 calibre marked " PS-48 ", 9 empty cartridges 9 mm. marked " 47-8 ", 2 caps of *kibbutz* type, one woollen cap, one bloody pullover, one bloody field water bottle, toffees, some pieces of which were wrapped in paper marked " Ramat Gan Israel ", and one pencil. The empty cartridges were found close to the road at " M ".

(*h*) Along " M ", " O ", " P ", " Q ", " R ", were seen tracks of 4 to 6 people some of them wearing boots with nails. Tracks of 1 or 2 men led to and from " Q ". At " Q " was a bloody field dressing.

5. *Examination of the tracks up to the demarcation line* (Captain Muller) [See 6: Sketch of tracks].

(*a*) The actual tracking started on 1 March at 07.00 Z. The tracking party consisted of the following persons: Captain Muller, United Nations observer, Lieutenant Namdnh Shemas, Egyptian army, and Said Ali Abu Abueli, army tracker.

The undersigned found several tracks going through the orange grove. One set of tracks showed rubber shoes, all the others bore evidence of army boots with nails. The tracks, both incoming and outgoing, passed through the orange grove, as shown on the sketch, at MR 0100 0275 (map 1: 25,000). The incoming tracks led southwards over newly cultivated fields, crossing the asphalt road that leads to the Gaza landing strip, coming through the green fields with 50 cm.-high crops; the crops were trampled and a clear path about 90 cm. wide was made all the way up to the demarcation line. It was impossible to say how many tracks there were, but according to the army tracker at least 50 men had passed through the field. The tracks led to and crossed the demarcation line at point " A " (MR 0325 0065, map 1: 25,000). The tracks could be seen in Israel

les lavabos. On a trouvé des anneaux de goupilles de sécurité et des fragments de grenade. Dans la maison du chef de gare, on a trouvé une grenade à main Mills chargée portant des inscriptions israéliennes. Un camion égyptien portant des traces de balles était stationné à l'extérieur. A proximité, le sol portait la trace de l'explosion d'une grenade à main.

e) En « G », il y avait deux grandes mares de sang sur la route. Près de la route, on a trouvé un bengalore portant des inscriptions israéliennes, un projectile de bazooka de 73 mm portant des inscriptions israéliennes, un chargeur de mitrailleuse légère garni de cartouches de 7,62 mm marquées « PS-48 » et une lampe électrique contenant des piles portant des inscriptions israéliennes.

En « H » gisait un chameau mort.

En « I », sur la route, il y avait une jeep brûlée.

f) En « J », dans le fossé à l'est de la route, on a trouvé un sac contenant environ 15 kg de TNT, la partie antérieure d'un projectile de bazooka de 73 mm portant des inscriptions israéliennes, des morceaux de bonbons et un étui de cartouches de 7,62 mm marqué « 1-48-2 ». Des traces indiquaient que l'on avait rampé dans le fossé.

En « K », la grille d'une maison avait sauté. Dans le fossé, on a trouvé un paquet de munitions vide portant des inscriptions israéliennes et un tube de morphine muni d'une aiguille, marqué « E. R. Squibb & Sons ». Des traces indiquaient que l'on avait rampé dans le fossé à partir du poiot « L ».

En « L », on a trouvé 3 étuis de cartouches de 9 mm portant des inscriptions israéliennes.

g) En « M », sur la route, un camion égyptien était brûlé, détruit par une explosion. Des morceaux de métal jonchaient le sol. Un chemin allait de « M » en direction générale de l'est. Des traces indiquaient que bien des gens avaient marché vers la route et en étaient venus entre « M » et « N » et plus à l'est, et que la plupart d'entre eux portaient des brodequins, dont quelques-uns étaient cloutés. Deux traces très nettes menant dans ces deux directions provenaient de souliers à semelle de caoutchouc. Entre « M » et « N », on a trouvé de nombreuses taches de sang, quelques morceaux de cervelle, deux grenades à main Mills portant des inscriptions israéliennes, un bengalore portant des inscriptions israéliennes, un projectile de bazooka de 73 mm portant des inscriptions israéliennes, un bloc de TNT, un chargeur vide pour pistolet-mitrailleur Sten, 15 étuis de cartouches de 7,62 mm marqués « PS-48 », 9 étuis de cartouches de 9 mm marqués « 47-8 », 2 bonnets du type « kibboutz », un bonnet de laine, un chandail maculé de sang, un bidon maculé de sang, des morceaux de bonbons dont certains entourés de papier marqué « Ramat Gan Israel », et un crayon. Les étuis de cartouches se trouvaient près de la route, en « M ».

h) Le long d'une ligne passant par « M », « O », « P », « Q », « R », on a relevé les traces de 4 à 6 personnes dont quelques-unes devaient porter des chaussures cloutées. Les traces laissées par 1 ou 2 hommes menaient à « Q » et en venaient. En « Q », on a trouvé un pansement maculé de sang.

5. *Inspection des traces jusqu'à la ligne de démarcation* (par le capitaine Muller) [voir ci-après 6: relevé des traces]

a) L'inspection des traces a commencé le 1er mars à 7 heures. Le détachement chargé de la mission comprenait: le capitaine Muller, observateur des Nations Unies; le lieutenant Namduh Shemas, de l'armée égyptienne; Said Ali Abu Abueli, pisteur de l'armée.

Le soussigné a relevé plusieurs pistes passant par l'orangerie. Une série de pistes était tracée par des chaussures à semelle de caoutchouc, toutes les autres indiquaient le port de brodequins cloutés. Les pistes, dans un sens comme dans l'autre, passaient par l'orangerie — comme le montre le croqnis ci-après — aux coordonnées 0100-0275, carte au 1/25.000. Les pistes faites à l'aller se dirigeaient vers le sud à travers des champs nouvellement mis en culture, traversaient la route asphaltée qui va de Gaza à la piste d'atterrissage, passant par les champs verts dont les cultures atteignaient 50 cm; ces cultures étaient foulées aux pieds et une trouée de 90 cm de large se voyait nettement jusqu'à la ligne de démarcation. Il était impossible de dire combien il y avait de pistes, mais, d'après le pisteur de l'armée 50 hommes, au moins avaient traversé le champ. Les pistes

territory leading in a south-easterly direction. The outgoing tracks (returning tracks) were followed from the edge of the orange grove leading in the same direction as the incoming tracks, 40 metres apart. At point " C " (MR 0167 0140, map 1: 25,000), they divided into three lines at a distance of about 35 to 40 mètres apart leading all the way up to the demarcation line. They crossed the demarcation line at point " D " (MR 0285 0039, map 1: 25,000) leading in a southerly direction along the vehicle's tracks in Israel territory.

(*b*) Statement (taken by Captain Muller):

When the tracking team reached point " B " (see sketch) on the incoming tracks, they met an Egyptian corporal in charge of an outpost in the vicinity. He stated the following in Arabic (translated by Lieutenant Shema):

" Last night (between 28 February and 1 March 1955) at about 18.00 Z, one of our sentry trenches was attacked by the Israelis. They killed 2 men, one in the trench itself, the other just outside the trench. They used a bangalore torpedo to cut through the wire fence. There were many soldiers, I think at least 50. We fired on them from our position. They fled in several directions."

The undersigned visited the spot where the 2 Egyptian soldiers had been killed at point " B " (MR 0130 0155, map 1 : 25,000). One big pool of blood and an army beret with several bloodstains were found in the above-mentioned trench. Another pool of blood and an army beret were found 20 metres to the east of the trench. A lot of empty cartridges were found in and around the trench, and several other items indicated in the list of evidence.

(*c*) Evidence found on tracking from the edge of the orange grove up to the demarcation line (Captain Muller).

All the way up to the demarcation line there were a great many fresh bloodstains.

At point " B " and the area around:

2 bloodstained army berets; 24 empty Sten gun cartridges; 1 live Sten gun cartridge; 4 slabs of TNT; 1 unexploded 73 mm. bazooka projectile; 1 bangalore with live detonators; Several empty Sten gun ammunition packets; 10 empty rifle cartridges, British type.	All with Israel markings

In the field at point " C ":

2 army jackets with bloodstains; 1 used field dressing full of blood; 3 Sten gun magazines, 2 full of rounds, 1 empty; 1 Browning automatic machine-gun; 3 Browning automatic machine-gun magazines, 2 full, 1 with 6 rounds; 3 live Mills hand grenades ; 130 live rifle cartridges; 6 live 9 mm. rounds; 1 tail from 73 mm. bazooka projectile.	All with Israel markings

Between points " C " and " D " the following:

2 live bangalore torpedos; 5 live rifle rounds; 2 empty packets of Sten gun ammunition; Several used field dressings with blood.	All with Israel markings

Many pools of blood and bloodstains all the way up to the demarcation line and right in the demarcation ditch itself.

menaient à la ligne de démarcation, qu'elles traversaient au point « A » (coordonnées 0325-0065, carte au 1/25.000). On pouvait relever ces pistes en territoire israélien, allant en direction du sud-est. Les traces faites au retour ont été suivies de la lisière de l'orangerie vers la même direction que les pistes faites à l'aller, dont elles étaient éloignées de 40 m. Au point « C » (coordonnées 0167-0140, carte au 1/25.000), elles se divisaient en trois lignes distantes d'environ 35 à 40 m, menant jusqu'à la ligne de démarcation. Elles traversaient la ligne au point « D » (coordonnées 0285-0039, carte au 1/25.000), allant en direction du sud, le long des traces du véhicule en territoire israélien.

b) Déposition (reçue par le capitaine Muller):

Lorsque le détachement a atteint le point « B » (voir croquis joint) sur les pistes d'aller, il a rencontré un caporal égyptien chef d'nn poste avancé installé dans les environs. Ce militaire a déposé ce qui suit en arabe (traduit par le lieutenant Shemas):

« Hier soir (nuit du 28 février au 1er mars 1955), vers 18 heures, une des tranchées où se trouvaient nos sentinelles a été attaquée par les Israéliens. Ceux-ci ont tué 2 hommes, l'un dans la tranchée même, l'autre immédiatement à l'extérieur. Ils ont fait sauter la haie de barbelés avec un bengalore. Il y avait beaucoup de soldats, 50 au moins. Nous avons tiré sur eux de notre position. Ils se sont enfuis dans plusieurs directions. »

Le soussigné s'est rendu au lieu où les 2 soldats égyptiens avaient été tués (point « B ») (coordonnées 0130-0155, carte au 1/25.000). Dans la tranchée précitée, il a trouvé une grande mare de sang et un béret militaire portant plusieurs taches de sang. A 20 m à l'est de la tranchée, il y avait une autre mare de sang et un autre béret militaire. Un grand nombre d'étuis de cartouches jonchaient le sol à l'intérieur et aux alentours de la tranchée, ainsi que plusieurs autres articles indiqués dans l'état du matériel trouvé.

c) Matériel trouvé sur les pistes conduisant de la lisière de l'orangerie à la ligne de démarcation (capitaine Muller):

Jusqn'à la ligne de démarcation, on a relevé un grand nombre de traces de sang récemment répandu.

Au point « B » et aux alentours:

2 bérets militaires maculés de sang; 24 étuis de cartouches pour pistolet-mitrailleur Sten; 1 cartouche pour pistolet-mitrailleur Sten; 4 plaques de TNT ; 1 projectile chargé pour bazooka de 73 mm; 1 bengalore avec détonateurs amorcés; Plusieurs paquets de munitions vides pour pistolet mitrailleur Sten; 10 étuis de cartouches pour fusil, type britannique.	Portant tous des inscriptions israéliennes

Dans le champ, au point « C »:

2 blousons militaires maculés de sang; 1 pansement usagé couvert de sang; 3 chargeurs pour pistolet-mitrailleur Sten, 2 garnis, 1 vide; 1 fusil-mitrailleur Browning; 3 chargeurs pour fusil-mitrailleur Browning, 2 garnis, 1 contenant 6 cartouches; 3 grenades à main Mills chargées; 130 cartouches pour fusil; 6 cartouches de 9 mm; 1 empennage de projectile pour bazooka de 73 mm.	Portant tous des inscriptions israéliennes

Entre les points « C » et « D »:

2 bengalores chargés; 5 cartouches pour fusil; 2 paquets de munitions vides pour pistolet-mitrailleur Sten; Plusieurs pansements usagés tachés de sang.	Portant tous des inscriptions israéliennes

Nombreuses mares et taches de sang jusqu'à la ligne de démarcation et dans le fossé même de cette ligne.

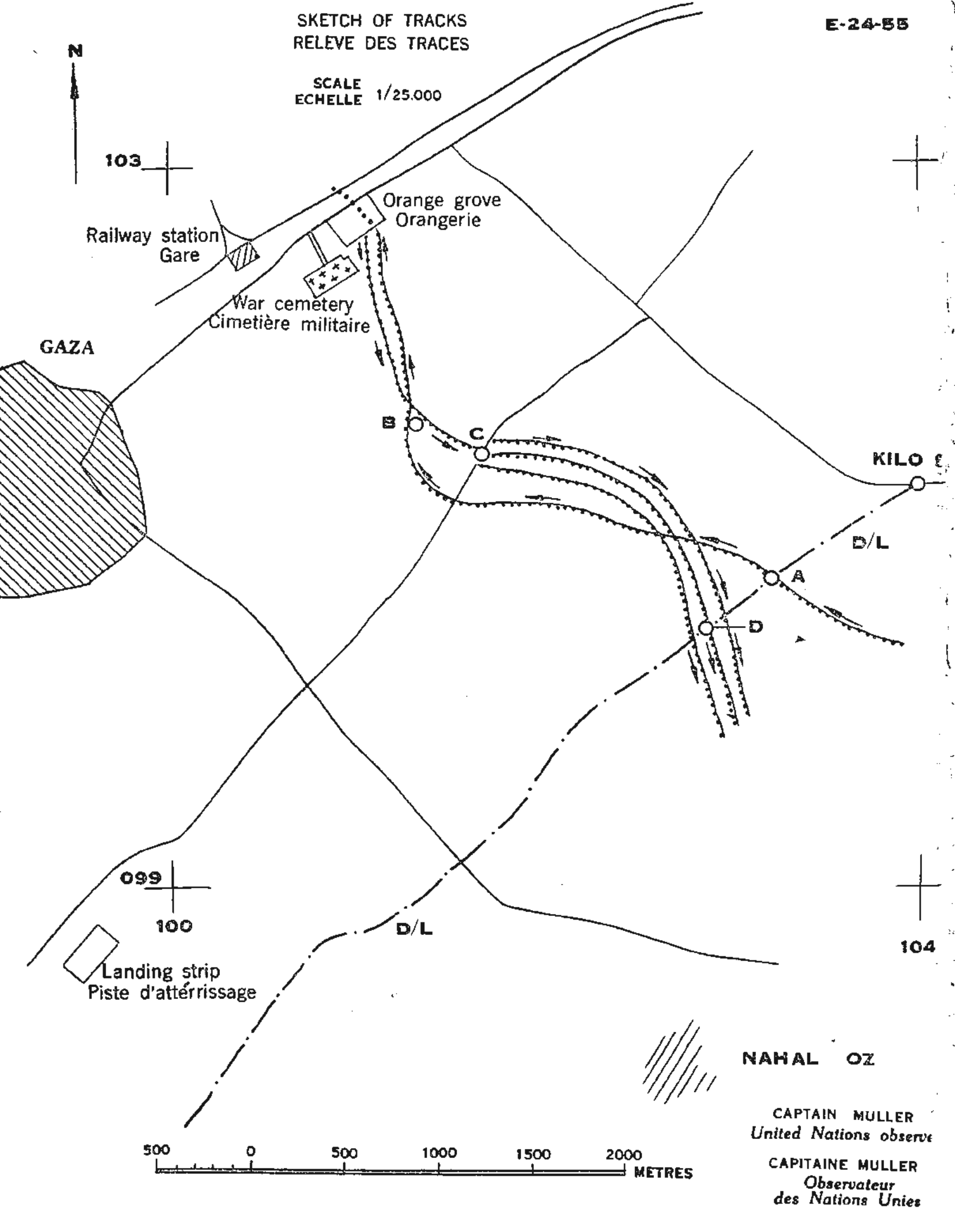
SKETCH OF TRACKS
RELEVE DES TRACES
E-24-55
N
SCALE
ECHELLE 1/25.000
103
Orange grove
Orangerie
Railway station
Gare
War cemetery
Cimetière militaire
GAZA
B
C
KILO
D/L
A
D
099
100
D/L
104
Landing strip
Piste d'atterrissage
NAHAL OZ
500 0 500 1000 1500 2000
METRES
CAPTAIN MULLER
United Nations observe
CAPITAINE MULLER
Observateur
des Nations Unies

B. *Attack against a military truck*

1. *Statements*

On 1 March 1955, Captain Huc was dispatched to the south of Gaza, where a military truck had been attacked, and reached the spot at 05.00 Z. The incident took place on the main road Rafah-Gaza, 6 kilometres south of Gaza, MR 954 972.

According to Major Saad Hamza, the car was loaded with 35 soldiers and one officer; the officer was injured, 22 soldiers were killed and 12 injured.

The injured and the dead bodies were evacuated to the municipal hospital in Gaza and to Rafah hospital.

Two witnesses were immediately interrogated separately.

(*a*) Statement of Ahmed Mohamed Elisis, driver of the truck, given in Arabic (translated by Major Saad Hamza):

" On 28 February 1955, I was driving this truck in the direction of Gaza. When we arrived on this spot (' F ' on sketch) we were fired at with machine-guns and then something exploded on the right side of the road and made a smoke-screen and a bright flame. I was then nnable to keep the car on the road, probably because of a flat tyre, and the truck stopped in the field west of the road (' A ' oa sketch). The officer beside me told me that he was injured; I opened the car and pulled him out, and we crawled then to these houses (200 metres west of the road) to give him first aid. When we left the car I heard heavy machine-gun and rifle fire and explosions, then the car started to burn.

" The firing lasted for about half an hour ; half an hour after the ceasing of fire a doctor came to the house to give first aid to the officer."

Q. Could you tell me at what time exactly the fire was opened?

A. I had no watch, but it was nearly midnight.

Q. Did you see the people who were firing at you?

A. I could not see anything because of the smoke.

(*b*) Statement of Resk Salim Abd Rabbo, guard of the traffic check-post situated 150 metres north of the incident, given in Arabic (translated into English by Major Saad Hamza):

" Yesterday at about 21.30 Z, I saw the light of a car coming from the south and going in the direction of Gaza; when the car was about 300 metres away, I was standing at the side of the road with the intention of stopping the vehicle, but at once I saw fire coming from the east side of the road and an explosion on the road.

" I lay down immediately and heard somehody shouting ' Kadima '; then I saw some soldiers advancing towards the car and throwing hand grenades into it. I went back to the check-post; there everybody jumped into the trenches and started to fire against the attackers. We could see them because something was burning on the side of the road. The truck started to burn and after one hour I saw the attackers crossing the road from west to east; I came near the truck but could not approach it as ammunition was exploding inside. After the ammunition stopped bursting, but fire was still going on, we reached the car and started to drag the living soldiers out, and the dead bodies were left inside till the fire was extinguished. A doctor came and took some of the injured to Gaza and some others were sent to Rafah."

Q. How many attackers did you see?

A. I did not count them, but I think there were abont 40.

Q. How were they dressed?

A. I cannot say exactly, but the colour of their clothes was lighter than our khaki, and they were all dressed in the same manner.

B. *Attaque contre un camion militaire*

1. *Dépositions*

Le 1er mars 1955, le capitaine Huc a été envoyé au sud de Gaza, où un camion militaire avait été attaqué; il est arrivé sur les lieux à 5 heures. L'incident avait eu lieu sur la grande route Rafah-Gaza, à 6 km au sud de Gaza, au point de coordonnées 954-972.

Selon le commandant Saad Hamza, le véhicule transportait 35 soldats et un officier. L'officier a été blessé; 22 soldats ont été tués et 12 blessés. Les blessés et les morts ont été transportés à l'hôpital municipal de Gaza et à l'hôpital de Rafah.

Deux témoins ont été interrogés immédiatement et séparément.

a) Déposition d'Ahmed Mohamed Elisis, conducteur du véhicule; cette déposition a été faite en arabe et traduite par le commandant Saad Hamza:

« Le 28 février 1955, je conduisais le camion, en direction de Gaza. Lorsque nous sommes arrivés à ce point (« F » snr le croquis), nous avons essuyé le feu de mitrailleuses; puis quelque chose a fait explosion sur le côté droit de la route, provoquant un écran de fumée et une flamme brillante. J'ai été alors incapable de maintenir le camion sur la route, sans doute parce que j'avais nn pneu crevé; le véhicule s'est arrêté dans ce champ, à l'ouest de la route (« A » sur le croquis). L'officier, qui était à mes côtés, m'a dit qu'il était blessé; j'ai ouvert la portière, j'ai aidé l'officier à sortir du camion et nous avons rampé jusqu'à ces maisons (à 200 mètres à l'ouest de la route) pour que l'officier puisse y recevoir les premiers soins. Lorsque nous avons abandonné le camion, j'ai entendu le tir d'une mitrailleuse lourde, des coups de fusil et des explosions; puis le camion a commencé à brûler.

« Les coups de feu ont duré pendant une demi-heure environ. Une demi-heure après la fin du tir, un docteur est arrivé dans la maison pour donner les premiers soins à l'officier. »

Q. Pourriez-vous me dire à quel moment précis on a ouvert le feu sur vous?

R. Je n'avais pas de montre, mais il était près de minuit.

Q. Avez-vous vu les gens qui tiraient sur vous?

R. Je ne pouvais rien voir à canse de la fumée.

b) Déposition de Resk Salim Abd Rabbo, garde au poste de contrôle qui est situé à 150 mètres au nord du lieu de l'incident; cette déposition a été faite en arabe et traduite en anglais par le commandant Saad Hamza:

« Hier, vers 21 h. 30, j'ai vu les lumières d'un véhicule qui venait du sud et se dirigeait vers Gaza; j'étais sur le bord de la route, prêt à arrêter le véhicule qui était alors à environ 300 mètres de moi, lorsque j'ai vu les éclairs de coups de feu tirés du côté droit de la route, ainsi qu'une explosion sur la route.

« Je me suis aussitôt jeté à terre et j'ai entendu quelqu'un crier: « En avant! » (*Kadima*). J'ai vu quelques soldats qui avançaient vers le camion en y jetant des grenades à main. Je suis alors rentré dans le poste; tout le monde a sauté dans les tranchées et nous avons ouvert le feu sur les attaquants. Nous pouvions les voir parce que quelque chose brûlait sur le bord de la route. Le camion a commencé à brûler. Une heure après, j'ai vu les attaquants traverser la route, de l'ouest vers l'est; je me suis alors porté vers le camion, mais je n'ai pas pu m'en approcher, parce que l'intérieur contenait des munitions qui explosaient. Lorsque les explosions ont cessé à l'intérieur du camion, qui brûlait toujours, nous nous sommes approchés et nous avons commencé à en retirer les soldats vivants; nous avons laissé les morts à l'intérieur en attendant l'extinction du feu. Un médecin est arrivé et a transporté plusieurs des blessés à Gaza; quelques autres ont été envoyés à Rafah.»

Q. Combien d'assaillants avez-vous vus?

R. Je ne les ai pas comptés, mais je pense qu'ils étaient une quarantaine.

Q. Comment étaient-ils habillés?

R. Je ne peux pas le dire exactement, mais leurs vêtements étaient d'une couleur plus claire qne notre khaki; ils étaient tous habillés de la même manière.

Q. When they retreated did you see the direction they took?

A. I only saw them retreating from the west side to the east side of the road.

On 2 March 1955, Captain Huc, accompanied by Major Sedky, proceeded to the municipal hospital in Gaza to interrogate the officer who had been wounded in the truck.

(c) Statement of Lieutenant Hassan Abdullah, given in English:

" On 28 February 1955, at about 20.45 Z, I left my camp with a lorry loaded with about 33 soldiers. We proceeded in the direction of Gaza, and before we reached the town, at about 6 kilometres south of the town, my lorry was suddenly faced with an ambush. I saw and heard an explosion in front of the lorry and we were obliged to stop.

" The Israelis opened fire and threw hand grenades inside the lorry, the soldiers could not alight from the car and most of them were killed. I was injured in my left foot ; I fell to the ground and fainted. When I came back to my senses I saw more explosions inside the lorry ; then I withdrew and went to report what had happened. After a while an ambulance came. I collected some of the wounded soldiers and brought them to Gaza hospital; some others were transferred to Rafah."

Q. Could you tell me the exact time of the attack ?
A. It was about 21.10 Z.
Q. Did you see the people who were firing at you ?
A. No.
Q. When were you injured ?
A. Immediately after the car stopped.
Q. Did anybody help you to withdraw?
A. Yes, the driver was not hurt ; he helped me.
Q. Did any of your soldiers return the fire?
A. I think two or three soldiers were able to jump out, took up positions and retnrned the fire.
Q. How long did the fire last ?
A. About half an hour.
Q. Could you tell me how many were killed and injured?
A. I cannot say exactly, but most of them were killed.

2. *Visit to the spot* [See 3: Sketch of tracks]

On the west side, and at a distance of 8 metres from the road, stood a 3-ton military truck (" A " on sketch) riddled with bullet impacts:

41 impacts on the left side in the metal parts only ;

37 impacts on the rear, in metal parts only;

24 impacts on the right side, in metal parts only;

3 impacts in the wind shield.

The canvas cover was also riddled with bullet holes, and the rear part was burned. Three tyres were flat.

Inside the truck:

Traces of bnrns in two places; the floor was covered with hundreds of exploded cartridges, hand grenade splinters and some military equipment, covered and soaked with blood.

Behind the truck:

A heap composed of 13 perforated helmets and a lot of military equipment, covered and soaked with blood.

Around the truck:

1 tail of rocket, 73 mm;
1 hand grenade safety pin;
1 bakelite cover;
57 smashed bullets;
1 unexploded hand grenade with Hebrew markings;
3 hand grenade spoons;
Several big splinters of hand grenades.

Q. Lorsqu'ils se sont retirés, avez-vous vu quelle direction ils prenaient?
R. Je les ai simplement vus passer du côté ouest au côté est de la route.

Le 2 mars 1955, le capitaine Huc, accompagné du commandant Sedky, s'est rendu à l'hôpital municipal de Gaza pour interroger l'officier qni avait été blessé dans le camion.

c) Déposition du lieutenant Hassan Andullah, faite en anglais:

« Le 28 février 1955, vers 20 h. 45, j'ai quitté mon camp dans un camion, avec environ 33 soldats. Nous nous dirigions vers Gaza, lorsqu'à 6 km environ au sud de cette ville, mon véhicule est tombé dans une embuscade. J'ai vu et entendu une explosion devant le camion et nous avons dû nous arrêter.

« Les Israéliens ont ouvert le feu et ont jeté des grenades à main dans le camion; les soldats n'ont pas pu mettre pied à terre et la plupart d'entre eux ont été tués. J'ai été blessé au pied gauche; je suis tombé à terre et me suis évanoui. En revenant à moi, j'ai vu encore des explosions à l'intérieur du camion; je me suis alors éloigné, pour aller rendre compte de ce qui s'était passé. Une ambulance est arrivée un peu plus tard. J'ai rassemblé quelques-uns des soldats blessés et je les ai fait transporter à l'hôpital de Gaza; d'autres ont été dirigés sur Rafah."

Q. Pourriez-vous me dire l'heure exacte de l'attaque?
R. Il était environ 21 h. 10.
Q. Avez-vous vu les gens qui tiraient sur vous?
R. Non.
Q. A quel moment avez-vous été blessé?
R. Immédiatement après l'arrêt du véhicule.
Q. Est-ce que quelqu'un vous a aidé à sortir du véhicule?
R. Oui; le conducteur n'était pas blessé, il m'a aidé.
Q. Est-ce que certains de vos soldats ont retourné le feu?
R. Je pense que deux ou trois soldats ont pu sauter du camion, se mettre en position et riposter.
Q. Combien de temps ont duré les tirs?
R. Environ une demi-heure.
Q. Pourriez-vous me dire le nombre des morts et des blessés?
R. Je ne peux pas l'indiquer exactement, mais la plupart des soldats ont été tués.

2. *Enquête sur les lieux* (voir ci-après 3: relevé des traces)

Sur le côté ouest de la ronte et à 8 m de la chaussée, se trouvait un camion militaire de 3 tonnes (« A » sur le croquis), percé de trous de balles; on a compté:

41 points d'impact sur le côté gauche du véhicule, sur les parties métalliques seulement;

37 poiats d'impact à l'arrière, sur les parties métalliques seulement ;

24 points d'impact sur le côté droit, sur les parties métalliques seulement;

3 points d'impact sur le pare-brise.

La bâche du véhicule était également percée de trous de balles et la partie arrière était brûlée. Trois pneus étaient crevés.

A l'intérieur du camion:

Traces d'incendie en denx endroits; le plancher était recouvert de centaines de cartouches explosées, de fragments de grenades à main et de pièces d'équipement militaire, couvertes et imbibées de sang.

Derrière le comion:

Du matériel entassé, comprenant 13 casqnes perforés et d'autres pièces d'équipement militaire, le tout couvert et imbibé de sang.

Autour du camion:

1 empennage de fusée de 73 mm;
1 goupille de sécurité de grenade à main;
1 étui en bakélite;
57 cartouches écrasées;
1 grenade chargée, portant des inscriptions en hébreu;
3 cuillers de grenade à pain;
Plusieurs gros fragments de grenades à main.

3. *Sketch of tracks*
Relevé des traces

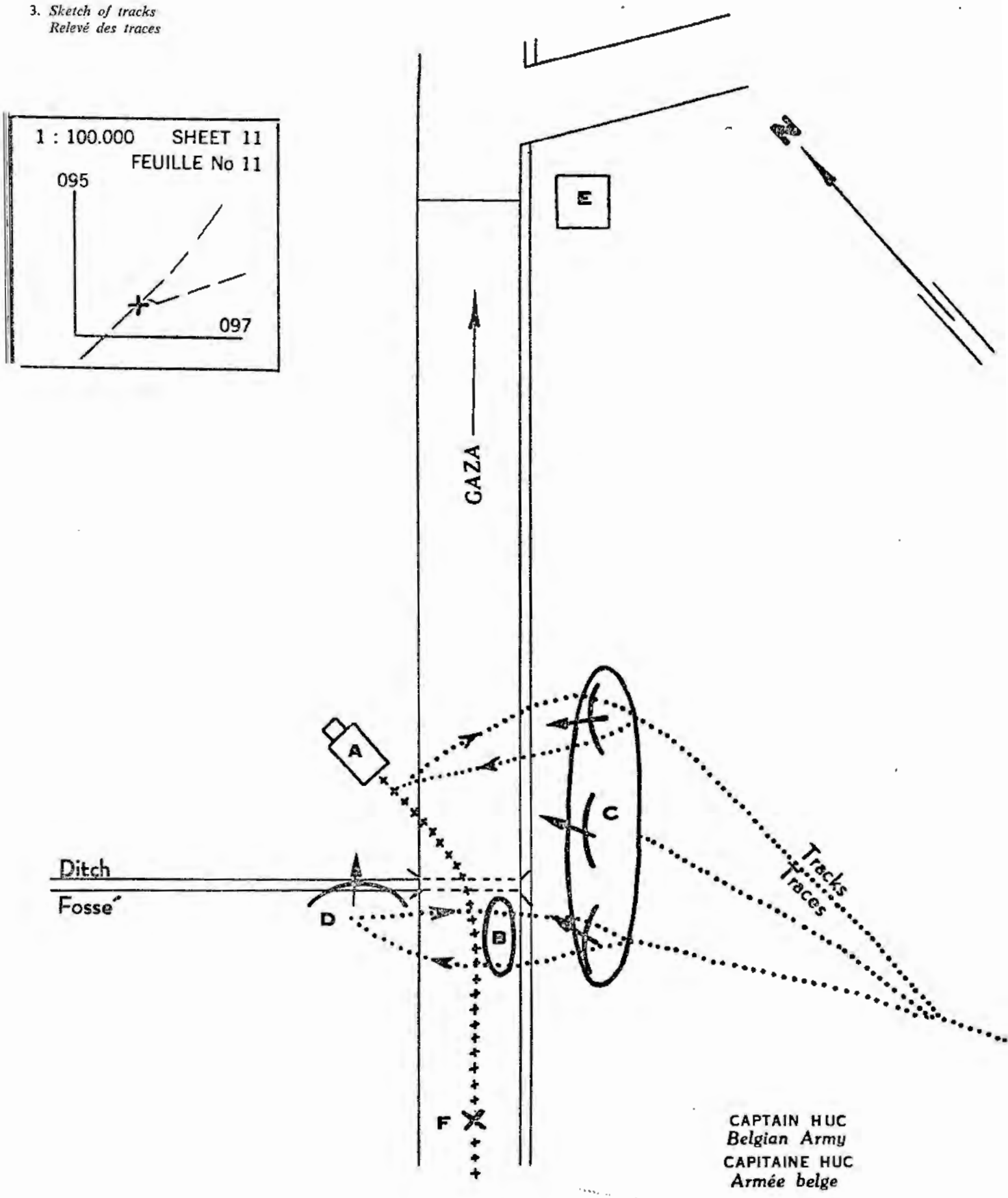

East side of the road on soft shoulder of the road:

At 30 metres behind the truck (" B " on sketch), a piece of burned jerrican and traces of burns were seen spread over about 25 square metres.

East side of road:

At about 12 metres from the road, several traces were seen where men had been lying (" C " on sketch).

Collected on this spot:

5 magazines of light machine-guns, calibre 11 mm.;
2 Sten-gun magazines;
1 carton of 2-inch mortar shells;
25 rifle cartridge cases marked " 1943 D-Z ";
1 carton cap of rocket, 73 mm. AC ;
130 cartridge cases, 11 mm., marked " E-C-42 ";
253 Sten-gun cartridge cases marked " 11-47-Z ";
3 hand grenade safety pins;
2 tubes with Hebrew markings;
1 khaki hat.

West side of the road:

At 20 metres south of the car (" D " oa sketch) was a ditch with several traces of firing positions.

Collected an this spat :

4 hand grenade safety pins;
69 Sten-gun cartridge cases marked " 11-47-Z ";
20 cartridge cases, 11 mm., marked " E-C-42 ";
7 rifle cartridge cases marked " 1943 D-Z ";
1 Sten-gun magazine

North of the spot where the incident took place:

At about 150 metres from the truck there is a traffic check-post, on the east side of the road, which consists of a small building (" E " on the sketch). On the south wall of this building, 25 bullet impacts were seen. Two metres south of the same wall an unexploded rocket, 75 mm., with Hebrew markings, was found.

Tracks:

From the spot of the incident, several tracks of men wearing boots could be followed easily through the corn fields; the corn was trampled over an area about 30 cm. wide; through ploughed fields the earth was pressed down on tracks about 30 cm. wide. It was impossible to count the number of tracks as they were very close together, but according to a tracker there were about 15. These tracks crossed the demarcation line at MR 956 933 approximately. The length of the pathway caused by the tracks, followed from the spot of the incident to the demarcation line, was about 4.5 kilometres. Some incoming tracks crossed the demarcation line at MR 957 934 approximately, were similar to the outgoing tracks and followed generally the same route.

C. *Dead and wounded*

1. *Visit to hospitals*

On 1 March in the morning, when the investigation started, the dead and the wounded had already been taken to hospital.

On 1 March, United Nations observer Major Rosenius went to the Sterling Memorial hospital in Gaza and saw 11 of the bodies of the men killed. One body had already been released to relatives, according to the statement of the doctor in charge. The rest of the bodies were in the municipal hospital, but, owing to the situation in Gaza, they could not be inspected the same day. On 2 March, when the investigation continued, the dead had already been buried.

On 2 March, Major Rosenius saw 7 of the wounded at the Sterling Memorial hospital and 13 at the municipal hospital. One wounded man had already left the Sterling Memorial hospital and 6 the municipal hospital, according to the doctors in charge.

Major Sedky, the senior Egyptian delegate, stated that 4 of the wounded had been taken to Rafah hospital.

Sur le bas-côté est de la route:

A 30 m à l'arrière du véhicule (« B » sur le croquis), un morceau de jerrican brûlé et des traces d'incendie sur une surface d'environ 25 m².

A l'est de la route:

A 12 m environ de la route, plusieurs empreintes d'hommes couchés (« C » sur le croquis).

On a ramassé autour de ce point:

5 chargeurs pour mitrailleuse légère de 11 mm;
2 chargeurs pour pistolet-mitrailleur Sten;
1 étui en carton pour obus de mortier de 50,8 mm;
25 étuis de cartouches pour fusil, marqués « 1943 D-Z »;
1 couvercle d'étui en carton pour fusée de 73 mm AC;
130 étuis de cartouches de 11 mm, marqués « E-C-42 »;
253 étuis de cartouches pour pistolet-mitrailleur Sten, marqués « 11-47-Z »;
3 goupilles de sécurité de grenade à main;
2 tubes portant des inscriptions en hébreu;
1 coiffure khaki.

Sur le côté ouest de la route:

A 20 m au sud du véhicule (« D » sur le croquis), dans un fossé, plusieurs traces de positions de tir.

On a ramassé autour de ce point:

4 goupilles de sécurité de grenade à main;
69 étuis de cartouches pour pistolet-mitrailleur Sten, marqués « 11-47-Z »;
20 étuis de cartouches de 11 mm, marqués « E-C-42 » ;
7 étuis de cartouches pour fusil, marqués « 1943 D-Z »;
1 chargeur pour pistolet-mitrailleur Sten.

Au nord du lieu de l'incident:

A 150 m environ du camion, sur le côté est de la route, se trouve un petit bâtiment (« E » sur le croquis) qui abrite un poste de contrôle de la circulation. Sur le mur sud du poste, on a compté 25 points d'impact de balles. A 2 m au sud du même mur, on a trouvé une fusée chargée de 73 mm, portant des inscriptions en hébreu.

Traces:

A partir du lieu de l'incident, on pouvait suivre facilement, dans les champs de blé, plusieurs traces d'hommes chaussés de bottes; le blé était piétiné sur une largeur d'environ 30 cm; à travers les labours, la terre était écrasée sous des empreintes d'environ 30 cm de large. Il a été impossible de compter le nombre de traces, car elles étaient presque les unes sur les autres, mais un pisteur a estimé qu'il y en avait une quinzaine. Ces traces traversent la ligne de démarcation aux alentours du point de coordonnées 956-933. Du lieu de l'incident à la ligne de démarcation, les traces s'étendent sur un parcours d'environ 4,5 km. Quelques traces en direction du lieu de l'indident traversent la ligne de démarcation près du point de coordonnées 957-934; elles sont semblables aux traces qui s'éloignent du lieu de l'incident et ont à peu près la même orientation.

C. *Morts et blessés*

1. *Visite aux hôpitaux*

Le matin du 1er mars, lorsque l'enquête a commencé, les morts et les blessés avaient déjà été transportés à l'hôpital.

Le 1er mars, le commandant Rosenius, observateur des Nations Unies, s'est rendu au Sterling Memorial Hospital de Gaza, et a vu 11 des corps. D'après la déclaration faite par le médecin de service, l'un des corps avait déjà été remis à la famille. Les autres corps avaient été transportés à l'hôpital municipal, mais, étant donné la situation qui régnait à Gaza, ils n'ont pu être examinés le même jour. Le 2 mars, lorsque l'enquête s'est poursuivie, les morts étaient déjà enterrés.

Le 2 mars, le commandant Rosenius a rendu visite à 7 des blessés qui se trouvaient au Sterling Memorial Hospital et à 13 blessés qui se trouvaient à l'hôpital municipal. Un des blessés avait déjà quitté le Sterling Memorial Hospital et 6 autres l'hôpital municipal, d'après la déclaration faite par le médecin de service.

Le commandant Sedky, délégué principal de l'Égypte, a déclaré que 4 des blessés avaient été transportés à l'hôpital militaire de Rafah.

The senior Egyptian delegate, Major Sedky, stated that 2 civilians, one of them a 7-year-old boy, had been killed during the attack against the camp. One of them had been the guard of the pump station; the boy had been living in a house near the camp. One civilian, the boy's father, had been wounded.

2. *Lists of dead and wounded*

The following lists are attached:

Lists of dead and wounded brought to the Sterling Memorial hospital, Gaza;

Lists of dead and wounded brought to the municipal hospital, Gaza ;

List of wounded brought to the Rafah military hospital.

STERLING MEMORIAL HOSPITAL, GAZA

Wounded brought to the hospital on 28 February and 1 March 1955

Serial No.	*Our No.*	*Name, injury and status*
1.	M-631	Sayyed Ahmed Mohammed Seddiik : gun-shot wound, fracture left leg (fibula) ; still in hospital
2.	M-855	Zein al Abdeen Hassan : gun-shot wound, left side ; still in hospital
3.	M-857	Balla Mohammed Edrine : gun-shot wound, left hand ; still in hospital
4.	M-854	Awadh Hassan Ballah : gun-shot wounds, hand and lip, bruises of chest ; still in hospital
5.	M-861	Moussa Mohammed Balen : gun-shot wound, left leg, with fracture, fracture of left wrist, fracture of skull ; still in hospital
6.	M-862	Hassan Doeb Nasraliah: gun-shot wounds, left arm, head and chest: still in hospital
7.	M-863	Abd Khalil Hillis: gun-shot wounds, left arm and hand: still in hospital
8.	M-858	Mohammad Aish Elfar: Burns of both hands; still in hospital
9.	M-864	No name available: gun-shot wound, left side of abdomen; died 1 a.m., 1 March 1955.

2 March 1955 (*Signed*) James McRAE, M.D.

STERLING MEMORIAL HOSPITAL, GAZA

Soldiers brought in on 28 February and 1 March 1955 who were dead on arrival

Serial No.	*Our No.*	*Name, injury and nationality*
1.	M-865	No name available: gun-shot wounds, mouth and head; Egyptian or Sudanese
2.	M-866	Mustafa Mohammed Ahmed: gun-shot wound, left cheek; Egyptian or Sudanese
3.	M-867	Hamadan Abdulla Hassan: gun-shot wounds, left chest, skull and thigh; Egyptian or Sudanese
4.	M-868	Mohammed Hamoad Nasamallah: gun-shot wounds, neck, head and right hand; Egyptian or Sudanese
5.	M-869	Yousif Hassan Ahmed: gun-shot wound, chest; Egyptian or Sudanese
6.	M-870	Corporal Mohammed Ishaq Ahmed: gun-shot wounds, both thighs, pelvis and left elbow; Egyptian or Sudanese
7.	M-871	Eyada Ahmed Bainigi: gun-shot wound, head; Palestinian
8.	M-872	Ibrahim Husein Abu Ghabin: gun-shot wound, right leg; Palestinian
9.	M-873	Moussa Darwish Gandael: gun-shot wounds, chest and abdomen; Palestinian
10.	M-874	Mahmoud Mohammed Abd il Hai (civilian): burn; Palestinian.
11.	M-875	Attai Ibrahim Baker: asphyxia; Palestinian

2 March 1955 (*Signed*) James McRAE, M.D.

LIST OF WOUNDED SOLDIERS RECEIVED BY THE MUNICIPAL HOSPITAL, GAZA, ON 28 FEBRUARY 1955

1. Abd Rabbo Ham-dan Saleh: extensive burn of back, compound fracture right first metatarsal; shrapnel wounds left leg, thigh and buttocks
2. Mohamed El Kadi: bullet wound through back of right thigh
3. Mohamed Ali Saleh Abd: multiple shrapnel wounds right chest, right haemothorax
4. Lt. Gomaa Abdul Drag: penetrating bullet wound through left sole, fracture second metatarsal
5. Alma El Hoda Ali Quoraiem: fracture left foot
6. Awad Mahmoud: bullet wound left arm, compound fracture left humerus
7. Abd El Hamid Ab Habib: extensive burn of back, shrapnel wounds right forearm
8. El Said Mahmoud El Said: bullet wound left ring finger, with compound fracture
9. Abbas Abd El Kheir: four bullet wounds right buttock, bullet wound left forearm, fracture left forearm
10. Ibrahim Khalil Mattar: multiple shrapnel wounds forehead, bullet wound left forearm
11. Sherbin El Metwali: bullet wound left ankle, fracture calcaneum

Le commandant Sedky, délégué principal de l'Égypte, a déclaré que 2 civils, dont un enfant âgé de 7 ans, avaient été tués au cours de l'attaque du camp. L'un d'eux était le gardien de la pompe; le petit garçon vivait dans une maison voisine du camp. Un civil, le père du petit garçon, a été blessé.

2. *Listes des morts et des blessés*

On trouvera ci-joint les listes suivantes:

Listes des morts et des blessés transportés au Sterling Memorial Hospital de Gaza;

Listes des morts et des blessés transportés à l'Hôpital municipal de Gaza;

Liste des blessés transportés à l'Hôpital militaire de Rafah.

STERLING MEMORIAL HOSPITAL DE GAZA

Blessés transportés à l'hôpital les 28 février et 1er mars 1955

N° de série	*Notre numéro*	*Nom, blessure et situation*
1.	M-631	Sayyed Ahmed Mohammed Seddiik: blessure de balle, fracture de la jambe gauche (péroné); hospitalisé
2.	M-855	Zein al Abdeen Hassan: blessure de balle sur le côté gauche; hospitalisé
3.	M-857	Balla Mohammed Edrine : blessure de balle à la main gauche ; hospitalisé
4.	M-854	Awadh Hassen Ballah: blessures de balle à la main et aux lèvres, meurtrissures à la poitrine; hospitalisé
5.	M-861	Moussa Mohammed Balen: blessure de balle à la jambe gauche avec fracture, fracture du poignet, fracture du crâne; hospitalisé
6.	M-862	Hassan Doeb Nasraliah: blessures de balle au bras gauche, à la tête et à la poitrine; hospitalisé
7.	M-863	Abd Khalil Hillis: blessures de balle au bras gauche et à la main; hospitalisé
8.	M-858	Mohammad Aish Elfar: brûlures aux deux mains; hospitalisé
9.	M-864	Nom inconnu: blessure de balle au côté gauche de l'abdomen; décédé à 1 heure, le 1er mars 1955

Le 2 mars 1955 (*Signé*) James McRAE, docteur en médecine

STERLING MEMORIAL HOSPITAL DE GAZA

Soldats transportés à l'hôpital les 28 février et 1er mars 1955 et qui étaient décédés à l'arrivée

N° de série	*Notre numéro*	*Nom, blessure et nationalité*
1.	M-865	Nom inconnu: blessures de balle à la bouche et à la tête; Égyptien ou Soudanais.
2.	M-866	Mustafa Mohammed Ahmed: blessure de balle à la joue gauche; Égyptien ou Soudanais.
3.	M-867	Hamadan Abdulla Hassan: blessures de balle sur le côté gauche de la poitrine, au crâne et à la cuisse; Égyptien ou Soudanais.
4.	M-868	Mohammed Hamoad Nasamallah: blessures de balle au cou, à la tête et à la main droite; Égyptien ou Soudanais.
5.	M-869	Yousif Hassan Ahmed: blessure de balle à la poitrine; Égyptien ou Soudanais.
6.	M-870	Caporal Mohammed Ishaq Ahmed: blessures de balle aux deux cuisses, au bassin et au coude gauche; Égyptien ou Soudanais.
7.	M-871	Eyada Ahmed Bainigi: blessure de balle à la tête; Palestinien.
8.	M-872	Ibrahim Husein Abu Ghabin: blessure de balle à la jambe droite; Palestinien.
9.	M-873	Moussa Darwish Gandael: blessures de balle à la poitrine et à l'abdomen; Palestinien.
10.	M-874	Mahmoud Mohammed Abd il Hai (civil): brûlure; Palestinien.
11.	M-875	Attai Ibrahim Baker: asphyxie; Palestinien.

Le 2 mars 1955 (*Signé*) James McRAE, docteur en médecine

LISTE DES SOLDATS BLESSÉS ADMIS A L'HOPITAL MUNICIPAL DE GAZA LE 28 FÉVRIER 1955

1. Abd Rabbo Hamdan Saleh: brûlures dorsales étendues, fracture compliquée du premier métatarsien droit, éclats de shrapnell à la jambe, à la cuisse et à la fesse gauche
2. Mohamed El Kadi: blessure occasionnée par une balle qui a pénétré par la partie postérieure de la cuisse droite
3. Mohamed Ali Saleh Abd: blessures multiples de shrapnell du côté droit de la poitrine avec hémothorax
4. Lt Gomaa Abdul Drag: blessure profonde de balle à la plante du pied gauche, fracture du second métatarsien
5. Alma El Hoda Ali Quoraiem: fracture du pied gauche
6. Awad Mahmoud: blessure de balle au bras gauche, fracture compliquée de l'humérus gauche
7. Abd El Hamid Ab Habib: brûlures dorsales étendues, blessures de shrapnell à l'avant-bras droit
8. El Said Mahmoud El Said: blessure de balle à l'annulaire gauche, avec fracture compliquée
9. Abbas Abd El Kheir: quatre blessures de balle à la fesse droite, blessure de balle à l'avant-bras gauche, fracture de l'avant-bras gauche
10. Ibrahim Khalil Mattar: blessures multiples de shrapnell au front, blessure de balle à l'avant-bras gauche
11. Sherbin El Metwali: blessure de balle à la cheville gauche, fracture du calcanéum

12. Mahmoud El Mahalowi: multiple wounds both buttocks, penetrating bullet wound upper left thigh, bullet wound right ankle
13. Mohamed Khalil Mattar: penetrating bullet wound right shoulder
14. Mohamed Keri Ali: bullet wound right thigh. Discharged from hospital

In addition to the above 5 other slightly injured men were treated but not detained in hospital.

(*Signed*) Dr. Mohamed Abd El Ftah EL MAGRABI
Director of Municipal Hospital, Gaza

LIST OF MORTALITIES AMONG SOLDIERS RECEIVED BY MUNICIPAL HOSPITAL, GAZA, ON 28 FEBRUARY 1955

1. Captain Mahmoud Ahmed Sadek: bullet wound through skull, multiple bullet wounds legs and shoulders
2. El Said Eid Tesh: bullet wound through chest, multiple bullet wounds through abdomen and thighs;
3. Mohamed Hassan: bullet through left ear, shrapnel wounds face
4. Sgt. Abd El Moati Abd El Gani: two bullet wounds through abdomen
5. Abd El Mohamed Nawar: bullet through forehead
6. Atta El Helw: bullet through forehead
7. Hafez Gaser El Nagar: fractured skull, burn of lower half of trunk
8. Gabr Eid Soliman: bullet through chest and abdomen, burn of back.
9. Hatem Mahmoud Diab El Weledi: multiple bullet wounds through head and trunk
10. Eid Rageb Zaher: extensive burn of whole body
11. Moustafa Henawi: shrapnel wounds face, burn of chest and abdomen
12. Mousa Abdallah Hassan: extensive burn of whole body
13. Hashem Ismail Mohamed: multiple bullet wounds face, burn of trunk
14. Mohamed Salem Gendia: three bullet wounds chest, burn of chest and trunk
15. Ahmed Shabban Abu Warda: three bullet wounds lower abdomen
16. Mohamed Abd Rabu Shamali: extensive burn of whole body, burn of face and chest
17. Soliman Ismail Sakem: almost completely charred
18. Sobhi Salim El Garbawi: bullet wound forehead and chest
19. Mohamed Said Abd El Aziz: bullet wound chest, burn of face and chest
20. Ahmed Salem Abu Omar: extensive burn of body and compound fracture right arm
21. Nawafi Ismail Baroud: extensive burn of body, bullet right thigh
22. Mohamed Al Abd Koushak: extensive burn of chest and abdomen
23. Ataia Abd El Gani Nosmar: extensive burns, almost charred
24. Mohamed Ibrahim Zakout: bullets through forehead, burn of face and limbs
25. Ahmed Ibrahim Moussa El Masri: three bullets in chest, burn of body
26. Unknown child: Bullet wound abdomen.

(*Signed*) Dr. Mohamed Abd El Ftah EL MAGRABI
Director of Municipal Hospital, Gaza

MEDICAL REPORTS OF WOUNDED SOLDIERS TRANSFERRED TO RAFAH MILITARY HOSPITAL FROM THE ATTACK ON THE ARMY TRUCK ON THE ROAD FROM RAFAH TO GAZA ON THE NIGHT OF 28 FEBRUARY 1955

1. *Mohamad Mohamed Hamda*
Gunshot wound in the abdomen with perforation of the small and large intestines, complicated by peritonitis. The case is accompanied by severe shock.
2. *Hassan Hazzah El Wahidy*
Gunshot wound in the abdomen with perforation of small and large intestines. The case is accompanied by severe shock.
3. *Ahmed Khalil Abdel Hadi*
Third degree burn of the whole left lower limb and the left hand. Bomb explosion in the right upper limb which caused amputation, with a crush in the right forearm and compound fracture in the right arm. The case is accompanied by a state of very severe shock.
4. *Aly Khich El Berry*
Gunshot wound in the scalp. Bomb explosion in the right hand causing compound fracture in the right index and thumb.

These four cases were transferred to the military hospital at El'Arish after first aid and anti-shock treatment had been given in Rafah military hospital.

1 March 1955,

(*Signed*) M. K. ABD EL-KASIM
Military Hospital, Rafah

D. *Summary of main evidence*

1. *Attack against the military camp*

(a) *Result of the attack:*

1 Egyptian captain and 13 soldiers killed, 15 soldiers wounded, 2 civilians killed (one of them a 7-year-old boy), 1 civilian wounded;

1 military stone building blown up;

1 concrete pump house blown up ;

4 Nissen huts with brick walls blown up.

12. Mahmoud El Mahalowi: blessures multiples aux deux fesses, blessure profonde de balle au haut de la cuisse gauche, blessure de balle à la cheville droite
13. Mohamed Khalil Mattar: blessure profonde de balle à l'épaule droite
14. Mohamed Keri Ali: blessure de balle à la cuisse droite. A quitté l'hôpital.

En outre, 5 personnes atteintes de blessures légères ont été pansées.

(*Signé*) Dr Mohamed Abd El Ftah EL MAGRABI
Directeur de l'Hôpital municipal de Gaza

LISTE DES MILITAIRES DÉCÉDÉS AMENÉS A L'HOPITAL MUNICIPAL DE GAZA LE 28 FÉVRIER 1955

1. Capitaine Mahmoud Ahmed Sadek, crâne traversé d'une balle, blessures multiples de balle aux jambes et aux épaules
2. El Said Eid Tesh: poitrine traversée d'une balle, blessures multiples de balle à l'abdomen et aux cuisses
3. Mohammed Hassan: oreille gauche perforée par une balle, éclats de shrapnell à la figure
4. Sergent Abd El Moati Abd El Gani: abdomen perforé par deux balles
5. Abd El Mohamed Nawar: front traversé d'une balle
6. Atta El Helw: front traversé d'une balle
7. Hafez Gaser El Nagar: fracture du crâne et brûlure à la partie inférieure du tronc
8. Gabr Eid Soliman: poitrine et abdomen troués par une balle, brûlure dorsale.
9. Hatem Mahmoud Diab El Weledi: tête et tronc traversés par plusieurs balles.
10. Eid Rageb Zaher: brûlures étendues sur tout le corps
11. Moustafa Henawi: blessures de shrapnell au visage, brûlures à la poitrine et à l'abdomen
12. Mousa Abdallah Hassan: brûlures étendues sur tout le corps
13. Hashem Ismail Mohamed: multiples blessures de balle au visage, brûlure au tronc
14. Mohamed Salem Gendia: trois blessures de balle à la poitrine, brûlures à la poitrine et au tronc
15. Ahmed Shabban Abu Warda: trois blessures de balle à la partie inférieure de l'abdomen
16. Mohamed Abd Rabu Shamali: brûlures étendues sur tout le corps, brûlures au visage et à la poitrine
17. Soliman Ismail Sakem: corps presque entièrement carbonisé
18. Sobhi Salim El Garbawi: blessure de balle au front et à la poitrine
19. Mohamed Said Abd El Aziz: blessure de balle à la poitrine, brûlures au visage et à la poitrine
20. Ahmed Salem Abu Omar: brûlure étendue sur tout le corps et fracture compliquée du bras droit
21. Nawafi Ismail Baroud: brûlures étendues sur tout le corps, blessure de balle à la cuisse droite
22. Mohamed Al Abd Koushak: brûlures étendues à la poitrine et à l'abdomen
23. Ataia Abd El Gani Mosmar: brûlures étendues, tissus presque carbonisés
24. Mohamed Ibrahim Zakout: front perforé de balles, brûlures au visage et aux membres
25. Ahmed Ibrahim Moussa El Masri: trois blessures de balles à la poitrine, brûlures sur le corps
26. Enfant inconnu: blessure de balle à l'abdomen

(*Signé*) Dr Mohamed Abd El Ftah EL MAGRABI
Directeur de l'Hôpital municipal de Gaza

RAPPORTS MÉDICAUX CONCERNANT LES SOLDATS BLESSÉS ADMIS A L'HOPITAL MILITAIRE DE RAFAH A LA SUITE DE L'ATTAQUE DU CAMION MILITAIRE, SURVENUE DANS LA NUIT DU 28 FÉVRIER 1955, SUR LA ROUTE DE RAFAH A GAZA

1. *Mohamad Mohamed Hamda*
Blessé à l'abdomen par une balle qui a perforé le gros intestin et l'intestin grêle et provoqué une péritonite. Souffre en outre d'une commotion grave.
2. *Hassan Hazzah El Wahidy*
Blessé à l'abdomen par une balle qui a perforé le gros intestin et l'intestin grêle. Souffre en outre d'une commotion grave.
3. *Ahmed Khalil Abdel Hadi*
A subi une brûlure du troisième degré sur toute la jambe gauche et la main gauche. L'explosion d'une bombe a écrasé l'avant-bras droit, provoqué une fracture compliquée du bras droit et rendu nécessaire l'amputation complète de ce membre. Souffre en outre d'une commotion extrêmement grave.
4. *Aly Khich El Berry*
Blessé par une balle au cuir chevelu. L'explosion d'une bombe a provoqué une fracture compliquée de l'index et du pouce de la main droite.

Ces quatre blessés ont été conduits à l'Hôpital militaire d'El'Arish après avoir reçu à l'Hôpital militaire de Rafah les premiers secours et un traitement contre les commotions.

Le 1er mars 1955

(*Signé*) M. K. ABD EL-KASIM
Hôpital militaire de Rafah

D. *Résumé des principaux éléments de preuve*

1. *Attaque contre le camp militaire*

a) *Résultat de l'attaque:*

1 capitaine et 13 soldats égyptiens tués, 15 soldats blessés, 2 civils tués (dont un garçon de 7 ans), 1 civil blessé;

1 bâtiment militaire, en pierre, détruit par explosion;

1 hangar à pompe, en ciment, détruit par explosion;

4 baraques Nissen, avec murs en briques, détruites par explosion.

(b) *Items found at the camp and along the tracks to the demarcation line:*

5 unexploded bangalore torpedoes with Israel markings;
9 unexploded Mills hand grenades with Israel markings;

3 unexploded bazooka projectiles, 73 mm., with Israel markings;

2 parts of bazooka projectiles with Israel markings ;

5 TNT blocks with attached detonators of about 1 lb. each;
1 sack with TNT;
1 Browning light machine-gun with Israel markings;
4 light machine-gun magazines;
4 Sten-gun magazines;
1 bloody jacket containing a purse with Israel money;

Several empty ammunition packages with Israel letters;

Many Israel cartridges with Israel markings;
1 torch with batteries with Israel letters.

(c) *Tracks:*

Tracks of at least 50 people with heavy boots, crossing the demarcation line from Israel, leading to the spot of the attack and back again to Israel.

2. *Attack against a military truck*

(a) *Result of the attack:*

22 soldiers killed;
13 soldiers wounded (including 1 lieutenant);
1 Egyptian truck destroyed.

(b) *Items found on the spot of the incident:*

1 Mills hand grenade with Israel markings;
1 unexploded bazooka projectile, 73 mm., with Israel markings;

Some small items with Israel letters.

(c) *Tracks:*

Tracks of about 15 people with heavy boots, crossing the demarcation line from Israel, leading to the spot of the attack and back again to Israel.

Noted by Chairman
(*Signed*) Illegible

(*Signed*) Major ROSENIUS
Swedish Army
United Nations observer

(*Signed*) Captain MULLER
Danish Army
United Nations observer

(*Signed*) Captain HUC
Belgian Army
United Nations observer

b) *Objets trouvés dans le camp et le long des traces à la ligne de démarcation:*

5 bengalores, non explosés, portant des marques israéliennes;
9 grenades à main Mills, non explosées, portant des marques israéliennes;
3 projectiles de 73 mm pour bazooka, non explosées, portant des marques israéliennes;
2 morceaux de projectiles pour bazooka, portant des marques israéliennes;
5 blocs de TNT avec détonateur, pesant chacun une livre environ;
1 sac contenant du TNT;
1 fusil-mitrailleur Browning, portant des marques israéliennes;
4 chargeurs de fusil-mitrailleur;
4 chargeurs de pistolet-mitrailleur Sten;
1 veste tachée de sang, contenant un porte-monnaie et de l'argent israélien;
Plusieurs paquets de munitions, vides, portant des inscriptions israéliennes;
Plusieurs cartouches israéliennes, portant des marques israéliennes;
1 lampe de poche dont les piles portent des inscriptions israéliennes.

c) *Traces du passage:*

Traces du passage d'au moins 50 personnes, chaussées de brodequins, qui ont traversé la ligne de démarcation en venant d'Israël pour se rendre au lieu de l'attaque et qui sont retournées en Israël.

2. *Attaque contre un camion militaire*

a) *Résultat de l'attaque:*

22 soldats tués;
13 soldats blessés (12 soldats et un lieutenant);
1 camion égyptien détruit;

b) *Objets trouvés sur le lieu de l'incident:*

1 grenade à main Mills, portant des marques israéliennes;
1 projectile de 73 mm pour bazooka, non explosé, portant des marques israéliennes;
Divers petits objets portant des inscriptions israéliennes.

c) *Traces du passage:*

Traces du passage d'environ 15 personnes, chaussées de brodequins, qui ont traversé la ligne de démarcation en venant d'Israël pour se rendre au lieu de l'attaque et qui sont retournées en Israël.

Vu, le Président
(*Signé*) Illisible

(*Signé*) Le commandant ROSENIUS,
de l'Armée suédoise,
observateur des Nations Unies

(*Signé*) Le capitaine MULLER,
de l'Armée danoise,
observateur des Nations Unies

(*Signé*) Le capitaine HUC,
de l'Armée belge,
observateur des Nations Unies

Annex II

EGYPTIAN-ISRAELI MIXED ARMISTICE COMMISSION

ORIC 55-24
4 March 1955

From: United Nations observer

To: Chairman of the Egyptian-Israeli Mixed Armistice Commission.

Subject: Investigation into Israel complaint No. 53-55 dated 1 March 1955, carried out on 2 March 1955

1. *Summary of the complaint*

On 28 February 1955, between 21.00 and 22.00 local time, an Israel routine patrol on duty along the demarcation line was ambushed by an Egyptian force. As a result of the ambush, a running fight ensued in which a number of Israel soldiers were wounded.

2. *Present*: Major D. C. Schumacher, United Nations observer; Captain Neuberger, Israel delegate; Captain Golan, Israel officer; Captain Baxerres, United Nations observer; Lieutenant Meyer, Israel officer.

Annexe II

COMMISSION MIXTE D'ARMISTICE ÉGYPTO-ISRAÉLIENNE

ORIC-55-24
Le 4 mars 1955

Expéditeur: Observateur des Nations Unies

Destinataire: Président de la Commission mixte d'armistice égypto-israélienne

Objet: Enquête effectuée le 2 mars 1955 au sujet de la plainte israélienne n° 53-55 en date du 1er mars 1955

1. *Résumé de la plainte*

Le 28 février 1955, entre 21 heures et 22 heures (heure locale), une patrouille israélienne qui faisait une ronde le long de la ligne de démarcation est tombée dans une embuscade dressée par des forces égyptiennes. Il en est résulté une escarmouche au cours de laquelle un certain nombre de soldats israélieus ont été blessés.

2. *Présents:* Le commandant D. C. Schumacher, observateur des Nations Unies; le capitaine Neuberger, délégué israélien; le capitaine Golan, officier israélien; le capitaine Baxerres, observateur des Nations Unies; le lieutenant Meyer, officier israélien.

3. The undersigned proceeded to near the spot where the alleged attack took place, arriving there at approximately 16.30 local time on 2 March 1955. Upon being informed that the area near and surrounding the spot of the alleged attack was mined, an effort to view the area from close up was abandoned and the two officers involved in the incident were interviewed.

4. *Statement of Lieutenant Meyer:*

" I was in charge of a patrol consisting of one and a half squads and proceeding on foot in a westerly direction towards the demarcation line. The purpose of the patrol was to post guards around the fields in order to discourage illegal harvesting of crops. When my men had reached a spot about 100 metres from the demarcation line and at about 20.45 local time, fire was opened on me straight from the west."

Q. What type of fire?
A. Rifles and about two or three automatic weapons.
Q. Was the fire coming from the other side of the demarcation line or your side?
A. It was dark, but I would say that it was coming from the Israel side and was quite heavy, and close.
Q. What did you do immediately after being fired upon?
A. After the first volley of shots I had some of my soldiers wounded. I ordered my men to take cover as best they could in the field and return the fire. More of my soldiers were wounded and additional fire was opened at me from my right in the direction of kilometre 95. Since the ground behind me and to both sides was flat I could not withdraw, so I sent one of my soldiers for help.

Q. How long after you sent for help did it arrive?
Q. About 20 or 30 minutes. When Captain Golan arrived with help I told him my position and he ordered me to stay in my position until ordered back.

5. *Questioning of Captain Golan*

Q. When you arrived with help, what did you see and do?

A. A soldier came to me and said that a patrol had been ambushed, had some wounded men and could not withdraw because of unfavourable terrain and heavy fire. I took two platoons of men and when I arrived at the scene I saw fire coming from almost due west, towards Gaza, from the left of kilometre 95, from almost behind it and from the right of it. I told Lieutenant Meyer to stay put until further orders and split my men up. I sent one group to the right towards the Egyptian positions utilizing rifles, automatic weapons and 2-inch mortars against them, and I took the others against the attacking force of Egyptians in front of us.

Q. How far did you advance into Egyptian territory?

A. I do not know, since it was dark and the terrain was unfamiliar and then, too, we were fighting. However, it was some distance. I disengaged as soon as I thought I had given Lieutenant Meyer and his men enough cover and then ordered him to withdraw.

Q. Then what did you do?
A. I kept up a few minutes' fire and then withdrew.

Q. How many casualties did you suffer?
A. I would prefer not to answer that.
Q. Do either you or Lieutenant Meyer have anything to add to what you have already said?
A. (Captain Golan) No.
(Lieutenant Meyer) No.

6. Two wounded soldiers were interrogated at approximately 11.00 hours local time at a hospital in Tel Aviv on 3 March 1955.

3. Le soussigné s'est rendu près de l'endroit où aurait eu lieu l'attaque en question; il y est parvenu à environ 16 h. 30 (heure locale), le 2 mars 1955. Ayant appris que les alentours de l'endroit où l'attaque en question se serait produite étaient minés, il a renoncé à inspecter le lieu même, et il a interrogé les deux officiers qui avaient été mêlés à l'incident.

4. *Déposition du lieutenant Meyer*

« Je commandais une patrouille de trois équipes qui se dirigeait à pied vers la ligne de démarcation en direction de l'ouest. La patrouille avait reçu l'ordre de poster des sentinelles sur le périmètre des champs cultivés, afin d'empêcher tout pillage des récoltes. Lorsque mes hommes ont atteint, vers 20 h. 45 (heure locale), un endroit situé à 100 mètres environ de la ligne de démarcation, nous avons essuyé des coups de feu venant droit de l'ouest. »

Q. De quelles armes s'agissait-il?
R. De fusils, et aussi de deux ou trois armes automatiques.
Q. Le tir provenait-il de l'autre côté de la ligne de démarcation ou de votre côté?
R. Il faisait nuit, mais je crois pouvoir dire qu'il provenait du côté israélien, qu'il était nourri et que les tireurs étaient tout près.
Q. Qu'avez-vous fait aussitôt après les premiers coups de feu?
R. La première rafale avait blessé quelques-uns de mes hommes. J'ai donné à la patrouille l'ordre de s'abriter comme elle le pouvait dans le champ et de riposter. D'autres soldats de la patrouille ont été blessés, et d'autres coups de feu, provenant de la direction du kilomètre 95, ont été tirés sur ma droite. Comme le terrain était plat sur nos arrières et sur les flancs, je ne pouvais battre en retraite; j'ai donc envoyé un de mes soldats chercher du renfort.
Q. Au bout de combien de temps le renfort est-il arrivé?
R. Après 20 ou 30 minutes environ. Lorsque le capitaine Golan est arrivé pour me prêter main forte, je lui ai indiqué ma position et il m'a ordonné de ne pas bouger avant d'avoir reçu l'ordre de me retirer.

5. *Interrogatoire du capitaine Golan*

Q. Lorsque vous êtes arrivé avec les renforts, qu'avez-vous vu et qu'avez-vous fait?
R. Un soldat est venu me dire qu'une patrouille était tombée dans une embuscade, qu'il y avait des blessés et que la patrouille ne pouvait se retirer, le terrain ne s'y prêtant pas, et qu'elle essuyait un feu nourri. J'ai pris avec moi deux sections et, arrivé à l'endroit indiqué, j'ai vu que l'on tirait d'un point situé presque à l'ouest, près de Gaza, d'un autre point à gauche du kilomètre 95, d'un point situé vraisemblablement en arrière du kilomètre 95, et aussi d'un point situé à droite de ce même kilomètre. J'ai dit au lieutenant Meyer de ne pas bouger jusqu'à nouvel ordre, et j'ai déployé mes hommes. J'ai envoyé un groupe à droite, vers les positions égyptiennes, avec des fusils, des armes automatiques et des mortiers de 50,8 mm, et j'ai opposé les autres aux forces égyptiennes qui attaquaient de front.
Q. Jusqu'à quelle distance vous êtes-vous avancé en territoire égyptien?
R. Je ne le sais pas, car il faisait nuit, le terrain ne nous était pas familier et, d'autre part, nous progressions en combattant. En tout cas, nous avons pénétré jusqu'à une certaine distance. J'ai rompu le contact dès que j'ai cru avoir suffisamment couvert le lieutenant Meyer et ses hommes, et je lui ai donné l'ordre de se retirer.
Q. Qu'avez-vous fait ensuite?
R. J'ai maintenu le tir pendant quelques minutes, puis j'ai rompu le contact.
Q. Combien de pertes avez-vous eues?
R. Je préfère ne pas répondre à cette question.
Q. Avez-vous, vous ou le lieutenant Meyer, quelque chose à ajouter à votre déposition?
R. (Le capitaine Golan) Non.
(Le lieutenant Meyer) Non.

6. Deux soldats blessés ont été interrogés le 3 mars 1955, à 11 heures (heure locale), dans un hôpital de Tel-Aviv.

GAZA 1 : 100 000

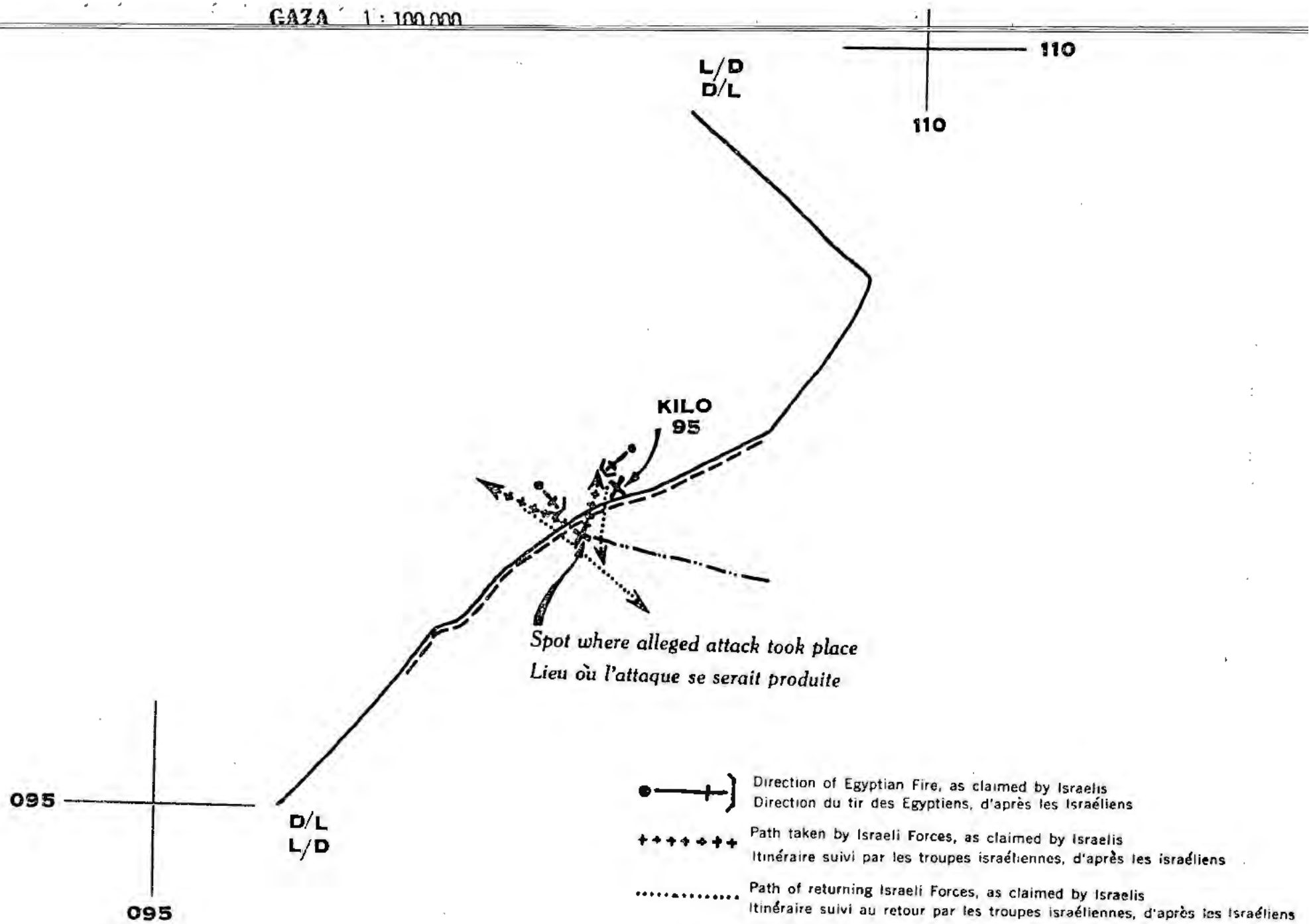

Sketch to Appendix II)

7. *Statement of Private Uri Shachutta*, made in Hebrew (translated into English by the Israel delegate)

" I was on a patrol on 28 February 1955 when between 20.30 and 21.00 local time the patrol was fired upon and I was wounded in the left leg."

Q. How far were you from the demarcation line?
A. About 200 yards on the Israel side of the demarcation line.
Q. From where did the fire come?
A. From the west and near the demarcation line.
Q. How long did you remain in the area?
A. Help came in about 20 minutes and about 30 minutes later I was removed.

8. Private Peretz Shlomo was also interviewed in English and his story was similar to that of Private Shachutta's. The only difference was that Private Shlomo was wounded in the head and was unconscious for a while.

9. At about 17.00 local time on 3 March 1955 the undersigned, in the company of Captain Neuberger and Captain Baxerres, visited the spot of the alleged attack (MR 032005).

10. *Evidence*

Evidence of the movement of a considerable number of men was seen. However, due to the nature of the terrain it was impossible to determine the number. In one spot crossing the demarcation line a regular path had been made through the grass, indicating the passing of a large number of personnel in single file. No definite evidence of a fight having taken place in the area was discovered.

Noted by Chairman
(*Signed*) Illegible

(*Signed*) D. C. SCHUMACHER
Major, United States Air Force
United Nations observer

Annex III

UNITED NATIONS TRUCE SUPERVISION ORGANIZATION IN PALESTINE

6 March 1955

At an emergency meeting of the Egyptian-Israeli Mixed Armistice Commission held at kilometre 95 on 6 March 1955, the following resolution submitted by the Egyptian delegation was adopted, the Egyptian delegation and the Chairman voting in favour and the Israel delegation against:

" *The Egyptian-Israeli Mixed Armistice Commission,*

" *Having discussed* Egyptian complaint No. 24-55 and the investigation report made by the United Nations military observers, Major Rosenius, Swedish Army, Captain Muller, Danish Army, and Captain Huc, Belgian Army,

" 1. *Finds* that on the night of 28 February 1955, at 20.30 local time, a unit of the Israel regular army force, estimated at two platoons' strength, crossed the armistice demarcation line, east of Gaza, and advanced well inside Egyptian-controlled territory for more than 3 kilometres. This unit was armed with rifles, light automatic weapons, sub-machine guns, 2-inch mortars, bazooka projectiles, hand grenades, bangalore torpedoes and a huge amount of explosive charges, estimated at approximately 120 kilogrammes and TNT blocks;

" 2. *Further finds* that the above-mentioned unit committed the following brutal aggressions:

" (*a*) Attacked an Egyptian military camp, completely blowing up one military stone building and four Nissen huts with brick walls and setting fire to some tents inside the camp and two vehicles;

" (*b*) Completely blew up a concrete water pump house, including the pump and the motor engine which supplies a part of the Gaza area with water;

" (*c*) Attacked the Gaza station-master's house and threw hand grenades inside it, causing the injury of his 9-year-old boy;

7. *Déposition du soldat Uri Shachutta* (faite en hébreu et traduite en anglais par le délégué israélien).

« J'étais en patrouille le 28 février 1955 lorsque, entre 20 h. 30 et 21 heures (heure locale), la patrouille a essuyé des coups de feu et j'ai été blessé à la jambe gauche. »

Q. A quelle distance étiez-vous de la ligne de démarcation?
R. A environ 200 mètres, du côté israélien.
Q. D'où provenaient les coups de feu?
R. De l'ouest, du voisinage de la ligne de démarcation.
Q. Combien de temps êtes-vous resté à cet endroit?
R. Nous avons reçu du renfort après 20 minutes environ, et 30 minutes plus tard on m'évacuait.

8. Le soldat Peretz Shlomo a été également interrogé, en anglais, et son récit a été analogue à celui du soldat Shachutta. La seule différence est que le soldat Shlomo a été blessé à la tête et qu'il est resté évanoui pendant un certain temps.

9. Le 3 mars 1955, à environ 17 heures (heure locale), le soussigné, accompagné du capitaine Neuberger et du capitaine Baxerres, s'est rendu à l'endroit où l'attaque en question aurait eu lieu (point de coordonnées 032-005).

10. *Constatations*

Il a été constaté qu'un nombre considérable d'hommes étaient passés par là. Toutefois, la nature du terrain n'a pas permis de déterminer exactement ce nombre. A un endroit, un véritable sentier tracé dans l'herbe traversait la ligne de démarcation, ce qui indiquait qu'un grand nombre de personnes y étaient passées en file indienne. On n'a trouvé aucune preuve établissant à coup sûr qu'un combat avait eu lieu dans ce secteur.

Vu, le Président
(*Signé*) Illisible

(*Signé*) Le commandant D. C. SCHUMACHER
des Forces aériennes des États-Unis d'Amérique,
observateur des Nations Unies

Annexe III

ORGANISME DES NATIONS UNIES CHARGÉ DE LA SURVEILLANCE DE LA TRÊVE EN PALESTINE

Le 6 mars 1955

A la séance extraordinaire qu'elle a tenue le 6 mars 1955, au kilomètre 95, la Commission mixte d'armistice égypto-israélienne a adopté le projet de résolution présenté par la délégation égyptienne. La délégation égyptienne et le Président ont voté pour ce projet de résolution; la délégation israélienne a voté contre. En voici le texte:

« *La Commission mixte d'armistice égypto-israélienne,*

« *Ayant examiné* la plainte égyptienne n° 24-55, ainsi que le rapport rédigé à la suite de leur enquête par les observateurs militaires des Nations Unies: le commandant Rosenius, de l'armée suédoise, le capitaine Muller, de l'armée danoise, et le capitaine Huc, de l'armée belge,

« 1. *Constate* que, dans la soirée du 28 février 1955, à 20 h. 30 (heure locale), un détachement de l'armée régulière israélienne, dont l'effectif devait être de deux sections, a franchi la ligne de démarcation à l'est de Gaza et pénétré sur une profondeur de plus de 3 kilomètres dans le territoire placé sous l'autorité de l'Égypte. Ces soldats étaient armés de fusils, d'armes automatiques légères, de pistolets-mitrailleurs, de mortiers de 50,8 mm, de bazookas, de grenades à main, de bengalores, ainsi que d'une grande quantité d'explosifs (120 kg environ) et de blocs de tolite;

« 2. *Constate en outre* que ledit détachement s'est livré aux brutales agressions ci-après:

« *a*) Il a attaqué un camp militaire égyptien, fait sauter un bâtiment militaire en pierre et 4 baraques Nissen à parois de briques et mis le feu à quelques tentes qui se trouvaient à l'intérieur du camp, ainsi qu'à 2 véhicules;

« *b*) Il a fait sauter une station de pompage en béton, y compris la pompe elle-même et son moteur, qui alimentaient en eau une partie de la région de Gaza;

« *c*) Il a attaqué la maison du chef de gare de Gaza, a jeté des grenades à l'intérieur de la maison et a blessé le fils du chef de gare, un enfant de 9 ans;

" 3. *Further finds* that another unit of the Israel regular army force crossed the armistice demarcation line 6 kilometres south-east of Gaza and advanced well inside Egyptian-controlled territory for 3 kilometres until it reached the Rafah-Gaza highway, ambushed a military truck carrying a lieutenant and 34 other ranks moving from south to north to reinforce the garrison of of the said camp and attacked them with hand grenades, bazooka projectiles and 8 automatic weapons;

" 4. *Further finds* that, as a result of the above-mentioned aggression:

" (*a*) 1 captain, 35 soldiers and 2 civilians were killed;

" (*b*) 1 lieutenant, 28 soldiers and 2 civilians were wounded;

" 5. *Condemns* Israel for the above-mentioned prearranged and planned attack ordered by Israel authorities and committed by Israel regular army forces against the Egyptian regular army force;

" 6. *Notes* with grave concern the serious situation prevailing along the Gaza strip resulting from this attack;

" 7. *Decides* that this aggression is a violation of article I, paragraphs 2 and 3, article II, paragraph 2, and article V, paragraph 3, of the General Armistice Agreement."

At the same meeting, the Israel delegation submitted the following resolution, which was not adopted, Israel voting for, Egypt against and the Chairman abstaining:

" *The Egyptian-Israeli Mixed Armistice Commission,*

" *Having considered* Israel complaint No. 53-55,

" 1. *Finds* that, on the night of 28 February 1955, at approximately 21.00 local time, an Israel security patrol on routine duty was ambushed inside Israel territory by an Egyptian armed force;

" 2. *Notes* that, as a result of this ambush of an Israel patrol, a running fight ensued between the Egyptian force and reinforcements brought up to assist the Israel patrol, which started in Israel and carried on in Egyptian-controlled territory;

" 3. *Further finds* that, as a result of the ambush and the subsequent fight, 8 Israel soldiers were killed and 13 wounded;

" 4. *Decides* that these actions are a flagrant violation of article II, paragraph 2, of the General Armistice Agreement by Egypt;

" 5. *Calls once again upon* the Egyptian authorities to put an immediate end to such aggressive actions."

The Chairman stated that he had abstained because the report of the United Nations observers stated that no definite evidence of a fight having taken place in that area could be found. He also stated that he could not consider the attack against the military camp in Gaza as the outcome a " running fight " between Israel and Egyptian patrols.

The senior Israel delegate indicated that both decisions of the Mixed Armistice Commission would be appealed to the Special Committee.

« 3. *Constate de plus* qu'un autre détachement de l'armée régulière israélienne a franchi la ligne de démarcation à 6 kilomètres au sud-est de Gaza et qu'il a pénétré dans le territoire placé sous l'autorité de l'Égypte sur une profondeur de 3 kilomètres, soit jusqu'à la route Rafah-Gaza. Ce détachement a fait tomber dans une embuscade un camion militaire et attaqué à l'aide de grenades, de bazookas et de 8 armes automatiques le lieutenant et les 34 sous-officiers et soldats qui avaient pris ce camion et allaient vers le Nord pour prêter main-forte à la garnison du camp;

« 4. *Constate également* qu'à la suite de cette agression,

« *a*) 1 capitaine, 35 soldats et 2 civils ont été tués;

« *b*) 1 lieutenant, 28 soldats et 2 civils ont été blessés;

« 5. *Condamne* Israël pour cette attaque préméditée et organisée, ordonnée par les autorités israéliennes et commise par les forces de l'armée régulière israélienne contre les forces de l'armée régulière égyptienne;

« 6. *Considère avec une vive inquiétude* la grave situation que cette attaque a créée tout le long de la bande de Gaza;

« 7. *Décide* que cette agression constitue une violation des paragraphes 2 et 3 de l'article premier, du paragraphe 2 de l'article II et du paragraphe 3 de l'article V de la Convention d'armistice général. »

A la même séance, la délégation israélienne a présenté le projet de résolution ci-après, qui n'a pas été adopté, le représentant d'Israël ayant voté pour, le représentant de l'Égypte contre et le Président s'étant abstenu :

« *La Commission mixte d'armistice égypto-israélienne,*

« *Ayant examiné* la plainte israélienne n° 53-55,

« 1. *Constate* que, dans la soirée du 28 février 1955, vers 21 heures (heure locale), une patrouille de sécurité israélienne qui faisait sa ronde a été attaquée à l'improviste par des forces armées égyptiennes qui avaient pénétré en territoire israélien ;

« 2. *Constate en outre* qu'à la suite de ce coup de main contre la patrouille israélienne, un combat mobile s'est engagé entre les forces égyptiennes et les renforts amenés pour prêter main-forte à la patrouille ; les opérations, qui avaient commencé sur le territoire israélien, se sont poursuivies sur le territoire placé sous l'autorité de l'Égypte ;

« 3. *Constate de plus* qu'au cours de ce coup de main et du combat qui a suivi, 8 soldats israéliens ont été tués et 13 blessés ;

« 4. *Décide* que par ces actes l'Égypte s'est rendue coupable d'une violation flagrante du paragraphe 2 de l'article II de la Convention d'armistice général ;

« 5. *Invite une fois de plus* les autorités égyptiennes à mettre immédiatement fin à tous actes d'agression de ce genre. »

Le Président a déclaré qu'il s'était abstenu parce que, d'après le rapport des observateurs des Nations Unies, rien ne prouve de façon concluante qu'un combat ait eu lieu dans ce secteur. Il a également relevé qu'il ne pouvait considérer l'attaque dirigée contre le camp militaire de Gaza comme la conséquence d'un « combat mobile » entre une patrouille israélienne et une patrouille égyptienne.

Le chef de la délégation israélienne a déclaré que son gouvernement interjetterait appel auprès du Comité spécial contre les deux décisions de la Commission mixte d'armistice.

Annex IV

Egyptian-Israeli Mixed Armistice Commission

Egyptian complaints

1. *November 1954*

Date of incident	*No. of complaint*	*Place or map reference*	*Summary of complaint*	*Summary of investigation*	*Decision*[8]
4.11.54	79	1010 9990 1: 25,000	An armed Israel group (about 30 men) crossed the international frontier and attacked an Egyptian Bedouin tribe, stealing 100 sheep, 10 camels and 4 goats.	Tracks were found by United Nations military observers going up to and across the border (international frontier). Four empty cartridges were found. Statements were taken.	Israel was condemned under the General Armistice Agreement.
1.11.54	81	Khozaa village	Israel soldiers approached the demarcation line and expelled an Arab.	Statements were taken by United Nations military observers.	
1.11.54	82	Khan Yunis	Three armed Israelis crossed the demarcation line, tried unsuccessfully to commit an act of sabotage and exchanged fire with guards.	Incoming and outgoing tracks were found crossing the demarcation line by United Nations military observers. Impact of a hand grenade and fragments were found. One live hand grenade with Israel markings was found.	Violation by Israel of art. II, para. 2, of the General Armistice Agreement.
7.11.54	83	El 'Arish	Overflight of an Israel plane.	Not requested.	Considered settled (58th regular meeting, 7 December 1954).
9.11.54	84	El Qusaima	Overflight of 3 Israel planes	Not requested.	Ditto.
12.11.54	85	1016 0992	Armed Israelis crossed the demarcation line, took firing positions and opened fire on an Egyptian outpost, using automatic weapons. One Egyptian soldier was injured.	United Nations military observers interrogated wounded soldier. They could not get a clear picture of the tracks due to the fact that many people had tried to follow the tracks before they arrived. Several statements were taken.	
22.11.54	86	Kom El Helw	Two Israel command cars full of armed Israelis crossed the international frontier and attacked Egyptian Bedouins, stealing 6 ploughs, 1 cloak and sacks of corn. One Bedouin was kidnapped.	Tracks of command cars crossing the internationa frontier were found by United Nations military observers. Several statements were taken.	
27.11.54	87	Deir el Balah	Israelis approached the demarcation line in a vehicle and expelled an Arab.	United Nations military observers interrogated the expelled Arab.	

[8] The decisions summarized in this column were taken at meetings of the Mixed Armistice Commission.

Annexe IV

Commission mixte d'armistice égypto-israélienne

Plaintes formulées par l'Égypte

1. *Novembre 1954*

Dates des incidents	*Numéros des plaintes*	*Lieux ou coordonnées*	*Résumés des plaintes*	*Résumés des enquêtes*	*Décisions* *
4.11.54	79	1010-9990 1/25.000	Franchissement de la frontière internationale par un groupe d'Israéliens (environ 30 hommes) et attaque d'une tribu de Bédouins égyptiens. Vol de 100 moutons, de 10 chameaux et de 4 chèvres.	Les observateurs militaires des Nations Unies ont trouvé des traces conduisant à la frontière et la franchissant, ainsi que 4 étuis de cartouches. Ils ont entendu des dépositions.	Israël a été blâmé pour violation de la Convention d'armistice général.
1.11.54	81	Village de Khozaa	Des soldats israéliens se sont approchés de la ligne de démarcation et ont expulsé un Arabe.	Les observateurs militaires des Nations Unies ont entendu des dépositions.	
1.11.54	82	Khan Yunis	Franchissement de la ligne de démarcation par 3 Israéliens en armes. Tentative avortée de sabotage et échange de coups de feu avec des gardes.	Les observateurs militaires des Nations Unies ont relevé des traces dans les deux directions à travers la ligne de démarcation. Ils ont observé le point d'impact d'une grenade et trouvé des fragments et une grenade (avec inscriptions israéliennes).	Violation par Israël de l'art. II, par. 2, de la Convention d'armistice général.
7.11.54	83	El'Arish	Survol par un avion israélien.	ND*.	Incident considéré comme réglé (58e séance ordinaire, 7 décembre 1954).
9.11.54	84	El Qusaima	Survol par 3 avions israéliens.	ND.	*Idem.*
12.11.54	85	1016-0992	Des Israéliens en armes ont franchi la ligne de démarcation, occupé des positions de tir et tiré sur un avant-poste égyptien avec des armes automatiques. 1 soldat égyptien a été blessé.	Les observateurs militaires des Nations Unies ont interrogé le soldat blessé. Ils n'ont pu observer les traces d'une façon précise, du fait que de nombreuses personnes avaient cherché à suivre ces traces avant leur arrivée. Les observateurs militaires des Nations Unies ont entendu plusieurs dépositions.	
22.11.54	86	Kom El Helw	2 véhicules militaires israéliens, occupés par des Israéliens en armes, ont franchi la frontière internationale et attaqué des Bédouins égyptiens, leur volant 6 charrues, 1 manteau et des sacs de blé. Un Bédouin a été enlevé.	Les observateurs militaires des Nations Unies ont trouvé les traces des véhicules qui ont franchi la frontière internationale. Plusieurs dépositions ont été enregistrées.	
27.11.54	87	Deir el Balah	Des Israéliens se sont approchés en voiture de la ligne de démarcation et ont expulsé un Arabe.	Les observateurs militaires des Nations Unies ont interrogé l'Arabe.	

* ND: enquête non demandée.

* Les décisions résumées dans la présente colonne ont été prises au cours de séances de la Commission mixte d'armistice.

2. *December 1954*

Date of incident	*No. of complaint*	*Place or map reference*	*Summary of complaint*	*Summary of investigation*	*Decision*
Note : Egyptian complaint No. 88 has been withdrawn.					
16.12.54	89	Abasan area	An Israel plane flew over one of the Egyptian positions at a low altitude.	United Nations military observers took two statements.	
17.12.54	90	Rafah area	Armed Israelis riding in 4 vehicles penetrated 4 to 5 kilometres across the international frontier, fired on Bedouins, stole their livestock, set their tents on fire and departed.	United Nations military observers took two statements and followed vehicle tracks from Israel. The two witnesses complained that they had lost 20 sheep and approximately 10 chickens.	
23.12.54	91	1017 0992 1: 25,000	An Arab refugee crossed the armistice demarcation line in error. He was killed by fire from the Israel settlement nearby.	United Nations military observers took a statement from a settler of the *kibbutz*, and the body of the dead man was given to the senior Egyptian delegate.	
29.12.54	92	0978 0194 1: 100,000	Two Israel command cars full of armed Israelis coming from the demilitarized zone approached the international frontier and opened automatic fire from 3 directions on an Egyptian outpost along the international frontier inside Egypt between Berin and Sabha.	United Nations military observers took two statements and followed various tracks, but found no conclusive evidence.	Draft resolution submitted by Egypt at emergency meeting on 3 January 1955 was not adopted.

3. *January 1955*

Date of incident	*No. of complaint*	*Place or map reference*	*Summary of complaint*	*Summary of investigation*	*Decision*
2.1.55	1	Qusaima-Rafah area	At 0945 Z, 2 Israel jet planes flew over Qusaima-Rafah-El Auja area.	Not requested.	
4.1.55	2	1079 1065 1: 25,000	A group of armed Israelis approached the demarcation line. Two of them advanced 40 metres over the line.	United Nations military observers took two statements and found tracks at spot indicated; used food tins with Israel markings were found there.	
5.1.55	3	1079 1065 1: 25,000	An Israel jet plane flew over investigation team while they were investigating previous complaint.	United Nations military observers witnessed aircraft over area.	
10.1.55	4	805 692	Armed Israel soldiers in 2 command cars crossed international frontier and advanced 1,500 metres inside Egypt. After patrolling, they returned.	United Nations military observers took 2 statements and found tracks of cars which ran for 1,200 metres almost parallel to border inside Egypt.	

2. *Décembre 1954*

Dates des incidents	*Numéros des plaintes*	*Lieux ou coordonnées*	*Résumés des plaintes*	*Résumés des enquêtes*	*Décisions*
Note. — La plainte N° 88 a été retirée.					
16.12.54	89	Secteur d'Abasan	Survol à basse altitude d'une position égyptienne du secteur par un avion israélien.	Les observateurs militaires des Nations Unies ont entendu deux dépositions.	
17.12.54	90	Secteur de Rafah	4 véhicules occupés par des Israéliens en armes ont franchi la frontière internationale sur une profondeur de 4 à 5 km, tiré sur des Bédouins, volé leur bétail et mis le feu à des tentes avant de repartir.	Les observateurs militaires des Nations Unies ont entendu deux dépositions et suivi des traces de véhicule depuis la frontière. Les deux témoins interrogés ont déclaré qu'on leur avait pris 20 moutons et une dizaine de poulets.	
23.12.54	91	1017-0992 1/25.000	Un réfugié arabe a traversé par erreur la ligne de démarcation. Il a été tué d'un coup de feu tiré de la colonie israélienne voisine.	Les observateurs militaires des Nations Unies ont entendu un membre du kibboutz et le cadavre a été remis au délégué principal égyptien.	
29.12.54	92	0978-0194 1/100.000	2 voitures militaires israéliennes occupées par des israéliens en armes se sont approchées de la frontière internationale, venant de la zone démilitarisée, et ont attaqué de 3 directions, à l'aide d'armes automatiques, un poste égyptien installé du côté égyptien de la frontière internationale, entre Berin et Sabha.	Les observateurs militaires des Nations Unies ont entendu deux dépositions et suivi diverses traces, sans découvrir de preuve concluante.	Un projet de résolution présenté par l'Égypte à la séance extraordinaire du 3 janvier 1955 n'a pas été adopté.

3. *Janvier 1955*

Dates des incidents	*Numéros des plaintes*	*Lieux ou coordonnées*	*Résumés des plaintes*	*Résumés des enquêtes*	*Décisions*
2.1.55	1	Région de Qusaima-Rafah	A 9 h. 45, 2 avions à réaction israéliens ont survolé la région de Qusaima-Rafah-El Auja.	ND.	
4.1.55	2	1079-1065 1/25.000	Un groupe d'Israéliens en armes s'est approché de la ligne de démarcation et 2 Israéliens ont pénétré de 40 m dans la zone.	Les observateurs militaires des Nations Unies ont enregistré 2 dépositions et relevé des traces à l'endroit indiqué; on a trouvé là des boîtes de conserves vides portant des inscriptions israéliennes.	
5.1.55	3	1079-1065 1/25.000	Un avion à réaction israélien a survolé l'équipe chargée d'enquêter pendant qu'elle enquêtait sur la plainte précédente.	Les observateurs militaires des Nations Unies ont vu un appareil survolant la région.	
10.1.55	4	805-692	Des soldats israéliens en armes dans 2 voitures militaires israéliennes ont franchi la frontière internationale et ont pénétré de 1.500 m en territoire égyptien. Après avoir fait une patrouille, ils sont partis.	Les observateurs militaires des Nations Unies ont enregistré 2 dépositions et ont relevé sur 1.200 m des traces de voitures en territoire égyptien; les traces étaient presque parallèles à la frontière.	

Date of incident	*No. of complaint*	*Place or map reference*	*Summary of complaint*	*Summary of investigation*	*Decision*
13.1.55	5	Kahn Yunis	5 Israel soldiers opened fire across demarcation line upon Arab boy 200 metres inside Egyptian-controlled territory. Two aggressors crossed demarcation line and stole 15 sheep, 4 goats and 10 lambs.	United Nations military observers interrogated Arab boy; footprints and mark of firing position were found; empty cartridge cases found; tracks indicate sheep frightened and scattered.	
14.1.55	6	Jabaliya	9 Israel planes flew over area for five minutes.	United Nations military observers took statement.	
16.1.55	7	0899 0810	2 armed Israelis opened fire across demarcation line and injured an Arab working 200 metres from the line.	United Nations military observers took statements and followed tracks.	
20.1.55	8	1072 1029 1: 25,000	Armed Israelis opened fire from ambush inside Israel-controlled territory on Arabs working land 200 metres inside Egyptian-controlled territory.	United Nations military observers questioned 2 witnesses, searched area but found no definite evidence.	
21.1.55	9	0864 0750	Armed Israelis opened fire across demarcation line on Egyptian patrol along demarcation line.	United Nations military observers took statement from officer in charge of Egyptian patrol and visited area, where many tracks were found, but no clear evidence.	Draft resolution submitted by Egypt at emergency meeting was not adopted.
22.1.55	10	Rafah	An Israel reconnaissance plane flew low over 2 Egyptian military positions.	United Nations military observers questioned witnesses.	
23.1.55	11	Rafah-El Auja road	Israelis armed with Sten guns, rifles and pistols, riding in an Israel vehicle, threatened Egyptian liaison officer and attempted to attack him.	United Nations military observers who witnessed incident made statement and questioned Egyptian officer.	
26.1.55	12	El 'Arish	Israel reconnaissance plane flew over area and over Egyptian territory.	Not requested.	
28.1.55	13	Rafah territorial waters	Israel boat was seen moving towards Rafah shores one mile inside Egyptian territorial waters.	Not requested.	
29.1.55	14	Gaza territorial waters	Israel boat was seen moving towards Gaza within 2 miles of the share, well inside Egyptian territorial waters.		

Dates des incidents	*Numéros des plaintes*	*Lieux ou coordonnées*	*Résumés des plaintes*	*Résumés des enquêtes*	*Décisions*
13.1.55	5	Khan Yunis	5 soldats israéliens ont tiré par-dessus la ligne de démarcation sur un jeune Arabe qui se trouvait à 200 m de la ligne de démarcation en territoire contrôlé par l'Égypte. Deux des agresseurs ont franchi la ligne de démarcation et ont volé 15 moutons, 4 chèvres et 10 agneaux.	Les observateurs militaires des Nations Unies ont interrogé le jeune Arabe; ils ont relevé des traces de pas et la trace de l'emplacement de tir; ils ont trouvé des étuis de cartouches; les traces indiquent que les moutons effrayés se sont dispersés.	
14.1.55	6	Région de Jabaliya	9 avions israéliens ont survolé la région pendant cinq minutes.	Les observateurs militaires des Nations Unies ont enregistré une déposition.	
16.1.55	7	0899-0810	2 Israéliens en armes ont tiré par-dessus la ligne de démarcation, blessant un Arabe qui travaillait à 200 m de la ligne de démarcation.	Les observateurs militaires des Nations Unies ont enregistré des dépositions et ont suivi des traces.	
20.1.55	8	1072-1029 1/25.000	Des Israéliens en armes, embusqués en territoire contrôlé par Israël, ont tiré sur des Arabes qui cultivaient la terre à 200 m de la ligne de démarcation en territoire contrôlé par l'Égypte.	Les observateurs militaires des Nations Unies ont interrogé 2 témoins; ils ont inspecté les lieux sans trouver de preuve concluante.	
21.1.55	9	0864-0750	Des Israéliens en armes ont tiré par-dessus la ligne de démarcation sur une patrouille égyptienne qui longeait la ligne de démarcation.	Les observateurs militaires des Nations Unies ont enregistré une déposition du commandant de la patrouille égyptienne; ils ont inspecté les lieux où se trouvaient de nombreuses traces, mais n'ont pas trouvé de preuve concluante.	Un projet de résolution présenté par l'Égypte à la séance extraordinaire n'a pas été adopté.
22.1.55	10	Rafah	Un avion de reconnaissance israélien a survolé à basse altitude 2 emplacements militaires égyptiens.	Les observateurs militaires des Nations Unies ont interrogé les témoins.	
23.1.55	11	Route Rafah-El Auja	Montés sur un véhicule israélien, des Israéliens armés de pistolets-mitrailleurs Sten, de fusils et de pistolets ont menacé l'officier de liaison égyptien et ont tenté de l'attaquer.	L'observateur militaire des Nations Unies qui a assisté à l'incident a fait une déposition et a interrogé l'officier égyptien.	
26.1.55	12	El'Arish	Un avion de reconnaissance israélien a survolé la région et le territoire égyptien.	ND.	
28.1.55	13	Eaux territoriales de Rafah	Un bateau israélien a été aperçu se déplaçant en direction des côtes de Rafah à 1 mille à l'intérieur des eaux territoriales égyptiennes.	ND.	
29.1.55	14	Eaux territoriales de Gaza	Un bateau israélien a été aperçu à 2 milles des côtes de Gaza, nettement à l'intérieur des eaux territoriales égyptiennes.		

Date of incident	*No. of complaint*	*Place or map reference*	*Summary of complaint*	*Summary of investigation*	*Decision*
1.2.55	15	0992 0967 1: 25,000	Israel soldiers armed with automatic weapons and 3-inch mortar, riding in 2 Israel command cars, opened fire across demarcation line on Egyptian military position, and shelled with mortars. One Egyptian soldier was killed and 2 wounded.	United Nations military observers took three statements and visited area.	Violation by Israel of art. II, para. 2, of the General Armistice Agreement (emergency meeting, 3 February 1955).
1.2.55	16	Rafah area	Israel reconnaissance plane flew at low altitude over an Egyptian position near Rafah and over Egyptian-controlled territory.	United Nations military observers took statement from witnesses.	
3.2.55	17	Beit Hanun	Fire was opened from Israel-controlled territory across demarcation line on Arab boy ploughing land 800 metres west of demarcation line, killing a mule.	United Nations military observers took statement from owner and inspected body of mule, which was lying 1,000 metres inside Egyptian-controlled territory.	
8.2.55	18	Rafah territorial waters	An Israel warship was seen moving towards Rafah, well inside Egyptian territorial waters.	Not requested.	
14.2.55	19	106 982 1: 250,000	Two Israel cars full of armed Israel soldiers crossed the international frontier, advanced about 7 kilometres inside Egypt and returned.	United Nations military observers found tracks of 2 command cars crossing the international frontier. A statement was taken.	
16.2.55	20	083 073 1: 25,000	Fire was opened from 2 Israel cars which were moving along the demarcation line in Israel territory. Fire was opened on a farmer, and his horse was killed.	United Nations military observers visited area, took two statements, and viewed the dead horse.	
17.2.55	21	0842 0733	Armed Israel soldiers in 2 cars opened automatic fire across the demarcation line on some farmers.	Not requested.	
22.2.55	22	Rafah area	Two Israel cars full of armed Israel soldiers approached the demarcation line. The soldiers left the cars, took cover and began firing on Egyptian military position across the demarcation line. This position was shelled by mortars five minutes later. Four Egyptian soldiers were wounded.	United Nations military observers visited spot, saw evidence, including mortar impacts and tails of mortar shells, and at the hospital took statements from 2 wounded soldiers.	

Dates des incidents	Numéros des plaintes	Lieux ou coordonnées	Résumés des plaintes	Résumés des enquêtes	Décisions
1.2.55	15	0992-0967 1/25.000	Des soldats israéliens munis d'armes automatiques et de mortiers de 76,2 mm et occupant 2 voitures militaires ont tiré, par-dessus la ligne de démarcation, sur une position égyptienne et l'ont bombardée avec des mortiers. 1 soldat égyptien a été tué; 2 soldats ont été blessés.	Les observateurs militaires des Nations Unies ont enregistré trois dépositions et inspecté les lieux.	Violation, par Israël, de l'art. II, par. 2, de la Convention d'armistice général (séance extraordinaire, 3 février 1955).
1.2.55	16	Région de Rafah	Un avion de reconnaissance israélien a survolé à basse altitude une position égyptienne dans la région de Rafah et le territoire sous contrôle égyptien.	Les observateurs militaires des Nations Unies ont enregistré les dépositions de témoins.	
3.2.55	17	Beit Hanun	On a tiré, du territoire sous contrôle israélien, par-dessus la ligne de démarcation sur un jeune Arabe qui labourait à 800 m à l'ouest de la ligne; une mule a été tuée.	Les observateurs militaires des Nations Unies ont enregistré la déposition du propriétaire et ont examiné le cadavre de la mule qui gisait à 1.000 m en territoire sous contrôle égyptien.	
8.2.55	18	Eaux territoriales de Rafah	Un navire de guerre israélien a été vu alors qu'il se dirigeait vers les eaux territoriales de Rafah, assez loin à l'intérieur des eaux territoriales égyptiennes.	ND.	
14.2.55	19	106-982 1/250.000	2 voitures israéliennes occupées par des soldats israéliens en armes ont franchi la frontière internationale, ont avancé d'environ 7 km en territoire égyptien et sont reparties.	Les observateurs militaires des Nations Unies ont trouvé les traces de 2 voitures militaires qui franchissaient la frontière internationale. Ils ont enregistré une déposition.	
16.2.55	20	083-073 1/25.000	2 voitures israéliennes qui circulaient le long de la ligne de démarcation en territoire israélien ont tiré sur un cultivateur et ont tué son cheval.	Les observateurs militaires des Nations Unies ont visité les lieux, enregistré deux dépositions et examiné le cadavre du cheval.	
17.2.55	21	0842-0733	Des soldats israéliens en armes occupant 2 voitures ont tiré des rafales par-dessus la ligne de démarcation sur des cultivateurs.	ND.	
22.2.55	22	Région de Rafah	2 voitures israéliennes remplies de soldats israéliens en armes se sont approchées de la ligne de démarcation; les soldats ont débarqué, se sont dissimulés et ont commencé à tirer sur la position égyptienne par-dessus la ligne de démarcation; cinq minutes plus tard, la position a reçu des coups de mortier. 4 soldats égyptiens ont été blessés.	Les observateurs militaires des Nations Unies ont visité les lieux, ont relevé des preuves matérielles: points d'impact d'obus de mortier et empennages d'obus de mortier; à l'hôpital, ils ont enregistré les dépositions de 2 soldats blessés.	

Date of incident	No. of complaint	Place or map reference	Summary of complaint	Summary of investigation	Decision
24.2.55	23	Khan Yunis	Armed Israelis in 2 cars approached the demarcation line and kidnapped an Arab boy named Tourki Mohamed Ashour Abu Atwa, who was grazing his flock west of the demarcation line. The boy was later released into Egyptian-controlled territory.		

Annex V

Egyptian-Israeli Mixed Armistice Commission
Israel complaints

1. *November 1954*

Date of incident	No. of complaint	Place or map reference	Summary of complaint	Summary of investigation	Decision[a]
5/6.11.54	114	Talmei Yafe	Infiltrators crossed demarcation line and stole 18 metres of aluminium irrigation pipe.	Tracks were followed by United Nations military observers from spot of incident to demarcation line; tracks were seen crossing the line. A statement was taken.	
1.11.54	115	Pattish settlement	An organized group laid charges of explosives and blew up 2 houses.	Incoming and outgoing tracks crossing demarcation line were found by United Nations military observers. Several statements were taken.	Violation by Egypt of art. II, para. 2, of the General Armistice Agreement.
7.11.54	116	1004 0825 1: 100,000	An Israel patrol encountered 4 armed Arabs, who had crossed the demarcation line. During the exchange of fire 1 Arab was killed.	One of the infiltrators was killed (he was wearing an Egyptian-type army jacket, with Arabic letters stamped on the inside of the jacket). Tracks were found leading to the demarcation line.	
7.11.54	117	Moshe settlement	Infiltrators stole 42 metres of 1-inch iron pipe, 5 *shtutsarim* (connexion pipes) and 5 sprinklers.	Not requested.	Considered settled (58th regular meeting, 7 December 1954).
10.11.54	118	Wadi Ma'in	An Israel patrol encountered 5 infiltrators. Fire was opened and the infiltrators escaped.	A Sten gun, 2 magazines containing 25 bullets, articles of clothing and food were found. Some tracks were found and followed; however, they were not very clear. Several statements were taken by United Nations military observers.	
15.11.54	119	Mefallsim	An infiltrator named Mohamed Rshtivi Abu Wadi was captured inside Israel territory.	Infiltrator was interrogated by United Nations military observers.	

[a] The decisions summarized in this column were taken at meetings of the Mixed Armistice Commission.

Dates des incidents	Numéros des plaintes	Lieux ou coordonnées	Résumés des plaintes	Résumés des enquêtes	Décision
24.2.55	23	Khan Yunis	Des Israéliens en armes se sont approchés de la ligne de démarcation dans 2 voitures et ont enlevé un jeune Arabe du nom de Tourki Mohamed Ashour Abu Atwa, qui faisait paître son troupeau à l'ouest de la ligne, puis l'ont relâché en territoire sous contrôle égyptien.		

Annexe V

Commission mixte d'armistice égypto-israélienne
Plaintes formulées par Israël

1. *Novembre 1954*

Dates des incidents	Numéros des plaintes	Lieux ou coordonnées	Résumés des plaintes	Résumés des enquêtes	Décisions[a]
5/6.11.54	114	Talmei Yafe	Des individus se sont infiltrés à travers la ligne de démarcation et ont volé 18 m de tuyaux d'irrigation en aluminium.	Les observateurs militaires des Nations Unies ont suivi les traces du lieu de l'incident à la ligne de démarcation et constaté que ces traces franchissaient la ligne. Ils ont enregistré une déposition.	
1.11.54	115	Colonie Pattish	Un groupe organisé a posé des charges d'explosifs et fait sauter 2 maisons.	Les observateurs militaires des Nations Unies ont relevé des traces franchissant la ligne de démarcation dans les deux sens. Ils ont enregistré plusieurs dépositions.	Violation par l'Égypte de l'art. II, par. 2, de la Convention d'armistice général.
7.11.54	116	1004-0825 1/100.000	Une patrouille israélienne a rencontré 4 Arabes armés qui avaient franchi la ligne de démarcation. Au cours d'un échange de coups de feu, 1 Arabe a été tué.	L'un des maraudeurs a été tué (il portait une blouse du type utilisé dans l'armée égyptienne, portant, à l'intérieur, une inscription en caractères arabes). Les traces relevées conduisaient à la ligne de démarcation.	
7.11.54	117	Colonie Moshe	Des individus qui s'étaient infiltrés ont volé 42 m de tuyaux en fer de 25 mm, 5 « shtutsarim » (raccords de canalisation) et 5 appareils d'arrosage.	ND.[*]	Incident considéré comme réglé (58e séance ordinaire, 7 décembre 1954)
10.11.54	118	Wadi Ma'in	Une patrouille israélienne a rencontré 5 individus qui s'étaient infiltrés. La patrouille ayant ouvert le feu, ces individus se sont enfuis.	Un pistolet-mitrailleur Sten, 2 chargeurs contenant 25 cartouches, des vêtements et de la nourriture ont été trouvés. Les traces relevées ont été suivies, mais elles n'étaient pas très nettes. Les observateurs militaires des Nations Unies ont enregistré plusieurs dépositions	
15.11.54	119	Mefallsim	Un individu du nom de Mohamed Rshtivi Abu Wadi, qui s'était infiltré, a été capturé en territoire israélien.	L'individu en question a été interrogé par les observateurs militaires des Nations Unies.	

[*] ND: enquête non demandée.

[a] Les décisions résumées dans la présente colonne ont été prises au cours de séances de la Commission mixte d'armistice.

Date of incident	No. of complaint	Place or map reference	Summary of complaint	Summary of investigation	Decision
16.11.54	120	0899 0830	Shots were fired from across the demarcation line at a tractor driver.	Not requested.	Considered settled (58th regular meeting, 7 December 1954).
18/19.11.54	121	Kefar Ahim	Infiltrators broke into a barn and stole a cow.	Not requested.	Considered settled (58th regular meeting, 7 December 1954).
18.11.54	122	Moshav Shovah	Infiltrators stole 50 metres of 1-inch pipe and 6 sprinklers.	Heavy rains spoiled every possible track. One statement was taken by United Nations military observers.	Ditto.
18.11.54	123	Moshav Brahia	Infiltrators broke into a barn and stole a cow, valued at 850 Israel pounds.	Tracks of 4 men were seen by United Nations military observers and followed, but not to demarcation line. Statements were taken.	
21.11.54	124	Nahal Oz	Infiltrators stole 10 *shtutsarim*.	Tracks of two barefooted men were followed up to demarcation line and were seen on Egyptian side of line. A statement was taken by United Nations military observers.	
19 29.9.54	125	Wadi Rubin	An armed group of 4 men crossed the demarcation line. The gang indulged in a series of acts of armed violence. One member was taken prisoner.	Prisoner interrogated by United Nations military observers.	
22.11.54	126	0824 0634	An infiltrator, Musala Abu Jargal El Organi, was captured in Israel.	The prisoner was interrogated by United Nations military observers.	
25/26.11.54	127	Moshav Shoval No. 1	Infiltrators stole a total of 72 metres of irrigation pipe and 7 sprinklers.	Not requested.	Ditto.
15/16.11.54	128	Tsur Ma'on	Infiltrators attempted to steal water pipes.	Not requested.	Ditto.
25.11.54	129	Kisufim	Armed infiltrators fired upon 2 men who were doing irrigation work.	Not requested.	Ditto.
24/25.11.54	130	Shoval No. 4	Infiltrators attempted to steal.	Not requested.	Ditto.
27/28.11.54	131	Gevim	Infiltrators stole 66 metres of 1-inch pipe.	Statement taken from police inspector. No tracks could be followed due to heavy rain.	
28/29.11.54	132	Beit Shiqma	Infiltrators stole 8 goats (13 goats and 2 calves were recovered).	Tracks of 2 men and goats crossed the demarcation line. A statement was taken by United Nations military observers.	

Dates des incidents	Numéros des plaintes	Lieux ou coordonnées	Résumés des plaintes	Résumés des enquêtes	Décisions
16.11.54	120	0899-0830	Des coups de feu ont été tirés de l'autre côté de la ligne de démarcation contre un conducteur de tracteur.	ND.	Incident considéré comme réglé (58e séance ordinaire, 7 décembre 1954).
18/19. 11.54	121	Kefar Ahim	Des maraudeurs sont entrés par effraction dans une grange et ont volé une vache.	ND.	Incident considéré comme réglé (58e séance ordinaire, 7 décembre 1954).
18.11.54	122	Moshav Shovah	Des maraudeurs ont volé 50 m de tuyauterie de 25 mm et 6 appareils d'arrosage.	De fortes averses avaient brouillé toutes les traces. Les observateurs militaires des Nations Unies ont enregistré une déposition.	*Idem.*
18.11.54	123	Moshav Brahia	Des maraudeurs sont entrés par effraction dans une grange et ont volé une vache, évaluée à 850 livres israéliennes.	Les observateurs militaires des Nations Unies, ayant relevé les traces de 4 hommes, les ont suivies mais sans arriver jusqu'à la ligne de démarcation. Ils ont enregistré des dépositions.	
21.11.54	124	Nahal Oz	Des individus, qui s'étaient infiltrés, ont volé 10 « shtutsarim » (raccords de canalisation).	Les traces de 2 hommes nu-pieds ont été suivies jusqu'à la ligne de démarcation et on a constaté qu'elles se poursuivaient du côté égyptien de la ligne de démarcation. Les observateurs militaires des Nations Unies ont enregistré une déposition.	
19/29. 9.54	125	Wadi Rubin	Un groupe de 4 hommes en armes a franchi la ligne de démarcation et s'est livré à une suite d'actes de violence. Un membre du groupe a été fait prisonnier.	Les observateurs militaires des Nations Unies ont interrogé le prisonnier en question.	
22.11.54	126	0824-0634	Un individu, Musala Abu Jargal El Organi, qui s'était infiltré, a été capturé en Israël.	Les observateurs militaires des Nations Unies ont interrogé le prisonnier.	
25/26. 11.54	127	Moshav Shoval n° 1	Des individus qui s'étaient infiltrés ont volé au total 72 m de tuyaux d'irrigation et 7 appareils d'arrosage.	ND.	*Idem.*
15/16. 11.54	128	Tsur Ma'on	Des maraudeurs ont tenté de voler des conduites d'eau.	ND.	*Idem.*
25.11.54	129	Kisufim	Des individus armés qui s'étaient infiltrés ont tiré sur 2 hommes occupés à des travaux d'irrigation	ND.	*Idem.*
24/25. 11.54	130	Shoval n° 4	Des maraudeurs ont commis une tentative de vol.	ND.	*Idem.*
27/28. 11.54	131	Gevim	Des maraudeurs ont volé 66 m de tuyaux de 25 mm.	Une déposition de l'inspecteur de police a été enregistrée. Aucune trace n'a pu être suivie en raison de fortes pluies.	
28/29. 11.54	132	Beit Shiqma	Des individus qui s'étaient infiltrés ont volé 8 chèvres (13 chèvres et 2 veaux ont été repris).	Les traces de 2 hommes et de chèvres franchissant la ligne de démarcation ont été relevées. Les observateurs militaires des Nations Unies ont enregistré une déposition.	

Date of incident	No. of complaint	Place or map reference	Summary of complaint	Summary of investigation	Decision
6/7.12.54	133	Nirim	Infiltrators stole 200 kg. of potatoes.	Not requested.	
2/3.12.54	134	Mefallsim	Infiltrators stole 12 4-inch pipes, each pipe 6 metres long. Value of stolen property: 216 Israel pounds.	Not requested.	
1.12.54	135	Nahal Oz	Infiltrators stole 19 connexion pipes as well as pipes attached to them.	Not requested.	
25/26.11.54	136	Shoval No. 1	Infiltrators stole 90 metres of pipe, also the connexion pipes.	Not requested.	
4.12.54	137	1273 1108	An armed group crossed the demarcation line and blew up water pipe-lines.	Because of rain it was impossible for United Nations military observers to find tracks. Several statements were taken.	
2.12.54	138	1082 1037	An Israel patrol encountered 4 infiltrators. One was wounded and the remainder managed to escape.	United Nations military observers took statements from the patrol commander and the Israel police inspector.	
4/6.12.54	139	Nirim	Infiltrators tore out 30 olive saplings and stole 10.	No tracks could be seen. The remaining 20 saplings were shown to United Nations military observers. A statement was taken.	
26.11.54	140	Erez	An infiltrator was captured.	Infiltrator was questioned by United Nations military observers.	
28.11.54	141	Ziqim	Three infiltrators were captured by the Israelis.	Infiltrators were interrogated by United Nations military observers.	
5/6.12.54	142	Moshav Tarshur	Infiltrators broke into a store-house and stole working tools valued at 200 Israel pounds.	Not requested.	
8/10.12.54	143	Nirim	Infiltrators stole 200 kg. of potatoes.	Tracks were seen crossing demarcation line at MR 0897 0839. Incoming tracks were also found by United Nations military observers.	
10/11.12.54	144	Gevulot	Infiltrators stole 70 iron bars.	Not requested.	
14.12.54	145	1196 0888	Three infiltrators were captured.	Infiltrators were interrogated by United Nations military observers.	

Dates des incidents	Numéros des plaintes	Lieux ou coordonnées	Résumés des plaintes	Résumés des enquêtes	Décisions
6/7.12.54	133	Nirim	Des individus qui s'étaient infiltrés ont volé 200 kg de pommes de terre.	ND.	
2/3.12.54	134	Mefallsim	Des individus qui s'étaient infiltrés ont volé 12 tuyaux de 10 cm mesurant chacun 6 m de long. Valeur des biens volés : 216 livres israéliennes.	ND.	
1.12.54	135	Nahal Oz	Des individus qui s'étaient infiltrés ont volé 19 raccords ainsi que des tuyaux joints à ces raccords.	ND.	
25/26. 11.54	136	Shoval n° I	Des individus qui s'étaient infiltrés ont volé 90 m de tuyaux avec les raccords.	ND.	
4.12.54	137	1273-1108	Un groupe armé a franchi la ligne de démarcation et a fait sauter des conduites d'eau.	La pluie a empêché les observateurs militaires des Nations Unies de relever des traces. Ils ont enregistré plusieurs dépositions.	
2.12.54	138	1082-1037	Une patrouille israélienne a rencontré 4 individus qui s'étaient infiltrés. L'un d'eux a été blessé, les autres ont réussi à fuir.	Les observateurs militaires des Nations Unies ont enregistré les dépositions du chef de patrouille et de l'inspecteur de police israélien.	
4/6.12.54	139	Nirim	Des individus qui s'étaient infiltrés ont arraché 30 jeunes oliviers et en ont volé 10.	On n'a pu relever aucune trace. Les 20 oliviers restants ont été montrés aux observateurs militaires des Nations Unies, qui ont enregistré une déposition.	
26.11.54	140	Erez	Un individu qui s'était infiltré a été capturé.	Les observateurs militaires des Nations Unies ont interrogé cet individu.	
28.11.54	141	Ziqim	3 individus qui s'étaient infiltrés ont été capturés par les Israéliens.	Les individus ont été interrogés par les observateurs militaires des Nations Unies.	
5/6.12.54	142	Moshav-Tarshur	Des individus qui s'étaient infiltrés ont pénétré par effraction dans un dépôt et ont volé des outils de travail évalués à 200 livres israéliennes.	ND.	
8/10. 12.54	143	Nirim	Des individus qui s'étaient infiltrés ont volé 200 kg de pommes de terre.	On a relevé des traces traversant la ligne de démarcation au point de coordonnées 0897-0839. Les observateurs militaires des Nations Unies ont aussi trouvé des traces qui conduisaient sur les lieux.	
10/11. 12.54	144	Gevulot	Des individus qui s'étaient infiltrés ont volé 70 barres de fer.	ND.	
14.12.54	145	1196-0888	3 individus qui s'étaient infiltrés ont été capturés.	Les individus ont été interrogés par les observateurs militaires des Nations Unies.	

Date of incident	No. of complaint	Place or map reference	Summary of complaint	Summary of investigation	Decision
12/13.12.54	146	1099 0901	A group of infiltrators was encountered by an Israel patrol. Fire was opened and one of the infiltrators was killed.	United Nations military observers were shown the dead infiltrator and 3 donkeys which had been captured. A statement was taken.	
20/21.12.54	147	Gevulot	Infiltrators crossed demarcation line and stole a cow worth 1,000 Israel pounds.	United Nations military observers took statement from secretary of *kibbutz*. Some tracks were followed 3 kilometres.	
18/19.12.54	148	Moshav Maslul	Infiltrators crossed demarcation line and stole a horse.	Request for investigation withdrawn.	
19/20.12.54	149	Druroth	Infiltrators stole 20 aluminium pipes.	Not requested.	
19/20.12.54	150	Tadhir	An infiltrator who had crossed demarcation line attempted theft. He was encountered but escaped.	Not requested.	
21/22.12.54	151	Shovah	Infiltrators crossing demarcation line stole 36 metres of pipe and other water fittings.	Not requested.	
24.12.54	152	0985 0187 1:100,000	A platoon of armed Egyptians crossed the international frontier and took up defensive positions inside demilitarized zone.	United Nations military observers visited scene and took statements and measurements.	Violation by Egypt of art. II, para. 2, of the General Armistice Agreement.
23.12.54	153	Nahal Oz	A group of infiltrators crossed demarcation line, was challenged and tried to escape. Fire was opened and one infiltrator was killed.	United Nations military observers took police statement and delivered body to senior Egyptian delegate.	
26.12.54	154	1083 0200	Four infiltrators with donkey crossed demarcation line. Fire was opened, donkey was killed and infiltrators escaped. Donkey was carrying stolen equipment.	United Nations military observers took statement from platoon sergeant and followed tracks in area of demarcation line leading towards Beit Hanun in Egyptian-controlled territory.	
25/26.12.54	155	0955 1100	Infiltrators crossed demarcation line and stole water fittings.	Not requested.	
27.12.54	156	Ein Hashelosha	An infiltrator crossed demarcation line and was captured.	United Nations military observers took statement from captured man.	

Dates des incidents	*Numéros des plaintes*	*Lieux ou coordonnées*	*Résumés des plaintes*	*Résumés des enquêtes*	*Décisions*
12/13. 12.54	146	1099-0901	Une patrouille israélienne a rencontré un groupe d'individus qui s'étaient infiltrés. Elle a ouvert le feu et a tué l'un de ces individus.	On a montré aux observateurs militaires des Nations Unies le corps de l'individu qui s'était infiltré ainsi que 3 ânes qui avaient été capturés. Les observateurs ont enregistré une déposition.	
20/21. 12.54	147	Gevulot	Des individus qui s'étaient infiltrés ont franchi la ligne de démarcation et ont volé une vache valant 1.000 livres israéliennes.	Les observateurs militaires des Nations Unies ont enregistré une déposition du secrétaire du kibboutz. On a suivi des traces sur 3 km.	
18/19. 12.54	148	Moshav Maslul	Des individus qui s'étaient infiltrés ont franchi la ligne de démarcation et ont volé un cheval.	Demande d'enquête retirée.	
19/20. 12.54	149	Druroth	Des individus qui s'étaient infiltrés ont volé 20 tuyaux d'aluminium.	ND.	
19/20. 12.54	150	Tadhir	Un individu qui s'était infiltré a fait une tentative de vol en franchissant la ligne de démarcation. Il a été surpris, mais a pris la fuite.	ND.	
21/22. 12.54	151	Shovah	Des individus qui s'étaient infiltrés ont franchi la ligne de démarcation et ont volé 36 m de tuyauterie et d'autre matériel servant à l'adduction d'eau.	ND.	
24.12.54	152	0985-0187 1/100.000	Une section d'Égyptiens en armes a franchi la frontière internationale et a occupé des positions défensives à l'intérieur de la zone démilitarisée.	Les observateurs militaires des Nations Unies se sont rendus sur les lieux, ont enregistré des dépositions et ont relevé des mesures.	Violation, par l'Égypte, de l'art. II, par. 2, de la Convention d'armistice général.
23.12.54	153	Nahal Oz	Un groupe d'individus qui s'étaient infiltrés a franchi la ligne de démarcation, a été interpellé et a tenté de s'échapper. Des coups de feu ont été tirés et un des individus a été tué.	Les observateurs militaires des Nations Unies ont enregistré une déposition de la police et ont remis le corps au délégué principal égyptien.	
26.12.54	154	1083-0200	4 individus qui s'étaient infiltrés ont franchi la ligne de démarcation avec un âne. Des coups de feu ont été tirés, l'âne a été tué et les individus ont pris la fuite. L'âne transportait du matériel volé.	Les observateurs militaires des Nations Unies ont enregistré la déposition du sous-officier adjoint de section et ont suivi les traces dans la zone de la ligne de démarcation qui conduisaient vers Beit Hanun, en territoire contrôlé par l'Égypte.	
25/26. 12.54	155	0955-1100	Des individus qui s'étaient infiltrés ont franchi la ligne de démarcation et ont volé de la tuyauterie.	ND.	
27.12.54	156	Ein Hashelosha	Un individu qui s'était infiltré a franchi la ligne de démarcation et a été capturé.	Les observateurs militaires des Nations Unies ont enregistré la déposition du prisonnier.	

Date of incident	No. of complaint	Place or map reference	Summary of complaint	Summary of investigation	Decision
26/27.12.54	157	Nir'Am, 1121 1030	Group of infiltrators crossed demarcation line and stole 450 olive saplings valued at 1,500 Israel pounds.	United Nations military observers took statement. They also followed tracks, but owing to heavy rain nothing definitive was found.	
18.12.54	158	Eilat	Twin-engined plane overflew Eilat from east to west and returned half an hour later.	Not requested.	
22.12.54	159	Tsafriya	A group of armed Arabs crossed demarcation line and murdered an Israel citizen named Israel Dubronsky.	Investigated by United Nations military observers of Israel-Jordan Mixed Armistice Commission, to which identical complaint had been lodged.	
27/28.12.54	160	Gevulot	A group of infiltrators crossed demarcation line, broke into a store-house and stole a number of building tools valued at 700 Israel pounds.	United Nations military observers took statement from Corporal of Israel police. They did not look for tracks, as road was closed following heavy rains.	

3. *January 1955*

Date of incident	No. of complaint	Place or map reference	Summary of complaint	Summary of investigation	Decision
2/3.1.55	1	Zeilim	A group of infiltrators crossed demarcation line and stole a number of water pipes.	United Nations military observers took statement from *kibbutz* secretary. Tracks were followed but were lost.	
1/2.1.55	2	Nirim	Infiltrators crossed demarcation line and stole a quantity of potatoes; also tore down barbed-wire fencing.	United Nations military observers took statement from member of *kibbutz*, and saw clear tracks from and to Deir el Balah, in Egyptian-controlled territory.	
8.1.55	3	0985 0187	There are indications that an Egyptian position evacuated on 1 January 1955 has been re-occupied.	United Nations military observers investigated and found complaint to be unfounded.	
28.12.54	4	Erez 1096 1077	Infiltrators stole 54 water pipes, 22 connexion pipes and 22 sprinklers.	United Nations military observers took statement, and found tracks clearly marked, leading to demarcation line and going in direction of Beit Hanun in Egyptian-controlled territory.	
4/5.1.55	5	0930 0847	Infiltrators stole tools and pipes.	Not requested.	

Dates des incidents	*Numéros des plaintes*	*Lieux ou coordonnées*	*Résumés des plaintes*	*Résumés des enquêtes*	*Décisions*
26/27. 12.54	157	Nir'Am 1121-1030	Un groupe d'individus qui s'étaient infiltrés ont franchi la ligne de démarcation et ont volé 450 plants d'oliviers estimés à 1,500 livres israéliennes.	Les observateurs militaires des Nations Unies ont enregistré une déposition. Ils ont aussi suivi des traces, mais n'ont rien pu trouver de concluant à cause des fortes pluies.	
18.12.54	158	Eilat	Un avion bimoteur a survolé Eilat d'est en ouest et est repassé une demi-heure plus tard.	ND.	
22.12.54	159	Tsafriya	Un groupe d'Arabes en armes a franchi la ligne de démarcation et a assassiné un Israélien du nom d'Israël Dubronsky.	A fait l'objet d'une enquête de la part des observateurs militaires des Nations Unies de la Commission mixte d'armistice jordano-israélienne qui avait été saisie d'une plainte identique.	
27/28. 12.54	160	Gevulot	Un groupe d'individus qui s'étaient infiltrés a franchi la ligne de démarcation, a pénétré dans un dépôt et a volé un certain nombre d'outils d'une valeur de 700 livres israéliennes.	Les observateurs militaires des Nations Unies ont enregistré la déposition du caporal de la police israélienne. On n'a pas recherché les traces, la route étant fermée à la suite de fortes pluies.	

3. *Janvier 1955*

Dates des incidents	*Numéros des plaintes*	*Lieux ou coordonnées*	*Résumés des plaintes*	*Résumés des enquêtes*	*Décisions*
2/3.1.55	1	Zeilim	Franchissement de la ligne de démarcation et vol d'un certain nombre de conduites d'eau par un groupe d'individus qui s'étaient infiltrés.	Les observateurs militaires des Nations Unies ont enregistré la déposition du secrétaire du kibboutz. Des traces ont été relevées, puis perdues.	
1/2.1.55	2	Nirim	Franchissement de la ligne de démarcation par des individus qui ont volé des pommes de terre et arraché une clôture de barbelés.	Déposition d'un membre du kibboutz enregistrée par les observateurs militaires des Nations Unies, qui ont relevé des traces nettes, dans les deux sens, entre la ligne de démarcation et Deir el Balah, localité située dans le territoire contrôlé par l'Égypte.	
8.1.55	3	0985-0187	Certaines indications montrent que la position égyptienne évacuée le 1er janvier 1955 a été réoccupée.	Enquête des observateurs militaires des Nations Unies; plainte sans fondement.	
28.12.54	4	Erez 1096-1077	Infiltration d'un groupe qui a volé 54 conduites d'eau, 22 tuyaux de raccord et 22 appareils d'arrosage.	Déposition enregistrée par les observateurs militaires des Nations Unies, qui ont trouvé des traces nettes menant à la ligne de démarcation et se poursuivant en direction de Beit Hanun, dans le territoire contrôlé par l'Égypte.	
4/5.1.55	5	0930-0847	Vol d'outils et de tuyaux par des individus qui s'étaient infiltrés.	ND.*	

Date of incident	No. of complaint	Place or map reference	Summary of complaint	Summary of investigation	Decision
5/6.1.55	6	Yoshivya	Infiltrators stole 100 water pipes.	Not requested.	
4/5.1.55	7	Giv'olim	Infiltrators stole 100 potato sacks.	Not requested.	
12/13.1.55	8	Magen	Group of infiltrators crossed demarcation line and stole 40 olive saplings.	United Nations military observers took statement and followed tracks to 50 metres from border, where they were lost.	
14/15.1.55	9	Ein Hashelosha	Ten civilians crossed demarcation line and stole 180 plum tree saplings.	United Nations military observers took statements and followed tracks in border area.	
16.1.55	10	Nirim	Five civilians crossed demarcation line and stole 70 olive saplings.	United Nations military observers took statement and followed tracks which crossed demarcation line.	
18/19.1.55	12	Erez	Civilians crossed demarcation line and stole 3 harrows.	United Nations military observers took statements and followed tracks.	
18/19.1.55	13	Ahuzzam	Civilians crossed demarcation line and stole a horse.	Not requested.	
17.1.55	14	0918 0890	Wheel of Israel command car carrying patrol was punctured by spike placed on road inside Israel by civilians who crossed demarcation line.	Not requested.	
15/18.1.55	15	Tequma	Three civilians crossed demarcation line and stole 9 iron pipes and 5 irrigators with connexions.	Not requested.	
18.1.55	16	Demilitarized Zone	Armed Bedouins crossed international frontier and opened fire on group of Israel civilians.	United Nations military observers took statement and followed clear tracks which crossed international frontier at MR 917 340.	
21.1.55	17	0866 0750	Egyptian military unit attacked Israel observation post, killing 1 Israel soldier and wounding 2.	United Nations military observers took five statements.	Violation by Egypt of art. II, para. 2, of the General Armistice Agreement (emergency meeting, 24 January 1955).
22/23.1.55	18	1120 1180	A group of Arab civilians crossed demarcation line from Egyptian-controlled territory into Israel, stealing 100 metres of 2-inch pipe.	Not requested.	

Dates des incidents	*Numéros des plaintes*	*Lieux ou coordonnées*	*Résumés des plaintes*	*Résumés des enquêtes*	*Décisions*
5/6.1.55	6	Yoshivya	Vol de 100 conduites d'eau par des individus qui s'étaient infiltrés.	ND.	
4/5.1.55	7	Giv'olim	Vol de 100 sacs de pommes de terre par des individus qui s'étaient infiltrés.	ND.	
12/13. 1.55	8	Magen	Franchissement de la ligne de démarcation et vol de 40 plants d'oliviers par un groupe d'individus qui s'étaient infiltrés.	Déposition enregistrée par les observateurs militaires des Nations Unies, qui ont suivi des traces menant jusqu'à 50 m de la frontière, où elles disparaissaient.	
14/15. 1.55	9	Ein Hashelosha	Franchissement de la ligne de démarcation et vol de 180 plants de pruniers par 10 civils.	Plusieurs dépositions enregistrées par les observateurs militaires des Nations Unies, qui ont suivi des traces dans la région de la frontière.	
16.1.55	10	Nirim	Franchissement de la ligne de démarcation et vol de 70 plants d'oliviers par 5 civils.	Déposition enregistrée par les observateurs militaires des Nations Unies, qui ont suivi des traces franchissant la ligne de démarcation.	
18/19. 1.55	12	Erez	Franchissement de la ligne de démarcation et vol de 3 herses par des civils.	Plusieurs dépositions enregistrées par les observateurs militaires des Nations Unies, qui ont suivi des traces.	
18/19. 1.55	13	Ahuzzam	Franchissement de la ligne de démarcation et vol d'un cheval par des civils.	ND.	
17.1.55	14	0918-0890	Crevaison d'un pneu d'une voiture de patrouille israélienne, au moyen d'un objet tranchant placé sur la route, en territoire israélien, par des civils qui avaient franchi la ligne de démarcation.	ND.	
15/18. 1.55	15	Tequma	Franchissement de la ligne de démarcation et vol de 9 tuyaux en fer et de 5 appareils d'arrosage avec raccords, par 3 civils.	ND.	
18.1.55	16	Zone démilitarisée	Franchissement de la frontière internationale par des Bédouins en armes qui ont ouvert le feu sur un groupe de civils israéliens.	Déposition enregistrée par les observateurs militaires des Nations Unies, qui ont suivi des traces nettes traversant la frontière internationale au point de coordonnées 917-340.	
21.1.55	17	0866-0750	Attaque d'nn poste d'observation israélien par un détachement égyptien; 1 soldat israélien tué, 2 blessés.	Cinq dépositions enregistrées par les observateurs militaires des Nations Unies.	Violation, par l'Égypte, de l'art. II, par. 2, de la Convention d'armistice général (séance extraordinaire, 24 janvier 1955).
22/23. 1.55	18	1120-1180	Franchissement de la ligne de démarcation et vol de 100 m de tuyaux de 5 cm par un groupe de civils arabes venus du territoire contrôlé par l'Égypte.	ND.	

Date of incident	No. of complaint	Place or map reference	Summary of complaint	Summary of investigation	Decision
21/22.1.55	11	Giv'olim	Group of Arab civilians crossed demarcation line and stole 2 ewes.	Not requested.	
24.1.55	19	Ein Hashelosha	Armed group crossed demarcation line and attacked 2 Israel tractor drivers, killing one and wounding the other. Two of the attackers were killed. Dead men were armed with a rifle and sten gun.	United Nations military observers took statement, inspected the bodies and followed tracks crossing demarcation line at Wadi Jdeda.	Violation of art. V, para. 4, of the General Armistice Agreement.
25/26.1.55	20	Pattish	Group of Arab civilians crossed demarcation line and stole 45 water pipes and attached irrigators.	Not requested.	

4. *February 1955*

Date of incident	No. of complaint	Place or map reference	Summary of complaint	Summary of investigation	Decision
1.2.55	21	0993 0966	Rifle and automatic fire was opened on an Israel routine patrol well inside Israel territory, wounding one Israel soldier.	United Nations military observers visited area and took statements.	Violation by Egypt of art. II, para. 2, of the General Armistice Agreement (emergency meeting, 3 February 1955).
2.2.55	22	Nahal Oz	Rifle and automatic fire was opened on a tractor driver and his escort from Egyptian position across demarcation line.	United Nations military observers visited scene, interrogated witness and took a statement.	
31.1.55/ 1.2.55	23	Shuva	Two infiltrators crossed demarcation line and stole a quantity of water pipe, then returned.	Not requested.	
7.2.55	24	Nir'Am	A group of Arabs crossed demarcation line and attempted to break into cowshed. Perceived by the settlement guards, the infiltrators escaped during exchange of fire.	Not requested.	
7/8.2.55	25	Kisufim	A group of Arabs crossed demarcation line and stole 200 muscat plants, 15 sacks, 50 metres of rubber hose-pipe and 5 markers.	United Nations military observers visited area, took statement and followed tracks which crossed demarcation line at MR 922 899.	
8/9.2.55	26	Kisufim	A group of Arabs crossed demarcation line and stole a quantity of plywood.	Not requested.	

Dates des incidents	*Numéros des plaintes*	*Lieux ou coordonnées*	*Résumés des plaintes*	*Résumés des enquêtes*	*Décisions*
21/22 1.55	11	Giv'olim	Franchissement de la ligne de démarcation et vol de 2 brebis par un groupe de civils arabes.	ND.	
24.1.55	19	Ein Hashelosha	Franchissement de la ligne de démarcation par un groupe en armes qui a attaqué 2 conducteurs de tracteurs israéliens, dont l'un a été tué et l'autre blessé. 2 des attaquants ont été tués. Ils étaient armés d'un fusil et d'un pistolet-mitrailleur Sten.	Déclaration enregistrée par les observateurs militaires des Nations Unies, qui ont examiné les corps et suivi des traces traversant la ligne de démarcation à Wadi Jdeda.	Violation de l'art. V, par. 4, de la Convention d'armistice général.
25/26 1.55	20	Pattish	Franchissement de la ligne de démarcation et vol de 45 conduites d'eau et appareils d'arrosage par un groupe de civils arabes.	ND.	

4. Février 1955

Dates des incidents	*Numéros des plaintes*	*Lieux ou coordonnées*	*Résumés des plaintes*	*Résumés des enquêtes*	*Décisions*
1.2.55	21	0993-0966	Tir de fusils et d'armes automatiques sur une patrouille régulière israélienne qui se trouvait assez loin à l'intérieur du territoire israélien, blessant un soldat israélien.	Les observateurs militaires des Nations Unies se sont rendus sur les lieux et ont enregistré des dépositions	Violation, par l'Égypte, de l'art. II, par. 2, de la Convention d'armistice général (séance extraordinaire, 3 février 1955)
2.2.55	22	Nahal Oz	Tir de fusils et d'armes automatiques à partir d'une position égyptienne pardessus la ligne de démarcation sur un conducteur de tracteur et ceux qui l'escortaient.	Les observateurs militaires des Nations Unies se sont rendus sur les lieux, ont entendu un témoin et enregistré sa déposition.	
31.1.55/ 1.2.55	23	Shuva	2 individus qui s'étaient infiltrés ont franchi la ligne de démarcation et volé des tuyaux, puis sont repartis.	ND.	
7.2.55	24	Nir'Am	Un groupe d'Arabes a franchi la ligne de démarcation et a essayé de pénétrer dans une étable. Surpris par les gardes de la colonie, ils se sont enfuis; il y a eu échange de coups de feu.	ND.	
7/8.2.55	25	Kisufim	Un groupe d'Arabes a franchi la ligne de démarcation et a volé 200 plants de muscat, 15 sacs, 50 m de tuyaux en caoutchouc et 5 bornes.	Les observateurs militaires des Nations Unies se sont rendus sur les lieux, ont enregistré des dépositions et ont suivi des traces qui franchissaient la ligne de démarcation au point de coordonnées 922-899.	
8/9.2.55	26	Kisufim	Un groupe d'Arabes a franchi la ligne de démarcation et a volé une certaine quantité de contre-plaqué.	ND.	

Date of incident	No. of complaint	Place or map reference	Summary of complaint	Summary of investigation	Decision
13.2.55	27	0900 0839	A group of Arabs who had crossed demarcation line were observed mowing crops in the fields of Nirim.	United Nations military observers took statements and viewed sack of grass as evidence. Tracks were seen crossing demarcation line.	
11/12.2.55	28	1019 0927	A group of Arabs crossed demarcation line and stole 180 plum tree saplings.	Not requested.	
11/12.2.55	29	1082 0821	A group of Arabs crossed demarcation line and stole 90 metres of 1-inch water pipe and 5 sprinklers.	Not requested.	
14/15.2.55	30	Pattish	Group of Arabs crossed demarcation line, stole 25 water pipes and returned to Egyptian-controlled territory.	Not requested.	
14/15.2.55	31	Yoshivya	Group of Arabs crossed demarcation line, stole 40 metres of water pipe and returned to Egyptian-controlled territory.	Not requested.	
14/15.2.55	32	Shoval	Group of Arabs crossed demarcation line, stole 25 metres of water pipe and returned to Egyptian-controlled territory.	Not requested.	
14/15.2.55	33	Beit Haggadi	Group of Arabs crossed demarcation line, stole 25 metres of water pipe and returned to Egyptian-controlled territory.	Not requested.	
15/16.2.55	34	Gevim	Group of Arabs crossed demarcation line, tried to enter a cowshed, were disturbed by settlement guard and fled to Egyptian-controlled territory.	Not requested.	
16.2.55	35	0900 0780	Group of Arabs crossed demarcation line, were observed mowing grass inside Israel, were chased by routine Israel patrol and fled to Egyptian-controlled territory.	Not requested.	
17.2.55	36	0874 0766	Group of Arabs crossed demarcation line, were observed mowing grass inside Israel, were chased by routine Israel patrol and fled back to Egyptian-controlled territory.	Not requested.	

Dates des incidents	*Numéros des plaintes*	*Lieux ou coordonnées*	*Résumés des plaintes*	*Résumés des enquêtes*	*Décisions*
13.2.55	27	0900-0839	Un groupe d'Arabes qui avait franchi la ligne de démarcation a été vu en train de faucher dans les champs de Nirim.	Les observateurs militaires des Nations Unies ont enregistré des dépositions et examiné un sac d'herbe comme pièce à conviction. Ils ont vu des traces qui franchissaient la ligne de démarcation.	
11/12 2.55	28	1019-0927	Un groupe d'Arabes a franchi la ligne de démarcation et volé 180 plants de pruniers.	ND.	
11/12 2.55	29	1082-0821	Un groupe d'Arabes a franchi la ligne de démarcation et volé 90 m de tuyaux de 25 mm et 5 appareils d'arrosage.	ND.	
14/15 2.55	30	Pattish	Un groupe d'Arabes a franchi la ligne de démarcation, a volé 25 tuyaux d'eau et est retourné en territoire sous contrôle égyptien.	ND.	
14/15 2.55	31	Yoshivya	Un groupe d'Arabes a franchi la ligne de démarcation, a volé 40 m de tuyaux d'eau et est retourné en territoire sous contrôle égyptien.	ND.	
14/15 2.55	32	Shoval	Un groupe d'Arabes a franchi la ligne de démarcation, a volé 25 m de tuyaux d'eau et est retourné en territoire sous contrôle égyptien.	ND.	
14/15 2.55	33	Beit Haggadi	Un groupe d'Arabes a franchi la ligne de démarcation, a volé 25 m de tuyaux d'eau et est retourné en territoire sous contrôle égyptien.	ND.	
15/16 2.55	34	Gevim	Un groupe d'Arabes a franchi la ligne de démarcation, a tenté de pénétrer dans une étable, a été surpris par un garde de la colonie et s'est enfui en territoire sous contrôle égyptien.	ND.	
16.2.55	35	0900-0780	Un groupe d'Arabes a franchi la ligne de démarcation, a été vu en train de faucher de l'herbe en territoire israélien, a été mis en fuite par une patrouille régulière israélienne et s'est enfui en territoire sous contrôle égyptien.	ND.	
17.2.55	36	0874-0766	Un groupe d'Arabes a franchi la ligne de démarcation, a été vu en train de faucher de l'herbe en territoire israélien, a été mis en fuite par une patrouille régulière israélienne et s'est enfui en territoire sous contrôle égyptien.	ND.	

Date of incidents	*No. of complaint*	*Place or map reference*	*Summary of complaint*	*Summary of investigation*	*Decision*
17/18.2.55	37	Mefallsim	Group of Arabs crossed demarcation line, stole 16 water pipes and 7 irrigators, then returned to Egyptian-controlled territory.	United Nations military observers visited area, questioned secretary of *kibbutz*, and followed tracks which crossed demarcation line at MR 1029 1005, towards Gaza.	
19.2.55	38	Beit Haggadi	Group of Arabs crossed demarcation line, stole 2 rams, 3 sheep and 1 goat, and returned to Egyptian-controlled territory.	Not requested.	
18/19.2.55	39	Gevulot	Group of Arabs crossed demarcation line, attempted to break into a house but fled when observed by settlement guards.	Not requested.	
18/19.2.55	40	Melilot	Group of Arabs crossed demarcation line, stole 4 sheep, then returned to Egyptian-controlled territory.	Not requested.	
17/18.2.55	41	Pattish	Group of Arabs crossed demarcation line, attempted to enter a house but fled back to Egyptian-controlled territory when disturbed by settlement guards.	Not requested.	
16/17.2.55	42	Zeilim	Group of Arabs crossed demarcation line, broke into settlement laundry and attempted to steal contents. When disturbed by settlement guards they retreated to Egyptian-controlled territory.	Not requested.	
19/20.2.55	43	Zeilim	Group of armed Arabs crossed demarcation line and attempted to dismantle pipeline; they were disturbed by settlement guards, who opened fire, killing one of the thieves.	United Nations military observers questioned *kibbutz* secretary, visited the spot, saw the dead body and the tracks of a man who had escaped running west. A loaded British rifle was found beside the dead man.	
21/22.2.55	44	Pattish	Group of Arabs crossed demarcation line and attempted to steal, but returned to Egyptian-controlled territory when disturbed by guards.	Not requested.	

Dates des incidents	*Numéros des plaintes*	*Lieux ou coordonnées*	*Résumés des plaintes*	*Résumés des enquêtes*	*Décisions*
17/18 2.55	37	Mefallsim	Un groupe d'Arabes a franchi la ligne de démarcation, a volé 16 tuyaux d'eau et 7 arroseuses, puis est rentré en territoire sous contrôle égyptien.	Les observateurs militaires des Nations Unies se sont rendus sur les lieux, ont interrogé le secrétaire du kibboutz et ont suivi des traces qui franchissaient la ligne de démarcation au point de coordonnées 1029-1005, en direction de Gaza.	
19.2.55	38	Beit Haggadi	Un groupe d'Arabes a franchi la ligne de démarcation, a volé 2 béliers, 3 moutons et 1 chèvre et est retourné en territoire sous contrôle égyptien.	ND.	
18/19 2.55	39	Gevulot	Un groupe d'Arabes a franchi la ligne de démarcation, a essayé de pénétrer dans une maison, mais a pris la fuite quand les gardes de la colonie l'ont repéré.	ND.	
18/19 2.55	40	Melilot	Un groupe d'Arabes a franchi la ligne de démarcation, a volé 4 moutons, puis est retourné en territoire sous contrôle égyptien.	ND.	
17/18 2.55	41	Pattish	Un groupe d'Arabes a franchi la ligne de démarcation, a essayé de pénétrer dans une maison, mais a pris la fuite en territoire sous contrôle égyptien quand les gardes de la colonie l'ont surpris.	ND.	
16/17 2.55	42	Zeilim	Un groupe d'Arabes a franchi la ligne de démarcation, a pénétré dans la blanchisserie de la colonie et a essayé d'en dérober le contenu. Surpris par les gardes de la colonie, il a battu en retraite en direction du territoire sous contrôle égyptien.	ND.	
19/20 2.55	43	Zeilim	Un groupe d'Arabes en armes a franchi la ligne de démarcation et a essayé de démonter un pipe-line, mais il a été surpris par des gardes de la colonie, qui ont tiré et tué l'un des maraudeurs.	Les observateurs militaires des Nations Unies ont interrogé le secrétaire du kibboutz, visité les lieux et vu le cadavre et les traces d'un autre maraudeur qui s'était enfui vers l'ouest. On a trouvé un fusil britanniqne chargé à côté du cadavre.	
21/22 2.55	44	Pattish	Un groupe d'Arabes a franchi la ligne de démarcation et essayé de voler, mais est repassé en territoire sous contrôle égyptien lorsqu'il a été surpris par des gardes.	ND.	

Date of incidents	*No. of complaint*	*Place or map reference*	*Summary of complaint*	*Summary of investigation*	*Decision*
22.2.55	45	0827 0723	Routine Israel patrol encountered large group of Arab infiltrators, who fled on seeing patrol, leaving behind 2 women. When the patrol approached the infiltrators, heavy mortar and automatic fire was opened from Egyptian military position across demarcation line.	United Nations military observers inspected the scene, took statements from patrol sergeant and from arrested women, and viewed evidence on the spot, including cartridges, parts of shells, mortar impacts and a dead donkey.	Flagrant violation of art. II, para. 2, and art. V, para.4, of the General Armistice Agreement (47th emergency meeting, 7 March 1955).
23.2.55	46	Beeri	Some Arabs crossed demarcation line, stole 160 saplings and returned to Egyptian-controlled territory.	United Nations military observers took statement from member of *kibbutz* and followed tracks, which led towards demarcation line but disappeared in hard ground 500 metres from line.	
22/23.2.55	47	Nir'Am	Group of Arabs crossed demarcation line, stole 260 olive saplings from nursery and returned to Egyptian-controlled territory.	United Nations military observers took statement from member of *kibbutz* and followed tracks of 6 men, which crossed demarcation line going towards Beit Hanun.	
24.2.55	48	089 083	Large group of Arabs crossed demarcation line, were observed mowing grass inside Israel, and fled across the line on approach of Israel patrol.	Not requested.	
24/25.2.55	49	Sa'ad	Group of Arabs crossed demarcation line, stole 10 olive saplings, then returned to Egyptian-controlled territory.	Not requested.	
25.2.55	50	1296 1443	A group of armed Arabs crossed demarcation line into Israel, murdered an Israel citizen and returned to Egyptian-controlled territory.	United Nations military observers took statements from Israel soldier and followed tracks of 3 men which crossed demarcation line in direction of Beit Hanun.	Flagrant violation by Egypt of the General Armistice Agreement (47th emergency meeting, 7 March 1955).
25.2.55	51	1100 1052	Two armed Arab crossed demarcation line into Israel for purpose of obtaining intelligence, encountered Israel routine patrol and in exchange of fire one Arab was killed, the other returned to Egyptian-controlled territory.	United Nations military observers took a statement, visited the spot, inspected the body of the alleged infiltrator, and followed tracks which cossed the demarcation line.	

Dates des incidents	*Numéros des plaintes*	*Lieux ou coordonnées*	*Résumés des plaintes*	*Résumés des enquêtes*	*Décisions*
22.2.55	45	0827-0723	Une patrouille israélienne régulière a rencontré un groupe important de maraudeurs arabes qui se sont enfuis, laissant 2 femmes derrière eux. Lorsque la patrouille s'est approchée des maraudeurs, un poste militaire égyptien situé de l'autre côté de la ligne de démarcation a ouvert un feu nourri d'armes automatiques et de mortiers.	Les observateurs militaires des Nations Unies ont inspecté les lieux, recueilli les dépositions du sergent de la patrouille et des femmes arrêtées et trouvé sur les lieux diverses preuves matérielles, y compris des cartouches, des éclats d'obus, des points d'impact de projectiles de mortiers et le cadavre d'un âne.	Violation flagrante de l'art. II, par. 2, et de l'art. V, par. 4, de la Convention d'armistice général (47e séance extraordinaire, 7 mars 1955).
23.2.55	46	Beeri	Plusieurs Arabes ont franchi la ligne de démarcation, volé 160 plants d'arbres et sont rentrés en territoire sous contrôle égyptien.	Les observateurs militaires des Nations Unies ont recueilli la déposition d'un membre du kibboutz, et suivi des traces qui se dirigeaient vers la ligne de démarcation, mais se perdaient en terrain dur à 500 m de la ligne.	
22/23 2.55	47	Nir'Am	Un groupe d'Arabes a franchi la ligne de démarcation et volé 260 plants d'oliviers dans une pépinière, puis est repassé en territoire sous contrôle égyptien.	Les observateurs militaires des Nations Unies ont recueilli la déposition d'un membre du kibboutz, et suivi les traces de 6 hommes qui avaient franchi la ligne de démarcation en direction de Beit Hanun.	
24.2.55	48	089-083	Un important groupe d'Arabes a franchi la ligne de démarcation et a été observé en train de faucher de l'herbe en territoire israélien. A l'approche d'une patrouille israélienne, les maraudeurs ont repassé la ligne.	ND.	
24/25 2.55	49	Sa'ad	Un groupe d'Arabes a franchi la ligne de démarcation et volé 10 plants d'oliviers, puis est repassé en territoire sous contrôle égyptien.	ND.	
25.2.55	50	1296-1443	Des Arabes en armes ont franchi la ligne de démarcation pour pénétrer en Israël, où ils ont tué un citoyen israélien, puis sont repassés en territoire sous contrôle égyptien.	Les observateurs militaires des Nations Unies ont recueilli la déposition d'un soldat israélien et suivi les traces de 3 hommes qui avaient franchi la ligne de démarcation en direction de Beit Hanun.	Violation flagrante, par l'Égypte, de la Convention d'armistice général (47e séance extraordinaire, 7 mars 1955).
25.2.55	51	1100-1052	2 Arabes en armes ont franchi la ligne de démarcation pour pénétrer en territoire israélien et y recueillir des renseignements; ayant rencontré une patrouille israélienne régulière, l'un d'eux a été tué au cours d'un échange de coups de feu et l'autre est repassé en territoire sous contrôle égyptien.	Les observateurs militaires des Nations Unies ont recueilli une déposition, visité les lieux, examiné le corps du maraudeur présumé et suivi des traces qui franchissaient la ligne de démarcation.	

Annex VI

Summary of complaints for the period November 1954 to February 1955

I. *Classification of complaints*

Egyptian complaints:

1.	Expulsion	2
2.	Crossing of demarcation line by armed groups	6
3.	Crossing of demarcation line by armed units	3
4.	Firing across demarcation line	9
5.	Movement of armed forces in demilitarized zone	1
6.	Overflights	9
7.	Other	6
	Total number of complaints	36

Israel complaints:

1.	Infiltration	80
2.	Crossing of demarcation line by armed groups	10
3.	Crossing of demarcation line by armed units	3
4.	Firing across demarcation line	4
5.	Movement of armed forces in demilitarized zone	1
6.	Overflights	1
7.	Other	0
	Total number of complaints	99

II. — *Casualties* [a]

Egyptians killed	1
Egyptians wounded	7
Arabs killed	1
Arabs wounded	1
Arabs kidnapped	2
Israelis killed	4
Israelis wounded	4

III. *Damage*

The following figures indicate the effect of the incidents on both sides of the demarcation line between Egypt and Israel. During the four-month period covered by this report, Israel complained of the theft of over 1,100 metres of water pipe, together with quantities of connexion pipes, sprinklers, etc. Egypt complained of the theft of some 150 sheep, camels, goats and other animals. In December 1954, Israel reported the theft of 450 olive saplings valued at 1,500 Israel pounds. In another incident, 700 Israel pounds' worth of building tools were said to have been stolen. The list of items reported stolen or damaged by both sides, but especially on the Israel side, in connexion with the 135 complaints received during the four-month period, includes clothing, sacks of potatoes and corn, cattle and other animals, farm tools, timber, barbed wire, plants, water pipes and other necessities of rural life. Both Israel and Egypt have reported incidents involving the destruction of dwellings.

---

[a] Exclusive of casualties suffered in incident of 28 February 1955 near Gaza.

Note: According to Israel complaints on infiltration, 7 Arabs were killed, 1 was wounded and 13 were captured by the Israelis.

Annexe VI

Résumé des plaintes formulées de novembre 1954 a février 1955

I. *Classement des plaintes*

Plaintes formulées par l'Égypte:

1. Expulsion	2
2. Franchissement de la ligne de démarcation par des groupes en armes	6
3. Franchissement de la ligne de démarcation par des détachements en armes	3
4. Coups de feu tirés par-dessus la ligne de démarcation	9
5. Mouvement de troupes dans la zone démilitarisée	1
6. Survols	9
7. Autres	6
Nombre total des plaintes	36

Plaintes formulées par Israël:

1. Infiltration	80
2. Franchissement de la ligne de démarcation par des groupes en armes	10
3. Franchissement de la ligne de démarcation par des détachements en armes	3
4. Coups de feu tirés par-dessus la ligne de démarcation	4
5. Mouvement de troupes dans la zone démilitarisée	1
6. Survols	1
7. Autres	0
Nombre total des plaintes	99

II. *Victimes* *

Nombre d'Égyptiens tués	1
Nombre d'Égyptiens blessés	7
Nombre d'Arabes tués	1
Nombre d'Arabes blessés	1
Nombre d'Arabes enlevés	2
Nombre d'Israéliens tués	4
Nombre d'Israéliens blessés	4

III. *Dommages causés*

Les chiffres ci-après indiquent les dommages causés par les incidents des deux côtés de la ligne de démarcation égypto-israélienne. Durant la période de quatre mois sur laquelle porte le présent rapport, Israël s'est plaint du vol de plus de 1.100 mètres de canalisations d'eau ainsi que de quantités de raccords de canalisation, d'appareils d'arrosage, etc. L'Égypte s'est plainte du vol d'environ 150 moutons, chameaux, chèvres et autres animaux. En décembre 1954, Israël a signalé le vol de 450 plants d'oliviers estimés à 1.500 livres israéliennes. Au cours d'un autre incident, Israël a signalé le vol d'outils estimés à 700 livres israéliennes. La liste des articles signalés par les deux parties, mais particulièrement par Israël, comme volés ou endommagés, dans les 135 plaintes reçues au cours de cette période de quatre mois, comprend des vêtements, des sacs de pommes de terre et de blé, du bétail et autres animaux, de l'outillage agricole, du bois de charpente, des fils de fer barbelés, des plants, des conduites d'eau et autres articles indispensables à la vie rurale. Tant Israël que l'Égypte ont signalé la destruction d'immeubles au cours des incidents.

---

* Ces chiffres ne comprennent pas les victimes de l'incident qui s'est produit le 28 février 1955 près de Gaza.

Note: Suivant les plaintes d'Israël concernant les cas d'infiltration, les Israéliens ont tué 7 Arabes, blessé un Arabe et fait prisonniers 13 Arabes.

Annex VII

EGYPTIAN INTELLIGENCE ACTIVITY
(according to the Israel newspaper *Lamerhav* of 1 March 1955)

Number of persons	*Date of incident 1954*	*Place of incident*	*Kind of activity*
2	January	Faluja	Spying on movement of vehicles. Sent by Mustafa Hafiz, Gaza strip intelligence officer. Both were armed.
2	January	Faluja	Spying on movement of vehicles. Killed in exchange of fire with Israel army.
1	January	Afridar road (Migdal Ashqelon)	A student from Gaza. Confessed during interrogation that he was sent by Gaza Intelligence to gain information.
3	February	Meshek Ziqim	Secondary school students from Gaza, sent by Intelligence to gain information.
3	February	Nahal Oz	Claimed they were students who crossed by mistake, then retracted their statement and admitted they were sent by Intelligence.
1	March	Yad Mordekhai	Killed in exchange of fire with Israel patrol. On him was found an Egyptian army card and notes on movement of vehicles.
1	March	Ziqim	When arrested, claimed he was a student and had crossed by mistake. Later admitted to intelligence activity.
2	May	Yad Mordekhai	On the scene were found newspapers, maps and military material. On interrogation, admitted they were sent by Egyptian Intelligence and that they had previously successfully smuggled material from Israel.
1	May	Kisufim	Teacher, allegedly accused of Communism, hence had escaped. Under questioning, admitted to intelligence activity.
1	June	Ashdod	Student. Admitted that he was sent by Gaza Intelligence to buy maps, insignia, etc.
1	October	Wadi Rubin	The " negro " incident. Arrested after being wounded by shots from Israel patrol. One of gang of four active in Israel

Annexe VII

LISTE D'ACTES D'ESPIONNAGE DE L'ÉGYPTE
(selon le journal israélien *Lamerhav* du 1er mars 1955)

Nombre d'individus	*Date de l'incident 1954*	*Lieu de l'incident*	*Nature des actes*
2	janvier	Faluja	Observaient le mouvement des véhicules envoyés par Moustafa Hafiz, officier de renseignements de la bande de Gaza. Tous deux étaient armés.
2	janvier	Faluja	Observaient le mouvement des véhicules. Tués au cours d'un échange de coups de feu avec les forces israéliennes.
1	janvier	Route d'Afridar (Migdal Ashqelon)	Étudiant de Gaza. A avoué au cours de son interrogatoire que le service des renseignements de Gaza l'avait envoyé recueillir des renseignements.
3	février	Meshek Ziqim	Élèves d'un établissement secondaire de Gaza envoyés par le service des renseignements de Gaza pour recueillir des renseignements.
3	février	Nahal Oz	Ont prétendu qu'ils étaient étudiants et qu'ils avaient passé la ligne de démarcation par erreur, puis sont revenus sur leurs déclarations et ont avoué que le service des renseignements les avait envoyés.
1	mars	Yad Mordekhaï	Tué au cours d'un échange de coups de feu avec une patrouille israélienne. On a trouvé sur lui une carte d'identité de l'armée égyptienne ainsi que des notes sur le mouvement des véhicules.
1	mars	Ziqim	Arrêté, a déclaré qu'il était étudiant et qu'il avait passé la ligne de démarcation par erreur. A admis par la suite qu'il se livrait à des actes d'espionnage.
2	mai	Yad Mordekhaï	On a trouvé sur les lieux des journaux, des cartes et du matériel militaires. Ont reconnu au cours de leur interrogatoire que c'était le service des renseignements de l'Égypte qui les avait envoyés et qu'ils avaient déjà réussi auparavant à sortir d'Israël du matériel de contrebande.
1	mai	Kisufim	Professeur. A prétendu s'être enfui parce qu'on l'accusait de communisme. Interrogé, a admis qu'il se livrait à des actes d'espionnage.
1	juin	Ashdod	Étudiant. A reconnu que le service des renseignements de Gaza l'avait envoyé acheter des cartes, des insignes, etc.
1	octobre	Wadi Rubin	L'incident du « nègre ». Arrêté après avoir été blessé par le feu d'une patrouille israélienne. Membre d'un groupe

Number of persons	Date of incident 1954	Place of incident	Kind of activity
			territory on Egyptian Intelligence orders. Admitted he was involved in the shooting of the Gan Giv'ati tractor driver, and the blowing up of a house in Hatzav.
1	October	Nir'Am	Surrendered to Israel authorities, alleging he was a teacher who had fled from Gaza as Egypt was persecuting him. Admitted he was sent by Intelligence in order to surrender and gain information on the fate of enemy agents imprisoned in Israel.
	1955 23 and 25 February	Rishon le Zion	Various documents stolen from Government office. One Egyptian scout killed. On him were found reports on movement of vehicles in the south. Another scout with him managed to escape.

Annex VIII

Egyptian-Israeli Mixed Armistice Commission

1 February 1955

Arrangements for the purpose of preventing incidents in the Gaza area

Draft

1. The purpose of these arrangements is to prevent, to the greatest extent possible, the unauthorized crossing of the demarcation line between Egyptian-controlled territory and Israel-controlled territory and breaches of the General Armistice Agreement.

2. Both parties shall issue strict orders to the responsible local authorities, both police and military, to suppress illegal crossing of the demarcation line.

3. The authorities of both parties, on information submitted by either party, shall investigate and take action against infiltrators and their accomplices according to their national laws.

4. The parties agree that only well trained and disciplined regular military or police personnel will be employed in a zone one kilometre wide on either side of the demarcation line.

5. Each party shall nominate a senior officer to represent it at meetings with the other party in furtherance of these arrangements. This representative shall be vested with authority to ensure the required action on the part of the military and police forces who are responsible for the security of the areas adjoining the demarcation line and for preventing unauthorized crossing of the demarcation line.

6. (*a*) Periodic meetings shall take place between representatives of both parties at kilometre 95 or at a mutually agreed point to co-ordinate their efforts to combat infiltration and to co-operate on all matters regarding border relations. By mutual agreement,

Nombre d'individus	Date de l'incident 1954	Lieu de l'incident	Nature des actes
			de 4 individus qui se livraient à des agissements en territoire israélien pour le compte du service des renseignements de l'Égypte. A reconnu qu'il était impliqué dans l'agression commise contre le conducteur de tracteur de Gan Giv'ati et qu'il était un de ceux qui avaient fait sauter une maison à Hatzav.
1	octobre	Nir'Am	S'est présenté devant les autorités israéliennes en déclarant qu'il était professeur et qu'il s'était enfui de Gaza, où les autorités égyptiennes le persécutaient. A reconnu par la suite que le service des renseignements l'avait envoyé se livrer aux autorités israéliennes pour obtenir des renseignements sur le sort d'agents ennemis emprisonnés en Israël.
	1955 23 et 25 février	Rishon le Zion	Vol de divers documents dans un bureau du gouvernement. Un éclaireur égyptien a été tué. On a trouvé sur lui des rapports sur le mouvement des véhicules dans le sud. Un autre éclaireur est parvenu à s'enfuir.

Annexe VIII

Commission mixte d'armistice égypto-israélienne

Le 1er février 1955

Dispositions destinées a empêcher les incidents dans la région de Gaza

Projet

1. Les dispositions ci-après ont pour but d'empêcher au maximum le passage illégal de la ligne de démarcation entre le territoire placé sous l'autorité de l'Égypte et le territoire placé sous l'autorité d'Israël, ainsi que les violations de la Convention d'armistice général.

2. Les deux parties donneront aux autorités locales compétentes, tant policières que militaires, l'ordre strict d'empêcher tout passage illégal de la ligne de démarcation.

3. Les autorités des deux parties, sur information reçue de l'une ou l'autre partie, enquêteront et prendront des sanctions conformes à leurs lois nationales, contre ceux qui s'infiltreraient à travers la ligne de démarcation et contre leurs complices.

4. Les parties s'engagent à n'employer, dans une zone large d'un kilomètre de chaque côté de la ligne de démarcation, que des forces militaires ou policières régulières et disciplinées.

5. Chaque partie désignera un officier supérieur pour la représenter aux réunions qu'elle tiendra avec l'autre partie, en application des présentes dispositions. Ce représentant sera investi de l'autorité voulue pour faire prendre les mesures requises aux forces militaires et policières chargées d'assurer la sécurité des régions limitrophes de la ligne de démarcation et d'empêcher le passage illégal de la ligne de démarcation.

6. *a*) Les représentants des deux parties tiendront des réunions périodiques au kilomètre 95, ou à l'endroit dont ils seront convenus, pour coordonner leurs efforts dans la lutte contre le passage illégal de la ligne de démarcation et pour agir en liaison à propos de toutes

the representatives can meet at other places than the usual place or proceed to such other places as their respective duties require.

(*b*) Persons who cross the demarcation line between Egyptian-controlled territory and Israel-controlled territory, and who commit an offence against the laws of the party into whose territory they have penetrated and are convicted by due legal powers, shall be handed back to the authorities of their own country at a representatives' meeting, after they have served their sentences.

(*c*) Persons who cross the demarcation line, but who are not charged with committing any offence, shall be handed back to the authorities of their own country at representatives' meetings.

(*d*) Members of the security forces or civilians who cross the demarcation line in error shall be returned immediately.

(*e*) Recovered stolen property shall be handed back to the party from whose territory it was stolen within 48 hours.

7. Complaints shall be handed in to the Mixed Armistice Commission by either party according to normal procedure; however, both parties agree to keep complaints at a minimum by attempting to settle minor incidents at the local representatives' level.

8. When a local representatives' meeting is scheduled and one local representative cannot attend, he will make every effort to give the Mixed Armistice Commission notice 24 hours prior to the scheduled time of the meeting.

9. These arrangements, upon signature of the parties concerned, are valid for a period of one year from the date of signature, but either party may withdraw on giving one month's notice. Discussions on the extension of these arrangements will begin one month prior to their expiration.

10. Additions and amendments to these arrangements may be made before their expiry by unanimous consent of the two parties if above-mentioned additions or amendments are placed in an official document signed by both parties.

....

Senior Egyptian delegate *Senior Israel delegate*

Witnessed by : .....
Chairman,
Egyptian-Israeli Mixed
Armistice Commission

les questions qui touchent aux relations de frontière. Les représentants pourront convenir de se réunir à d'autres endroits que leur lieu ordinaire de réunion ou se rendre dans tels autres endroits qu'exigeront leurs fonctions respectives.

b) Ceux qui traversent la ligne de démarcation entre le territoire placé sous l'autorité de l'Égypte et le territoire placé sous l'autorité d'Israël, qui enfreignent les lois de la partie sur le territoire de laquelle ils ont pénétré, et que les autorités régulières reconnaissent coupables, seront, après avoir purgé leur peine, remis aux autorités de leur propre pays lors d'une réunion des représentants.

c) Ceux qui traversent la ligne de démarcation mais ne sont pas accusés d'avoir commis une infraction seront remis aux autorités de leur propre pays lors d'une réunion des représentants.

d) Les membres des forces de sécurité ou les civils qui traversent par erreur la ligne de démarcation seront immédiatement reconduits.

e) Les biens volés qui seront retrouvés seront remis dans les quarante-huit heures à la partie sur le territoire de laquelle ils auront été volés.

7. Chacune des deux parties adressera ses réclamations à la Commission mixte d'armistice, selon la procédure normale; mais les deux parties s'engagent à limiter leurs réclamations à un minimum en s'efforçant de régler au niveau des représentants locaux les incidents d'importance secondaire.

8. Lorsqu'une réunion de représentants locaux doit avoir lieu et qu'un représentant local ne peut y assister, il fera tout son possible pour en aviser la Commission mixte d'armistice vingt-quatre heures avant le moment où la réunion doit avoir lieu.

9. Une fois signées par les parties intéressées, les présentes dispositions demeureront en vigueur un an à dater de la signature, mais l'une ou l'autre partie pourra les dénoncer moyennant préavis d'un mois. S'il y a lieu d'en prolonger l'effet, les pourparlers à ce sujet devront commencer un mois avant leur expiration.

10. Les deux parties pourront convenir d'apporter des additions et des modifications aux présentes dispositions avant leur expiration, à condition que ces additions ou modifications figurent dans un document officiel signé des deux parties.

....

Premier délégué égyptien *Premier délégué israélien*

En présence de: .....
Président
de la Commission mixte d'armistice égypto-israélienne

DOCUMENT S/3376

Letter dated 25 March 1955 from the representative of Israel to the President of the Security Council

[*Original text: English*]
[*25 March 1955*]

I have the honour to draw your attention and that of the members of the Security Council to another attack deep inside Israel, perpetrated by marauders from the Egyptian-controlled Gaza strip, which has resulted in the wanton murder and injury of over a score of Israel settlers. The details of the incident, as they have been received, are as follows:

On 24 March in the evening, a wedding party was in progress in the public hall of Pattish, an Israel village situated some 20 kilometres from the Israel-Egypt frontier at the Gaza strip. The happy celebrations were violently interrupted at 11.45 p.m., when the crowded hall was sprayed with machine-gun fire and hand grenades from outside.

Lettre, en date du 25 mars 1955, adressée au Président du Conseil de sécurité par le représentant d'Israël

[*Texte original en anglais*]
[*25 mars 1955*]

J'ai l'honneur d'attirer votre attention et celle des membres du Conseil de sécurité sur une nouvelle attaque commise par des maraudeurs venus de la bande de Gaza, placée sous l'autorité de l'Égypte. Ces maraudeurs ont pénétré profondément en territoire israélien et ont tué ou blessé sans motif plus d'une vingtaine de colons israéliens. D'après les renseignements reçus, l'incident s'est déroulé de la façon suivante.

Le soir du 24 mars, une noce avait lieu dans la salle des fêtes du village israélien de Pattish, situé à une vingtaine de kilomètres de la frontière qui sépare de la bande de Gaza le territoire israélien. Soudainement, à 23 h. 45, une violente attaque a interrompu les réjouissances: de l'extérieur, on tirait à la mitrailleuse sur la salle comble, et on y jetait des grenades.

According to reports received so far, one of the guests, a woman teacher from another village, was killed on the spot, 2 were critically wounded, and 21 suffered injuries of a less grave character.

The tracks of two of the attackers, which were later joined by those of two more, were followed by the investigating team, which included United Nations observers, to the demarcation line at the Gaza strip, which they crossed in the vicinity of Sheikh Nabhan.

This brutal and obviously premeditated assault is the most grave of the Egyptian incursions into Israel which have continued uninterruptedly since the period covered by the report of the Chief of Staff of the Truce Supervision Organization of 17 March 1955 [*S/3373*].

Since 3 March, 13 incursions and attacks from Egypt have occurred, most of them bearing an organized character. In two of the cases which have been considered by the Mixed Armistice Commission, Egypt was censured for its failure to terminate immediately all acts of aggression against Israel, despite the obligations imposed upon it by the General Armistice Agreement and numerous Mixed Armistice Commission decisions.

The latest attack at Pattish, together with those which came before it, emphasizes the gravity of the situation on the frontier of Israel with Egypt which results from ceaseless Egyptian incursions and aggressions committed against the seventy-odd Israel villages in the vicinity.

My Government reserves its right to pursue this matter further in the Security Council.

(*Signed*) M. R. KIDRON
for the Permanent Representative of Israel to the United Nations

Selon les rapports reçus jusqu'à présent, une invitée à la fête, l'institutrice d'un village voisin, a été tuée sur le coup, 2 autres invités ont été gravement blessés et 2 autres ont reçu des blessures plus légères.

Une équipe d'enquêteurs, qui comprenait des observateurs des Nations Unies, a suivi les traces de deux attaquants, que rejoignaient plus loin celles de deux autres, jusqu'à la ligne de démarcation de la bande de Gaza, que les traces franchissaient à proximité de Sheikh Nabhan.

Cette attaque brutale et manifestement préméditée est la plus grave des incursions auxquelles l'Égypte n'a cessé de se livrer en Israël depuis la fin de la période sur laquelle porte le rapport présenté le 17 mars 1955 par le Chef d'état-major de l'Organisme chargé de la surveillance de la trêve [*S/3373*].

Depuis le 3 mars, il y a eu 13 incursions et attaques égyptiennes, la plupart d'un caractère organisé. Dans deux des cas que la Commission mixte d'armistice a examinés, elle a blâmé l'Égypte de n'avoir pas mis fin immédiatement à ses actes d'agression contre Israël, en dépit des obligations que lui imposent la Convention d'armistice général et les nombreuses décisions de la Commission mixte d'armistice.

Le dernier incident de Pattish, quand on le rapproche de ceux qui l'ont précédé, montre toute la gravité de la situation qui règne sur la frontière israélo-égyptienne du fait des incessantes attaques et agressions des Égyptiens contre les quelque 70 villages israéliens de la région.

Mon gouvernement se réserve le droit de revenir sur cette question au Conseil de sécurité.

(*Signé*) M. R. KIDRON
pour le représentant permanent d'Israël auprès de l'Organisation des Nations Unies

DOCUMENT S/3378

France, United Kingdom of Great Britain and Northern Ireland and United States of America: draft resolution

[*Original text: English and French*]
[*28 March 1955*]

The Security Council,

Recalling its resolutions of 15 July 1948,[10] 11 August 1949,[11] 17 November 1950,[12] 18 May 1951[13] and 24 November 1953,[14]

Having heard the report of the Chief of Staff of the United Nations Truce Supervision Organization and statements by the representatives of Egypt and Israel,

[10] See *Official Records of the Security Council, Third Year, Supplement for July 1948*, S/902.

[11] See *Official Records of the General Assembly, Fifth Session, Supplement No. 2*, p. 19, S/1367.

[12] See *Official Records of the Security Council, Fifth Year, Supplement for September through December 1950*, S/1907 and Corr. 1.

[13] *Ibid., Sixth Year, Supplement for 1 April through 30 June 1951*, S/2157.

[14] *Ibid., Eighth Year, Supplement for October, November and December 1953*, S/3139/Rev. 2.

États-Unis d'Amérique, France et Royaume-Uni de Grande-Bretagne et d'Irlande du Nord : projet de résolution

[*Texte original en anglais et en français*]
[*28 mars 1955*]

Le Conseil de sécurité,

Rappelant ses résolutions des 15 juillet 1948[10], 11 août 1949[11], 17 novembre 1950[12], 18 mai 1951[13] et 24 novembre 1953[14],

Ayant entendu le rapport du Chef d'état-major de l'Organisme des Nations Unies chargé de la surveillance de la trêve ainsi que les déclarations des représentants de l'Égypte et d'Israël,

[10] Voir *Procès-verbaux officiels du Conseil de sécurité, troisième année, Supplément de juillet 1948*, S/902.

[11] Voir *Documents officiels de l'Assemblée générale, cinquième session, Supplément n° 2*, p. 20, S/1367.

[12] Voir *Procès-verbaux officiels du Conseil de sécurité, cinquième année, Supplément de septembre à décembre 1950*, S/1907.

[13] *Ibid., sixième année, Supplément pour la période du 1er avril au 30 juin 1951*, S/2157/Rev. 1.

[14] *Ibid., huitième année, Supplément d'octobre, novembre et décembre 1953*, S/3139/Rev. 2.

Noting that the Egyptian-Israeli Mixed Armistice Commission on 6 March 1955 determined[15] that a " prearranged and planned attack ordered by Israel authorities " was " committed by Israel regular army forces against the Egyptian regular army force " in the Gaza strip on 28 February 1955

1. *Condemns* this attack as a violation of the cease-fire provisions of the Security Council resolution of 15 July 1948 and as inconsistent with the obligations of the parties under the General Armistice Agreement between Egypt and Israel and under the United Nations Charter;

2. *Calls again upon* Israel to take all necessary measures to prevent such actions;

3. *Expresses* its conviction that the maintenance of the General Armistice Agreement is threatened by any deliberate violation of that agreement by one of the parties to it, and that no progress towards the return of permanent peace in Palestine can be made unless the parties comply strictly with their obligations under the General Armistice Agreement and the cease-fire provisions of its resolution of 15 July 1948.

[15] See S/3373, annex III.

Notant que la Commission mixte d'armistice égypto-israélienne, le 6 mars 1955, a établi[15] qu'une « attaque préméditée et organisée ordonnée par les autorités israéliennes » a été « commise par les forces de l'armée régulière israélienne contre les forces de l'armée régulière égyptienne » dans la bande de Gaza le 28 février 1955,

1. *Condamne* cette attaque en tant qu'elle viole les dispositions relatives au cessez-le-feu de la résolution du Conseil de sécurité du 15 juillet 1948 et est incompatible avec les obligations assumées par les parties au titre de la Convention d'armistice général et de la Charte des Nations Unies;

2. *Demande à nouveau* à Israël de prendre toutes mesures nécessaires pour prévenir de telles actions;

3. *Exprime* sa conviction que le maintien de la Convention d'armistice général est menacé par toute violation délibérée de cette convention commise par une des parties, et qu'aucun progrès vers le retour d'une paix permanente en Palestine ne peut être accompli à moins que les parties ne remplissent strictement leurs obligations au titre de la Convention d'armistice général et des dispositions relatives au cessez-le-feu de sa résolution du 15 juillet 1948.

[15] Voir S/3373, annexe III.

DOCUMENT S/3379

France, United Kingdom of Great Britain and Northern Ireland and United States of America: draft resolution

[*Original text: English and French*]
[*28 March 1955*]

The Security Council,

Taking note of those sections of the report [*S/3373*] by the Chief of Staff of the United Nations Truce Supervision Organization which deal with the general conditions on the armistice demarcation line between Egypt and Israel, and the causes of the present tension.

Anxious that all possible steps shall be taken to preserve security in this area, within the framework of the General Armistice Agreement between Egypt and Israel,

1. *Requests* the Chief of Staff to continue his consultations with the Governments of Egypt and Israel with a view to the introduction of practical measures to that end;

2. *Notes* that the Chief of Staff has already made certain concrete proposals to this effect;

3. *Calls upon* the Governments of Egypt and Israel to co-operate with the Chief of Staff with regard to his proposals, bearing in mind that, in the opinion of the Chief of Staff, infiltration could be reduced to an occasional nuisance if an agreement were effected between the parties on the lines he has proposed;

4. *Requests* the Chief of Staff to keep the Council informed of the progress of his discussions.

États-Unis d'Amérique, France et Royaume-Uni de Grande-Bretagne et d'Irlande du Nord : projet de résolution

[*Texte original en anglais et en français*]
[*28 mars 1955*]

Le Conseil de sécurité,

Prenant note des parties du rapport du Chef d'état-major de l'Organisme des Nations Unies chargé de la surveillance de la trêve [*S/3373*] qui traitent des conditions générales sur la ligne de démarcation de l'armistice entre l'Égypte et Israël ainsi que des causes de la présente tension,

Anxieux que toutes les mesures possibles soient prises, afin de préserver la sécurité dans cette région, dans le cadre de la Convention d'armistice général conclue entre l'Égypte et Israël,

1. *Demande* au Chef d'état-major de continuer ses conversations avec les Gouvernements de l'Égypte et d'Israël en vue d'établir de nouvelles mesures dans ce but;

2. *Note* que le Chef d'état-major a formulé certaines propositions concrètes à cet effet;

3. *Requiert* les Gouvernements de l'Égypte et d'Israël de coopérer avec le Chef d'état-major major en ce qui concerne ses propositions, ayant présent à l'esprit que, de l'opinion du Chef d'état-major, les actes d'infiltration pourraient ne plus être que des ennuis occasionnels si un accord était conclu par les parties dans le sens qu'il a indiqué;

4. *Invite* le Chef d'état-major à tenir le Conseil informé du progrès de ces discussions.

DOCUMENT S/3380

Letter dated 25 March 1955 from the representative of Israel to the Secretary-General

[*Original text: English*]
[*28 March 1955*]

I have the honour to refer to my statement before the Security Council at its 694th meeting on 23 March 1955, and in particular to the map which I circulated to the members of the Security Council together with the advance text. I made reference to this map on a number of occasions during the course of my statement.

This map was, unfortunately, not attached to the provisional *procès-verbal* which was circulated on the following day and in consequence the record is not complete. To repair this omission I am enclosing a copy of this map, and have the honour to request that it be circulated to all members as a Security Council document. I shall, of course, be pleased to supply you with as many copies of the map as may be required for this purpose.

(*Signed*) Abba EBAN
Permanent Representative of Israel to the United Nations

Lettre, en date du 25 mars 1955, adressée au Secrétaire général par le représentant d'Israël

[*Texte original en anglais*]
[*28 mars 1955*]

J'ai l'honneur de rappeler qu'avant de prendre la parole à la 694e séance du Conseil de sécurité, le 23 mars 1955, j'avais fait remettre à chacun des membres du Conseil, en même temps que le texte de ma déclaration, un exemplaire de la carte à laquelle je me suis reporté à plusieurs reprises au cours de mon intervention.

Je regrette que cette carte ne soit pas jointe au compte rendu sténographique provisoire, qui a paru le lendemain; ce compte rendu n'est donc pas complet. Pour réparer cette omission, j'ai l'honneur de vous adresser ci-joint cette carte en vous demandant de bien vouloir en distribuer un exemplaire à chaque membre, sous forme de document du Conseil de sécurité. Je me ferai un plaisir de vous en fournir autant qu'il faudra pour cela.

(*Signé*) Abba EBAN
Représentant permanent d'Israël auprès de l'Organisation des Nations Unies

DOCUMENT S/3381

Letter dated 28 March 1955 from the representative of Israel to the President of the Security Council

[*Original text: English*]
[*28 March 1955*]

I have the honour, under rule 38 of the provisional rules of procedure of the Security Council, to submit the attached proposals for amendment of the draft resolution on the Palestine question submitted by France, the United Kingdom and the United States of America [*S/3379*].

(*Signed*) Abba EBAN
Permanent Representative of Israel to the United Nations

ISRAEL: AMENDMENTS TO THE DRAFT RESOLUTION SUBMITTED BY FRANCE, UNITED KINGDOM AND UNITED STATES OF AMERICA (S/3379).

1. Insert the following between the first and second paragraphs of the preamble:

" *Noting* with concern the opinion of the Chief of Staff that infiltration from Egyptian-controlled territory has undoubtedly been one of the main causes of the present tension ".

2. Insert the following paragraph after the preamble:

" *Reminds* Egypt and Israel of their obligations under the United Nations Charter and the General Armistice Agreement to abstain from all hostile acts, to settle their disputes by peaceful means, and to refrain from the threat or use of force against the territorial integrity or political independence of any State".

Lettre, en date du 28 mars 1955, adressée au Président du Conseil de sécurité par le représentant d'Israël

[*Texte original en anglais*]
[*28 mars 1955*]

Conformément à l'article 38 du règlement intérieur provisoire du Conseil de sécurité, j'ai l'honneur de présenter ci-joint, au sujet de la question de Palestine, des amendements au projet de résolution que les États-Unis d'Amérique, la France et le Royaume-Uni ont déposé conjointement [*S/3379*].

(*Signé*) Abba EBAN
Représentant permanent d'Israël auprès de l'Organisation des Nations Unies

ISRAËL : AMENDEMENTS AU PROJET DE RÉSOLUTION PRÉSENTÉ PAR LES ÉTATS-UNIS D'AMÉRIQUE, LA FRANCE ET LE ROYAUME-UNI (S/3379)

1. Ajouter, entre le premier et le deuxième alinéa du préambule, l'alinéa suivant:

« *Constatant* avec inquiétude que, selon le Chef d'état-major, les infiltrations provenues du territoire placé sous l'autorité de l'Égypte sont sans aucun doute une des principales causes de la tension actuelle ».

2. Ajouter, en tête du dispositif, l'alinéa suivant:

« *Rappelle* à l'Égypte et à Israël que, par la Charte des Nations Unies et la Convention d'armistice général, ils se sont engagés à ne pas commettre d'actes d'hostilité, à régler leurs différends par des moyens pacifiques, et à s'abstenir de recourir à la menace ou à l'emploi de la force, contre l'intégrité territoriale ou l'indépendance politique de tout État ».

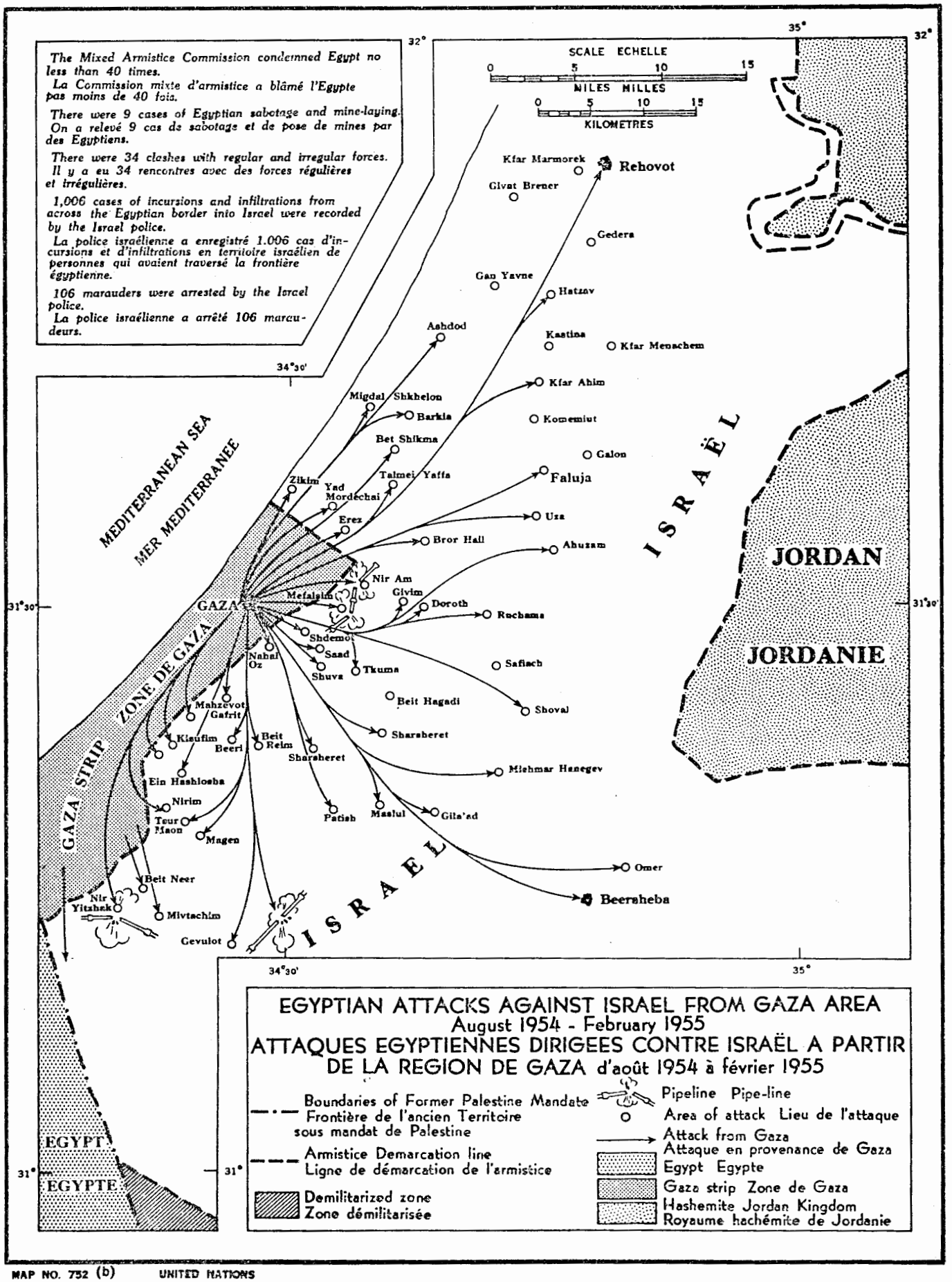

MAP NO. 752 (b) UNITED NATIONS
JANUARY 1956

DOCUMENT S/3382

Letter dated 29 March 1955 from the representative of Israel to the President of the Security Council

[*Original text: English*]
[*29 March 1955*]

I have the honour, under rule 38 of the provisional rules of procedure of the Security Council, to submit an additional proposal for amendment of the draft resolution on the Palestine question submitted by France, the United Kingdom and the United States of America [*S/3379*].

(*Signed*) Abba EBAN
Permanent Representative of Israel to the United Nations

ISRAEL: AMENDMENT TO THE DRAFT RESOLUTION SUBMITTED BY FRANCE, UNITED KINGDOM AND UNITED STATES OF AMERICA (S/3379).

Insert the following paragraph after the preamble:

" *Condemns* continuous acts of infiltration from Egyptian-controlled territory and violations of the General Armistice Agreement ".

Lettre, en date du 29 mars 1955, adressée au Président du Conseil de sécurité par le représentant d'Israël

[*Texte original en anglais*]
[*29 mars 1955*]

Conformément à l'article 38 du règlement intérieur provisoire du Conseil de sécurité, j'ai l'honneur de présenter ci-joint, au sujet de la question de Palestine, un nouvel amendement au projet de résolution que les États-Unis d'Amérique, la France et le Royaume-Uni ont déposé conjointement [*S/3379*].

(*Signé*) Abba EBAN
Représentant permanent d'Israël auprès de l'Organisation des Nations Unies

ISRAËL: AMENDEMENT AU PROJET DE RÉSOLUTION PRÉSENTÉ PAR LES ÉTATS-UNIS D'AMÉRIQUE, LA FRANCE ET LE ROYAUME-UNI (S/3379)

Insérer, avant le paragraphe 1 du dispositif, l'alinéa suivant:

« *Condamne* les continuels actes d'infiltration qui ont pour origine le territoire placé sous l'autorité de l'Égypte, ainsi que les violations de la Convention d'armistice général ».

DOCUMENT S/3383

Letter dated 29 March 1955 from the representative of Israel to the President of the Security Council

[*Original text: English*]
[*29 March 1955*]

I have the honour, under rule 38 of the provisional rules of procedure of the Security Council, to submit an additional proposal for amendment of the draft resolution on the Palestine question submitted by France, the United Kingdom and the United States of America [*S/3379*].

(*Signed*) Abba EBAN
Permanent Representative of Israel to the United Nations

ISRAEL: AMENDMENT TO THE DRAFT RESOLUTION SUBMITTED BY FRANCE, UNITED KINGDOM AND UNITED STATES OF AMERICA (S/3379).

Delete operative paragraph 3 and replace by the following:

" *Calls upon* the Governments of Egypt and Israel to co-operate with the Chief of Staff in an effort to reach agreement on the basis of his proposals for preventing infiltration, or of any other proposals for that purpose upon which the parties may mutually agree; ".

Lettre, en date du 29 mars 1955, adressée au Président du Conseil de sécurité par le représentant d'Israël

[*Texte original en anglais*]
[*29 mars 1955*]

Conformément à l'article 38 du règlement intérieur provisoire du Conseil de sécurité, j'ai l'honneur de présenter ci-joint, au sujet de la question de Palestine, un nouvel amendement au projet de résolution que les États-Unis d'Amérique, la France et le Royaume-Uni ont déposé conjointement [*S/3379*].

(*Signé*) Abba EBAN
Représentant permanent d'Israël auprès de l'Organisation des Nations Unies

ISRAËL: AMENDEMENT AU PROJET DE RÉSOLUTION PRÉSENTÉ PAR LES ÉTATS-UNIS D'AMÉRIQUE, LA FRANCE ET LE ROYAUME-UNI (S/3379)

Remplacer le paragraphe 3 du dispositif par le texte suivant:

« *Invite instamment* le Gouvernement de l'Égypte et le Gouvernement d'Israël à unir leurs efforts à ceux du Chef d'état-major pour parvenir à un accord, sur la base des propositions qu'il a prises en vue d'empêcher les actes d'infiltration ou sur celle de toute autre proposition faite à cet effet et à laquelle les parties auront donné leur agrément ».

CHECK LIST OF DOCUMENTS

The following check list of documents sets forth in numerical order all Security Council documents issued during the period covered in this supplement.

Document No.	*Date*	*Title*	*Page (in this volume)*	*Observations and references*
S/3340	4 January 1955	Summary statement by the Secretary-General on matters of which the Security Council is seized and on the stage reached in their consideration		Mimeographed.
S/3341	5 January 1955	Letter dated 5 January 1955 from the representative of Saudi Arabia to the President of the Security Council		Not discussed.
S/3342	10 January 1955	Summary statement by the Secretary-General on matters of which the Security Council is seized and on the stage reached in their consideration		Mimeographed.
S/3343	**11 January 1955**	**Report dated 6 January 1955 by the Chief of Staff of the United Nations Truce Supervision Organization in Palestine to the Secretary-General on complaints concerning the observance of the General Armistice Agreement between Israel and Syria**	**1**	
S/3344	12 January 1955	Letter dated 10 January 1955 from the Chairman of the Council of the Organization of American States to the Secretary-General, transmitting a resolution adopted by the Council of the Organization on 10 January 1955, a communication from the representative of Costa Rica and statements by the representatives of Costa Rica and Nicaragua.		Not discussed.
S/3345	13 January 1955	Letter dated 12 January 1955 from the Chairman of the Council of the Organization of American States to the Secretary-General, transmitting a resolution adopted by the Council of the Organization on 11 January 1955 and a list of members of the Investigating Committee of the Council.		Ditto.
S/3346	17 January 1955	Summary statement by the Secretary-General on matters of which the Security Council is seized and on the stage reached in their consideration		Mimeographed.
S/3347	17 January 1955	Letter dated 15 January 1955 from the Chairman of the Council of the Organization of American States to the Secretary-General, transmitting a resolution adopted by the Council of the Organization on 14 January 1955 and four communications from the Investigating Committee of the Council.		Not discussed.
S/3348	18 January 1955	Letter dated 13 January 1955 from the Chairman of the Council of the Organization of American States to the Secretary-General, transmitting a resolution adopted by the Council of the Organization on 12 January 1955		Ditto.
S/3349	18 January 1955	Letter dated 17 January 1955 from the Chairman of the Council of the Organization of American States to the Secretary-General, transmitting two resolutions adopted by the Council of the Organization on 16 January 1955 and communications from the Investigating Committee of the Council and from Member Governments		Ditto.
S/3350	19 January 1955	Report by the Secretary-General to the President of the Security Council concerning the credentials of the alternate representative of Peru on the Security Council		Mimeographed.
S/3351	**19 January 1955**	**Letter dated 17 January 1955 from the Observer of Italy to the United Nations and from the representatives of the United Kingdom of Great Britain and Northern Ireland, the United States of America and Yugoslavia, addressed to the President of the Security Council**	**25**	
S/3352	24 January 1955	Summary statement by the Secretary-General on matters of which the Security Council is seized and on the stage reached in their consideration		Mimeographed.

RÉPERTOIRE DES DOCUMENTS

Dans le répertoire des documents ci-dessous figurent, par ordre numérique, tous les documents du Conseil de sécurité distribués pendant la période visée dans le présent supplément.

Cotes des documents	*Dates*	*Titres*	*Pages (dans le présent volume)*	*Observations et références*
S/3340	4 janvier 1955	Exposé succinct du Secrétaire général sur les questions dont est saisi le Conseil de sécurité et sur le point où en est leur examen		Miméographié.
S/3341	5 janvier 1955	Lettre, en date du 5 janvier 1955, adressée au Président du Conseil de sécurité par le représentant de l'Arabie saoudite		Non examiné.
S/3342	10 janvier 1955	Exposé succinct du Secrétaire général sur les questions dont est saisi le Conseil de sécurité et sur le point où en est leur examen		Miméographié.
S/3343	**11 janvier 1955**	**Rapport, en date du 6 janvier 1955, adressé au Secrétaire général par le Chef d'état-major de l'Organisme des Nations Unies chargé de la surveillance de la trêve en Palestine au sujet de plaintes relatives au respect de la Convention d'armistice général entre Israël et la Syrie**	**1**	
S/3344	12 janvier 1955	Lettre, en date du 10 janvier 1955, adressée au Secrétaire général par le Président du Conseil de l'Organisation des États américains, transmettant le texte d'une résolution adoptée par le Conseil de l'Organisation le 10 janvier 1955, ainsi que d'une communication du représentant du Costa-Rica et de déclarations du représentant du Nicaragua.		Non examiné.
S/3345	13 janvier 1955	Lettre, en date du 12 janvier 1955, adressée au Secrétaire général par le Président du Conseil de l'Organisation des États américains, transmettant le texte d'une résolution adoptée par le Conseil de l'Organisation le 11 janvier 1955 ainsi que la liste des membres de la Commission d'enquête du Conseil		*Idem.*
S/3346	17 janvier 1955	Exposé succinct du Secrétaire général sur les questions dont est saisi le Conseil de sécurité et sur le point où en est leur examen		Miméographié.
S/3347	17 janvier 1955	Lettre, en date du 15 janvier 1955, adressée au Secrétaire général par le Président du Conseil de l'Organisation des États américains, transmettant le texte d'une résolution adoptée par le Conseil de l'Organisation le 14 janvier 1955 et de communications de la Commission d'enquête du Conseil		Non examiné.
S/3348	18 janvier 1955	Lettre, en date du 13 janvier 1955, adressée au Secrétaire général par le Président du Conseil de l'Organisation des États américains, transmettant le texte d'une résolution adoptée par le Conseil de l'Organisation le 12 janvier 1955		*Idem.*
S/3349	18 janvier 1955	Lettre, en date du 17 janvier 1955, adressée au Secrétaire général par le Président du Conseil de l'Organisation des États américains, transmettant le texte de deux résolutions adoptées par le Conseil de l'Organisation le 16 janvier 1955 et de communications de la Commission d'enquête du Conseil et des gouvernements des États membres		*Idem.*
S/3350	19 janvier 1955	Rapport adressé par le Secrétaire général au Président du Conseil de sécurité au sujet des pouvoirs du représentant suppléant du Pérou au Conseil de sécurité		Miméographié.
S/3351	**19 janvier 1955**	**Lettre, en date du 17 janvier 1955, adressée au Président du Conseil de sécurité par l'observateur de l'Italie auprès de l'Organisation des Nations Unies et par les représentants du Royaume-Uni de Grande-Bretagne et d'Irlande du Nord, des Etats-Unis d'Amérique et de la Yougoslavie**	**25**	
S/3352	24 janvier 1955	Exposé succinct du Secrétaire général sur les questions dont est saisi le Conseil de sécurité et sur le point où en est leur examen		*Idem.*

Document No.	Date	Title	Page (in this volume)	Observations and references
S/3353	26 January 1955	Letter dated 25 January 1955 from the representatives of the United Kingdom of Great Britain and Northern Ireland and the United States of America to the President of the Security Council, transmitting the report on the administration of the British-United States Zone of the Free Territory of Trieste, 1 January to 31 December 1953		Not discussed.
S/3354	**28 January 1955**	**Letter dated 28 January 1955 from the representative of New Zealand to the President of the Security Council....**	27	
S/3355	**30 January 1955**	**Letter dated 30 January 1955 from the representative of the Union of Soviet Socialist Republics to the President of the Security Council .....**	27	
S/3356	**31 January 1955**	**Letter dated 31 January 1955 from the representative of the Union of Soviet Socialist Republics to the President of the Security Council .....**	28	
S/3357	31 January 1955	Summary statement by the Secretary-General on matters of which the Security Council is seized and on the stage reached in their consideration		Mimeographed.
S/3358	**4 February 1955**	**Exchange of cablegrams between the Secretary-General and the Prime Minister of the State Council and Minister for Foreign Affairs of the People's Republic of China.....**	29	
S/3359	7 February 1955	Summary statement by the Secretary-General on matters of which the Security Council is seized and on the stage reached in their consideration		Ditto.
S/3360	10 February 1955	Report by the Secretary-General to the President of the Security Council concerning the credentials of the alternate representative of Turkey on the Security Council		Ditto.
S/3361	14 February 1955	Summary statement by the Secretary-General on matters of which the Security Council is seized and on the stage reached in their consideration		Ditto.
S/3362	**15 February 1955**	**Letter dated 14 February 1955 from the representative of Israel to the President of the Security Council.....**	31	
S/3363	21 February 1955	Summary statement by the Secretary-General on matters of which the Security Council is seized and on the stage reached in their consideration		Ditto.
S/3364	1 March 1955	Ditto.		Ditto.
S/3365	**1 March 1955**	**Letter dated 1 March 1955 from the representative of Egypt to the President of the Security Council.....**	32	
S/3366	2 March 1955	Letter dated 18 February 1955 from the Chairman of the Council of the Organization of American States to the Secretary-General, transmitting the report submitted to the Council of the Organization by the Investigating Committee		Not discussed.
S/3366/ Add. 1	2 March 1955	Report of the Investigating Committee submitted to the Council of the Organization of American States on 18 February 1955		Ditto.
S/3367	**2 March 1955**	**Letter dated 2 March 1955 from the representative of Egypt to the President of the Security Council.....**	33	
S/3368	**3 March 1955**	**Letter dated 3 March 1955 from the representative of Israel to the President of the Security Council.....**	33	
S/3369	8 March 1955	Summary statement by the Secretary-General on matters of which the Security Council is seized and on the stage reached in their consideration		Mimeographed
S/3370	**9 March 1955**	**Note dated 7 March 1955 from the representative of the United States of America to the Secretary-General concerning the appointment of General Maxwell B. Taylor as the Commanding General of the military forces made available to the United Nations Command pursuant to the Security Council resolution of 7 July 1950 (S/1588).....**	34	
S/3371	15 March 1955	Summary statement by the Secretary-General on matters of which the Security Council is seized and on the stage reached in their consideration		Ditto.
S/3372	15 March 1955	Report by the Secretary-General to the President of the Security Council concerning the credentials of the representative of Brazil on the Security Council		Ditto.

Cotes des documents	*Dates*	*Titres*	*Pages (dans le présent volume)*	*Observations et références*
S/3353	26 janvier 1955	Lettre, en date du 25 janvier 1955, adressée au Président du Conseil de sécurité par les représentants du Royaume-Uni de Grande-Bretagne et d'Irlande du Nord et des États-Unis d'Amérique, pour lui transmettre le rapport concernant l'administration de la zone anglo-américaine du Territoire libre de Trieste pendant la période du 1er janvier au 31 décembre 1953		Non examiné.
S/3354	**28 janvier 1955**	**Lettre, en date du 28 janvier 1955, adressée au Président du Conseil de sécurité par le représentant de la Nouvelle-Zélande**	**27**	
S/3355	**30 janvier 1955**	**Lettre, en date du 30 janvier 1955, adressée au Président du Conseil de sécurité par le représentant de l'Union des Républiques socialistes soviétiques**	**27**	
S/3356	**31 janvier 1955**	**Lettre, en date du 31 janvier 1955, adressée au Président du Conseil de sécurité par le représentant de l'Union des Républiques socialistes soviétiques**	**28**	
S/3357	31 janvier 1955	Exposé succinct du Secrétaire général sur les questions dont est saisi le Conseil de sécurité et sur le point où en est leur examen		Miméographié.
S/3358	**4 février 1955**	**Echange de télégrammes entre le Secrétaire général et le Premier Ministre du Conseil de l'Etat et Ministre des affaires étrangères de la République populaire de Chine**....	**29**	
S/3359	7 février 1955	Exposé succinct du Secrétaire général sur les questions dont est saisi le Conseil de sécurité et sur le point où en est leur examen		*Idem.*
S/3360	10 février 1955	Rapport adressé par le Secrétaire général au Président du Conseil de sécurité au sujet des pouvoirs du représentant suppléant de la Turqnie au Conseil de sécurité		*Idem.*
S/3361	14 février 1955	Exposé succinct dn Secrétaire général sur les questions dont est saisi le Conseil de sécurité et sur le point où en est leur examen		*Idem.*
S/3362	**15 février 1955**	**Lettre, en date du 14 février 1955, adressée au Président du Conseil de sécurité par le représentant d'Israël**.....	**31**	
S/3363	21 février 1955	Exposé succinct du Secrétaire général sur les questions dont est saisi le Conseil de sécurité et sur le point où en est leur examen		*Idem.*
S/3364	1er mars 1955	*Idem*		*Idem.*
S/3365	**1er mars 1955**	**Lettre, en date du 1er mars 1955, adressée au Président du Conseil de sécurité par le représentant de l'Egypte**.....	**32**	
S/3366	2 mars 1955	Lettre, en date du 18 février 1955, adressée au Secrétaire général par le Président du Conseil de l'Organisation des États américains transmettant le rapport présenté au Conseil de l'Organisation par la Commission d'enqnête (S/3366/Add.1)		Non examiné.
S/3367	**2 mars 1955**	**Lettre, en date du 2 mars 1955, adressée au Président du Conseil de sécurité par le représentant de l'Egypte**.....	**33**	
S/3368	**3 mars 1955**	**Lettre, en date du 3 mars 1955, adressée au Président du Conseil de sécurité par le représentant d'Israël**.....	**33**	
S/3369	7 mars 1955	Exposé succinct du Secrétaire général sur les questions dont est saisi le Conseil de sécurité et sur le point où en est leur examen		Miméographié.
S/3370	**9 mars 1955**	**Note, en date du 7 mars 1955, adressée au Secrétaire général par le représentant des Etats-Unis d'Amérique au sujet de la nomination du général Maxwell B. Taylor aux fonctions de commandant en chef des forces armées mises à la disposition du Commandement des forces des Nations Unies, conformément à la résolution adoptée par le Conseil de sécurité le 7 juillet 1950 (S/1588)**.....	**34**	
S/3371	14 mars 1955	Exposé succinct dn Secrétaire général sur les questions dont est saisi le Conseil de sécurité et sur le point où en est leur examen		*Idem.*
S/3372	15 mars 1955	Rapport adressé par le Secrétaire général au Président du Conseil de sécurité au sujet des pouvoirs du représentant du Brésil an Conseil de sécurité		*Idem.*

Document No.	*Date*	*Title*	*Page (in this volume)*	*Observations and references*
S/3373	**17 March 1955**	**Report submitted on 17 March 1955 by the Chief of Staff of the United Nations Truce Supervision Organization in Palestine concerning the incident of 28 February 1955 near Gaza**	**35**	
S/3374	16 March 1955	Report by the Secretary-General to the President of the Security Council concerning the credentials of the representative of the Union of Soviet Socialist Republics on the Security Council		Mimeographed.
S/3375	22 March 1955	Summary statement by the Secretary-General on matters of which the Security Council is seized and on the stage reached in their consideration		Ditto.
S/3376	**25 March 1955**	**Letter dated 25 March 1955 from the representative of Israel to the President of the Security Council**	**94**	
S/3377	30 March 1955	Summary statement by the Secretary-General on matters of which the Security Council is seized and on the stage reached in their consideration		Ditto.
S/3378	**28 March 1955**	**France, United Kingdom of Great Britain and Northern Ireland and United States of America: draft resolution**	**95**	Adopted at the 695th meeting, on 29 March 1955.
S/3379	**28 March 1955**	**France, United Kingdom of Great Britain and Northern Ireland and United States of America: draft resolution**	**96**	Adopted at the 696th meeting, on 30 March 1955.
S/3380	**28 March 1955**	**Letter dated 25 March 1955 from the representative of Israel to the Secretary-General**	**97**	
S/3381	**28 March 1955**	**Letter dated 28 March 1955 from the representative of Israel to the President of the Security Council**	**97**	
S/3382	**29 March 1955**	**Letter dated 29 March 1955 from the representative of Israel to the President of the Security Council**	**99**	
S/3383	**29 March 1955**	**Letter dated 29 March 1955 from the representative of Israel to the President of the Security Council**	**99**	

Cotes des documents	*Dates*	*Titres*	*Pages (dans le présent volume)*	*Observations et références*
S/3373	17 mars 1955	Rapport sur l'incident survenu près de Gaza le 28 février 1955, présenté le 17 mars 1955 par le Chef d'état-major de l'Organisme des Nations Unies chargé de la surveillance de la trêve en Palestine.....	35	
S/3374	16 mars 1955	Rapport adressé par le Secrétaire général au Président du Conseil de sécurité au sujet des pouvoirs du représentant de l'Union des Républiques socialistes soviétiques au Conseil de sécurité		Miméographié.
S/3375	22 mars 1955	Exposé succinct du Secrétaire général sur les questions dont est saisi le Conseil de sécurité et sur le point où en est leur examen		*Idem.*
S/3376	25 mars 1955	Lettre, en date du 25 mars 1955, adressée au Président du Conseil de sécurité par le représentant d'Israël.....	94	
S/3377	30 mars 1955	Exposé succinct du Secrétaire général sur les questions dont est saisi le Conseil de sécurité et sur le point où en est leur examen		*Idem.*
S/3378	28 mars 1955	Etats-Unis d'Amérique, France et Royaume-Uni de Grande-Bretagne et d'Irlande du Nord: projet de résolution.....	95	Adopté à la 695e séance, le 29 mars 1955.
S/3379	28 mars 1955	Etats-Unis d'Amérique, France et Royaume-Uni de Grande-Bretagne et d'Irlande du Nord: projet de résolution.....	96	Adopté à la 696e séance, le 30 mars 1955.
S/3380	28 mars 1955	Lettre, en date du 25 mars 1955, adressée au Secrétaire général par le représentant d'Israël.....	97	
S/3381	28 mars 1955	Lettre, en date du 28 mars 1955, adressée au Président du Conseil de sécurité par le représentant d'Israël.....	97	
S/3382	29 mars 1955	Lettre, en date du 29 mars 1955, adressée au Président du Conseil de sécurité par le représentant d'Israël.....	99	
S/3383	29 mars 1955	Lettre, en date du 29 mars 1955, adressée au Président du Conseil de sécurité par le représentant d'Israël.....	99	

TABLE OF CONTENTS (*continued*)

Document No.	*Title*	*Page*
S/3373	Report submitted on 17 March 1955 by the Chief of Staff of the United Nations Truce Supervision Organization in Palestine concerning the incident of 28 February 1955 near Gaza	35
S/3376	Letter dated 25 March 1955 from the representative of Israel to the President of the Security Council	94
S/3378	France, United Kingdom of Great Britain and Northern Ireland and United States of America: draft resolution	95
S/3379	France, United Kingdom of Great Britain and Northern Ireland and United States of America: draft resolution	96
S/3380	Letter dated 25 March 1955 from the representative of Israel to the Secretary-General	97
S/3381	Letter dated 28 March 1955 from the representative of Israel to the President of the Security Council	97
S/3382	Letter dated 29 March 1955 from the representative of Israel to the President of the Security Council	99
S/3383	Letter dated 29 March 1955 from the representative of Israel to the President of the Security Council	99
Check list of documents		100

TABLE DES MATIÈRES (*suite*)

Cotes des documents	*Titres*	*Pages*
S/3373	Rapport sur l'incident survenu près de Gaza le 28 février 1955, présenté le 17 mars 1955 par le Chef d'état-major de l'Organisme des Nations Unies chargé de la surveillance de la trêve en Palestine	35
S/3376	Lettre, en date du 25 mars 1955, adressée au Président du Conseil de sécurité par le représentant d'Israël	94
S/3378	États-Unis d'Amérique, France et Royaume-Uni de Grande-Bretagne et d'Irlande du Nord : projet de résolution	95
S/3379	États-Unis d'Amérique, France et Royaume-Uni de Grande-Bretagne et d'Irlande du Nord : projet de résolution	96
S/3380	Lettre, en date du 25 mars 1955, adressée au Secrétaire général par le représentant d'Israël	97
S/3381	Lettre, en date du 28 mars 1955, adressée au Président du Conseil de sécurité par le représentant d'Israël	97
S/3382	Lettre, en date du 29 mars 1955, adressée au Président du Conseil de sécurité par le représentant d'Israël	99
S/3383	Lettre, en date du 29 mars 1955, adressée au Président du Conseil de sécurité par le représentant d'Israël	99
Répertoire des documents		101

SALES AGENTS FOR UNITED NATIONS PUBLICATIONS
DÉPOSITAIRES DES PUBLICATIONS DES NATIONS UNIES

ARGENTINA — ARGENTINE : Editorial Sudamericana S.A., Calle Alsina 500, Buenos Aires.

AUSTRALIA — AUSTRALIE : H. A. Goddard Pty., Ltd., 255*a* George Street, Sydney, N.S.W.

Melbourne University Press, Carlton N.3, Victoria.

AUSTRIA — AUTRICHE : Gerold & Co., Graben 31, Wien I.

B. Wüllerstorff, Book Import and Subscription Agency, Markus Sittikusstrasse 10, Salzburg.

BELGIUM — BELGIQUE : Agence et Messageries de la Presse, S.A., 14-22 rue du Persil, Bruxelles.

W. H. Smith & Son, 71-75 bd Adolphe-Max, Bruxelles.

BOLIVIA — BOLIVIE : Librería Selecciones, Empresa Editora " La Razón ", Casilla 972, La Paz.

BRAZIL — BRÉSIL : Livraria Agir, Rua Mexico 98-B, Caixa Postal 3291, Rio de Janeiro, D.F.

CAMBODIA — CAMBODGE : Papeterie-Librairie nouvelle, Albert Portail, 14 av. Boulloche, Pnom-Penh.

CANADA : The Ryerson Press, 299 Queen Street West, Toronto, Ontario.

CEYLON — CEYLAN: The Associated Newspapers of Ceylon, Ltd., Lake House, Colombo.

CHILE — CHILI : Librería Ivens, Calle Moneda 822, Santiago.

Editorial del Pacífico, Ahumada 57, Santiago.

CHINA — CHINE : The World Book Co., Ltd., 99 Chung King Road, 1st Section, Taipeh, Taiwan.

The Commercial Press, Ltd., 170 Liu Li Chang, Peking.

COLOMBIA — COLOMBIE : Librería Nacional, Ltda., 20 de Julio, San Juan Jesús, Barranquilla.

Librería Buchholz Galería, Av. Jiménez de Quesada 8-40, Bogotá.

Librería América, Sr. Jaime Navarro R., 49-58 Calle 51, Medellín.

COSTA RICA : Trejos Hermanos, Apartado 1313, San José.

CUBA : La Casa Belga, René de Smedt, O'Reilly 455, La Habana.

CZECHOSLOVAKIA — TCHÉCOSLOVAQUIE : Ceskoslovensky Spisovatel, Národní Trida 9, Praha I.

DENMARK — DANEMARK : Messrs. Einar Munksgaard, Ltd., Norregade 6, Kobenhavn.

DOMINICAN REPUBLIC — RÉPUBLIQUE DOMINICAINE : Librería Dominicana, Calle Mercedes 49, Apartado 656, Ciudad Trujillo.

ECUADOR — ÉQUATEUR : Librería Científica Bruno Moritz, Casilla 362, Guayaquil.

EGYPT — ÉGYPTE : Librairie « La Renaissance d'Egypte », 9 Sharia Adly Pasha, Cairo.

EL SALVADOR : Manuel Navas y Cía., " La Casa del Libro Barato ", 1ª Avenida Sur 37, San Salvador.

FINLAND — FINLANDE : Akateeminen Kirjakauppa, 2 Keskuskatu, Helsinki.

FRANCE : Editions A. Pedone, 13 rue Soufflot, Paris, Ve.

GERMANY — ALLEMAGNE : R. Eisenschmidt, Kaiserstrasse 49, Frankfurt/Main.

Buchhandlung Elwert & Meurer, Hauptstrasse 101, Berlin-Schöneberg.

Alexander Horn, Spiegelgasse 9, Wiesbaden.

W. E. Saarbach, G.m.b.H., Ausland-Zeitungshandel, Gereonstrasse 25-29, Köln 1 (22c).

GREECE — GRÈCE : Kauffmann Bookshop, 28 Stadion Street, Athens.

GUATEMALA : Sociedad Económica Financiera, Edf. Briz, Do. 207, 6a Av. 14-33, Zona 1, Guatemala City.

HAITI : Max Bouchereau, Librairie « A la Caravelle », Boîte postale 111D, Port-au-Prince.

HONDURAS : Librería Panamericana, Calle de la Fuente, Tegucigalpa.

HONG KONG : Swindon Book Co., 25 Nathan Road, Kowloon.

ICELAND — ISLANDE : Bokaverzlun Sigfusar Eymundsonnar, Austurstreti 18, Reykjavik.

INDIA — INDE : Orient Longmans, Calcutta, Bombay, Madras and New Delhi.

Oxford Book & Stationery Company, Scindia House, New Delhi, and at Calcutta.

P. Varadachary & Co., 8 Linghi Chetty Street, Madras I.

INDONESIA — INDONÉSIE : Jajasan Pembangunan, Gunung Sahari 84, Djakarta.

IRAN : " Guity ", 482 av. Ferdowsi, Teheran.

IRAQ — IRAK : Mackenzie's Bookshop, Booksellers and Stationers, Baghdad.

ISRAEL : Blumstein's Bookstores, Ltd., 35 Allenby Road, P.O.B. 4154, Tel Aviv.

ITALY — ITALIE : Libreria Commissionaria Sansoni, Via Gino Capponi 26, Firenze.

JAPAN — JAPON : Maruzen Co., Ltd., 6 Tori-Nichome, Nihonbashi, P.O.B. 605, Tokyo Central.

LEBANON — LIBAN : Librairie Universelle, Beyrouth.

LIBERIA : Mr. Jacob Momolu Kamara, Gurly and Front Streets, Monrovia.

LUXEMBOURG : Librairie J. Schummer Place Guillaume, Luxembourg.

MEXICO — MEXIQUE : Editorial Hermes, S. A., Ignacio Mariscal 41, Mexico, D.F.

NETHERLANDS — PAYS-BAS : N. V. Martinus Nijhoff, Lange Voorhout 9, 's Gravenhage.

NEW ZEALAND — NOUVELLE-ZÉLANDE : The United Nations Association of New Zealand, G.P.O. 1011, Wellington.

NICARAGUA : Dr. Ramiro Ramírez V., Agencia de Publicaciones, Managua, D.N.

NORWAY — NORVÈGE : Johan Grundt Tanum Forlag, Kr Augustsgt 7a, Oslo.

PAKISTAN : Thomas & Thomas, Fort Mansion Frere Road, Karachi.

Publishers United, Ltd., 176 Anarkali, Lahore.

The Pakistan Co-operative Book Society, 150 Govt. New Market, Azimpura, Dacca, East Pakistan (and at Chittagong).

PANAMA : José Menéndez, Agencia Internacional de Publicaciones, Plaza de Arango, Panamá.

PARAGUAY : Agencia de Librerías de Solvador Nizza, Calle Pte. Franco 39-43, Asunción.

PERU — PÉROU : Librería internacional del Perú, S.A., Casilla 1417, Lima.

PHILIPPINES : Alemar's Book Store, 749 Rizal Avenue, Manila.

PORTUGAL : Livraria Rodrigues, Rua Aurêa 186-188, Lisboa.

SINGAPORE — SINGAPOUR : The City Bookstore, Ltd., Winchester House, Collyer Quay, Singapore.

SPAIN — ESPAGNE : Librería Mundi-Prensa, Lagasca 38, Madrid.

Librería José Bosch, Ronda Universidad 11, Barcelona.

SWEDEN — SUÈDE : C. E. Fritze Kungl. Hovbokhandel, Fredsgatan 2, Stockholm 16.

SWITZERLAND — SUISSE: Librairie Payot, S.A., 1 rue de Bourg, Lausanne, et à Bâle, Berne, Genève, Montreux, Neuchâtel, Vevey, Zurich.

Librairie Hans Raunhardt, Kirchgasse 17, Zurich 1.

SYRIA — SYRIE : Librairie Universelle, Damas.

THAILAND — THAÏLANDE : Pramuan Mit. Ltd., 55, 57, 59 Chakrawat Road, Wat Tuk, Bangkok.

TURKEY — TURQUIE : Librairie Hachette, 469 Istiklal Caddesi, Beyoglu-Istanbul.

UNION OF SOUTH AFRICA — UNION SUD-AFRICAINE : Van Schaik's Bookstore (Pty.), P.O. Box 724, Pretoria.

UNITED KINGDOM — ROYAUME-UNI : H.M. Stationery Office, P.O. Box 569, London, S.E.1. ; and at H.M.S.O. Shops in London, Belfast, Birmingham, Bristol, Cardiff, Edinburgh and Manchester.

UNITED STATES OF AMERICA — ÉTATS-UNIS D'AMÉRIQUE : International Documents Service, Columbia University Press, 2960 Broadway, New York 27, N.Y.

URUGUAY : Oficina de Representación de Editoriales, Prof. Héctor d'Elía, 18 de Julio 1333, Palacio Díaz, Montevideo.

VENEZUELA : Librería del Este, Av. Miranda 52, Edf. Galipan, Caracas.

VIET-NAM : Librairie Albert Portail, 185-193 rue Catinat, Saigon.

YUGOSLAVIA — YOUGOSLAVIE : Drzavno Preduzece, Jugoslovenska Knjiga, Terazije 27/II Beograd.

Cankars Endowment (Cankarjéva Zalozba), Ljubljana (Slovenia).

1.56

Orders from countries where sales agents have not yet been appointed may be sent to

Sales Section, European Office of the United Nations, Palais des Nations, GENEVA (Switzerland) *or*

Sales and Circulation Section, United Nations, NEW YORK (U.S.A.)

Les commandes émanant de pays où des agents attitrés n'ont pas encore été nommés peuvent être adressées à la

Section des Ventes, Office européen des Nations Unies, Palais des Nations, GENÈVE (Suisse) *ou*

Section des Ventes et de la Distribution, Nations Unies, NEW-YORK (Etats-Unis)

Printed in France

Price : $U.S. 1.00 ; 7/6 stg. ; Sw. fr. 4.—
(or equivalent in other currencies)

22700—January 1956—1,600