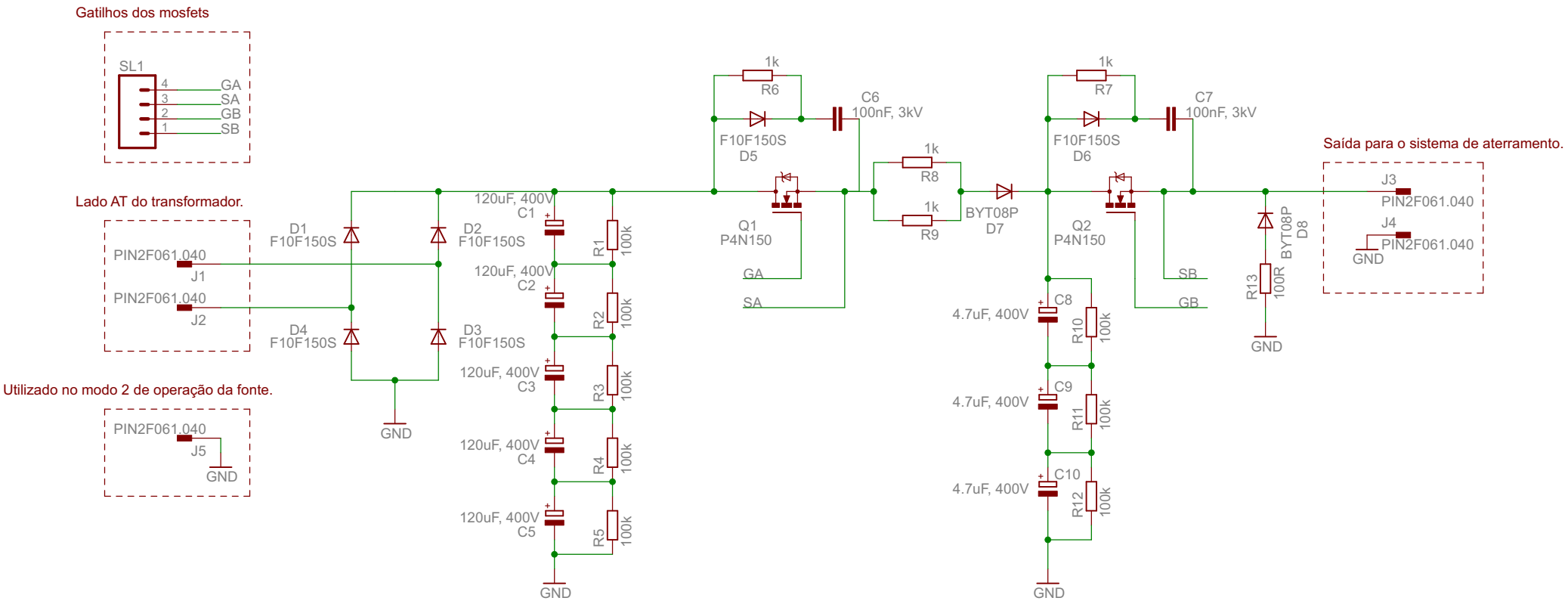

26/11/2015 16:24:10 D:\sistemas-de-aterramento\esquematico\placa_potencia_versao_2\placa_potencia.sch (Sheet: 1/1)