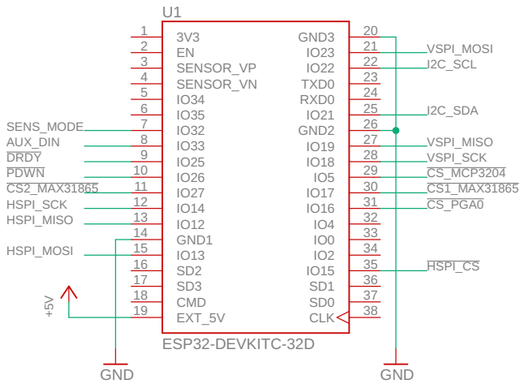

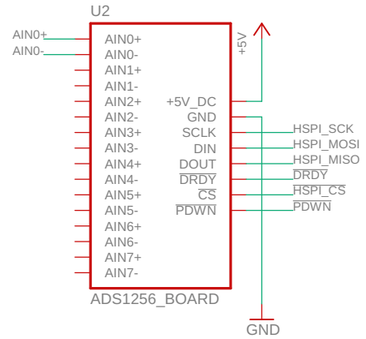

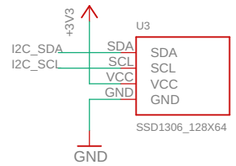

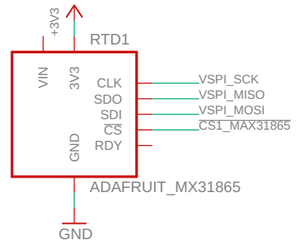

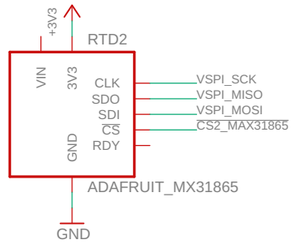

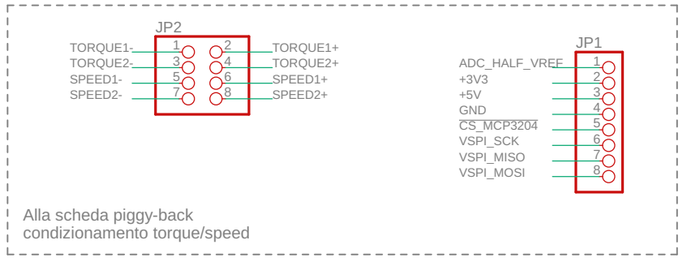

Segnali di PL1 verso scheda front-end:
1. Ext.Supply +5V
2. GND
3. I2C_SDA
4. I2C_SCL
5. GND
6. Torque1+
7. Torque1-
8. Torque2+
9. Torque2-
10. Speed1+
11. Speed1-
12. Speed2+
13. Speed2-
14. GND
15. +3V3
16. AUX_DIN

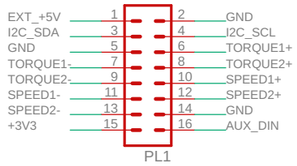

NOTA:
collegamento diretto tra front-end e modulo RTD1 con flat 4 fili:
RTD1_F+, RTD1_IN+, RTD1_IN-, RTD1_F-

collegamento diretto tra front-end e modulo RTD2 con flat 4 fili:
RTD2_F+, RTD2_IN+, RTD2_IN-, RTD2_F-

collegamento diretto con coax tra front-end e Accel_0+, Accel_0-

collegamento diretto con coax tra front-end e Accel_1+, Accel_1-

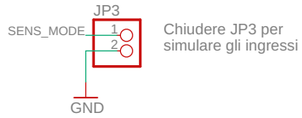

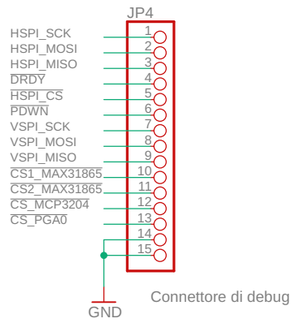

Lista Tesp Points:
TP1 - ingresso Accel_0
TP2 - Accel_0 con bias
TP3 - uscita PGA Accel_0/1
TP4 - uscita LPF Accel_0/AIN0+
TP5 - ingresso Accel_1
TP6 - Accel_1 con bias
TP9 - ADC_HALF_VREF
TP10 - +3V3
TP11 - +5V
TP12 - GND

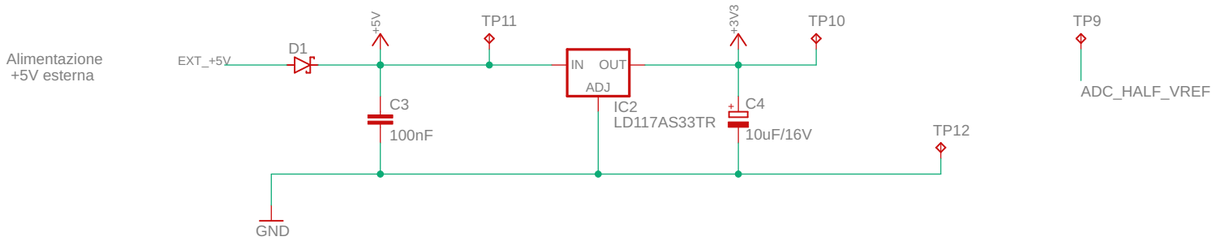

Sezione logica e ADC Condizionamento coppie	ISIS Bassa Friulana
	item_2022_Motherboard_04_V8
	09/08/2022 11:36
	Sheet: 1/2

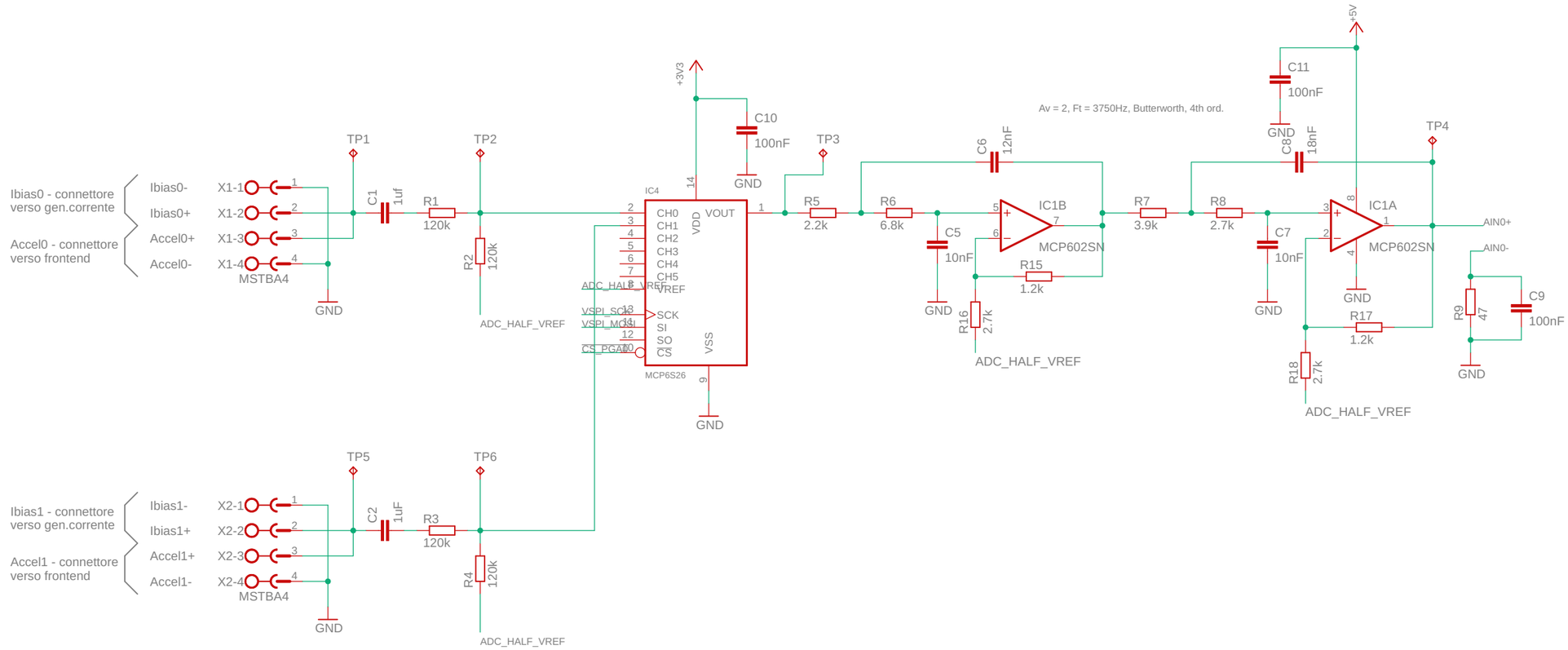

Condizionamento accelerometri	ISIS Bassa Friulana
	item_2022_Motherboard_04_V8
	09/08/2022 11:36
	Sheet: 2/2