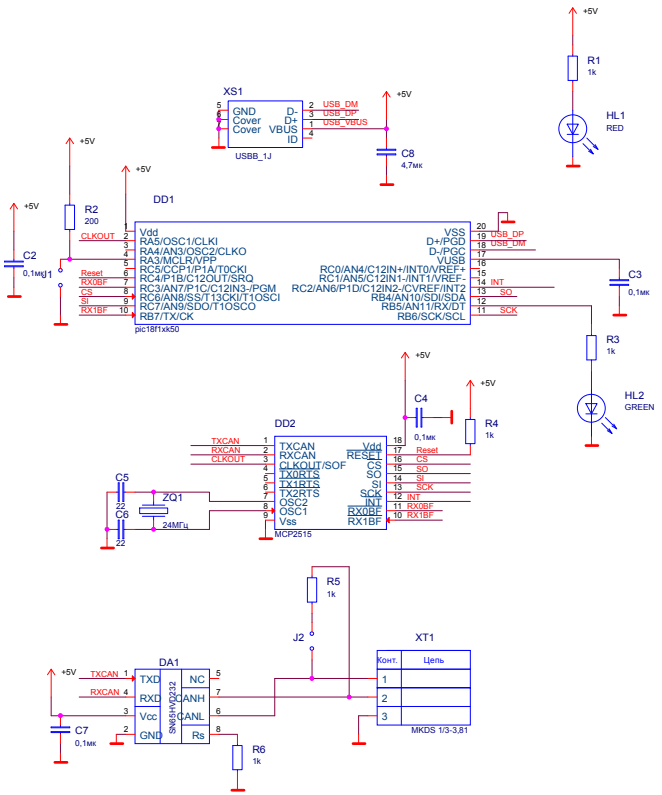

Изм.	Лист	№ докум.	Подп.	Дата
Разработ.				
Проверил				
Т. контр.				
Н. контр.				
Утверд.				

Модуль usbtin

Схема электрическая принципиальная

Лит.	Масса	Масштаб

Лист | Листов 1

Перв. применение

Справ. №

Подп. и дата

Инв. № дубл.

Взам.инв.№

Подп. и дата

Инв. № подл.