Para un resumen del código ve a la nota 15 (última nota del proyecto)

Este es un led titilante para confirmar que el led está funcionando

Para comenzar la banda hay dos variables necesarias Start y MyStart, Mystart se prende cuando tres condiciones se cumplen: a. el sistema está prendido, b. no hay botón del pánico encendido y c. el sistema no terminó las n canstas del día. Start confirma que la banda 2 no este adelante antes de empezar

Primera parte contador de 50 naranjas

Después de las 50 naranjas: la banda 2 comienza teniendo un delay previo de 1000ms

Cuando el sensor1 detecta las 50 naranjas el put1 se prende, esta es la entrada que va hacia TON, hay una espera de 4000ms ya que se demora un tiempo la última naranja en pasar a la banda

Y el sensor 2 se activa cuando encuetra una caja otra vez, a su vez existe una condición de que si start (la banda 1) sigue

Utilización de que el reset 1 resetea también el reset 2, con esto implica que cuando se resetee el conteo de 50 naranjas también se resetea el primer contador de la segunda banda

Cuando Out2 está en negativo se niega start por lo que la banda1 deja de moverse y comienza a moverse la segunda

Condicionales para el botón inicial y la luz avión piloto

Contador de 100 cajas

Condicionales para el reset de las naranjas y en parte de la bandeja a partir de las señales del reset

Lógica para un botón de emergencia o de pánico

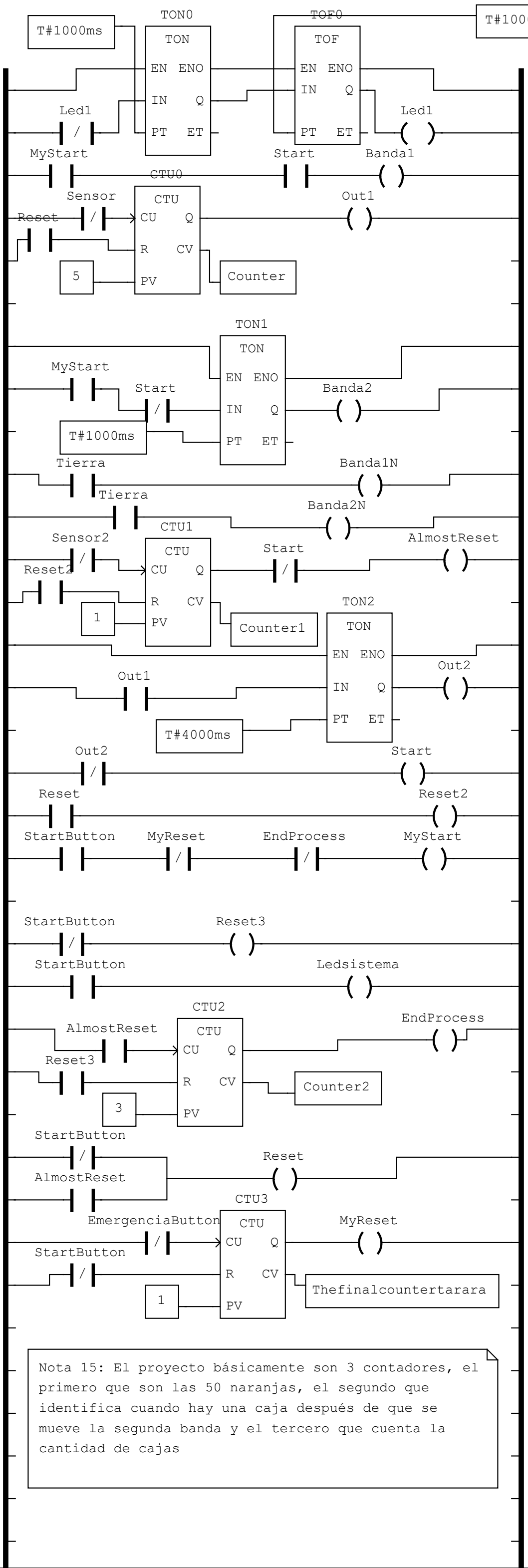

Nota 15: El proyecto básicamente son 3 contadores, el primero que son las 50 naranjas, el segundo que identifica cuando hay una caja después de que se mueve la segunda banda y el tercero que cuenta la cantidad de cajas