Base
Scale 1:6

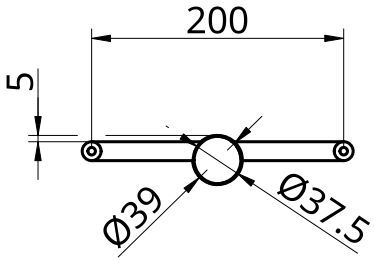

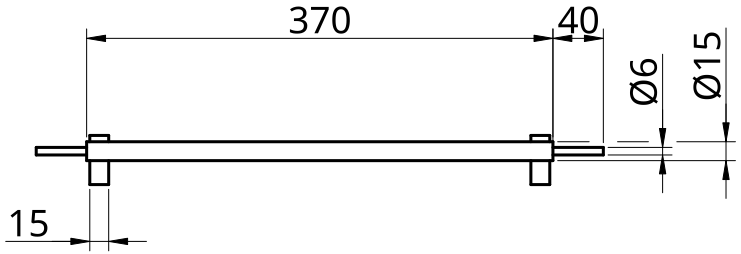

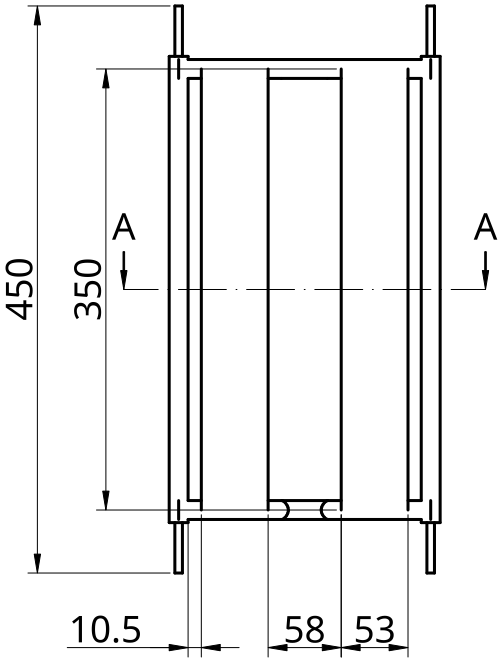

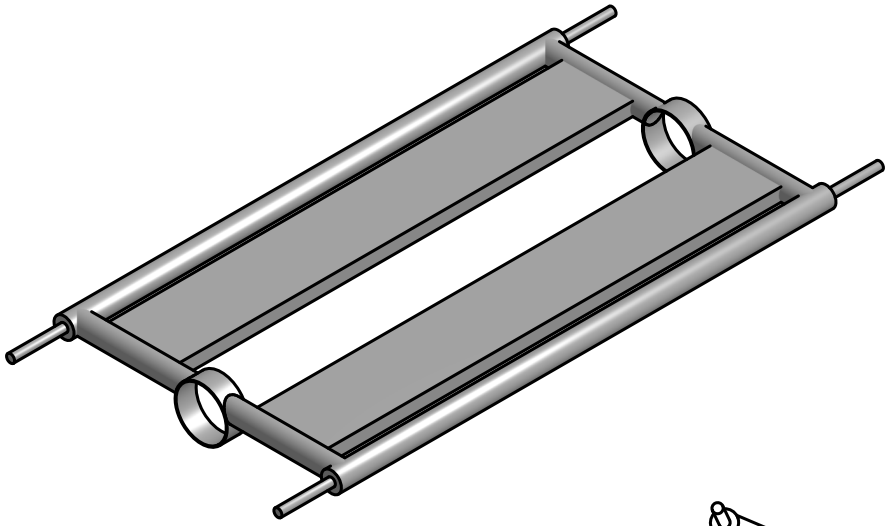

1:4

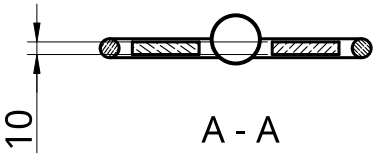

A - A

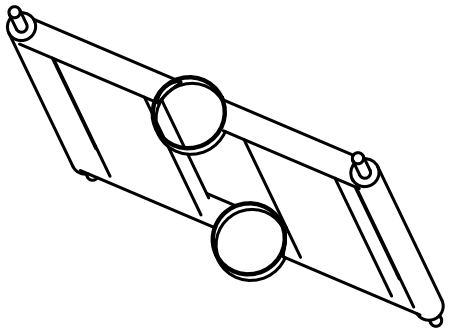

1:4