Universität Mannheim
FSS 2010
Philosophische Fakultät
Seminar für Deutsche Philologie
Bachelor of Arts-Abschlussarbeit
Prof. Dr. Beate Henn-Memmesheimer

Dem Sprachkritiker seine fette Beute

Der so genannte possessive Dativ im Deutschen

Daniel Jach

Daniel Jach
Matrikelnummer 1124230
Bachelor-Studium, 6. Fachsemester
Kernfach: Germanistik / Beifach: Ethik und Kulturphilosophie
djach@mail.uni-mannheim.de

Abkürzungen

pD	possessiver Dativ der Form *dem Sprachkritiker seine fette Beute*
GenA	Genitivattribut der Form *des Sprachkritikers fette Beute*
*von*A	mit *von* angeschlossenes Attribut der Form *das Schloss von Mannheim*
Phrasen	
NP	Nominalphrase
DP	Determinans- / Determinativphrase
PP	Präpositionalphrase
AP	Adjektivphrase
grammatische Merkmale	
mask	maskulinum
fem	femininum
Dat	Dativ
Nom	Nominativ
Akk	Akkusativ
Gen	Genitiv
Sg	Singular
Pl	Plural
1./2./3. P.	1./2./3. Person
dem$_{Dat}$ grausamen$_{Dat}$ Tyrannen$_{Dat}$	Wortformen mit grammatischem Merkmal
Dem grausamen Tyrannen gehört die Welt Dat 3.P.	Wortform mit mehreren grammatischen Merkmalen, regiert von einer anderen Wortform in Richtung des Pfeils.
Wortarten	
N	Nomen
ProN	ProN
Poss	Possessivum
P	Präposition
Sonstiges	
ver – urteil$_{lex}$ – t	lexikalisches Kernmorphem
d – em$_{Dat}$ grausam – en$_{Dat}$ Tyrann – en$_{Dat}$	Flexionsmorphem *Dativ*
Ø	Nullmorphem oder Nullartikel oder allgemein unsichtbare Kategorie
Syntaktische Funktionen	
Det	Determinativ-Funktion
Spez	Spezifikator-Funktion
[Des Vaters]$_{Spez}$ Töchter…	Phrase in Spezifikatorposition
Semantische Rollen und Merkmale	
[+/- BEKANNT]	binäres Merkmal BEKANNT
[Des Vaters]$_{Possessor}$ Haus…	Phrase als Träger einer semantischen Rolle

Inhalt

1. Dem Sprachkritiker seine fette Beute: Der s. g. possessive Dativ 3

2. Korpus und Datenlage 4

3. Beschreibung und Konkurrenten des possessiven Dativs 7

4. Grammatische Beschreibung des possessiven Dativs 8

4.1. Zu Form, Syntax und Morphologie 8

4.1.1. Formale Aspekte 8

4.1.2. Syntaktische Aspekte 10

4.1.2.1. Dependentielle Struktur 10

4.1.2.2. Die Struktur der Nominalphrase 15

4.1.3. Morphologische Aspekte 17

4.1.4. Fazit zu Form, Syntax und Morphologie des possessiven Dativs 26

4.2. Semantische Aspekte 27

5. Der possessive Dativ und seine Konkurrenten 34

5.1. Gesprochene Sprache als Sprache der Nähe 34

5.2. Der possessive Dativ als Form der Nähe 39

6. Resümee: Dem possessiven Dativ seine Eigentümlichkeit 43

7. Literaturverzeichnis 45

1. Dem Sprachkritiker seine fette Beute: Der s. g. possessive Dativ

Vom „Todeskampf des Genitivs“ (Sick 2006, 15) zu künden meint Bastian Sick, der Autor der *Zwiebelfisch*-Kolumnen, bekannt geworden in dem 2004 zum ersten Mal erschienenen Sammelband *Der Dativ ist dem Genitiv sein Tod*. In seinem Artikel *Wem sein Brot ich ess, dem sein Lied ich sing* wendet sich der „genitivfreundliche“ Sprachkritiker (Sick 2006, 15) gegen den so genannten possessiven Dativ (pD) und diagnostiziert den (vermeintlichen) Verfall der deutschen Sprache: *Annes Armband* und *Konrads Kamera* verstünde kaum mehr ein Sprecher, die pDs *der Anne ihr Armband* und *dem Konrad seine Kamera* hingegen seien den meisten Muttersprachlern vertraut. Streng urteilt Sick: In der gesprochenen Sprache[1] sei der Genitiv „dem Dativ seine fette Beute geworden“ (Sick 2006, 15). Nach der tödlichen Hetzjagd des Dativs auf den Genitiv, den die drastische Formulierung von der „fetten Beute“ präsupponiert, oder zumindest nach Gründen, warum der Genitiv des Schutzes vor dem Dativ bedürfe, sucht der Leser in Sicks Text jedoch vergebens. Im Gegenteil stellt Sick sogar fest: „[…] der besitzanzeigende Dativ […] regelt klar und verständlich, was Sache ist, und vor allem: wem seine Sache es ist.“ (Sick 2006, 16) Und doch: Selbst Linguisten, wundert sich Sick, betrauerten das Dahinscheiden des Genitivs nicht, wie er es in Hannover in Stein gehauen zu finden glaubt: „Vor dem Bahnhof von Hannover steht ein Reiterdenkmal […]. In den Sockel sind die Worte eingemeißelt: ‚Dem Landesvater sein treues Volk‘.“ (Sick 2006, 17) Das scheint Sick nun missverständlich und so fügt er der Inschrift einen Gedankenstrich hinzu: „‚Dem Landesvater (gewidmet) – (gezeichnet:) sein treues Volk‘“ (Sick 2006, 18) und sinniert, ob es am Ende gar der Fürst selbst war, der seinem Volke zu Ehren ein Denkmal errichten ließ.

Sicks Kolumne mag unterhaltsam, seine noble Absicht sprachaufklärerisch sein, doch einen geraden Satz darüber, wie es denn nun um den pD *dem Landesvater sein Volk* bestellt sei, bringt er nicht zu Papier. Widmet nun der Fürst seinen Untertanen oder widmen die Untertanen ihrem Fürsten ein Denkmal? Warum ist die Widmung angeblich ungrammatisch, ist sie doch nicht nur in Stein gemeißelt, sondern auch im ganzen deutschen Sprachraum verbreitet und den meisten Muttersprachlern vertraut? Ähnelt *der Anne ihr Armband* strukturell nicht *Annes Armband*? Und lautet die (grammatisch unauffällige) Frage nach dem Fahrzeughalter nicht: *Wem*$_{Dat}$ *gehört das Auto im Halteverbot?*? Warum also die dativ-freundlichen Sprecher schelten? Der Sprachkritiker schweigt. Doch der Grund

[1] Sick gebraucht die Termini *gesprochene Sprache, Umgangssprache* und *Dialekt* synonym.

seiner Erwähnung in dieser Arbeit ist nicht, Kritik an ihm zu üben. Vielmehr macht er auf sprachliche Konstruktionen aufmerksam, die der linguistischen Beschreibung und grammatischen Kodifizierung bisher – aus welchen Gründen auch immer – entgangen sind.

Diese Arbeit ist keine sprachkritische und keine über Sprachkritik. Sie nimmt den pD zum Gegenstand linguistischer Betrachtungen, ihr Herangehen ist empirisch und deskriptiv. Kapitel 2. sichtet zunächst die Datenlage zum pD, führt das Belegkorpus ein und verortet den pD im Varietätengefüge des Deutschen im *gesprochenen Nonstandard*. Kapitel 3. formuliert die zwei Leitlinien der Arbeit, von denen die erste als Frage, die zweite als These formulierbar ist: *Wie ist der pD linguistisch beschreibbar? In bestimmten Situationen ziehen Sprecher den pD seinen standardsprachlichen Konkurrenten vor.* Die vage These wird später konkretisiert. Kapitel 3. führt noch die konkurrierenden Standardformen ein: Die possessiven Genitivattribute (GenAs) und das mit *von* angeschlossene Attribut (*von*A). Entlang der Leitlinien zerfällt der anschließende Hauptteil in zwei Teile. Der erste Teil (Kapitel 4.) liefert eine Beschreibung des pD. Kapitel 4.1. nimmt die Ebenen der Form (4.1.1.), der Syntax (4.1.2.) und der Morphologie (4.1.3.) in den Blick und endet mit einem Fazit (4.1.4.). In Kapitel 4.2. stehen die semantischen Aspekte des pD zur Diskussion und die Konkurrenz mit den Attributen wird näher begründet. Auf jeder Ebene ist eine knappe Beschreibung der konkurrierenden Attribute vergleichend beigestellt. Der zweite Teil (5.) geht der These nach, der pD sei in bestimmten Situationen die überlegene Form. Kapitel 5.1. konkretisiert zunächst die These und charakterisiert die *bestimmten Situationen* als *Situationen der Nähe* und verhandelt vor diesem Hintergrund die Unterscheidung *Standard-Nonstandard*, so dass die These letztendlich lautet: *In Situationen der Nähe ziehen Sprecher den nonstandardsprachlichen pD seinen standardsprachlichen Konkurrenten, den GenAs und dem vonA, vor.* Kapitel 5.2. diskutiert sieben Eigenschaften des pD, die diese These stützen. Resümee und Ausblick schließen die Arbeit in Kapitel 6. ab.

2. Korpus und Datenlage

Gleichwohl der pD in der von Sick stigmatisierten Form im ganzen deutschen Sprachraum gebraucht wird und spätestens seit dem Mittelhochdeutschen in aller Deutschsprachigen Munde ist (Wegener 1985, 157), bleibt er doch auf die gesprochene Sprache begrenzt (Duden 4 2006, 835). In den althochdeutschen Merseburger Zaubersprüchen, den

verschriftlichten Überbleibseln einer altgermanischen, mündlich verfassten und tradierten Dichtung, entdeckt Ramat (1986, 582) den in *(1)* hervorgehobenen pD.[1]

(1) Phol ende uuodan uuorun zi holza. du uuart *demo Balderes uuolon sin uuoz* birenkit.

In die Schriftlichkeit ist die Konstruktion jedoch niemals eingewandert, was die Suche nach authentischen Sprachbelegen zu einem beschwerlichen Unterfangen macht.

Die m.W. umfangreichste Sammlung für Belege des pD ist Henn-Memmesheimers (1986, 132ff.) *Nonstandard-Muster*: 133 Belege aus der linguistischen Sekundärliteratur sind dort zusammengetragen. Die Sammlung bildet das Korpus, auf das sich meine Beschreibung stützt. Die folgenden zehn Belege geben einen beispielhaften Einblick in das Untersuchungsmaterial[2]:

(2) Dann haben sie – dem Landwirt sein Hündlein haben wollen*
(3) zehn Tage nach unserer Ella ihre Geburt*
(4) meinem Vater sein Garten*
(5) in der Mutter ihre Stube*
(6) Welchem Bub seine Augen sind blau?*
(7) dem einen sein Tod ist dem anderen sein Brot*
(8) weil denen ihr Wein keine Säure hat*
(9) Und dem seine Tochter hat dann […] geheiratet. *
(10) ihm seine Schwester*
(11) Ihm seine Eltern haben ihm alles verboten.*

Auf der Grundlage der aus Henn-Memmesheimers Belegen abgeleiteten formalen Muster des pD (siehe Kapitel 4.1.1.) ist eine automatische Suche in Korpora gesprochener Sprache möglich. Die Korpusrecherche bleibt jedoch notgedrungen auf den pD der Form *dem/der…sein-/ihr-…* wie etwa in *(5)* oder *(9)* beschränkt. Die Vorkommen ohne Artikelwort und mit anderen pronominalen Einheiten an erster Stelle (*‚pronominale Einheit' sein-/ihr- …*) wie etwa in *(10)* sind hingegen in der Suchsyntax der Rechercheprogramme nicht so formalisierbar, dass sich eine überschaubare Treffermenge ergäbe. Wortklassenannotierte Korpora gesprochener Sprache erlaubten je nach Annotation die Suche nach Belegen mit pronominalen Einheiten an erster Stelle des Suchsyntagmas, existieren jedoch m.W. noch nicht. Praktikabel ist die Korpusrecherche daher gegenwärtig nur für die Form

[1] Zur diachronen Beschreibung der Entwicklung des pD aus einer desintegrierten Topikkonstituente, siehe Ramat (1986), Zifonun (2003, 2005), Demske (2001, 260ff.).
[2] Mit * versehene Belege sind Henn-Memmesheimers Nonstandardmuster (1986) entnommen.

dem/der…sein-/ihr-… des pD. Im Korpus *Gesprochene Sprache* des DWDS-Archivs ist der pD dieser Form am 05. Mai 2010 einmal belegt[1]:

(12) Der Nationalsozialismus ist daher auch keine Erscheinung, die in Deutschland groß wurde mit der boshaften Absicht, *dem Völkerbund seine Revisionsbestrebungen* zu verhindern, sondern […]. (Hitler, Adolf: ...auf daß Europa ein neues Glück des Friedens zuteil wird!. In: Philipp Bouhler (Hg.): Der großdeutsche Freiheitskampf - Band 1, München 1941 [1939], 67-100)

Im deutlich größeren *Archiv für gesprochenes Deutsch* des Instituts für deutsche Sprache in Mannheim[2] ermittelt das Rechercheprogramm hingegen insgesamt 192 Belege (gesamte Trefferzahl: 262) der Form *dem…sein-…*, für die Form *der…ihr-…* immerhin 69 (210).[3] Neben den Transskripten der Gespräche sind im Archiv auch Angaben zur Kommunikationssituatution und z.T. Tonaufnahmen enthalten. Mit den zusätzlichen Beispielen aus dem Archiv ist dieser Arbeit, die sich dem grammatisch-strukturellen Charakter des pD widmet, jedoch kaum gedient, schließlich enthalten sie – aufgrund der eingeschränkten Suchanfrage – keine Belege des pD, die strukturell von denen in Henn-Memmesheimers Sammlung abweichen. Die große Belegzahl und v.a. die angebundenen Informationen zur Kommunikationssituation bieten jedoch eine empirische Basis für zukünftige Arbeiten, die pragmatische Aspekte des pD stärker in den Fokus rücken, als das in dieser Arbeit geschieht.

In Henn-Memmesheimers (1986) *Nonstandard-Muster* steht der pD in der Nachbarschaft nonstandardsprachlicher Muster. Der Standard des Deutschen ist kodifiziert, legitimiert, institutionalisiert und anerkannt. (Henn-Memmesheimer 2004, 26). Der pD hingegen findet sich kaum in Grammatiken und Wörterbüchern, ist nicht staatlich gestützt und wird nicht in Schulen unterrichtet und er sticht in standardnaher Kommunikation unangenehm hervor, zumindest in den Ohren der um normgerechte Rede bemühten Sprecher. Der pD ist also nonstandardsprachlich. Die Bedeutung des Terminus *Standard* und die seines gemeinsprachlichen Pendants *Hochsprache* sind wesentlich von der Schrift geprägt (Fiehler 2007, 462f.), umgekehrt ist die Schriftsprache streng an standardsprachlicher Norm orientiert. In der Schrift wirkt der pD daher vollends fehl am Platz, gebraucht wird er nur in gesprochener Sprache. Der pD ist also als gesprochener Nonstandard beschreibbar.[4] Die Termini *Standard* und *Nonstandard* enthalten sich aller normativen Facetten, wie sie etwa

[1] http://www.dwds.de/, 05. Mai 2010. Suchsyntax: "@dem #0 $p=NN #0 @seine".
[2] http://agd.ids-mannheim.de/html/index.shtml, 05. Mai 2010.
[3] Suchsyntax: COSMAS:PROX('dem','+2w','sein*'), und: COSMAS:PROX('dem','+2w',ihr*'), 05.Mai 2010.
[4] Der pD ist jedoch nicht an gesprochene Sprache im medialen Sinne gebunden. Seine Verortung muss in Kapitel 5.1. noch einmal genauer verhandelt werden.

der Begriff *Hochsprache* trägt, der im obigen Sinne nicht standardisierte Ausdrucksformen als *falsch* stigmatisiert und als *Abweichungen* vom Normalen und Richtigen aus der grammatischen Beschreibung ausschließt. Eine solche „spracharistokratische, vorwissenschaftliche Haltung“, die Maitz/Elspaß (2007, 516) Sprachkritikern von Sicks Format vorwerfen, vermauert den Blick auf den pD, dessen grammatische Regelhaftigkeit und (kommunikativen) Wert diese Arbeit ja gerade aufzeigen möchte.

3. Beschreibung und Konkurrenten des possessiven Dativs

Der erste Teil dieser Arbeit widmet sich der Beschreibung des pD. Die zugrunde liegende These könnte daher lauten: *Der pD ist regelhaft beschreibbar*, oder als Frage formuliert sein: *Wie ist der pD linguistisch beschreibbar?* Die Wahrheit dieser These letztgültig zu erweisen, überstiege jedoch das Vermögen dieser Arbeit. Eine kohärente Beschreibung des pD mit kerngrammatischen Mitteln auf den sprachlichen Ebenen der Form, der Syntax, der Morphologie und der Semantik kann jedoch zumindest als ein Indiz für seine Regelhaftigkeit dienen.

In Kapitel 2 ist der pD vorläufig im Varietätengefüge des Deutschen an folgender Stelle verortet: Der pD wird in gesprochener, nonstandardsprachlicher Kommunikation gebraucht. Dort jedoch zeigt er sich überlegen und verdrängt Konkurrenzkonstruktionen, v.a. der Genitiv muss ihm weichen (Kaiser 1996, 5). Daraus ergibt sich die zweite These dieser Arbeit: *In bestimmten Situationen ziehen Sprecher den pD standardsprachlichen Konkurrenzkonstruktionen vor*. Die These muss später noch näher ausformuliert werden. Einer genaueren Bestimmung der Gebrauchssituation des pD widmet sich Kapitel 5.1.. Die Konkurrenz zwischen dem pD und seinen standardsprachlichen Konstruktionen kommt in Kapitel 4.2. und 5.2. ausführlicher zur Sprache, an dieser Stelle genügt ein Blick in Eisenbergs *Grundriss* (1999, 231ff.), um die Klasse standardsprachlicher Konkurrenten des pD auf die possessiven Attribute einzuengen. Mit *(13)* ist zweifellos *(14)*, *(15)* oder *(16)* gemeint. *(17)* hingegen weicht ab. Einer Beweisführung bedarf das an dieser Stelle noch nicht[1], es genügt das muttersprachliche Urteil.

(13) meinem Vater sein Garten*

(14) meines Vaters Garten

(15) der Garten meines Vaters

[1] Siehe Kapitel 4.2. zur Abgrenzung des attributiven Relativsatzes vom pD und den Attributen.

(16) der Garten von meinem Vater

(17) der Garten, der meinem Vater gehört

Der Relativsatz kennt zwei verschiedene Lesarten (Eisenberg 1999, 266) und weicht formal von den übrigen Konstruktionen ab, seine Austauschbarkeit mit dem pD in *(13)* liegt daher weniger nahe als bei den Ausdrücken in *(14)* bis *(16)*. Als Konkurrenzkonstruktionen des pD kommen daher das pränominale und das postnominale Genitivattribut (GenA) in *(14)* bzw. *(15)* und das mit *von* angeschlossene Attribut, das Zugehörigkeit im weitesten Sinne ausdrückt, (*von*A) in *(16)* in Frage. Die Erkenntnis, dass die Konkurrenten den Status von Attributen haben, und alles, was daraus folgt, seien für den Moment noch zurückgestellt.

Die zweite These der Arbeit erfährt nach den angestellten Überlegungen ihre erste Konkretisierung: *In bestimmten Situationen ziehen Sprecher den pD den Genitivattributen und dem von-Attribut vor*. Ihrer zweiten These widmet sich die Arbeit jedoch erst in Kapitel 5., zuvor müssen die Konkurrenten parallel und vergleichend zum pD beschrieben werden. Ihre Beschreibung schließt auf den genannten Ebenen in knapper Form an die Beschreibung des pD an. Dabei verzichtet die Argumentation auf eine ausführliche Herleitung und orientiert sich stattdessen an einigen Standardgrammatiken (Engel 2009, 1988; Eisenberg 1999; Duden 4 2006; Eroms 2000; Zifonun u.a. 1997).

4. Grammatische Beschreibung des possessiven Dativs

4.1. Zu Form, Syntax und Morphologie

4.1.1. Formale Aspekte

Formal betrachtet zeichnen sich im Korpus zwei Muster (A) und (B) ab.

(A)

Dem		*Müller*		*sein*		*Haus**
Ø		*Paul*		*seinen*		*Keller**
meinem		*Vater*		*sein*		*Anzug**
welchem		*Bub*		*seine*		*Augen**
diesen		*Soldaten*		*ihr*		*Gewehr**
Art.w.	+	N	+	Poss	+	N

(B)

denen		*ihr*		*Wein**
ihm		*seine*		*Schwester**
sellem		*sein*		*Nutzen**
denen		*ihre*		*Tochter**
Ihnen		*ihr*		*Schirm**
ProN	+	Poss	+	N

Jede der vier bzw. drei Positionen zwischen den +Zeichen ist von einer lexikalischen Einheit besetzt. Gelegentlich tritt eine Partikel zwischen Nomen bzw. Pronomen und Possessivum, 16mal geht der Konstruktion eine Präposition voran. In Muster (A) nimmt die erste Position entweder ein Artikelwort ein oder sie bleibt unbesetzt. Nomina besetzen die zweite Position. An dritter Stelle folgt ein Poss der 3. Person, also die Formen der Stämme *sein-* / *ihr-*. Zuletzt steht wieder ein Nomen. In Muster (B) ist die erste Position von einem Pronomen besetzt, gefolgt von einer Form des Poss der 3. Person an zweiter und einem Nomen an dritter Stelle. Auffällig ist, dass sich die je letzten beiden Positionen in (A) und (B) gleichen bzw. von kategorial identischen Elementen besetzt sind. Möglich erscheint jedoch auch die Variante, in der die vierte bzw. dritte Stelle unbesetzt bleibt, etwa *dem Hirt sei** (*dem Hirten sein(e)*). Jedoch taucht sie im Korpus nur ein einziges Mal auf und fügt sich leicht – wie sich zeigen wird – in die an Muster (A) und (B) orientierte Beschreibung und darf deswegen vernachlässigt werden.

Schon jetzt einen Vergleich mit den Formen der GenAs und des *von*A zu ziehen, erscheint beinah müßig: Ihrer Ausdrucksformen gleichen sich nicht. Vorausschauend auf Kapitel 4.1.3. zur Morphologie der Konstruktionen sei aber schon hier vermerkt: GenAs sind NP im Genitiv (Duden 4 2006, 832) und enthalten als solche mindestens ein Nomen und ein Artikelwort[1] (Engel 1988, 603). Das *von*A ist als nachgestellte PP beschreibbar, also als eine Zusammensetzung aus der Präposition *von* und einer folgenden NP (Duden 4 2006, 834). Die morphosyntaktischen Aspekte seien für den Moment noch zurückgestellt, in den Vordergrund rücken die formalen Muster, die sich aus dem Gesagten für das pränominale und das postnominale GenA (C) und das *von*A (D) ergeben.

(C)

des		*Müllers*		*Haus*
Ø		*Pauls*		*Keller*
Art.w.	+	N	+	N

das		*Haus*		*des*		*Müllers*
der		*Keller*		*Ø*		*Pauls*
Art.w.	+	N	+	Art.w.	+	N

(D)

Das		*Haus*		*von*		*dem*		*Müller*
Der		*Keller*		*von*		*Ø*		*Paul*
Art.w.	+	N	+	P	+	Art.w.	+	N

GenAs und *von*A sind – auch das sei vorweggenommen – in eine übergeordnete NP eingebettet, deren Positionen ebenfalls verzeichnet sind. Das pränominale GenA besteht aus

[1] Wo die Position des Artikelwortes (vermeintlich) nicht besetzt ist, nehme ich einen phonetisch/graphemisch nicht realisierten Nullartikel an. Siehe dazu: Engel (1988), 525ff..

zwei Positionen, die ein Nomen und ggf. ein Artikelwort füllen. Tendenziell ist das pränominale GenA jedoch auf artikellose Eigennamen beschränkt (Duden 4 2006, 834). An letzter Stelle steht ein Nomen, das nicht zum GenA zählt. Dem postnominalen GenA gehen immer zwei Positionen mit Artikelwort und Nomen voraus. Das GenA selbst ist aus einem fakultativ realisierten Artikelwort und einem Nomen zusammengesetzt. Das *von*A ist aus drei Positionen zusammengesetzt, die auf ein Artikelwort und ein Nomen folgen, die nicht zum *von*A gehören. Die Präposition *von* an dritter Stelle in der Phrase bzw. erster Stelle im Attribut wird gefolgt von einer Position, die fakultativ von einem Artikelwort besetzt wird. Am Ende steht ein obligates Nomen. Damit sind die Attribute nicht erschöpfend, doch für einen Vergleich mit dem Muster des pD hinreichend beschrieben. Die vermeintlich banale Notiz: *In (C) und (D) fehlt das Poss*, wird sich noch als wichtig herausstellen. Ansonsten fördert ein Vergleich jedoch nichts Auffälliges zu Tage.

Mit der Form allein ist wenig gewonnen. Der nächste Beschreibungsschritt muss zeigen, welche der Wortformen zusammengehörige Folgen, Phrasen bilden und die Hierarchie zwischen ihnen verzeichnen. M.a.W.: Im nächsten Kapitel geraten die Rektions- und Dependenzrelationen in den Blick, die zwischen den Bauteilen des pD, der GenAs und des *von*A herrschen.

4.1.2. Syntaktische Aspekte

4.1.2.1. Dependentielle Struktur

Rektion bezeichnet die syntagmatische Grundrelation, in der Wortformen zueinander stehen: „Eine Konstituente f_1 regiert eine Konstituente f_2, wenn ein Formmerkmal von f_2 durch syntaktische Kategorien von f_1 festgelegt ist.“ (Eisenberg 1999, 32) Zeichnung (E) zeigt beispielhaft die Rektionsrelationen in einem pränominalen GenA.

(E)

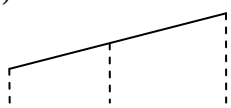

[[des Landesvaters] Volk] errichtet ein Denkmal.

Das Nomen *Volk* im Beispielsatz regiert den Kasus des Nomens *Landesvaters*, der seinerseits das Genus des Artikelwortes *des* regiert. Die Zeichnung bildet diese Hierarchie ab:

Der Knoten des Regens ist dem des jeweiligen Dependens übergeordnet.[1] Die Rektion verläuft entlang der aufgesetzten Kanten von oben nach unten. Die Dependentien eines Regens bilden mit ihm zusammen eine Phrase, deren Grenzen mit Klammern eingezeichnet sind. Das interne Regens heißt *Kern der Phrase*.

Die dependentielle Struktur eines sprachlichen Ausdrucks – d.h. die Grenzen der Phrasen, aus denen er zusammengesetzt ist, und die dependentielle Hierarchie, in der seine Bauteile zueinander stehen – erschließen grammatische Proben. Bei der Analyse des pD bedient sich Henn-Memmesheimer (1986, 29ff.) u.a. der Permutationsprobe, der absoluten und der relativen Eliminationsprobe. Die Permutationsprobe erschließt die grobe Phrasenstruktur nach folgendem operationalen Prinzip: Eine Abfolge von Wörtern bildet genau dann eine Phrase, wenn sie nur als Ganzes verschiebbar ist.

(18)	*Dem Landesvater sein Volk*	errichtet	ein Denkmal.
(19)	Ein Denkmal	errichtet	*dem Landesvater sein Volk*.
(20)	? *Sein Volk*	errichtet	*dem Landesvater* ein Denkmal.
(21)	Ein Denkmal	errichtet	[*dem Landesvater sein Volk*].

Die Daten in *(18)* und *(19)* zeigen, wie sich die hervorgehobenen Wortformen gemeinsam aus ihrer ursprünglichen Position vor dem finiten Verb bewegen, ein Indiz für ihre Zusammengehörigkeit als Phrase (und ihren Satzgliedstatus (Duden 4 2006, 783)). Die syntaktische Trennung von *sein Volk* und *dem Landesvater* in *(20)* erscheint zwar nicht ungrammatisch, doch bewirkt die Umstellung eine in der Probe unzulässige Veränderung der Satzaussage. Das legt die Klammerung in *(21)* nahe.

Die zweite Probe der absoluten Elimination besagt, „daß Teile, die innerhalb einer konkreten Folge weglaßbar sind, ohne daß die Korrektheit leidet […], zu untergeordneten Teilbäumen gehören […]“ (Henn-Memmesheimer 1986, 30).

(22)		sein Volk	errichtet ein Denkmal.
(23)	* Dem Landesvater		errichtet ein Denkmal.
(24)	* Dem Landesvater	sein	errichtet ein Denkmal.
(25)	* Dem Landesvater	Volk	errichtet ein Denkmal.

In *(22)* hat weder die Grammatikalität des Satzes noch seine Aussage unter der Elimination gelitten, die eliminierte Folge *dem Landesvater* ist demnach der verbliebenen Folge *sein*

[1] Die Zeichnung ist vereinfacht. Zwischen GenA und regierendem Nomen tritt später noch ein funktionaler Kopf (Olsen 1996, 113; Haider 1992, 313).

Volk dependentiell untergeordnet. *(23)* hingegen büßt mit *sein Volk* seine Wohlgeformtheit ein, der entfallene Ausdruck ist dem verbliebenen also übergeordnet.[1] Auch die Elimination von *Volk* allein macht den entstehenden Ausdruck *(24)* ungrammatisch, was das Substantiv als Regens markiert. Jedoch spricht dieselbe Probe in *(25)* für eine Überordnung des Poss, das für die Wohlgeformtheit des Ausdrucks ebenfalls unverzichtbar scheint. Substantiv und Poss scheinen gleich auf zu liegen. Ein Substitutionstest in *(26)* und *(27)* bringt die Entscheidung:

(26) Dem Landesvater $sein_{mask}$ $Sohn_{mask}$ ist der Prinz.

(27) Dem Landesvater *$sein_{mask}$ / $seine_{fem}$ $Gattin_{fem}$ ist die Königin.

(28) [[Dem Landesvater] sein Volk] errichtet ein Denkmal.

Das Genus des Substantivs ist invariabel, das Poss muss sich in seiner grammatischen Markierung daher nach dem Substantiv richten. Das identifiziert das Substantiv als obersten Regens der Phrase.

Die Daten legen – vorläufig – die in *(28)* eingezeichnete Verklammerung nahe, die Zifonun (2003, 103) als die „flache Struktur“ einführt, jedoch rasch wieder verwirft. Die Gründe dafür sind noch zu diskutieren. Zunächst sei an die in Kapitel 4.1.1. diskutierte Form des pD erinnert: In den Mustern (A) und (B) fällt – im Kontrast zu den GenA-Mustern in (C) – das Poss ins Auge. Angesichts der in *(28)* gefundenen flachen Struktur liegt die These nahe, dass im pD die innere Phrase auf das Poss als verknüpfendes Element zwischen sich und dem Nomen an vierter Stelle angewiesen ist, wohingegen die adnominalen GenAs ohne dazwischentretendes Poss oder ein anderes verknüpfendes Element an das regierende Nomen anschließen.

Der relative Eliminationstest liefert den operationalen Beweis der These. Wird ein Regens eliminiert, entfallen auch die von ihm regierten Dependentien. Die mit-eliminierten Phrasen sind demnach Dependentien der zuerst eliminierten Wortformen. (Henn-Memmesheimer 1986, 30)

(29) * Dem Landesvater Volk errichtet ein Denkmal.

(30) * Dem Landesvater ein Volk errichtet ein Denkmal.

Die Daten in *(29)* zeugen vom regierenden Charakter des Poss: Entfällt *sein*, ist der verbliebene Ausdruck ungrammatisch, die innere Phrase hängt demnach unmittelbar vom

[1] Möglich scheint hingegen: *Dem Landesvater seine Gattin ist die Fürstin.* und: *Dem Landesvater seine ist die Fürstin*. Das Muster ist vernachlässigbar (siehe Kapitel 4.1.1.) und fügt sich in die gefundene Relation.

Poss ab. Der Substitutionstest in *(30)* untermauert diese These. Das legt die in *(31)* eingezeichnet syntaktische Struktur des pD nahe.

(31) [[Dem Landesvater] sein] Volk] errichtet ein Denkmal.

Zuletzt ist noch der Kern der inneren Phrase zu bestimmen.[1] Ein Substitutionstest wie in *(26)* und *(27)* identifiziert das Nomen *Landesvater* als Kern. Das Genus des Substantivs ist invariabel, das vorangehende Artikelwort muss sich deswegen in seiner Markierung nach ihm richten, was dem Nomen den Status des Regens verleiht.

Die dependentielle Struktur der konkurrierenden Attribute ist in der Verklammerung der Ausdrücke in *(32)* bis *(34)* wiedergegeben:

(32) [[Des Landesvaters] [Volk]] errichtet ein Denkmal.
(33) [[Das Volk] [des Landesvaters]] errichtet ein Denkmal.
(34) [[Das Volk] [von [dem Landesvater / Ernst August]]] errichtet ein Denkmal.

Die gefundenen Rektions- und Dependenzrelationen im pD veranschaulicht folgende Grafik (F). (Henn-Memmesheimer 1986, 136) Vergleichend ist dem pD das *von*A rechts zur Seite gestellt, die Zeichnung in der Mitte zeigt die dependentielle Struktur des pränominalen GenA.

(F)

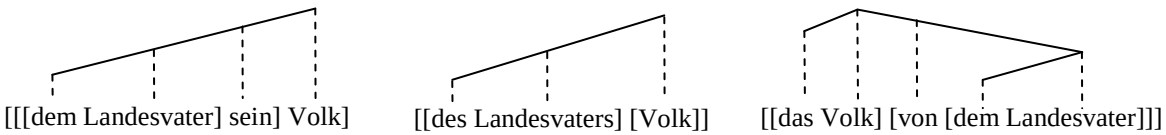

Die Rektion im pD geht vom obersten Knoten des regierenden Nomens *Volk* aus, das *sein* regiert. Das Poss ist seinerseits Regens des Nomens *Landesvater*, das wiederum *dem* dependentiell übergeordnet ist. Der Rektionsweg beim pränominalen GenA scheint kürzer zu sein und sich vom regierenden Nomen *Volk* unmittelbar auf *Landesvaters* zu erstrecken, von wo die Rektionslinie auf *des* weiterführt. Beide Schemata sind jedoch nur vorläufig und noch lückenhaft. Sie können erst in Kapitel 4.1.2.2. und 4.1.3. vervollständigt werden. Schon hier tritt jedoch das Fehlen des Poss hervor: Das pränominale GenA wird unmittelbar vom attribuierten Nomen regiert, während im pD die Rektionslinie über das Poss verläuft. Das *von*A tritt rechts an das regierende Nomen heran. Das Nomen *Volk* regiert das Artikelwort *das* links und die Präposition *von* rechts von sich. Die Präposition *von* ihrer-

[1] Siehe auch Kapitel 4.1.3..

seits regiert das Nomen *Landesvater*, dem das vorangehenden Artikelwort dependentiell untergeordnet ist.

Die mit dem pD konkurrierenden Attribute sind in den eingesehenen Grammatiken des Deutschen kodifiziert und auch sonst im Standard verankert. Die zum pD gefundenen Erkenntnisse scheinen hingegen noch ohne rechte Evidenz. Einziger Fingerzeig waren die grammatischen Proben, deren operationaler Charakter die Abhängigkeit der Bauteile voneinander nur formal nachvollzieht und keinen rechten Einblick gewährt. Die gefundene Klammerung des pD widerspricht nun auch dem Sprachgefühl, das Poss und nachfolgendes Nomen als Schwestern einer Konstituente verstehen möchte. Untermauert wird die gefundene syntaktische Struktur hingegen von der linguistischen Sekundärliteratur, was allein natürlich ein schwaches Argument für ihre Richtigkeit ist, was aber doch zumindest die eingeschlagene Richtung bestätigen kann: Henn-Memmesheimer (1986, 136), Zifonun (2003, 2005), Olsen (1996, 132) und Karnowski/Pafel (2004, 181f.) stützen sich in ihren Beschreibungen auf dieselbe Strukturierung. Duden 4 (2006, 835) vereinfacht die Klammerung, beruft sich jedoch auf Zifonun und Henn-Memmesheimer. Zifonun (2003, 103) setzt dieser „linksverzweigenden“ Struktur eine „rechtsverzweigende“ entgegen, die Strecker (2007), Haider (1988, 41f.), Eisenberg (1999, 478), Koptjevskaja-Tamm (2003, 671) und Demske (2001, 263f.) vertreten und die in (G) dargestellt ist.[1] Die Zeichnung rechts daneben zeigt die oben schon angesprochene flache Struktur als dritte mögliche syntaktische Beschreibung des pD.

(G)

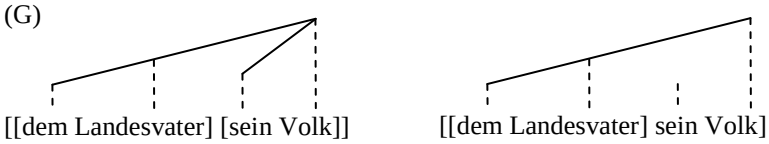

Gleichwohl die rechtsverzweigende Struktur die in den grammatischen Proben gefundene Dependenzrelation zwischen Poss und der inneren Phrase nicht abbildet, erscheint sie attraktiv. Die rechtsverzweigende Struktur wird der Intuition des Muttersprachlers insofern eher gerecht als die linksverzweigende, als sie das Poss und das nachfolgende, regierende Substantiv als Schwestern einer Konstituente beschreibt. Zweitens gleicht die rechtsverzweigende Struktur der Struktur des pränominalen GenA, was eine Beschreibung des pD als standardsprachliches Attribut ermöglicht und die Klassifizierung des Poss als Artikel-

[1] Haider (1988) setzt *sein Volk* als DP an, deren Kern das Artikelwort *sein* ist. Demske (2001) und Eisenberg (1999) hingegen nehmen als Kern das Nomen an, was sich in einem dependentiellen Diagramm wie dem gezeigten niederschlägt.

wort nahe legt. „Der schlimmste Fall […] wäre der, dass man für die Beschreibung des Gesprochenen irgendwelche Begriffe braucht, die in der Beschreibung des Geschriebenen nicht rekonstruiert werden können, und umgekehrt.“ (Eisenberg 2007, 290f.) Der „schlimmste Fall“ ist mit der rechtsverzweigenden Strukturierung des pD und der Klassifizierung des Poss als Artikelwort zunächst abgewendet. Kapitel 4.1.3. wird jedoch zeigen, warum eine Einordnung des Poss ins Paradigma der Artikelwörter und damit die rechtsverzweigende Struktur bei der Beschreibung des pD fehlgeht.

Auch die erwogene flache Struktur ist in diesem Sinne attraktiver als die linksverzweigende, jedoch wohnt ihr nur eine geringe Aussagekraft inne. Trotzdem bedarf es guter Gründe, sie zu verwerfen, denn die grammatische Beschreibung von Sprache muss, um den erhobenen Ansprüchen auf Wissenschaftlichkeit und Plausibilität gerecht zu werden, beschreibungsadäquat und zugleich möglichst einfach und nachvollziehbar sein. Jedoch überwiegen die Nachteile der flachen Struktur ihre Vorteile. Sie wird der Rolle des Poss im pD nicht gerecht: Die in den grammatischen Proben gefundene Verankerung des Poss in der dependenzstrukturellen Organisation des Ausdrucks ist in der flachen Struktur nicht wiedergegeben, was die ins Leere laufende Kante über dem Poss in der obigen Zeichnung andeutet. Die flache Struktur scheidet deshalb aus der weiteren Diskussion aus.

Nachdem alle Phrasengrenzen verzeichnet und alle Kerne und Regenten als solche erkannt sind, darf die Beschreibung den dritten Schritt zu einer näheren Charakterisierung der Phrasen tun. Die nächsten Schritte müssen auch zeigen, ob die linksverzweigende Struktur den Eigenheiten des pD eher gerecht wird als die rechtsverzweigende oder auf eine falsche Fährte führt. Noch einmal muss an dieser Stelle an die Rolle des Poss erinnert werden: In der gefundenen Struktur ist das Poss dem nachfolgenden Nomen dependentiell untergeordnet und regiert die innere NP. Die Struktur baut sich um das Poss herum auf.

4.1.2.2. Die Struktur der Nominalphrase

Die gefundenen Verklammerungen des pD und seiner Konkurrenten verschaffen einen ersten Einblick in ihre Konstituentenstruktur. Als Kern der übergeordneten Phrasen tritt immer das Substantiv *Volk* auf, das die übrigen Konstituenten als seine Satelliten regiert. Ihre nominalen Kerne geben den Phrasen ihre Namen: Nominalphrasen. Zeichnung (H) (Seite 16) zeigt die nach dem allgemeinen X-bar-Schema strukturierte NP (Eroms

2000, 58f.), ergänzt um eine Spezifikatorposition links und ein rechts adjungiertes Präpositionalattribut (Haider 1992; Olsen 1996).

(H)

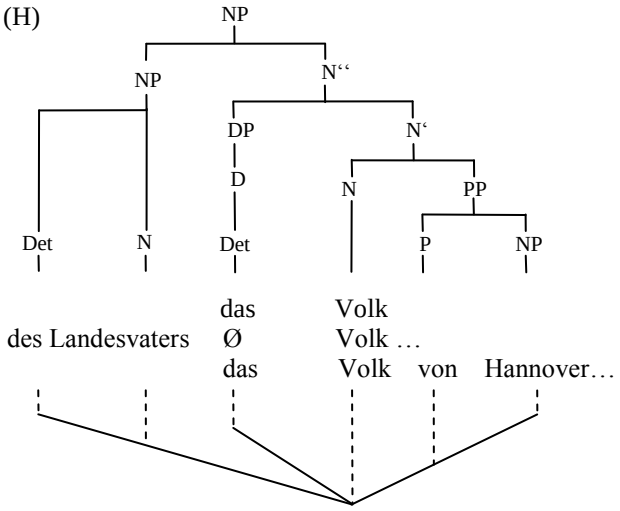

Der lexikalische, regierende Kopf, N oder N^0, führt über Zwischenprojektionen der ersten (N‘) und zweiten (N‘‘) Schicht zur letzterreichbaren maximalen Projektion N^{max}, der NP^{max}. Links steht eine NP in Spezifikatorposition, rechts ist das Präpositionalattribut als PP aus Präposition und NP adjungiert. Das pränominale GenA besetzt als vorangehende NP die Spezifikatorposition, die an die zweite Projektion N‘‘ des lexikalischen Kopfs N *Volk* angebunden ist, wie in (H) eingezeichnet. Die Position Det unter N‘‘ wird dann nicht realisiert, sie bleibt phonetisch/graphematisch unsichtbar (Olsen 1996, 113). Das postnominale *von*A tritt als PP unter N‘ an den lexikalischen Kopf der Phrase N *Volk*. Analog dazu steht das (nicht verzeichnete) postnominale GenA als NP aus Det und N unter N‘. Die unterhalb angesetzten Kanten geben die dependentiellen Relationen zwischen den Knoten wieder und erleichtern den Vergleich mit den in Zeichnungen in (F): Das pränominale GenA ist um ein nicht realisiertes Element unter Det ergänzt, das unmittelbar vom Kopfsubstantiv regiert wird.

Wie fügt sich der pD *dem Landesvater sein Volk* in die Struktur der NP? Nahe liegt, die innere NP *dem Landesvater* als Spezifikator-NP und das Poss *sein* unter Det anzusetzen. Das führt jedoch zu einem Merkmalskonflikt unter Det, wie Kapitel 4.1.3. zeigen wird. Außerdem zeigen die Daten in *(13)* und *(14)* (der Übersicht halber in *(35)* und *(36)* wiederholt), dass nicht pränominales GenA und innere NP, sondern GenA und *meinem Vater sein* kommutieren, also die gleiche Position in der NP besetzen. Das GenA steht jedoch in (H) in der Spezifikatorposition, der Det-Knoten bleibt hingegen leer.

(35) *meinem Vater sein* Garten* ist eine grüne Oase.
(36) *meines Vaters* Garten ist eine grüne Oase.

Ordnet man dementsprechend das Poss mit der inneren NP als Spezifikator-Phrase in die NP^{max} ein, tritt der Merkmalskonflikt lediglich an anderer Stelle auf, umgangen ist er nicht.

Jedenfalls erweist sich der nächste Schritt: die Bestimmung der Konstituentenstruktur des pD als NP, als verzwickte Angelegenheit. Er gelingt m.E. nur durch einen Perspektivenwechsel: Statt ‚von oben', d.h. von der oben aufgezeichneten Struktur der NP ausgehend, nähert sich das folgende Kapitel der Konstituentenstruktur des pD ‚von unten', also ausgehend von den einzelnen Konstituenten, die nach ihrer konstituenziellen Zusammengehörigkeit morphosyntaktisch aufeinander abgestimmt sind. Die Richtungsverkehrung weitet den Blick auch auf einzelne Bestandteile der oben so abrupt eingeführten Struktur der NP, ohne jedoch dabei ihre lückenlose Betrachtung anzustreben. Doch auch andere morphologische Eigenheiten des pD dürfen im folgenden Kapitel – neben und bei der Diskussion der Konstituentenstruktur – nicht aus dem Blick geraten.

4.1.3. Morphologische Aspekte

Lexikalischer Kopf der übergeordneten Phrase und Regens der beiden eingebetteten Phrasen ist – wie oben schon erwähnt – das Nomen an vierter bzw. dritter Stelle, das der Phrase ihren Namen gibt: NP, die – so zeigen die Belege *(37)* bis *(39)* – im Nominativ, Akkusativ oder Dativ steht. Der Genitiv hingegen wirkt ungrammatisch, wie *(40)* zeigen.

(37) [[[[[meinem Nachbarn] seiner] Frau] ihre] $\text{Schwester}_{Nom}]_{Nom}$ ist gestorben.*
(38) Dann haben – sie [[dem Landwirt] sein] $\text{Hündlein}_{Akk}]_{Akk}$ haben wollen.*
(39) auf [[der Mutter] ihrem] $\text{Schoß}_{Dat}]_{Dat}$*
(40) * Die Partei [[der Doris] ihres] $\text{Mannes}_{Gen}]_{Gen}$. (Zifonun 2003, 100)

In der inneren NP richtet sich das Artikelwort in seiner Genusmarkierung nach dem folgenden Substantiv, das hat der Substitutionstest in *(26)* und *(27)* gezeigt. Kopf der Phrase ist demnach das Substantiv, das allein jedoch noch keine NP ausmacht. Dem Substantiv kommt lediglich benennende Funktion zu, erst ein Determinativ – das Artikelwort an erster Stelle – überführt das Substantiv in eine NP, die auf einen Wirklichkeitsausschnitt referiert. Im Text hat ein Substantiv niemals nur benennende Funktion (wie etwa als Lemma im Wörterbuch), sondern ist immer Teil einer referentiellen NP, wird also immer von einem

(nicht zwingend manifesten[1]) Determinativ begleitet. Einzig NPs, deren Kern ein Eigenname ist, verzichten auf ein Determinativ, zumindest in der Schrift. Eigennamen sind „aus sich heraus definit“ (Duden 2006 4, 307) und bedürfen deshalb zur Konstituierung ihrer Referentialität, d.h. zur Selektion eines bestimmten Individuums aus der vom Substantiv denotierten Menge, keines Determinativs (Duden 2006 4, 149f.). In gesprochener Umgangssprache kennzeichnet der definite Artikel jedoch oft die Bekanntheit der Genannten.

(41) Dann sind wir in [[Ø Paul] seinen] Keller] hinein*

(42) [[dem Jacob] sein] Sohn]*

Was neben dem Determinativ hinzutritt, sind die Attribute des Substantivs. Zwar sind die im Korpus belegten NPs meist einfach strukturiert und aus ihrem „Minimalbestand“, aus Determinativ und Substantiv (Engel 1988, 603), zusammengesetzt, jedoch scheint aus grammatischer Sicht nichts gegen eine um zahlreiche Attribute erweiterte NP im Innern der Konstruktion zu sprechen, wie der in *(43)* hervorgehobene Ausdruck zeigt.

(43) [[[D_{lex}-*em*$_{\text{Dat}}$ *erwählt*$_{\text{lex}}$-*en*$_{\text{Dat}}$ *und vergöttert*$_{\text{lex}}$-*en*$_{\text{Dat}}$ *Kaiser*$_{Ø}$ *Augustus*$_{\text{lex}}$-*Ø*$_{\text{Dat}}$ *III., Herrscher über die halbe Welt, der ein launischer Tyrann ist,*] seine] neuen Kleider] sind zu klein.

Vom Determinativ bis zum Kernsubstantiv ist die NP in *(43)* in ihre lexikalischen Kern- und grammatischen Flexionsmorpheme zergliedert. Die Elemente in der „Nominalklammer“ (Eisenberg 1999, 232) – Determinativ und regierendes Substantiv, zwischen die fakultativ ein attributives Adjektiv tritt – flektieren „im Verbund“ (Duden 4 2006, 813).[2] Das Genus des Substantivs steht fest, der Numerus ergibt sich natürlich. Eisenberg (1999, 140) konstatiert eine „Funktionsteilung“ zwischen Kernsubstantiv und Determinativ in der NP: Das Substantiv differenziert die Numeri, wohingegen der Artikel bzw. das Determinativ die Kasusdifferenzierung trägt, von der das Kernsubstantiv weitgehend entlastet ist (Eisenberg 1999, 142). Zweitens markiert das Determinativ das Genus, das am Substantiv i.d.R. nicht offen gekennzeichnet ist (Ausnahmen sind etwa movierte Bildungen). Drittens verleiht das Determinativ der Phrase das Merkmal [+/– BEKANNT] und steuert viertens die Flexion nachfolgender attributiver Adjektive. Oben schon erwähnt ist fünftens die Aufgabe des Determinativs, die Referentialität der Phrase zu konstituieren. Der bedeutenden Rolle des Determinativs in der NP wird die Beschreibung der NP als DP, als Determinansphrase, gerecht, die sich in der neueren Literatur generativer Ausrichtung zusehends durchsetzt

[1] Zum Nullartikel vgl.: Engel (1988), 525ff.

[2] *Kaiser* steht zwar auch in der Nominalklammer, ist jedoch als *Nomen invarians* nicht flektierbar.

(Haider 1988, 1992; Olsen 1989, 1996). Parallelen zwischen der Struktur der NP/DP und der Satzstruktur stützen eine solche Analyse. (Olsen 1989, 134) Die grammatischen Proben in Kapitel 4.1.2.1. haben jedoch das Substantiv als obersten Regens und lexikalischen Kopf im pD bestimmt. Der überragenden Rolle des Determinativs trägt meine Analyse trotzdem Rechnung, indem sie das Determinativ als funktionalen Kopf der Phrase klassifiziert: Unter Det wird eine Kopie der grammatischen Merkmale des Kopfsubstantivs erzeugt, ein Bündel der Merkmale *Person, Numerus, Kasus* und *Genus*, die sich am Determinativ manifestieren, teils deutlicher als am Substantiv selbst. Das Bündel dient als Quelle der Flexion der Konstituenten in der Nominalklammer, etwa attributiver Adjektive. (Olsen 1989, 135f.)

Die innere NP steht im Dativ. Doch wer regiert den Dativ? Standardsprachlich kommt eine NP im Dativ, eingebettet in eine andere NP, nur dann vor, wenn sie von einem Adjektiv oder einer Präposition innerhalb der übergeordneten NP gefordert wird. Im Kontext, der den pD umgibt, finden sich jedoch keine Adjektive und Präpositionen nur selten, zu selten, als dass sie als Regens des Dativs in Frage kämen. „Wo, ist zu fragen, finden wir die Lizenz zur Setzung eines Dativs?“ (Zifonun 2003, 102) Ihren Kasus erhält eine NP von ihrem externen Regens, als das in der gefundenen syntaktischen Struktur nur das Poss in Frage kommt.[1] Das scheint zunächst für eine Positionierung des Poss unter dem rektional mächtigen funktionalen Kopf Det zu sprechen. Jedoch führt das zu dem oben schon angesprochenen Problem konfligierender grammatischer Merkmale unter dem Det-Knoten, wie die folgende Argumentation zeigt. Zu zeigen ist 1) wie konfligierende grammatische Merkmale einer einzigen Wortform zukommen können und 2) warum das Poss möglichweise unter Det tritt. Anschließend führt die Arbeit eine Lösung ein, die den Merkmalskonflikt umgeht, die Wortklasse des Poss bestimmt und schließlich in die Konstituentenstruktur des pD mündet.

1) Die Morphologie des Poss ist eine vertrackte Sache. *(44)* bis *(49)* stellen die möglichen Ausdrucksformen der Stämme der 3. Person *sein-* und *ihr-* zusammen.

(44) Der Anette ihr-Ø Dialekt*

(45) Der Anette ihr-e Mundart*

(46) in der Mutter ihr-er Stube*

(47) Dem Fritz sein-Ø Dialekt*

(48) Dem Fritz sein-e Mundart*

[1] Siehe hierzu auch Zifonun (2005), 45f.; ders. (2003), 103.

(49) Meinem Nachbarn sein-er Frau ihre Schwester ist gestorben.*

Die Belege zeigen: Das Poss ist doppelt bestimmt. Seine Flexionsendung ist an der Kasus-, Numerus- und Genusmarkierung des nachfolgenden Substantivs orientiert, die Wahl des Stammes richtet sich hingegen nach Genus und Numerus des vorangehenden Substantivs. Dem Stamm selbst ist ein Kasus inhärent: der Genitiv.[1] Folgende Grafik (I) veranschaulicht das eben Gesagte.

(I)

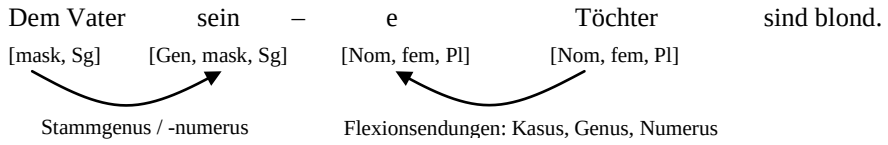

Offenkundig ist das Poss mit Merkmalen versehen, die einander widersprechen. Wie ist das möglich? Das Flexionsparadigma des Poss der 3. Person ist suppletiv, d.h. die Markierung verschiedener grammatischer Merkmale geschieht nicht (nur) mittels Affigierung formverschiedener Suffixe an den immer gleichen Stamm, sondern durch Wechsel des Stammmorphems. Die Merkmale sind dem Poss also lexikalisch inhärent, nicht als Stammsuffix, sondern im Stamm selbst manifestiert. (Olsen 1989, 142f.) Die Stämme *sein-* und *ihr-* sind die *Genitiv-3.P.-Sg/Pl*-Markierungen, nach denen die im pD vorangehenden Substantive verlangen. Der Stammkasus *Genitiv* ergibt sich aus der Funktion des Poss.[2] Sein morphologisch einfacher Stamm ermöglicht es dem Poss, ein zweites Bündel grammatischer Merkmale in Form eines Suffixes zu tragen, regiert vom nachfolgenden Substantiv. (Olsen 1989, 143)[3]

2) Von welcher Wortart ist das Poss? Seine Formen reihen sich in das Paradigma ein, das in der klassischen Grammatik *Pronomen* heißt, das jedoch nicht zwischen den Möglichkeiten seines autonomen und adsubstantivischen Gebrauchs zu unterscheiden weiß (Duden 4 2006, 256). Diese distributionellen Eigenschaften spielen jedoch – mit Blick auf die Frage, welchen Platz das Poss in der obigen Struktur der NP einnimmt – eine wichtige

[1] Das gilt genauso für das standardsprachlich gebrauchte Poss, wie Kapitel 4.2. zeigt. Zur Flexion des Possessivums vgl. bes. Zifonun (2005).
[2] Siehe Kapitel 4.2.: Das Possessivum zeigt Zugehörigkeit an, was mit dem Genitiv ausgedrückt wird.
[3] Vgl. weiter zur Flexion des Possessivums besonders Olsen (1996), 137ff., daneben Engel (1988, 534), Eisenberg (1999, 140).

Rolle. Unter distributionellen Gesichtspunkten verhält sich das Poss in *(50)* wie ein Adjektiv, in *(51)* wie ein Artikelwort und in *(52)* wie ein Pronomen.[1]

(50) Diese *seine* Jacke ist grün.
(51) *Seine* Jacke ist grün.
(52) Das ist *seine*.

Die distributionellen Daten in *(50)* sprechen für eine Klassifizierung des Poss als Adjektiv. In *(53)* ähnelt das Poss einem prädikativ gebrauchten Adjektiv nicht nur distributionell und semantisch; auch die notierte Formvariation *meines, meine, mein* erinnert an die starke, schwache und endungslose Flexion eines Adjektivs (Zifonun 2007, 619f.).

(53) Siehst du das Fahrrad? Es ist meines / das meine / ^{arch}mein.

Ist das Poss ein Adjektiv, adjungiert es als Attribut des Kopfsubstantivs in der Struktur der NP als AP unter N‘ an die N-Kante. In die folglich freie Spezifikatorposition könnte dann etwa ein pränominales GenA treten. Das misslingt jedoch, wie *(54)* zeigt:

(54) * $\text{Maikes}_{\text{Spez}}$ $\text{ihr}_{\text{Poss als Adj}}$ Fahrrad ist rostig. (Aber: $\text{Maikes}_{\text{Spez}}$ $\text{altes}_{\text{Adj}}$ Fahrrad ist rostig.)

Auch andere, vorwiegend distributionelle Daten sprechen gegen eine Klassifizierung des Poss als Adjektiv, wie Zifonun (2007, 619f.; 2005, 87ff.) und Olsen (1996, 121ff.) zeigen. Etwa ist bei adsubstantivischem Gebrauch des Poss die Artikelsetzung, die ein Adjektiv erlaubte, in *(55)* ausgeschlossen, das gilt insbesondere auch für den pD in *(56)*.

(55) * Das ihr Fahrrad ist rostig. (Aber: Das alte Fahrrad ist rostig.)
(56) * Der Maike das ihr Fahrrad ist rostig. (Aber auch: (*) Der Maike das alte Fahrrad ist rostig.)

Zweitens löst das Poss bei nachfolgenden attributiven Adjektiven schwache Flexion aus; Adjektive hingegen flektieren in Reihung alle gleich, das zeigen *(57)* und *(58)*:

(57) Sein-*em* groß-*en* wohlverdient-*en* Erfolg fehlt es an Glanz.
(58) * Vor sein-*em* groß-*em* wohlverdient-*em* Erfolg… / Vor sein-*em* groß-*en* wohlverdient-*en* Erfolg… / Vor groß-*em* wohlverdient-*em* Erfolg steht viel Arbeit.

Die Klassifizierung des Poss als Adjektiv führt nicht allzu weit und wird laut Zifonun (2007, 609) in neueren synchron orientierten Grammatiken kaum mehr vertreten.

[1] Siehe hierzu die im Grammatik-Duden (2006) unter den einzelnen Wortklassen und bei Engel (1988), 17ff. aufgeführten distributionellen Kriterien.

Zur Debatte stehen nur noch die Kategorien *Artikelwort* und *Pronomen*. Zifonun (2007, 609ff.) gibt hierzu einen kurzen, historisch angelegten Überblick der linguistischen Forschung und fasst die Herangehensweisen systematisch nach ihren Definitionskriterien zusammen: distributionelle oder morphologisch-flexivische. Unter morphologisch-flexivischen Gesichtspunkten bilden die Poss eine eigene Klasse mit einem vollen pronominalen Flexionsparadigma. (Zifonun 2005, 87) Unter distributionellen Gesichtspunkten spielt die Unterscheidung von adsubstantivischem oder autonomem Gebrauch die Hauptrolle. Engel (1988, 524) definiert:

> Wir verstehen […] unter Pro-Nomina nur Wörter mit der ausschließlichen Funktion, Nominalphrasen zu vertreten, also *sie, jemand* und andere. Dieses Kriterium grenzt sie eindeutig gegen die Determinative ab, die in ihrer Hauptfunktion **Begleiter des Nomens** und nur teilweise in einer Nebenfunktion auch Vertreter der NP sind. Determinative sind also immer attributiv verwendbar; ein Teil von ihnen ist auch autonom verwendbar […]. [Herv. im Orig., D.J.]

Nach Engels Definition verhalten sich die Poss des pD wie Artikelwörter bzw. Determinative: Ihre Formen können adnominal und autonom gebraucht werden. Eisenberg (1999, 139) hingegen legt fest:

> Artikelparadigmen sind nur die, deren Formen speziell auf den adsubstantivischen Gebrauch abgestimmt sind. Damit ergibt sich: 1. Nicht zu den Artikeln gehören Wörter, deren Formen sowohl substantivisch als auch für sich stehen können wie **dieser, jener, einige**. Dagegen gibt es sowohl einen Artikel **der** wie ein Pronomen **der**. Beide unterscheiden sich beispielsweise im Dat Pl (**Wir glauben den Sternen** vs. **Wir glauben denen**). [Herv. im Orig., D.J.]

Eisenberg zählt *mein, dein, sein* und ihre Formen zu den Artikelwörtern, von denen er die Formen *meiner, deiner, seiner* als „eigentliche Possessivpronomina“ (Eisenberg 1999, 181) abgrenzt. Auch nach Eisenbergs Definition gehören die Poss im pD zu den Artikelwörtern.[1] Das Poss scheint ein Artikelwort zu sein.

Die in Kapitel 4.1.2.1. eingeführte rechtsverzweigende Struktur hatte die Klassifizierung des Poss als Artikelwort schon nahe gelegt, was nun zu dem in (K) verzeichneten Baum führt[2], der sich an Demske (2001,132ff.), Eisenberg (1999, 478) und Haider (1988, 41) orientiert. Das Poss nimmt als Artikelwort die Position des funktionalen Kopfes der NP

[1] In den zitierten Definitionen bleibt die Möglichkeit homonymer Wortformen außer Acht. Dazu etwa Zifonun (2007, 610). Ich verfolge diese (ansonsten wohl vernünftige) Möglichkeit hier nicht weiter, weil sie keine Klärung für die Fragestellung verspricht.
[2] Die Spezifikatorphrase ist – der Einfachheit halber – als NP dargestellt und nicht näher aufgeschlüsselt.

unter Det ein. Die innere NP tritt links als Spezifikator in der übergeordneten NP^{max} aus Poss und Kopfsubstantiv an N‘ heran.[1]

(K)

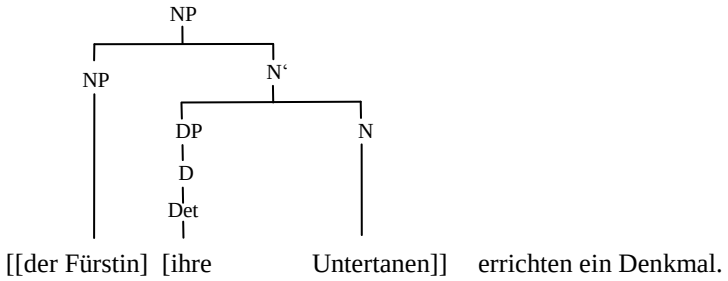

Die Klassifizierung des Poss als Artikelwort und die daraus folgende Anordnung der Konstituenten führt jedoch unumgänglich zu Merkmalskonflikten unter Det, wie Olsen (1988, 139ff.; 1996, 115) zeigt. Die Flexion des Poss ist doppelt bestimmt: Markiert sind sowohl die Possessor-Kategorien des vorangehenden als auch die Possessum-Kategorien des nachfolgenden Substantivs, was in der obigen Strukturierung (K) zu einander widersprechenden Merkmalen unter dem Det-Knoten führt, wie (K‘) zeigt.

(K‘)

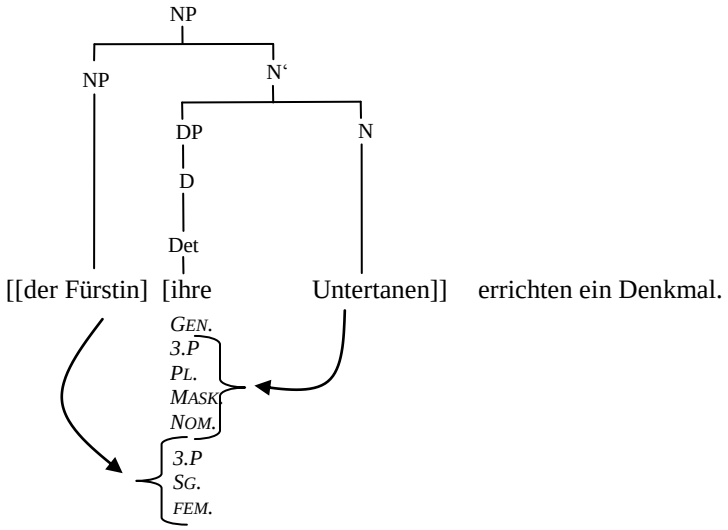

Der Stamm des Poss trägt inhärent eine Genitivmarkierung und richtet sich in seiner Form nach Person, Numerus und Genus des vorangehenden Substantivs *Fürstin*. Die Flexionsendung des Poss trägt hingegen die Person-, Numerus-, Genus- und Kasusmerkmalen des regierenden Substantivs *Untertanen*. Kasus-, Numerus- und Genusmarkierung von Stamm und Flexiv geraten unter Det in Konflikt: Genitiv (Stamm) vs. Nominativ (Flexiv), Singular (Stamm) vs. Plural (Flexiv), Femininum (Stamm) vs. Maskulinum (Flexiv).

[1] Die Entstehung des possessiven adnominalen Dativs aus einer „syntaktische desintegrierten Topikkonstituente“ (Zifonun 2005, 26) stützt die Annahme dieser Strukturierung.

Die Zweifel an der Klassifizierung als Artikelwort erhärten sich, wenn die Analyse als maximale Projektion statt einer NP^{max} zur Probe eine DP^{max} mit Det als regierendem Kopf ansetzt, wie etwa Haider (1992; 1988) und Olsen (1989; 1996) es tun.[1] Kopf der DP^{max} ist die X^0-Einheit unter Det, an die als Komplement rechts eine NP tritt. Das Poss tritt dann als Kopf unter Det auf. Doch nun gerät die Analyse in Konflikt mit dem Theta-Kriterium. Dem Theta-Kriterium zu Folge sind nur Repräsentanten einer X^{max}-Kategorie, also Phrasen, die Träger von Theta-Rollen. Das Poss trägt die Theta-Rolle *POSSESSOR*[2], das zeigt seine Kommutierbarkeit mit der vorangestellten Possessor-Phrase in *(59)*. (Olsen 1989, 139)

(59) [Des Landesvaters]$_{\text{POSSESSOR}}$ Volk errichtet ein Denkmal.

(60) Sein$_{\text{POSSESSOR}}$ Volk errichtet ein Denkmal.

Als Kopfdeterminativ einer DP ist das Poss jedoch Repräsentant einer X^0-Kategorie und damit – laut Theta-Kriterium – nicht im Stande, eine Theta-Rolle zu tragen.[3] Die Umstrukturierung löst auch nicht den oben für die NP^{max} diagnostizierten Merkmalskonflikt unter Det. Eine so konfliktäre Beschreibung ist untauglich.

Eine Spaltung des Poss umgeht den Merkmalskonflikt: Der Stamm tritt als lexikalischer Kopf der Spezifikator-Phrase auf, das Flexiv hingegen trägt die unter Det erzeugten Merkmale. Die linke Zeichnung in (L) (Seite 25) illustriert das Gesagte, die Zeichnung rechts stellt die Übertragung auf den pD dar. Lexikalischer Kopf der Spezifikator-Phrase ist der Stamm des Poss *ihr-*, der in den grammatischen Merkmalen Person (3.), Numerus (Sg.) und Genus (Fem.) mit dem vorangehenden Substantiv *Fürstin* kongruiert. Das Flexiv *-e* des Poss hingegen steht als als DP unter N‘, wo es die unter Det erzeugten Merkmale Person (3.), Numerus (Pl.), Genus (Mask.) und Kasus (Nom.) trägt und darin mit dem nachfolgenden, regierenden Substantiv *Untertanen* kongruiert.

---

[1] Zur Erinnerung: In Kapitel 4.1.2.1. habe ich die Beschreibung der NP als DP aufgrund der in den grammatischen Proben gewonnenen Daten verworfen, die das Nomen an vierter Stelle als obersten Regens auszeichnen. Die NP erscheint dann als kopffinale Phrase. Die Beschreibung der NP als DP ist jedoch nicht von der Hand zu weisen, wie die obige Diskussion der Rolle des Determinativs in der NP/DP gezeigt hat. In der DP fungiert eben das Det als Haupt. Siehe hierzu auch Eroms (2000), 247. Das oben aus der Analyse ausgeschlossene Muster des pD mit fehlendem Kopfsubstantiv ist hingegen zweifelsfrei als DP zu beschreiben. Jedoch widerspricht das nicht der hier vertretenen Analyse des vollständigen Musters als NP.

[2] Kapitel 4.2. zeigt, dass die Rolle des Poss differenzierter ist.

[3] Im pD kommutiert nicht das Poss allein, sondern der pD als Ganzes mit den Possessor-Phrasen, das zeigen die unten stehenden Beispiele. Die Daten sind ein Indiz dafür, dass im pD nicht das Poss allein Theta-Rollenträger ist. Kapitel 4.2. greift diesen Gedanken wieder auf.
[Des Landesvaters]$_{Possessor}$ *Volk errichtet ein Denkmal.*
[Dem Landesvater sein]$_{Possessor}$ *Volk errichtet ein Denkmal.*

(L)

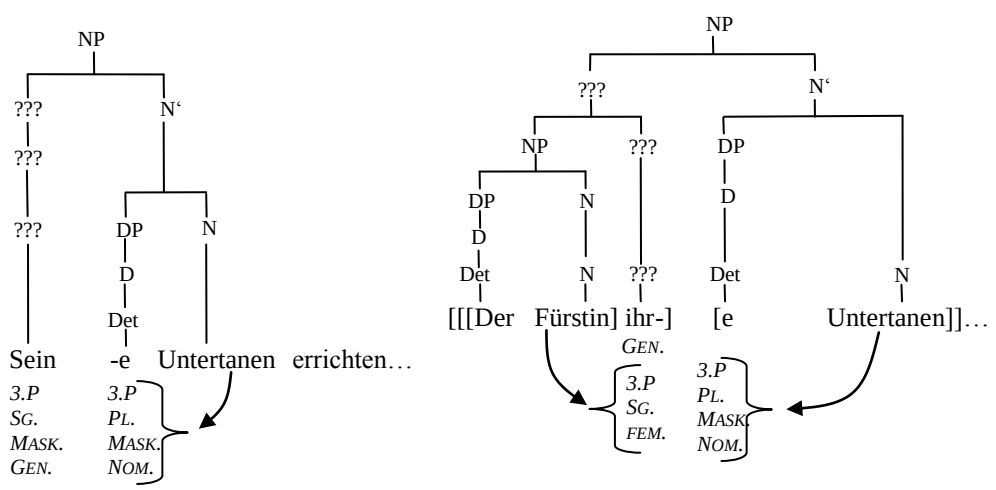

Die Klassifizierung des Poss als Artikelwort ist nun jedoch ausgeschlossen. Für die Phrasenstrukturen aller (bzw. für die Phrasenstruktur aller bislang untersuchten Konstruktionen aller bislang untersuchten) Sprachen gilt das X-bar-Prinzip des peripheren Hauptes: Alle Phrasen sind „linearisiert mit peripherem Haupt“ (Haider 1992, 306), m.a.W.: „*Häupter* sind *peripher*, d.h. vor oder nach den Ergänzungen.“ (Haider 1988, 33; Herv. i. Orig., D.J.) Näherhin gilt im Deutschen, dass Artikelwörter die Nominalklammer eröffnen, d.h. am linken Rand der Phrase auftauchen. Soweit sie als Häupter auftreten, stehen Artikelwörter also vor ihren Ergänzungen (den Elementen in der Nominalklammer), also linksperipher stehen. (Eisenberg 1999, 142) In der gefundenen Konstituentenstruktur steht der Poss-Stamm jedoch nach seinem Komplement (der inneren NP), also rechtsperipher. Zwar gerät das Flexiv in eine Konstituente mit dem Kopfsubstantiv, doch ist es diesem erstens untergeordnet und zweitens nicht ausschlaggebend für die Bestimmung der Wortklasse. Die Klassifizierung des Poss als Artikelwort ist daher in der gefundenen Konstituentenstruktur, die sich aus der notwendigen Spaltung des Poss ergeben hat, ausgeschlossen.

Übrig bleibt nur die Klassifizierung des Poss als Pronomen. Die oben als Randerscheinung ausgeschlossene Variante des pD mit fehlendem Kopfsubstantiv, etwa *dem Hirt sei** (*dem Hirten sein(e)*), räumt letzte Zweifel aus. Olsen (1989, 142) spricht – ausgehend von der Bestimmung der übergeordneten NP als DP mit dem Poss-Flexiv als Kopf – von einer „intransitiven DP, die nur aus einem DET besteht“, das keine NP als Komplement fordert. Die Pronomen (das pronominale Flexiv) grenzt sie von Artikelwörter („Determinatien“) ab, den transitiven Realisierungen von Det, die nach einer NP verlangen. (Olsen 1989, 148) Übertragen auf die hiesige Analyse der übergeordneten Phrase als NP heißt das wenigstens: Das Poss-Flexiv unter Det kann die übergeordnete NP alleine vertreten, das

Kopfsubstantiv elliptisch entfallen. Das Poss-Flexiv erfüllt dann eine Art Stellvertreterfunktion, was vom pronominalen Charakter des Poss zeugt.[1] Das Poss ist ein Pronomen. Die Zeichnung (L‘) in Kapitel 4.1.4. ist um das Gefundene ergänzt und zeigt die endgültige Konstituentenstruktur des pD, die alles in Kapitel 4.1. zu Form, Syntax und Morphologie des pD Gesagte zusammenträgt.

Zuvor seien noch drei Punkte notiert. Fehlt das Flexiv bzw. ist das Flexiv nicht realisiert (*ihr-Ø Untertan*), bleibt Det unbesetzt und die grammatischen Merkmale manifestieren sich als starkes Suffix am nächstliegenden, folgenden Modifikator des regierenden Nomens (*ihr-Ø treu-er Untertan*) (Olsen 1996, 137). Zweitens kommt als Regens des Dativs der innere NP *der Fürstin* in der gefundenen Struktur nur das Poss in Frage, und zwar der Stamm des Poss. Eine Rektion durch das Flexiv unter Det oder das Kopfsubstantiv ist ausgeschlossen, da die innere NP vom Kopf der DP gegen Rektion von außerhalb der Phrase abgeschirmt wird. Drittens ist eine probeweise Umstrukturierung in eine DP nun möglich, ohne dass ein Konflikt mit dem Theta-Kriterium entsteht. Die Rolle des Possessors verbleibt bei der Spezifikator-DP.

4.1.4. Fazit zu Form, Syntax und Morphologie des possessiven Dativs

Als Fazit der Analyse in Kapitel 4.1. sind zwei Punkte zu notieren. Erstens: Die grammatischen Proben in Kapitel 4.1.2.1. haben die dependentielle Struktur des pD erschlossen und das Substantiv an vierter Stelle als obersten Regens der Phrase bestimmt, der unmittelbar das Poss regiert. Zweitens: Das Poss ist ein Pronomen, das hat die Argumentation in Kapitel 4.1.3. gezeigt. Die morphologisch-flexivisch doppelte Orientierung des Poss hat in der Beschreibung der Konstituentenstruktur zu seiner Spaltung geführt: Der Stamm des Poss tritt nun als lexikalischer Kopf einer Spezifikator-DP aus Poss-Stamm und innerer NP auf. Der Poss-Stamm regiert die innere NP in den Merkmalen Person und Numerus und kongruiert mit dem eingebetteten Substantiv im Merkmal Numerus. Der Poss-Stamm regiert den Kasus der inneren NP: Dativ. Das Flexiv des Poss tritt als Determinativ unter N‘ und kongruiert dort mit dem regierenden Substantiv in Person, Numerus, Genus und Kasus. Die Zeichnung (L‘) (Seite 27) gibt das endgültige Ergebnis der syntaktischen und morphologischen Analyse des pD wieder.

[1] Diese Bestimmung ist nicht identisch mit der rein distributionellen Unterscheidung von Artikelwort und Pronomen als adnominal und autonom im Gebrauch. Die herangezogenen Kriterien sind vielmehr generativer Art, die distributionell unterschiedliche Verteilung lediglich eine Folge daraus.

(L‘)

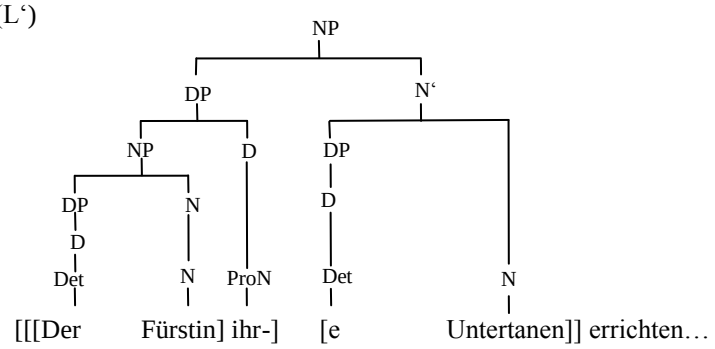

Das Ergebnis ist weitgehend mit der linksverzweigenden Struktur vereinbar, gleichwohl sie nicht identisch sind. Die rechtsverzweigende Struktur weicht jedoch weit ab. Sie legt die Klassifizierung des Poss als Artikelwort unter Det nahe, was zu Merkmalskonflikten führt. Die in der Sekundärliteratur oft vertretene und deshalb auch hier zur Probe vorgenommene Umstrukturierung der NP^{max} in eine DP^{max} ruft außerdem einen Konflikt mit dem Theta-Kriterium hervor. Die Spaltung des Poss und die daraus folgende Klassifizierung des Poss als Pronomen vermeiden hingegen beide Konflikte.

4.2. Semantische Aspekte

Wie auf den vorangegangenen Beschreibungsebenen spielt auch auf der Ebene der Semantik das Poss eine zentrale Rolle im pD. Zunächst ist es jedoch hilfreich, die Bedeutung und Funktion des standardsprachlichen Poss zu betrachten. Dabei geraten auch die standardsprachlichen Konkurrenten des pD, GenAs und *von*A, in den Blick.

Das standardsprachlich gebrauchte Poss und seine funktionalen Verwandten, das pränominale und das postnominalen GenA, sowie das *von*A, sind in *(61)* bis *(64)* hervorgehoben (vgl. hierzu auch *(13)* bis *(16)*). Die Konstruktionen kommutieren, sie sind folglich – zumindest in einigen Situationen – funktional äquivalent oder wenigstens verwandt.

(61) *sein* Garten
(62) *Maikes* Garten
(63) der Garten *Maikes*
(64) der Garten *von Maike*

Am Beispiel des pränominalen GenA in *(62)* wird deutlich, was auch für die anderen Konstruktionen gilt: Seine Domäne erstreckt sich in ihrem Kernbereich auf die semantische Relation der Zugehörigkeit oder des Besitzes im weitesten Sinne. Die Konstruktion setzt den Referent Y eines Ausdrucks, *Garten*, mit dem Referent X eines adnominal bei-

gestellten Ausdrucks, *Maikes*, in die Relation BESITZ. Im Fall der Attribute sind beide Referenten von Ausdrücken innerhalb der NP kodiert. Das Poss hingegen greift auf den Referenten X eines Ausdrucks außerhalb der Phrase zurück. Dazu gleich mehr. „Possessiva [und die übrigen Konstruktionen, D.J.] […] haben somit eine Bezeichnungsfunktion für Gegenstände/Entitäten X, die zu Y […] in einer ausgezeichneten Beziehung stehen.“ (Zifonun 2007, 603) Die „ausgezeichnete Beziehung“ ist meist die des Besitzes im weitesten Sinne, so dass X im Folgenden als *Possessor*, Y als *Possessum* bezeichnet wird. Die genaue Lesart der ausgezeichneten Relation steht jedoch lexikalisch nicht fest, vielmehr hängt sie vom Kontext, der Situation und dem Hintergrundwissen der Sprecher ab. Die Zugehörigkeitsrelation im Ausdruck *Picassos Bild* etwa erfährt erst vor dem Wissenshintergrund, dass Picasso Maler war, die Ausdeutung *Bild, das von Picasso gemalt ist*, wohingegen der Ausdruck *Adenauers Bild* vor dem Hintergrundwissen mit deutscher Politik vertrauter Leser eine ganz andere Ausdeutung der Relation zwischen *Adenauer* und *Bild* nahe legt, etwa *Bild, das Adenauer zeigt*.[1] Dasselbe gilt für *sein Bild*, je nach dem, ob *Picasso* oder *Adenauer* im umgebenden Kontext als Bezugsausdrücke des Poss angelegt ist. Die weite Zugehörigkeitsrelation schließt auch Fälle ein, in denen der Possessor als Argument auftritt (etwa: *Maikes Aufstieg*). Einen Überblick über die möglichen, kontextinduzierten Relationen, zugeschnitten auf das Poss, gibt Zifonun (2005, 34ff.). Zu beachten ist dabei, dass nicht alle diskutierten Attribute und das Poss in allen Funktionen gleichermaßen in Gebrauch sind, sondern verschiedenen Restriktionen unterliegen. Sie zu beschreiben ist jedoch nicht Gegenstand dieser Arbeit.

Über die Relation zwischen Possessor und Possessum wird der Referent des Gesamtausdrucks identifizierbar. Koptjevskaja-Tamm (2003b, 551; Herv. i. Orig., D.J.) spricht von „ANCHORS […] or REFERENCE POINT ENTITIES“, Zifonun (2003, 122) von „referentiellem Anker“. „In many instances we can identify the referent of a nominal via its relation to the referent of the genitive.” (Koptjevskaja-Tamm 2003b, 551) Das GenA *Maikes* in *(62)* etwa grenzt die von *Garten* denotierte Menge derart ein, dass als Referent des Gesamtausdrucks ein ganz bestimmter Garten identifizierbar wird. Das Denotat des Ausdrucks *Maikes* dient so als referentieller Anker, um das Denotat des Ausdrucks *Garten* auf eine überschaubare Menge bestimmter Gegenstände einzugrenzen. (Zifonun 2005, 8) Wie das vorangestellte GenA sorgen auch die übrigen Attribute über die ausgezeichnete Relation für die referentielle Verankerung des Denotats des Possessum-Ausdrucks und

[1] Näheres hierzu am Beispiel des Genitivattributs: Zifonun (1997), 2025ff.

machen den Referenten des Gesamtausdrucks so identifizierbar. Das Poss führt – im Gegensatz zu seinen nominalen Kollegen – den Anker nicht mit sich, sondern gibt – basierend auf formalen Interpretationsmechanismen – die Anweisung an den Leser, im Kontext, der Situation oder dem Hintergrundwissen nach einem passenden Anker-Referenten zu suchen. Bis der gefunden ist, ist der Referent des Gesamtausdrucks nicht identifizierbar.

Das Poss und das pränominale GenA kommutieren mit dem definiten Artikel, dem prototypischen Determinativ im Deutschen. Sie liefern mit der referentiellen Verankerung das Merkmal [+ DEFINIT] an den Gesamtausdruck: „Die deutschen Possessiva [und das GenA, D.J.] sind definitheitsinduzierend." (Zifonun 2005, 99)[1] Nachfolgende Modifikatoren, etwa attributive Adjektive, flektieren jedoch wie nach einem indefiniten Artikel.[2]

Vor der eben angefertigten Skizze der standardsprachlichen Verhältnisse ist der pD beschreibbar. Im nonstandardsprachlichen pD kookkurriert das Poss mit einer vorangehenden NP im Dativ und dem nachfolgenden, regierenden Substantiv. Letzteres kodiert das Possessum, erstere den Possessor. Der Possessor fungiert als referentieller Anker des Possessums. Das Poss tritt in einer Mittlerrolle als Relationsmarker (Koptjevskaja-Tamm 2003, 624), als „Possessor-Possessum-Relator" (Zifonun 2003, 107) dazwischen und setzt Possessor und Possessum in die ausgezeichnete Relation.

(65) dem Zeno$_{\text{POSSESSOR}}$ sein ältestes Mädchen$_{\text{POSSESSUM}}$*
(66) einem Mädchen$_{\text{POSSESSOR}}$ seine Haare$_{\text{POSSESSUM}}$*
(67) was für einem Mann$_{\text{POSSESSOR}}$ seine Frau$_{\text{POSSESSUM}}$?*

Die relationale Bedeutung des Poss schlägt sich in seiner Morphologie nieder.[3] Die grammatischen Kategorien des Possessors und die des Possessums, genauer: die der kodierenden Ausdrücke werden im Poss in verschiedenen „Wortabschnitten" realisiert: Der Stamm trägt die Possessorkategorien, das Flexiv die Possessumkategorien.[4] (Zifonun 2005, 96)

In die Sprache der Formalen Aussagenlogik übersetzt, erscheint das Poss als ein zweistelliges Prädikat *POSS(…, …)*, das die beiden Entitäten, die seine Argumentstellen

[1] Zum Genitivattribut: Zifonun (1997), 2020. Zur Leistung der „possessiver Determinative" vgl. Eroms (2000), 264.
[2] Zur Kategorie der Determinative und den Kriterien a) NP-Bildungskriterium, b) Rektionskriterium, c) Distributionskriterium, vgl. Zifonun (1997), 1929f, sowie Zifonun (2005), 99f., Fußnote 23. Das Poss erfüllt die Kriterien a) und c), nicht jedoch b).
[3] In Kapitel 4.1.3. war schon die Rede von der doppelten morphologischen Orientierung des Poss am vorangehenden und nachfolgenden Nomen.
[4] Das gilt nicht nur für das Poss im pD, sondern auch für das standardsprachlich gebrauchte. Nur geht der Possessor-Ausdruck standardsprachlich nicht unmittelbar voran.

füllen: Possessor x und Possessum y, in eine weite Zugehörigkeitsrelation setzt, so dass *POSS(x, y)* entsteht: *y gehört x*. Die Possessor-Argumentvariable x wird kontextuell von der inneren NP konkretisiert, im folgenden Satz etwa *meiner Frau (p)*, so dass sich die in der zweiten Zeile folgende Formalisierung (M) ergibt.[1] Danach steht eine Paraphrase der Formel in natürlicher Sprache in ‚… '.

(M)

Meiner Frau ihre Nachmützen sind weiß.

$$\forall y\ [\ N(y) \wedge POSS(p, y) \rightarrow W(y)]$$

‚Für alle Gegenstände gilt: Wenn sie Nachtmützen sind und meiner Frau gehören, dann sind sie weiß.'

Die erste leere Stelle in der Argumentstruktur des Poss verweist auf den vorangehenden Text und gibt die anaphorische Anweisung an den Leser, einen passenden Referenten zu suchen.[2] Der erste vorangehende Referent, der die verwaiste Argumentstelle zu füllen im Stande ist, ist der Referent p der inneren NP. Die Possessor-Argumentvariable x wird durch p besetzt. Das Possessum, der Referent des nachfolgenden Nomens, füllt die zweite Argumentstelle und tritt so in die ausgezeichnete Relation mit p. Ohne das vorangehenden Antezedens *meiner Frau* bliebe die erste Argumentstelle im *POSSESSOR*-Prädikat leer, der Ausdruck semantisch inkohärent. Entfällt der Possessor-Ausdruck wie in *(68)*, ist der entstehende Ausdruck zwar nicht ungrammatisch, jedoch tritt der phorische / deiktische Charakter des Poss deutlich hervor. Der Ausdruck bleibt ohne rechten Sinn, bis ein Possessor im Text, der Kommunkationssituation oder dem Hintergrundwissen gefunden ist.

(68) ? Ihre Nachtmütze ist weiß.

Die Argumentstrukturen der Poss der 1. und 2. Person sind hingegen auch ohne ein Antezedens abgesättigt: Der Possessor ist ihnen lexikalisch inkorporiert (Olsen 1996, 131), d.h. genauer: ihre Possessor-Argumentstelle ist für den Sprecher (*mein-*) oder den Angesprochenen *(dein-*) reserviert und wird deiktisch abgesättigt. „Nur das Poss der 3. Person ist in seinem Denotat auf ein Antezedens ausgerichtet, nicht die Possessiva der beiden anderen Personen […]." (Zifonun 2005, 30) Platz für ein referenzidentisches Antezedens im

[1] ∀: Allquantor; N(…): … ist eine Nachtmütze; W(…): … ist weiß.

[2] Rückblickend auf Kapitel 4.1.3. sei hier noch einmal die Wortart des Poss angesprochen: Sein phorischer Charakter spricht für die dort gefundene Klassifizierung des Poss als ProN. (Olsen 1989, 140) Zwar ist dieser pronominale Charakterzug – wie gleich gezeigt wird – dem Poss nur verblasst eigen, doch grenzt er das Poss hinreichend von Artikelwörtern ab, denen keinerlei Phorik zukommt.

Kontext wie in *(70)* und *(71)* ist nicht, die entstehenden Ausdrücke wirken daher ungrammatisch.

(69) Ihm seine Nachtmütze ist blau.

(70) * Dir deine Nachtmütze ist blau.

(71) * Mir meine Nachtmütze ist blau.

Doch auch dem Poss der 3. Person ist – wie oben gesehen – der Bezug auf den Possessor-Ausdruck standardsprachlich inkorporiert: *sein- / ihr-* ist anaphorisch auf einen schon eingeführten oder bekannten Referenten bezogen, über den etwas Neues ausgesagt wird, und bedeutet folglich *ihm/ihr gehörend*. In standardsprachlicher Lesart kollidiert die auf den weiteren Kontext und die Situation gerichtete Suchanweisung des Poss nach einem bekannten Possessor mit der Possessor-NP, die im pD lokal vorausgeht. Die NP bezieht sich ebenfalls auf den gesuchten Possessor, der an dieser Stelle jedoch keiner ausdrücklichen, neuerlichen Nennung bedarf, da nichts Neues von ihm berichtet wird. Das macht den pD im Standard ungebräuchlich. Im Substandard hingegen erscheint die unmittelbare Nachbarschaft von Possessor-NP und Poss wohlgeformt, was nur einen Schluss zulässt: Das substandardsprachliche Poss der 3. Person hat seine referentiellen Aufgaben an die vorangehende NP abgegeben und muss folglich als *x gehörend*, mit leerer Possessor-Argumentstelle umschrieben werden. (Zifonun 2005, 28) Im Substandard ist das Poss ausgeblichen, zum „Hilfs-Possessivum“ degradiert (Zifonun 2005, 44). Mit seinem referentiellen Potential ist dem Poss auch die semantische Stärke abhanden gekommen, eine Suchanweisung nach einem entfernt liegenden Possessor auszusprechen. M.a.W.: Das semantisch ausgeblichene Poss vermag nicht mehr auf den weiteren Kontext zu verweisen, der Possessor-Ausdruck muss daher noch einmal ausdrücklich im näheren Kontext genannt sein, um die Absättigung der leeren Possessor-Argumentstelle des Poss zu gewährleisten. Im pD leistet das die lokal antezendentiell angelegte innere NP. Das Poss sorgt nur noch für die morphosyntaktische Abstimmung zwischen innerer NP und Possessum-Kodierung und zeigt die Relation zwischen Possessor und Possessum an.

Die vom Poss ausgezeichnete Relation ist – wie oben gehört – kontextinduziert und in erster Linie von der Bedeutung der Bezugsausdrücke abhängig. Das Poss setzt Possessor und Possessum in eine Art der Zugehörigkeitsrelation wie in *(72)* oder in eine Argumentrelation wie in *(73)* (Zifonun 2003, 106):

(72) meinem Onkel sein Haus*

(73) Dem Otto seine Operation hat nichts geholfen.*

Im weitaus größten Teil der Korpusbelege stehen Possessor und Possessum in einer engen Zugehörigkeitsrelation, genauer: in einer weiten Pertinenzrelation. Pertinenz besteht zwischen Größen, die untrennbar oder eng miteinander verbunden sind, etwa „body parts and/or kinship terms, part-whole and/or spatial relations, culturally based possessed items" (Lamiroy 1998, 60), im Deutschen auch „[…] housing, parts of furniture, vehicles, and simply possessed objects" (Lamiroy 1998, 62).

Der Possessor unterliegt einer Belebtheitsrestriktion. Satz *(75)* etwa, in dem die Rede von einem unbelebten Possessor (*Tisch*) ist, wirkt semantisch nicht wohlgeformt.

(74) Peter tritt gegen dem *Mann*$_{+\text{BELEBT}}$ sein Bein. / …dem *Hund*$_{+\text{BELEBT}}$ sein Bein.

(75) ? Peter tritt gegen dem *Tisch*$_{-\text{BELEBT}}$ sein Bein.

(76) Dem *Auto*$_{-\text{BELEBT}}$ seine Stoßstange war demoliert.

Engel (1988, 630) wirft jedoch ein, dass die Beziehung zwischen „unbelebten Dingen […], die als diesen Lebewesen gleichwertig erachtet werden, Dingen, an denen man besonders hängt, die man wie seinen eigenen Körper schätzt", zwischen solchen Dingen und einem ihrer Teile sprachlich als Pertinenzrelation behandelt wird. Das gilt nicht für den in *(75)* angesprochenen Tisch, jedoch möglicherweise für das Auto und seine Stoßstange in *(76)*. Zweitens unterliegt der Possessor-Ausdruck einer Konkretheitsrestriktion: Ausschließlich Konkreta sind in Possessor-Position belegt. Abstrakta wie in *(77)* und *(78)* wirken hingegen fehl am Platz, wohl weil sie nur schwer etwas im Sinne der engen Pertinenzrelation ‚besitzen' können. Die Grenze zwischen Konkreta und Abstrakta ist jedoch vage.

(77) ? Der *Leidenschaft*$_{-\text{KONKRET}}$ ihre Eigenschaften sind tiefgründig.

(78) ? Dem *Glück*$_{-\text{KONKRET}}$ seine Wege sind verschlungen.

Der Possessum-Ausdruck hingegen unterliegt – abgesehen von der Rektionsbedingungen des Verbs – keinen Restriktionen. Als Kopf der Phrase hängt das Substantiv unmittelbar vom Verb des Satzes ab, das ihm die Theta-Rolle POSSESSUM zuspricht.[1] Das Kopf-Substantiv seinerseits weist der inneren NP die semantische Rolle POSSESSOR zu. Das Poss kommt als Rollen-Verteiler nicht in Frage, da die Argumentstruktur eines Pronomens semantisch vergleichsweise schwach begründet ist. (Haider 1988, 38)

[1] Der pD kann weitgehend beliebige Satzgliedfunktion übernehmen (Zifonun 2003, 100).

Auf der Basis der ausgezeichneten Relation operiert der Possessor als intersektiver, restriktiver Modifikator des Possessums und leistet so dessen referentielle Verankerung.

(79) *Nachtmützen* sind weiß oder blau.

(80) Meiner *Frau*$_{\text{POSSESSOR}}$ ihre *Nachtmütze*$_{\text{POSSESSUM}}$ ist weiß.

(81) Die *Nachtmütze*$_{\text{POSSESSUM}}$ meiner *Frau*$_{\text{POSSESSOR}}$… / *Maikes*$_{\text{POSSESSOR}}$ *Nachtmütze*$_{\text{POSSESSUM}}$ ist weiß.

(82) Die *Nachtmütze*$_{\text{POSSESSUM}}$ von meiner *Frau*$_{\text{POSSESSOR}}$ ist weiß.

Das Substantiv *Nachtmützen* denotiert die Menge all der Gegenstände, die *Nachtmütze* heißen. Satz *(79)* macht demnach eine Aussage über die (unüberschaubar große) Menge aller Nachmützen dieser Welt. Die Possessor-NP *meiner Frau*, die in *(80)* zu *Nachtmütze* tritt, modifiziert Extension und Intension von *Nachtmütze* derart, dass eine bestimmte, eingegrenzte Menge von Nachtmützen aus der benannten Menge aller Nachtmützen identifizierbar wird. Die obige Paraphrase (M) des pD muss nun genauer formuliert werden:

(M‘)

Meiner Frau ihre Nachmützen….

‚Der Ausdruck bezeichnet die Menge der Gegenstände, für die gilt,
dass sie sowohl meiner Frau zugehörig als auch Nachtmützen sind.‘

In seiner Funktion als restriktiver Modifikator gleicht der pD in *(80)* den GenAs in *(81)* und dem *von*A in *(82)*. Mit ihnen tritt der pD in Konkurrenz. Attributive Relativsätze sind hingegen auch nicht restriktiv verwendbar (Duden 4 (2006), 1044) und stehen deswegen hier nicht als direkte Konkurrenten des pD zur Diskussion.

Wie das standardsprachliche Poss verleiht auch das Poss im pD dem Gesamtausdruck Definitheit, das zeigen *(83)* bis *(85)*.

(83) Maike hat *einem Nachbarn seinen* Hund überfahren.

(84) Maike hat *den* Hund überfahren.

(85) Maike hat *den* Hund überfahren, der einem Nachbarn gehört.

Der pD in *(83)* ist definitheitsinduzierend, wie die Kommutation mit dem definiten Artikel in *(84)* und die Paraphrase in *(85)* zeigen. Die Possessor-Phrase *einem Nachbarn* ist selbst indefinit, als Träger des Merkmals [+ DEFINIT] kommt also nur das Poss in Frage.

Abschließend sind noch einmal folgende Punkte hervorzuheben: Im pD fungiert das Poss als zweistelliges Prädikat, das seine beiden Argumente in eine kontextinduzierte Relation setzt. Die Argumente des Prädikats sind der Possessor und das Possessum, die von den vorangehenden und nachfolgenden referentiellen Ausdrücken kodiert werden, der inneren

NP und dem Kopf-Substantiv. In substandardsprachlicher Lesart ist das Poss zum Possessor-Possessum-Relator ausgeblichen, seine referentiellen Aufgaben hat es an die vorangehende NP abgetreten. Die semantische Gelenk- oder Relatorfunktion des Poss schlägt sich in seiner Morphologie und Rektion nieder. Die vom Poss ausgezeichnete Relation hängt vom Possessum-Ausdruck ab und ist für die überwiegende Zahl der Belege als enge Zugehörigkeits- oder weite Pertinenzrelation beschreibbar. Auf Basis dieser Relation operiert der Possessor als intersektiver, restriktiver Modifikator des Possessums und sorgt für die referentielle Verankerung des Possessums und macht so den Referenten des Gesamtausdrucks identifizierbar. Als restriktiver Modifikator steht der pD in Konkurrenz mit den GenAs und dem *von*A. Der Konkurrenz zwischen dem pD und den adnominalen Attributen widmet sich der folgende zweite Teil dieser Arbeit.

5. Der possessive Dativ und seine Konkurrenten

5.1. Gesprochene Sprache als Sprache der Nähe

Obwohl der pD nicht als Standard niedergelegt ist, erschiene es – angesichts seiner in den vorangegangenen Kapiteln unter Beweis gestellten Beschreibbarkeit und damit Regelhaftigkeit – vorschnell und unüberlegt, ihn einzig aufgrund mangelnder Kodifiziertheit als *grammatisch falsch* zu stigmatisieren, ihn zu verwerfen und die standardsprachlichen Konkurrenzattribute unbedingt vorzuziehen. Das Urteil der Sprecher über den Gebrauch des pD ist indes auch weitaus differenzierter, wovon die zahlreichen Belege des pD im Archiv für deutsche Sprache zeugen: Die Sprecher haben sich für den pD und gegen die konkurrierenden Standardformen entschieden, unbesehen mangelnder Kodifiziertheit, Legitimiertheit, Institutionalisierung und Anerkennung des pD. Sein unmarkierter Gebrauch in bestimmten Situationen legt – wie in Kapitel 2. schon angesprochen – die Klassifizierung des pD als *gesprochenen Nonstandard* nahe. Doch finden sich Belege des pD nicht allein in gesprochener Rede, sondern ebenso in geschriebenem Nonstandard, davon zeugen nicht zuletzt die schriftlichen Beispiele in dieser Arbeit. Offenbar sind die Umstände, unter denen der pD erscheint, mit dem oben eingeführten Terminus *gesprochener Nonstandard* nicht hinreichend genau notiert. Das folgende, erste Kapitel des zweiten Teils verhandelt den Terminus *gesprochener Nonstandard* genauer und passt ihn an die Anforderungen der Beschreibung des pD an.

Das Begriffspaar *gesprochene Sprache – geschriebene Sprache* trifft zwei Unterscheidungen: eine mediale und eine konzeptuelle. Unter medialen Gesichtspunkten werden

Äußerungen dichotomisch nach ihrem Realisierungsmedium, nach phonischem oder graphischem Kode geschieden. Quer dazu verläuft die konzeptionelle Unterscheidung nach dem Modus der Produktion und dem Stil der produzierten Äußerung in Mündlichkeit und Schriftlichkeit. Eine Äußerung ist folglich mit vier verschiedenen Merkmalskombinationen charakterisierbar: graphisch realisierte Mündlichkeit, graphische Schriftlichkeit, phonische Mündlichkeit und phonische Schriftlichkeit. Die Schwitalla (2003, 21) entnommene Tabelle (N) illustriert die vier Kombinationen am Beispiel *das ist eine wichtige Angelegenheit*.

(N)

	Mündlichkeit	**Schriftlichkeit**
graphisch	*das is ne wichtije angelegenheit*	„das ist eine wichtige Angelegenheit“
phonisch	[das nə vɪçtjə ʔaŋgəleŋhaɪt]	[das ʔist ʔaˈnə vɪçtigə ʔaŋgele:gənhaɪt]

Medium und Konzeption einer Äußerung sind – das zeigt (N) – unabhängig voneinander, d.h. eine z.B. gesprochensprachlich konzeptionierte und phonisch realisierte Äußerung kann das Medium wechseln, ohne dass davon ihre Konzeption berührt würde. Dasselbe gilt für den pD: Er taucht nur in der Spalte konzeptioneller Mündlichkeit auf und ist unabhängig vom Medium. Mit dem Terminus *gesprochen* (in *gesprochener Nonstandard*) ist demnach eine konzeptionell charakterisierte Varietät angezeigt, nämlich konzeptionelle gesprochene Sprache, d.h. Mündlichkeit. Koch/Oesterreicher (1985, 19) schließen: „Wie die Möglichkeit der Transposition von einem Medium in das andere zeigt, liefert der Vergleich des phonischen und des graphischen Kodes […] keine Aufschlüsse über Varietätenunterschiede im Bereich von Mündlichkeit und Schriftlichkeit.“ Im Folgenden rückt das konzeptionelle Kriterium, das die Varietäten Mündlichkeit und Schriftlichkeit entwirft, in den Vordergrund. Wo nichts ausdrücklich Gegenteiliges vermerkt ist, meint der Terminus *gesprochene Sprache* im Folgenden immer konzeptionelle Mündlichkeit.

Typisierend stellen Koch/Oesterreicher (1985, 19ff.) die Kommunikationsbedingungen konzeptioneller Mündlichkeit/Schriftlichkeit zu Redekonstellationstypen zusammen. Der Redekonstellationstyp *Mündlichkeit* ist von den Kommunikationsbedingungen Dialogizität, Verzahnung von Produktion und Rezeption, physische Nähe und gemeinsames Handeln der Sprecher (face-to-face-Interaktion), Vertrautheit der Sprecher, Einbezug des situativen Kontextes in die Rede, große Spontaneität und dementsprechend geringe Planungsmöglichkeit der Äußerungen und hohe Expressivität gekennzeichnet. Unter den Be-

dingungen der Mündlichkeit organisieren Sprecher ihre Äußerungen prozesshaft und mit lediglich vorläufigem Charakter, beziehen den situativen Kontext mittels deiktischer Ausdrücke in ihre Rede ein und neigen zu geringem Planungsaufwand, geringer Informationsdichte und wenig kompakten und komplexen Strukturen. Gleichwohl prinzipiell davon getrennt, besitzt die konzeptionelle Mündlichkeit eine Affinität zum phonischen Medium (Koch/Oesterreicher 1985, 17), was sich wiederum in spezifischen Versprachlichungsstrategien und spezifischen Merkmalen der produzierten Äußerung niederschlägt, die als mediumbedingte Merkmale konzeptueller Mündlichkeit interpretierbar sind. Produktionsmodus und Stil der entstehenden Äußerungen bezeichnen Koch/Oesterreicher (1985, 21) als „Sprache der Nähe". Der idealtypischen Sprache der Nähe steht am anderen Ende eines Kontinuums ihr Negativ gegenüber, die „Sprache der Distanz".

In Situationen der Nähe verfolgen Sprecher Versprachlichungsstrategien der Nähe und produzieren so Äußerungen, die den Bedingungen der Nähe gerecht werden und die charakteristische nähesprachliche Merkmale tragen. Die Koch/Oesterreicher (1985, 23) entnommene Zeichnung (O) fasst das Konzept zusammen.

(O)

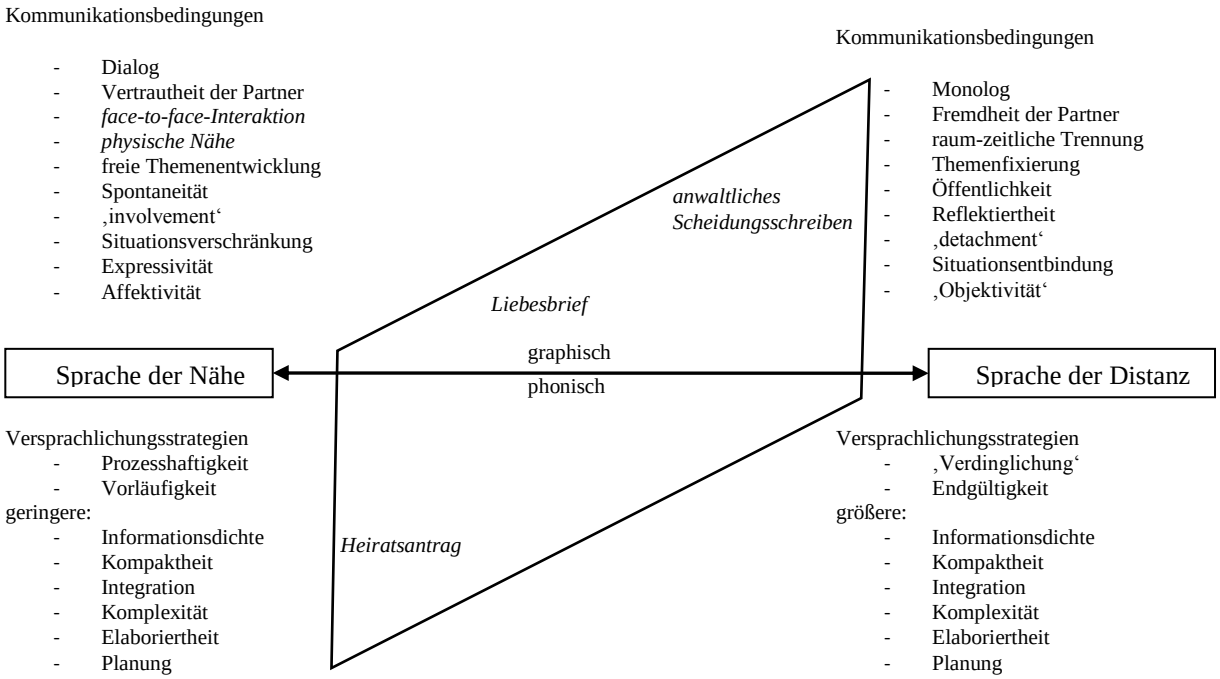

Zwischen den Polen der Nähe und Distanz erstrecken sich Kontinuen, die einen mehrdimensionalen Raum aufspannen, in dem Äußerungsformen verortet sind, gemessen an der Situation, in der sie entstanden, und den konzeptionellen Merkmalen, die sie tragen. Bei-

spielhaft sind in der Zeichnung drei Texte verortet: Ein Liebesbrief, ein anwaltliche Scheidungsschreiben und ein Heiratsantrag. Noch einmal wird deutlich, dass die Konzeption einer Äußerung unabhängig von ihrem Medium zu Stande kommt und besteht. So ist ein Liebesbrief zwar schriftlich verfasst (und deswegen im Schema auf der Seite des graphischen Kodes verortet), entsteht jedoch unter nähesprachlichen Bedingungen. Die Kommunikationssituation ist etwa von der Vertrautheit der (Kommunikations-) Partner und vor allem hoher Expressivität, Affektivität und Intimität gekennzeichnet. Andererseits sind die Partner voneinander distanziert, d.h. raum-zeitlich getrennt und folglich ohne ein gemeinsames Zeigefeld (möglicherweise aber teilen sie gemeinsames Hintergrundwissen), das Thema des Liebesbriefes ist weitgehend fixiert und der Planungsaufwand (bekanntlich) immens hoch. Der verliebte Schreiber wählt die Versprachlichungsstrategien, mit denen er den Anforderungen der Situation gerecht wird: Geringere Komplexität und Informationsdichte einerseits, andererseits größere Elaboriertheit und Planung. In letzterem gleicht der Liebesbrief dem anwaltlichen Scheidungsschreiben, das jedoch in einer Situation entsteht, die alle Nähe eingebüßt hat und in der folglich ausschließlich Versprachlichungsstrategien der Distanz in Gebrauch kommen. Vermutlich teilt der Liebesbrief deswegen mehr sprachliche Merkmale (der Nähe) mit dem Heiratsantrag, obwohl dieser in einem anderen Medium verfasst ist.

Welche Merkmale sind das? Die Antwort bleibt im Rahmen dieser Arbeit auf einige Beispiele begrenzt. Sprache der Nähe entsteht prototypisch im Dialog, d.h. in einer (sozial regulierten) Situation, in der Gesprächsbeitrag meist unmittelbar auf Gesprächsbeitrag folgt (zu folgen hat), was Spontaneität von den Sprechern verlangt und ihnen wenig Zeit zur Planung ihrer Äußerungen gewährt.[1] Deswegen bleiben in gesprochener Sprache die Zeichen der Genese bestehen, von ihr und ihren Irrungen zeugen etwa Formen syntaktischer Diskontinuität oder Anakoluthformen (Schwitalla 2003, 111ff.), die in geschriebener Sprache vor der Entäußerung getilgt werden. (Rath 1985, 1652; Narbona Jiménez 2006, 79) Koch/Oesterreicher (1985, 27) zählen als morphosyntaktische Charakteristika gesprochener Sprache etwa Nachträge, fehlende Kongruenz, Segmentierungserscheinungen und die Organisation der Informationen nach einer einfachen Thema-Rhema-Gliederung auf. Im textuell-pragmatischen Bereich kennzeichnen Sprecher- und Hörersignale, Korrektur- und Gliederungssignale die Sprache der Nähe. Rückkopplung von Produktion und Rezep-

[1] Vgl. zu den Bedingungen gesprochener Sprache neben Koch/Oesterreicher (1985) Pianese (2006, 84), Fiehler (2004, 56ff.) und Schwitalla (2003, 13ff.).

tion, Situationsverschränkung und face-to-face-Interaktion ermöglichen eine „sprachökonomische Strategie geringer Versprachlichung“ des situativen Kontextes mittels deiktischer Ausdrücke (Kaiser 1996, 5), die der drängenden Spontaneität und der Vorläufigkeit und Flüchtigkeit der Äußerung in Situationen der Nähe entgegen kommen. Lexikalisch neigen die Sprecher zu größerer Expressivität und Affektivität. Auch der Hörer ist in einer Situation der Nähe auf bestimmte Formen angewiesen: Die Flüchtigkeit und Kurzlebigkeit des phonischen Mediums, zu dem die Sprache der Nähe neigt, und die Spontaneität der Situation einerseits, das begrenzte phonologischen Arbeitsgedächtnis des Hörers andererseits, in dem die wahrgenommene Lautkette schon nach wenigen Augenblicken dem Vergessen anheimfällt und nur ihr semantisch verdichteter Gehalt zurückbleibt (Schwitalla 2006, 29), verlangen nach knappen, funktional und strukturell transparenten, möglichst wenig ambigen und redundanten Formulierungen. Die Aufzählung bricht an dieser Stelle ab. Sie ist andernorts fortgeführt: Schwitalla (2003), Henn-Memmesheimer (1997, 1986), Duden 4 (2006), Fiehler (2004, 2007), Pianese (2006), Eisenberg (2007), Rath (1985), Narbona Jiménez (2006), Lindgren (1987), Engel (1972), Veith (1978). Eine Studienbibliographie liefert Hoffmann (1998). Trägt der pD nähesprachliche Merkmale, zeichnet ihn das als Form sprachlicher Nähe aus, die den Anforderungen in Situationen der Nähe eher gerecht und daher konkurrierenden Konstruktionen vorgezogen wird. Das folgende Kapitel diskutiert sieben nähesprachliche Eigenschaften des pD.

Zuvor muss jedoch noch einmal die Unterscheidung von Standard und Nonstandard angesprochen werden. In Kapitel 2. war schon notiert, dass *Standard* heißt, was kodifiziert, legitimiert, institutionalisiert und anerkannt ist. (Henn-Memmesheimer 2004, 26) Demgegenüber bezeichnet *Nonstandard* „all linguistic forms which German speakers have learned somewhere, which are labelled as German and considered as being German, and which can be located in corpora (without being codified) […].” (Henn-Memmesheimer 1997, 233) Wie die konzeptionelle Unterscheidung gesprochener und geschriebener Sprache ist auch die Unterscheidung von Standard und Nonstandard als Kontinuum zwischen Polen zu verstehen, auf dem sich sprachliche Muster einordnen. Standardsprachliche und nonstandardsprachliche Muster sind demnach nicht Ausdruck zweier Sprachsysteme, sondern Realisierungen eines einzigen, zugrundeliegenden Sprachsystems. Anhand dreier nonstandardsprachlicher Beispiele zeigt Henn-Memmesheimer (1997, 244), dass „[…] the distinction between the patterns as standard or nonstandard is made below the level of a description of systems”. Dasselbe gilt für gesprochene und geschriebene Sprache: Sie sind

auf ein einziges Sprachsystem bezogen. Der pD ist also als eine im Sprachsystem (langue) angelegte Möglichkeit beschreibbar, die nonstandardsprachlich markiert ist und vorwiegend in Situationen der Nähe von den Sprechern gebraucht wird.

Gesprochene Sprache folgt einer „offeneren Norm“ als die Schriftsprache (Koch/Oesterreicher 1985, 28), sie ist geringeren Grammatikalitätsrestriktionen unterworfen, oder in den Worten von Götz (2009): Gesprochene Sprache ist „Loslabern“. Jedoch ist sie aus grammatisch-funktionaler Sicht deswegen nicht minderwertig oder gar fehlerhaft: „All diese Normabweichungen können nicht per se als ‚Defizite‘ oder ‚Mängel‘ bezeichnet werden, sondern sind je nach Kommunikationssituation angemessen und u.U. in einem sprachökonomischen Sinne sogar vorteilhaft.“ (Kaiser 1996, 5) Die These des zweiten Teils lautet daher letztendlich: *In Situationen der Nähe ziehen Sprecher den pD seinen standardsprachlichen Konkurrenten, den GenAs und dem vonA, vor, weil der pD Merkmale trägt, mit denen er den kommunikativen Anforderungen in einer Situation der Nähe eher gerecht wird.* Das folgende Kapitel geht dieser These ein Stück weit nach.

5.2. Der possessive Dativ als Form der Nähe

Sieben Eigenschaften zeichnen den pD als Form der Nähe und vor den konkurrierenden Attributen aus: 1) seine analytische Bauweise, 2) seine Redundanz, 3) die frühzeitige Einführung eines referentiellen Ankers, 4) seine klare Prädikationsgliederung in endozentrischen, rekursiven Ketten, 5) sein Gebrauch mit deiktischen Pronomen, 6) sein breites, referentielles Spektrum und 7) die Topikalisierung belebter Größen.

Größter Wettbewerbsvorteil des pD auf dem Markt gesprochener Sprache ist seine analytische Bauweise: Sie verleiht ihm hohe funktionale und strukturelle Transparenz. Possessor und Possessum sind in zwei voneinander unabhängigen referentiellen Ausdrücken kodiert, der inneren NP und dem Kopfsubstantiv. Dazwischen tritt das Poss als Possessor-Possessum-Relator. Beide Argumente und das Prädikat, d.h. beide Relata und der Relator, sind im pD in drei eigenständigen Wortformen kodiert, die über das Poss distributionell und morphologisch miteinander verbunden sind. Das weist auf den zweiten Punkt hin, die Redundanz des pD. Die Funktion des Poss als Relator von Possessor und Possessum ist syntaktisch und morphologisch wiedergegeben: In ikonischer Repräsentation seiner Funktion als Relator tritt das Poss zwischen Possessor- und Possessum-Ausdruck und trägt die grammatischen Merkmale beider Ausdrücke.

Analytische Bauweise und Redundanz der Verknüpfungsinformation sichern die Bedeutungsherstellung, die der Produzent Schritt für Schritt aufbauen, der Rezipient Schritt für Schritt (inkrementell) nachvollziehen kann. Die innere NP, die (oberflächenstrukturell) zuerst produziert und rezipiert wird, kodiert das erste Argument des Ausdrucks, sie aktiviert die erste Denotatmenge. Das folgende Poss kündigt eine zweistellige Relation an und nimmt die erste Denotatmenge als erstes Relat. Zweitens verleiht das Poss dem Gesamtausdruck Definitheit und zeigt so die Funktion an, die es dem ersten Argumentausdruck auf Basis der ausgezeichneten Relation zum noch unbekannten, zweiten Ausdruck verleihen wird: die Funktion eines intersektiven, restriktiven Modifikators.[1] Das folgende Kopfsubstantiv aktiviert die zweite Denotatmenge, die geschnitten mit der ersten das Denotat des Gesamtausdrucks ergibt. Die Schritte der Bedeutungsherstellung sind also auf die Formel reduzierbar: Denotat der Menge A, Ankündigung intersektiver Verrechnung dieser Menge mit einer zweiten, Denotat der Menge B, Verrechnung. Erst mit dem Erscheinen der Menge B und der eingrenzenden, referentiellen Verankerung dieser Menge wird die ausgezeichnete Relation konkretisiert, also erst zu dem Zeitpunkt, in dem sie auch tatsächlich kognitionssemantisch wirksam wird. Von der Mittlerrolle des Poss und der schrittweisen Bedeutungskonstitution im pD zeugen zwei Belege aus dem Archiv für gesprochene Sprache.

(86) […] ich gleich, so ohne Jagdschein natürlich, mit *dem seine seine Flinte* genommen (ZW 9K3)

(87) der hat einen Grabstein dort, so einen großen Block das geschmolzene Glas, das war *dem sein sein sein Grabmal*, nicht wahr, das ist schön dort. (ZW 910)

Der Sprecher wiederholt das Poss, während er nach dem passenden Possessum-Ausdruck sucht, um nicht hinter Schritt Zwei der Bedeutungsherstellung zurückzufallen. Indem er das Poss wiederholt, erhält der Sprecher die Relation aufrecht und steht bei der Bedeutungskonstitution gewissermaßen still, bis der Possessum-Ausdruck gefunden ist. Letzterer wird angefügt, ohne dass eine Unterbrechung oder Korrektur nötig wäre.

Die standardsprachlichen GenAs hingegen sind synthetisch aufgebaut: Definitheit, Possessor und Possessor-Possessum-Relation kommen (oft) in einer einzigen Wortform zum Ausdruck, was in Situationen der Nähe leicht zu Missverständnissen oder lückenhafter Bedeutungsherstellung auf Seite des Rezipienten führt. Kompaktheit und hohe Informa-

[1] Die intersektive, restriktive Modifikation *anzuzeigen* ist Aufgabe des Poss, die Modifikation selbst leistet natürlich der Modifikator. Siehe Kapitel 4.2..

tionsdichte synthetischer Strukturen verlangen außerdem hohe (De-)Kodierungsleistungen von Sprecher und Hörer, was angesichts drängender Spontaneität nicht wünschenswert ist. Das GenA weist zweitens keine stützende Redundanz im obigen Sinne auf, im Gegenteil: Spezifikator und Kopfnomen kongruieren nicht, die funktionale Verknüpfung zwischen beiden bleibt ausdrucksseitig verborgen[1].

In einer Situation der Nähe, die anfällig gegen Störfaktoren ist und unter dem Druck der Spontaneität steht, ziehen Sprecher analytische, redundante Konstruktionen synthetischen, nicht redundanten vor, um die Bedeutungsherstellung zu erleichtern und Verstehen zu sichern. Seine analytische, redundante Bauweise verleiht dem pD daher in nähesprachlichen Situationen hohe Attraktivität gegenüber seinen synthetischen, nicht redundanten Konkurrenten, den GenAs.

Dritter Vorteil des pD in Situationen der Nähe ist die frühzeitige Einführung eines referentiellen Ankers: „Bevor überhaupt der semantische Nukleus durch das Kopfsubstantiv genannt wird, ist bereits klargestellt, auf welcher referenzbezogenen Information dieser Nukleus operieren kann.“ (Zifonun 2003, 122) Das ermöglicht erstens die frühzeitige Identifizierung des Referenten des Gesamtausdrucks, zweitens kann ein unbekanntes Thema im Sinne der Thema-Rhema-Gliederung neu eingeführt, prädikatisiert und mit einem zweiten, rechts folgenden Prädikat versehen werden. Beides zeigt *(88)*.[2]

(88) Der Maike ihr Mann sitzt im Knast.

identifizierende Prädikation Prädikation

Der pD ermöglicht so die Kodierung von viel Information auf engem Raum, ohne dabei seine analytische Struktur einzubüßen. Die postnominalen Attribute hingegen führen den referentiellen Anker später ein und mehrfache attributive Prädikationen führen in endozentrischen, rekursiven Ketten z.T. zu ambigen Ausdrücken.

(89) * Des Angeklagten des Bruders Sohn hat gelogen.

(90) Der Sohn vom Bruder von der Frau vom Angeklagten hat gelogen.

[1] Wenn man davon absieht, dass der Genitiv prototypischer Attributkasus ist.
[2] Die Prädikation verläuft in Richtung des Pfeiles.

Rekursive Ketten des pränominalen GenA wie in *(89)* wirken – gleichwohl klar gegliedert – „irritierend“ (Zifonun 2005, 48), ambig und ungrammatisch, was Sprecher in Situationen der Nähe, bemüht um leichte Nachvollziehbarkeit ihrer Äußerungen, vermeiden. Gleiches gilt für die Kette aus *von*A in *(90)*: Spätestens nach der zweiten attributiven Prädikation scheitert die Bedeutungsherstellung oder gerät zumindest ins Stocken. Mit jedem weiteren *von*A entfernt sich das Subjektargument *der Sohn* vom Prädikat *hat gelogen*, was die Bedeutungsherstellung zusätzlich erschwert, muss der Rezipient doch über einen vergleichsweise langen Zeitraum das Subjekt des Satzes kognitiv halten und kann die Bedeutung des Ausdrucks nicht inkrementell erschließen. Der pD hingegen bildet eindeutige endozentrische, rekursive Ketten mit klarer interner Prädikationsgliederung, wie *(91)* zeigt.

(91) Dem Angeklagten seiner Frau ihr Bruder sein Sohn hat gelogen.

Der Prädikationsausdruck geht seinem jeweiligen Skopusausdruck voran, so dass das Subjektargument *sein Sohn* vor dem Prädikat *hat gelogen* zum Stehen kommt.

Muster (B) in Kapitel 4.1.1. zeigt, dass der pD oft mit deiktischen Pronomen der 3. Person gebraucht wird, wie etwa in *(92)* bis *(94)*.

(92) Und *dem* seine Tochter hat dann […] geheiratet*

(93) *denen* ihr Vereinsschlag*

(94) *ihm* seine Schwester*

Die Referenz deiktischer Pronomen wie *dem*, *denen* oder *ihm* zielt auf das Zeigefeld des Sprechers. In Situationen der Nähe, unter der Bedingung einer geteilten Kommunikationssituation, erlaubt das eine geringe Versprachlichung des situativen Kontextes (Situationsverschränkung). Das ist sprachökonomisch von Vorteil, mindert die Kodierungsleistungen von Produzent und Rezipient erheblich und erleichtert die Bedeutungsherstellung. Das pränominale GenA hingegen ist tendenziell auf artikellose Eigennamen begrenzt. (Duden 4 2006, 834) Folglich ist das referentielle Spektrum des pränominalen GenA auf bestimmte Individuen eingeschränkt. Der Possessor-Ausdruck des pD hingegen kodiert die Klasse belebter Entitäten und der Gegenstände, die als belebten Gegenständen gleichwertig gelten, verfügt also über ein weitaus breites referentielles Spektrum als das pränominale GenA. In Situationen der Nähe rücken miteinander vertraute Sprecher belebte Größen in den Vordergrund, Unbelebtes tritt hingegen zurück. Typisch gesprochensprachlich ist auch die

Voranstellung des Rhemas. (Kaiser 1996, 5) Der pD wird dem gerecht, indem er den belebten Possessor topikalisiert. *von*-Attribute sind nachgestellt, so dass es zu einer „Domänenaufteilung“ kommt: „Dativ+Poss [pD, D.J.] ist die Konstruktion für belebte Possessoren, die *von*-Phrase die für unbelebte.“ (Zifonun 2003, 123)

Die Diskussion hat gezeigt: Der pD ist den sprachlichen Anforderungen in einer Situation der Nähe besser gewachsen als seine adnominalen Konkurrenten, so dass Sprecher aus allen Möglichkeiten, adnominal Zugehörigkeit auszudrücken, in Situationen der Nähe ihn wählen.

6. Resümee: Dem possessiven Dativ seine Eigentümlichkeit

In seiner Kolumne *Wem sein Brot ich ess, dem sein Lied ich sing* gibt Sick (2006) sich verstört: Formen wie *dem Landesvater sein Volk*, eingraviert in den Sockel einer Statue, sind dem selbsternannten Sprachkritiker ein Rätsel, an dessen grammatischer Auflösung ihm jedoch nicht gelegen scheint. Zwei der unbeantworteten Fragen hat diese Arbeit aufgegriffen: Wie ist der pD beschreibbar und was bedeutet er? Wieso ziehen Sprecher den pD in bestimmten Situationen seinen standardsprachlichen Konkurrenten vor?

Die Analyse in Kapitel 4.1. hat gezeigt, wie der pD, etwa *dem Landesvater seine Untertanen*, auf den Ebenen der Form, Syntax und Morphologie beschreibbar ist. Folgende Punkte seien als Ergebnis notiert: Der regierende Kopf der Konstruktion ist das Substantiv *Untertanen*, dem unmittelbar das Poss *seine* untergeordnet ist, das seinerseits als Regens der inneren NP *dem Landesvater* auftritt. Das Poss ist morphologisch-flexivisch doppelt bestimmt, was in der Beschreibung zu einer Spaltung geführt hat: Der Poss-Stamm tritt als Kopf einer Spezifikator-Phrase *dem Landesvater sein-* auf, das Flexiv *-e* als Realisierung von Det unter N‘. Aus der gefundenen Konstituentenstruktur geht auch die Wortklasse des Poss hervor: Das Poss ist ein Pronomen. In ikonischer Repräsentation seiner Funktion als Relator tritt das Poss zwischen die referentiellen Ausdrücke und setzt die kodierten Referenten Possessor und Possessum in eine weite Pertinenzrelation. Auf Basis dieser Relation fungiert der pD als ein intersektiver, restriktiver Modifikator: Der Possessor, kodiert von der inneren NP, modifiziert das Possessum, kodiert vom Kopfsubstantiv. Der pD sorgt so für die referentielle Verankerung des Denotats des Kopfsubstantivs und macht den Referenten des Gesamtausdrucks identifizierbar.

Funktional konkurriert der pD mit den standardsprachlichen possessiven GenAs und dem *von*A. Die in Kapitel 5. geführte Diskussion um die Konkurrenz zwischen dem pD und den standardsprachlichen Attributen hat gezeigt, warum Sprecher den pD in bestimmten Situationen seinen Konkurrenten vorziehen. In Situationen, die den Bedingungen sprachlicher Nähe unterliegen, zeichnen sieben Merkmale den pD als nähesprachliche Form und vor seinen Konkurrenten aus: 1) seine analytische Bauweise, 2) seine Redundanz, 3) die frühzeitige Einführung eines referentiellen Ankers, 4) seine klare Prädikationsgliederung in endozentrischen, rekursiven Ketten, 5) sein Gebrauch mit deiktischen Pronomen, 6) sein breites, referentielles Spektrum und 7) die Topikalisierung belebter Größen.

Die Beschreibung der Gebrauchssituationen des pD bleibt jedoch, gleichwohl als Situationen der Nähe näher charakterisiert, skizzenhaft. Die Einengung ist dem Untersuchungsmaterial geschuldet, das nichts Näheres über die situativen Bedingungen des Erscheinens des pD verrät. Aufschlussreiches verspricht jedoch das IDS-Archiv für gesprochenes Deutsch, das die Belege des pD mit einer Dokumentation der Gebrauchssituation versieht. Jedoch bedarf es dazu einer Verfeinerung der automatischen Suchanfrage, die momentan nur einen Bruchteil der im Archiv enthaltenen Belege des pD zu erfassen vermag. Eine gründlichere Beschreibung der Gebrauchssituationen und der Bedingungen des Erscheinens des pD sind die nächsten Schritte, die kommende Arbeiten tun müssen. Dem pD seine Eigentümlichkeiten sind jedenfalls noch nicht erschöpfend beschrieben.

7. Literaturverzeichnis

Demske, Ulrike: Merkmale und Relationen. Diachrone Studien zur Nominalphrase des Deutschen. Berlin; New York: de Gruyter 2001.

Eisenberg, Peter: Sollen Grammatiken die gesprochene Sprache beschreiben? In: Vimos Agel and Mathilde Hennig. (Hg.): Zugänge zur Grammatik der gesprochenen Sprache. Tübingen: Max Niemeyer 2007, 275-295.

Eisenberg, Peter; u.a.: Duden - Die Grammatik. Mannheim: Dudenverlag 2006.

Eisenberg, Peter: Grundriss der deutschen Grammatik. Der Satz. Stuttgart; Weimar: Metzler 1999.

Engel, Ulrich: Syntax der deutschen Gegenwartssprache. Berlin: Schmidt 2009.

Engel, Ulrich: Deutsche Grammatik. Heidelberg: Groos 1988.

Engel, Ulrich: Syntaktische Besonderheiten der deutschen Alltagssprache. In: Hugo Moser. (Hg.): Gesprochene Sprache. 1972, (= Schriften des Instituts für deutsche Sprache: Sprache der Gegenwart, 24, 199-228.

Eroms, Hans-Werner: Syntax der deutschen Sprache. Berlin; New York: de Gruyter 2000.

Fehrmann, Gisela / Linz, Erika: Eine Medientheorie ohne Medien? Zur Unterscheidung von konzeptioneller und medialer Mündlichkeit und Schriftlichkeit. In: Jan Georg Schneider. (Hg.): Philosophie der Schrift. Tübingen, Germany: Niemeyer 2009, (= Reihe Germanistische Linguistik (RGL), 285), 123-143.

Fiehler, Reinhard: Gesprochene Sprache-ein 'sperriger' Gegenstand. In: Info DaF: Informationen Deutsch als Fremdsprache 5 (2007), 460-471.

Fiehler, Reinhard: Thesen zur Struktur einer Grammatik der gesprochenen Sprache. In: Vimos Agel and Mathilde Hennig. (Hg.): Zugänge zur Grammatik der gesprochenen Sprache. Tübingen: Max Niemeyer 2007, 297-315.

Fiehler, Reinhard: Eigenschaften gesprochener Sprache. Tübingen: Narr 2004.

Goetz, Rainald: Loslabern. Bericht. Herbst 2008. Frankfurt am Main: Suhrkamp 2009.

Haider, Hubert: Struktur der Nominalphrase: lexikalische und funktionale Strukturen. In: Ludger Hoffmann (Hg.): Jahrbuch 1991 des Instituts für deutsche Sprache. Berlin / New York: De Gruyter 1992, 304-333.

Haider, Hubert: Die Struktur der deutschen Nominalphrase. In: Zeitschrift für Sprachwissenschaft 1 (1988), 32-59.

Hennig, Mathilde: Wie kommt die gesprochene Sprache in die Grammatik? In: DSp 4 (2002), 307-327.

Henn-Memmesheimer, Beate: The patternings of nonstandard syntax in German. In: J. Cheshire and D. Stein. (Hg.): Taming the Vernacular. London; New York: Longman 1997, 232-249.

Henn-Memmesheimer, Beate: Nonstandardmuster. Ihre Beschreibung in der Syntax und das Problem ihrer Arealität. Tübingen: Niemeyer 1986.

Hoffmann, Ludger: Grammatik der gesprochenen Sprache. Heidelberg: Groos 1998. (= Studienbibliographien Sprachwissenschaft, 25).

Kaiser, Dorothee: Sprache der Nähe - Sprache der Distanz : eine relevante Kategorie für den DaF-Unterricht? In: Deutsch als Fremdsprache 1 (1996), 3-9.

Karnowski, Pawe / Pafel, Jürgen: A topological schema for noun phrases in German. In: Gereon Müller, Lutz Gunkel and Gisela Zifonun. (Hg.): Explorations in nominal inflection. Berlin; New York: Mouton de Gruyter 2004, 161-188.

Koch, Peter / Oesterreicher, Wulf: Sprache der Naehe - Sprache der Distanz : Muendlichkeit und Schriftlichkeit im Spannungsfeld von Sprachtheorie und Sprachgeschichte. In: Romanisches Seminar der Universität Köln (Hg.): Romanistisches Jahrbuch. Berlin: De Gruyter 36 (1985), 15-43.

Koch, Peter / Oesterreicher, Wulf: Gesprochene Sprache in der Romania: Französisch, Italienisch, Spanisch. Tübingen: Niemeyer 1990.

Koptjevskaja-Tamm, Maria (b): A woman of sin, a man of duty, and a hell of a mess. Non-determiner genitives in Swedish. In: Frans Plank. (Hg.): Noun Phrase Structure in the Languages of Europe. Berlin, Germany: Mouton de Gruyter 2003 (= Empirical Approaches to Language Typology (EALT): Eurotyp 20-7, 515 – 558.

Koptjevskaja-Tamm, Maria: Possessive Noun Phrases in the Languages of Europe. In: Frans Plank. (Hg.): Noun Phrase Structure in the Languages of Europe. Berlin, Germany: Mouton de Gruyter 2003 (= Empirical Approaches to Language Typology (EALT): Eurotyp 20-7, 621-722.

Lamiroy, Bé / Delbecque, Nicole: The Possessive Dative in Romance and Germanic Languages. In: William van Belle. (Hg.): The Dative, II: Theoretical and Contrastive Studies. Amsterdam, Netherlands: Benjamins 1998, (= Case and Grammatical Relations across Languages (CGRL), 3), 29-74.

Lindgren, Karl B.: Zur Grammatik des gesprochenen Deutsch. Sätze und satzwertige Konstruktionen. In: Zeitschrift für Germanistische Linguistik 15 (1987), 282-292.

Narbona Jiménez, Antonio: Spoken Discourse: Diachronic Aspects. In: Keith Brown. (Hg.): Encyclopedia of Langauages and Linguistics. 2. Auflage. Oxford: Elsevier 2006, (= Encyclopedia of language & linguistics, 12), 78-81.

Olsen, Susan: Dem Possessivum seine Eigentümlichkeit. In: WAS 12 (1996), 112-143.

Olsen, Susan: Das Possessivum: Pronomen, Determinans oder Adjektiv? In: LingB (1989), 133-153.

Pianese, Giovanna: Spoken Discourse: Types. In: Keith Brown. (Hg.): Spoken Discourse. 2. Auflage. Amsterdam; Heidelberg: Elsevier 2006, (= Encyclopedia of language & linguistics, 12), 84-88.

Ramat, Paolo: The Germanic Possessive Type dem Vater sein Haus. In: Aleksander Szwedek. (Hg.): Linguistics across Historical and Geographical Boundaries: In Honour of Jacek Fisiak on the Occasion of His Fiftieth Birthday, I: Linguistic Theory and Historical Linguistics; II: Descriptive, Contrastive and Applied Linguistics. Berlin: Mouton de Gruyter 1986, (= Trends in Ling.: Studies & Monogs. 32), 579-590.

Ramers, Karl Heinz: Topologische Felder: Nominalphrase und Satz im Deutschen. In: ZeS 1 (2006), 95-127.

Rath, Rainer: Geschriebene und gesprochene Form der heutigen Standardsprache. In: Werner Besch. (Hg.): Sprachgeschichte. Ein Handbuch zur Geschichte der deutschen Sprache und ihrer Erforschung. Tübingen: De Gruyter 1985, (= Handbücher der Sprach- und Kommunikationswissenschaft, 2.2), 1651-1663.

Schlobinski, Peter: Zur Analyse syntaktischer Strukturen in der gesprochenen Sprache. In: Peter Schlobinksi. (Hg.): Syntax des gesprochenen Deutsch. Opladen: Westdeutscher Verlag 1997, 9-26.

Schwitalla, Johannes: Gesprochenes Deutsch: Eine Einführung. Berlin, Germany: Schmidt 2006.

Strecker, Bruno: Wo ist dem Opa seine Brille? - Zugehörigkeitsanzeige durch Dativattribut. http://hypermedia.ids-mannheim.de/pls/public/fragen.ansicht?v_kat=29&v_id=27&v_wort=dem%20opa%20seine%20brille, 15. 04. 2010.

Veith, Werner H.: Zur Syntax der Umgangssprache. In: Otto Ludwig. (Hg.): Sprache in Gegenwart und Geschichte: Festschrift fur Heinrich Matthias Heinrichs zum 65. Geburtstag. Cologne: Bohlau 1978, 199-208.

Wegener, Heide: Der Dativ im heutigen Deutsch. Tübingen: Narr 1985.

Zifonun, Gisela: Der Dativ ist dem Genitiv sein Tod. Zur Analyse des adnominalen possessiven Dativs. In: Franz-Josef D'Avis. (Hg.): Deutsche Syntax. Empirie und Theorie. Symposium in Göteborg 13. - 15. Mai 2004. Göteborg: Acta Universitatis Gothoburgensis 2005, 25-51.

Zifonun, Gisela: Dem Vater sein Hut: Der Charme des Substandards und wie wir ihm gerecht werden. In: DSp 2 (2003), 97-126.

Zifonun, Gisela / Hoffmann, Ludger / Strecker, Bruno: Grammatik der deutschen Sprache. Berlin; u.a.: De Gruyter 1997.

Zifonun, Gisela: Possessivum. In: Ludger Hoffmann. (Hg.): Handbuch der deutschen Wortarten. Berlin; New York: DeGruyter 2007, 601-627.

Zifonun, Gisela: Grammatik des Deutschen im europäischen Vergleich. Das Pronomen. Teil III: Possessivpronomen. Mannheim: Institut für deutsche Sprache - amades 2005. (= amades - Arbeitspapier und Materialien zur deutschen Sprache, 3/05).

Ehrenerklärung

Ich versichere, dass ich die beiliegende Arbeit ohne Hilfe Dritter und ohne Benutzung anderer als der angegebenen Quellen und Hilfsmittel einschließlich des Internets angefertigt und die den benutzten Quellen wörtlich oder inhaltlich entnommenen Stellen als solche kenntlich gemacht habe.

Daniel Jach, Mannheim, 08. Mai 2010