Outlook

AIR FRANCE "DIFERENCIAS EN RAMPA" REVISION 20260208

Desde Jose Rodriguez <jrodriguez-alc@aviamltd.com>

Fecha Dom 8 Feb 2026 07:45

Para Aimee Then <athen@aviamltd.com>; Angel Mejia <amejia@aviamltd.com>; Cinthia Garcia <cgarcia@aviamltd.com>; Edward Tavarez <etavarez@aviamltd.com>; Fausto Castillo <fcastillo@ccs.com.do>; Francisco Castellanos <fcastellanos@aviamltd.com>; Francisco Constanzo <fconstanzo@aviamltd.com>; Gustavo Martinez <gmartinez@aviamltd.com>; Iris Rehberger <irehberger@aviamltd.com>; Jensy Sarita <jsarita@aviamltd.com>; Jose Vinas <jvinas@aviamltd.com>; Juan Reynoso <jjreynoso@aviamltd.com>; Luis Cabrera <lcabrera@aviamltd.com>; Maizalda Polanco <mpolanco@ccs.com.do>; Maizalda Polanco <mpolanco@aviamltd.com>; Mariano de la Rosa <mdelarosa@aviamltd.com>; Miguel del Rosario <mdelrosario@aviamltd.com>; nfrancisco@aag-dr.com <nfrancisco@aag-dr.com>; opscenter@aviamltd.com <opscenter@aviamltd.com>; Otto Isidor <hisidor@aviamltd.com>

REVISION: 20260208

Sres.
Favor tomar en cuenta las siguientes diferencias de inmediato para los vuelos de
AIR FRANCE

-LOS CALZOS DEL TREN PRINCIPAL SE DEBEN COLOCAR INICIANDO EL RECORRIDO DESDE LA NARIZ DEL AVION

-NO PERMITEN EL USO DE LA ESCALERA TRASERA (L4) EN EL B777 NI SIQUIERA PARA EL PERSONAL DE LIMPIEZA, EL CUAL DEBERA INGRESAR AL AVION POR EL PUENTE
-HAY QUE COMPLETAR UN FORMULARIO QUE PROVEERA ASSIST'AIR GROUP PARA LO DEL WALKAROUND (CHEQUEO VISUAL DE LA AERONAVE. SE USARAN DOS FORMULARIOS, UNO PARA LA LLEGADA Y OTRO PARA LA SALIDA. CUANDO SE COMPLETA EL FORMULARIO SE DEVUELVE A ASSIST;AIR GROUP

AIRFRANCE / KLM
International Stations

Controles de seguridad en aeronaves en tránsito

Vuelo llegada N°:		Fecha:		Matricula de la aeronave:		Estacion:	

		Nombre y firma
Inspección del ERA (SMM 3.1.3.1)	❑ Antes de la llegada de la aeronave (GRH GEN 3.1.2.3 / GRH GEN 4.1.1) Incidente/ Evento①: (Especifique la hora del incidente / evento)	
Inspección Llegada	❑ Después de la llegada de la aeronave (GRH GEN 4.1.3.3) Si se encuentra algún daño o fuga, póngase en contacto con el servicio de mantenimiento.	

Ruta de Inspección

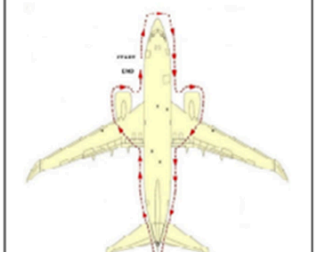

Incidente/ Evento①:
(Especifique la hora del incidente / evento)

AIRFRANCE / KLM
International Stations

Controles de seguridad en aeronaves en tránsito

Vuelo salida N°:		Fecha:		Matricula de la aeronave:		Estacion:	

		Nombre y firma
Inspección del ERA (SMM 3.1.3.1)	❑ Antes de la salida de la aeronave (GRH GEN 3.1.2.3 / GRH GEN 4.6.3) Incidente/ Evento①: (Especifique la hora del incidente / evento)	
Inspección Antes de la salida	❑ Antes de la salida del avión (GRH GEN 4.6.3) Si se encuentra algún daño o fuga, póngase en contacto con el Servicio de Mantenimiento de Aeronaves e informe a la tripulación de cabina.	

Ruta de Inspección

GSE (Retirado) ③
Asegúrese de que el GSE se haya retirado de la aeronave y que hay suficiente espacio libre entre la aeronave y las instalaciones/equipos.

Dispositivo de embarque de pasajeros (Retirado)

Paneles de servicio y/o puertas de acceso a la aeronave③④ **(Cerradas/aseguradas)**
Prestar especial atención a:
- Panel(es) de acceso al receptáculo de poder externo
- Panel(es) de acceso de poder neumático
- Panel(es) de acceso conexión de aire acondicionado en tierra
- Panel(es) de servicio del agua potable
- Panel(es) de servicio del drenaje
- Panel(es) de servicio del combustible/tapa(s) de acoplamiento
- Panel(es) de control de puertas y bodegas

Puertas de cabina/carga ④ **(cerradas y aseguradas)**
Compruebe que las manijas de las puertas estén al ras con el fuselaje. Que no haya daños alrededor de las puertas de cabina y bodegas.

-TENEMOS QUE COMPLETAR TRES BRIEFINGS, ANTES, DURANTE Y DESPUES DE LA OPERACION
-LOS CALZOS DEBEN TENER SOGA
-UN PERSONAL MINIMO DE LIMPIEZA DEBE ESTAR PREPARADO EN LA ESCALERA DEL PUENTE PARA ENTRAR INMEDIATAMENTE SE AUTORICE A LIMPIAR LA PARTE DE PRIMERA CLASE CUANDO BAJAN ESOS PASAJEROS. ESTO SE HARA MIENTRAS BAJAN LOS DEMAS PASAJEROS, LUEGO ENTRA EL PERSONAL RESTANTE

-CONFIGURACION DE COMPARTIMIENTOS DE ARGA DEL A220

3.2.2 Holds configuration

- **Dimensions et volumes (maximum dimensions per item: refer to chapter 5.1)**

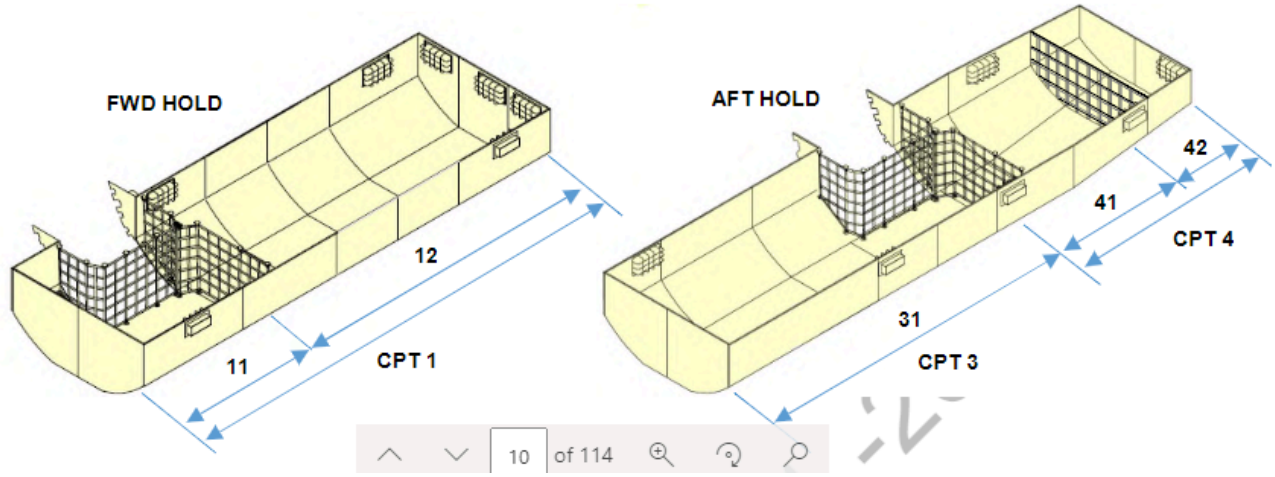

-PARA QUITAR CUALQUIER ESCALERA O EL JETBRIDGE SE DEBE TENER AUTORIZACION DEL MECANICO O DE ALGUN REPRESENTANTE DE LA LINEA AEREA SIN EXCEPCION
-CUANDO EL AVION LLEGA A LA POSICON SIEMPRE SE DEBE ESPERAR LA CONFIRMACION DEL MECANICO PARA INGRESAR CON CUALQUIER EQUIPO AL AVION (INCLUSIVE EL JETBRIDGE)
-EL ENCARGADO DE POSICION/SUPERVISOR DEBE VERIFICAR LA CARGA DEL BULK (BODEGA 5), TAMBIEN DEBE CONFIRMAR COMO SE CARGO FISICAMENTE
-EN EL AREA DE MAKE-UP DEBEN PONER EN LA TARJETA DEL CONTENEDOR EL VOLUMEN DEL MISMO. DEBEN PONER UN 0/CUANDO EL CONTENEDOR NO TENGA ESPACIO, UN 1/CUANDO EL CONTENEDOR TENGA 1/4 DE ESPACIO DISPONIBLE, UN 2/CUANDO TENGA LA MITAD DE ESPACIO DISPONIBLE Y UN 3/CUANDO TENGA UN 3/4 DISPONIBLE
-EL ENCARGADO DE POSICION/SUPERVISOR DEBE CONFIRMAR EL VOLUMEN DE CADA CONTENEDOR
-EL ENCARGADO DE POSICION/SUPERVISOR DEBE ANOTAR LA POSICION DE CADA CONTENEDOR/PALETA EN LA TARJETA DEL CONTENDOR/PALETA ACORDE CON LA HOJA DE CARGA
-EL ENCARGADO DE POSICION/SUPERVISOR DEBE REPORTAR CUALQUIER DISCREPANCIA CON LOS CONTENEDORES Y PALETAS A LA LLEGADA DEL AVION
-EL USO DE LA ESCALERITA MANUAL ES OBLIGATORIO PARA LA APERTURA/CIERRE DE COMPUERTAS DE CARGA DEL AVION, NUESTRO PERSONAL ESTA AUTORIZADO A MOVER LA ESCALERA Y ABRIR Y/O CERRAR LAS COMPUERTAS. TAMBIEN ES OBLIGATORIO PARA PARQUEAR EL AVION
-HAY QUE ASEGURAR TODAS LAS CORTINAS DE LOS CONTENEDORES

-EL PERSONAL DE AIR FRANCE TIENE QUE CHEQUEAR LOS CALZOS DE LOS CONTENEDORES Y ADEMAS LAS MALLAS DEL BULK (5)

-PARA LOS CALZOS EN E B777, COMO SIGUE EN GRAFICA

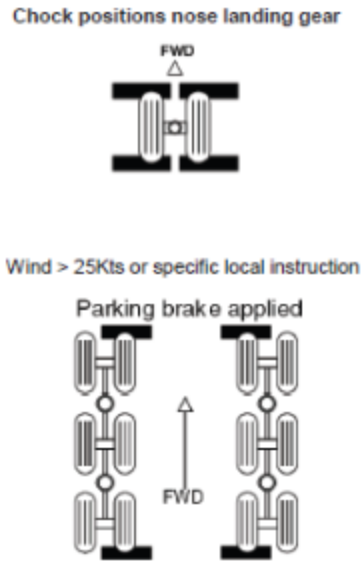

-LOS ANIMALES VIVOS SE PONDRAN SIEMPRE EN EL COMPARTIMIENTO 5. NOTIFICAR AL CAPITAN SIEMPRE

-PARA LOS BANOS EN EL B777 COMO SIGUE:

- PARA ENJUAGAR 25 GALONES CON LA VALVULA ABIERTA
- PARA DEJAR 6 GALONES

-PARA EL AGUA POTABLE SIEMPRE PONER HASTA EL **50%** DEL TANQUE PARA EL **B777**

-PARA EL AGUA POTABLE SIEMPRE PONER HASTA EL **100%** (100 PORCIENTO DE AGUA) PARA EL **A320**

-LA CONFIGURACION DE CARGA PARA EL B777 PARA LA HOJA DE CARGA ES COMO SIGUE:

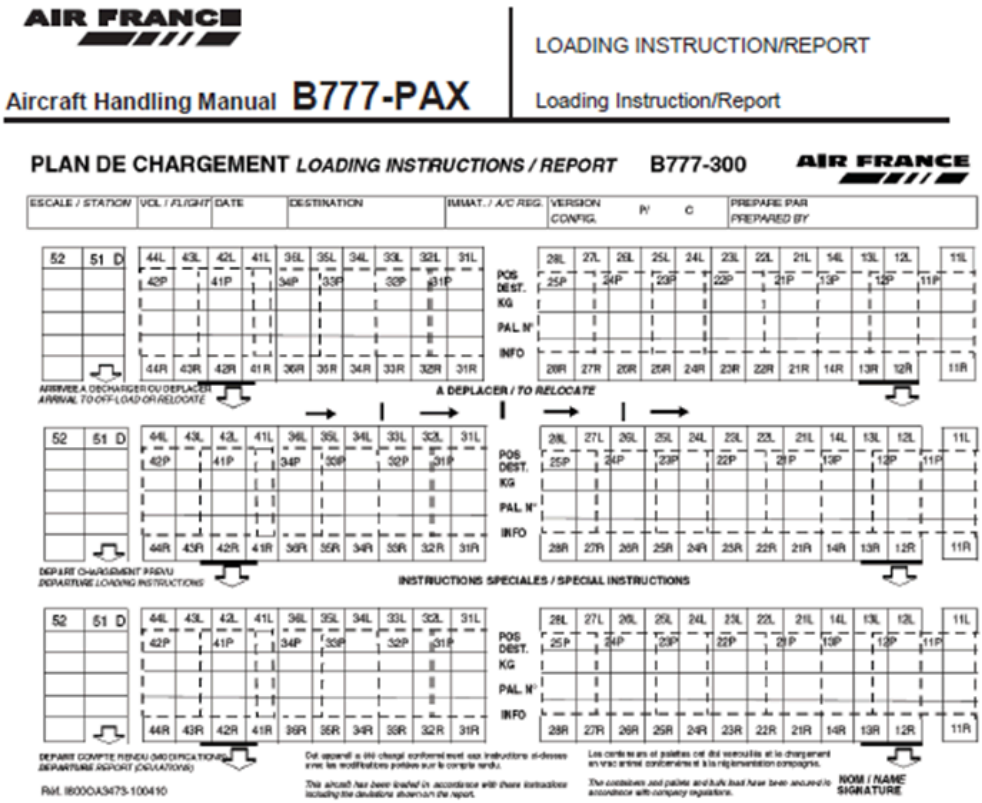
AIR FRANCE
Aircraft Handling Manual B777-PAX
LOADING INSTRUCTION/REPORT
Loading Instruction/Report
PLAN DE CHARGEMENT LOADING INSTRUCTIONS / REPORT B777-300
AIR FRANCE
ESCALE / STATION
VOL / FLIGHT
DATE
DESTINATION
IMMAT. / A/C REG.
VERSION CONFIG.
N°
C
PREPARE PAR PREPARED BY
POS DEST.
KG
PAL N°
INFO
ARRIVEE A DECHARGER OU DEPLACER
ARRIVAL TO OFF-LOAD OR RELOCATE
A DEPLACER / TO RELOCATE
DEPART CHARGEMENT PREVU
DEPARTURE LOADING INSTRUCTIONS
INSTRUCTIONS SPECIALES / SPECIAL INSTRUCTIONS
DEPART COMPTE RENDU (MODIFICATIONS)
DEPARTURE REPORT (DEVIATIONS)
Réf. IB000A3473-100410
NOM / NAME
SIGNATURE

saludos