AVIANCA "DIFERENCIAS EN RAMPA" REVISION 20230901

Jose Rodriguez <jrodriguez-alc@aviamltd.com>
Vie 01/09/2023 11:35

Para:Aimee Then <athen@aviamltd.com>;Alma Puello <apuello@aviamltd.com>;Angel Mejia <amejia@aviamltd.com>;Carmen Martinez <cmartinez@aviamltd.com>;Cinthia Garcia <cgarcia@aviamltd.com>;Edward Tavarez <etavarez@aviamltd.com>;Fausto Castillo <fcastillo@ccs.com.do>;Francisco Castellanos <fcastellanos@aviamltd.com>;Francisco Constanzo <fconstanzo@aviamltd.com>;Gustavo Martinez <gmartinez@aviamltd.com>;Iris Rehberger <irehberger@aviamltd.com>;Jensy Sarita <jsarita@aviamltd.com>;jgonzalez . <jgonzalez@aag-dr.com>;Jose Guareno <joguareno@aviamltd.com>;Jose Vinas <jvinas@aviamltd.com>;Juan Reynoso <jjreynoso@aviamltd.com>;Julio Baez <jbaez-alc@aviamltd.com>;Lesly Morrobel <lmorrobel@ccs.com.do>;Luis Cabrera <lcabrera@aviamltd.com>;Maizalda Polanco <mpolanco@ccs.com.do>

REVISION: 20230901

Sres.

Favor tomar en cuenta las siguientes diferencias para los vuelos de **AVIANCA**

-PROCEDIMIENTO PARA SILLAS DE RUEDAS MANUALES EN LOS COMPARTIMIENTOS DEL A320/A321

-PROCEDIMIENTO DE CONOS EN EL A319/A320/A330/B787

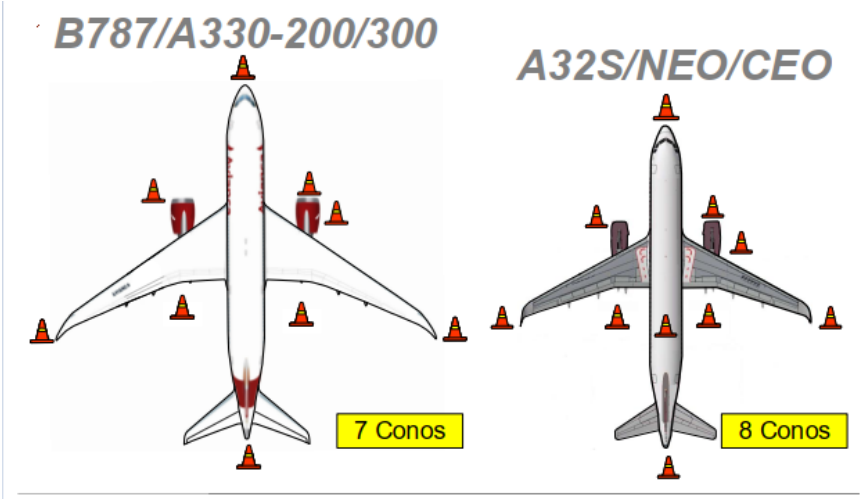

-PROCEDIMIENTOS DE CALZOS EN EL A319/A320/A330/B787

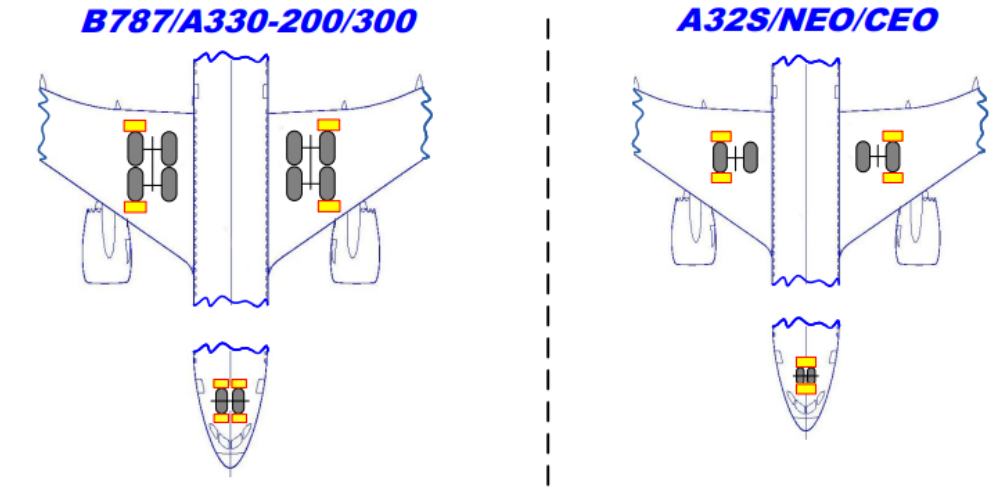

-EN EL A330 SE COMPLETA EL AGUA POTABLE A **75%**
-LOS ANIMALES VIVOS EN EL A330-200 SE PONEN EL EL BULK PRIMARIAMENTE, SI NO CABEN TODOS SE PONEN EN EL COMPARTIMIENTO NO. 1. EL EL A330-300 SIEMPRE SE PONDRAN EN EL BULK
-HAY QUE USAR EN CADA VUELO UN FORMULARIO DE CHEQUEO DE LOS CONTENEDORES DE MANERA OBLIGATORIA. HAY QUE ESTAR MUY PENDIENTES CON LOS CONTENDORES Y PALETAS EN MAL ESTADO PARA PONERLOS FUERA DE SERVICIO CUANDO SE REQUIERA. CUALQUIER REPORTE CON CONTENEDORES Y PALETAS FUERA DE SERVICIO DEBERA SER ENVIADO A: john.roa@saiavh.com y ivan.barahona@avianca.com
-LA VELOCIDAD EN EL AREA DE SEGURIDAD DEL AVION ES DE **3 KM/H**
-CUANDO EL APU ESTA FUERA DE SERVICIO PUEDEN ENCENCER CUALQUIER MOTOR
-EN EL A330 EL PUENTE SE PONDRA EN LA SEGUNDA PUERTA (L2) PRIMARIAMENTE PERO SE PUEDE PONER TAMBIEN EN LA PRIMERA PUERTA (L1)
-EN EL A330 LAS ESCALERAS SE PONDRAN EN LA SEGUNDA PUERTA (L2) Y LA CUARTA PUERTA (L4)
-LA CONFIGURACION DE CONTENDORES EN A330 COMO SIGUE:

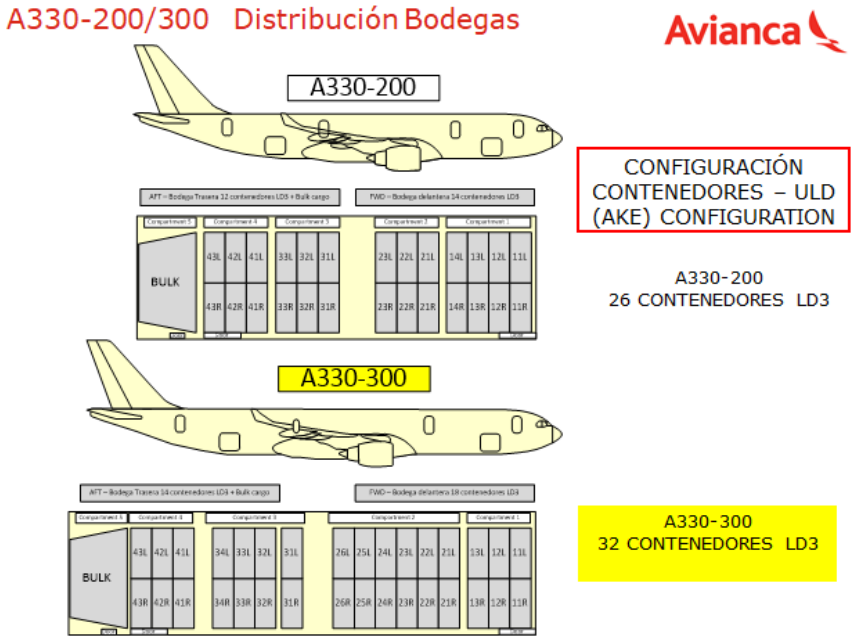

-OBLIGATORIO COLOCAR UN CALZO DELANTE DE LA GOMA DELANTERA DEL AVION AL FINALIZAR EL REMOLQUE DEL AVION
-COMPARTIMIENTOS DE EQUIPAJE COMO SIGUEN EN GRAFICA:

AIRBUS A318/A319/A320/A321

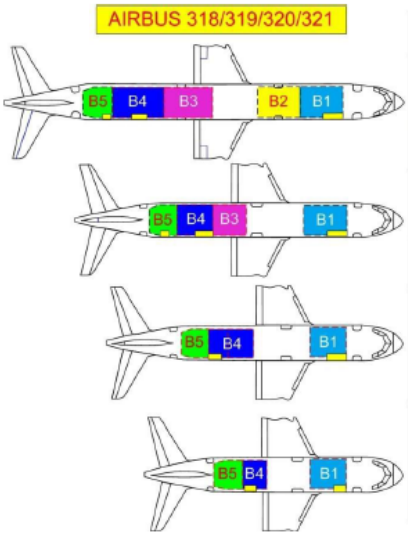

Avion - Aircraft	Bodega -Bin	AFT 5 Bin 5	AFT 4 Bin 4	FWR 3 Bin 3	FWR 2 Bin 2	FWR 1 Bin 1
321 Capacity	Capacidad kg	1497	2083	2298	3468	2202
	Capacity lb	3300	4592	5067	7645	4854
	Piezas/ Baggages	50	70	75	110	75
320 Capacity	Capacidad kg	1497	2110	2427		3402
	Capacity lb	3300	4652	5350		7500
	Piezas/ Baggages	50	70	80		115
319 Capacity	Capacidad kg	1497	3021			2268
	Capacity lb	3300	6658			5000
	Piezas/ Baggages	50	100			75
318 Capacity	Capacidad kg	1372	2131			1614
	Capacity lb	3021	4692			3554
	Piezas/ Baggages	45	65			45

-HOJA DE CARGA/DESCARGA AUTOMATIZADA COMO LA GRAFICA A CONTINUACION

Formato de Hoja de Distribución de carga enviado por Despacho de Vuelos
(Sistema computarizado)

```
LOADING INSTRUCTION/REPORT  PREPARED BY MARIO MEZA        EDNO
ALL WEIGHTS IN KG                                           1
FROM/TO FLIGHT  A/C REG   VERSION   GATE TARMAC   DATE      TIME
MIA MGA TA397   N680TA    A320-233                09SEP11   1326
PLANNED JOINING LOAD
MGA    C 10      Y 120     C 500     M 0       B 1157
SAL    C 0       Y 0       C 0       M 0       B 1832
JOINING SPECS:   SEE SUMMARY
TRANSIT SPECS:   SEE SUMMARY
RELOADS:
                                                          ACTUAL
LOADING INSTRUCTION                                       WEIGHT
*************************************************************
CPT 1     MAX 03402
:1                                                       :
:ONLOAD: MGA BY R                                        :
:            1157/60PCS                                  :
:SPECS: NONE                                             :
:REPORT:                                   CPT  1 TOTAL:
*************************************************************
CPT 3     MAX 02426
:3                                                       :
:ONLOAD: MGA C/500                                       :
:        SAL BY R                                        :
:            1543/80PCS                                  :
:SPECS: NONE                                             :
:REPORT:                                   CPT  3 TOTAL:
*************************************************************
CPT 4     MAX 02110
:4                                                       :
:ONLOAD: SAL BC R                                        :
:            289/15PCS                                   :
:SPECS: NONE                                             :
:REPORT:                                   CPT  4 TOTAL:
*************************************************************
CPT 5     MAX 01497
:5                                                       :
:ONLOAD: MGA                                             :
:            /0                                          :
:SPECS: NONE                                             :
:REPORT:                                   CPT  5 TOTAL:
*************************************************************
NO SPECIAL LOAD/DANGEROUS GOODS
SI CHECKED BAGGAGE PIECES
A320-233
PREPARED BY MARIO/MEZA  503 22473762

THIS AIRCRAFT HAS BEEN LOADED IN ACCORDANCE WITH THESE
```

-EL AGUA POTABLE EN EL A319 Y A320 SE RECARGA A 50%

Saludos

AVIAM Ltd.
Your satisfaction is our passion

Jose A. Rodríguez
Gerente De Capacitación
M. 829 928 0937
T. 809 959 0192 ext. 2813
Aeropuerto Intl. de Punta Cana
Jrodriguez-alc@aviamltd.com
Aviamltd.com