JETBLUE "DIFERENCIAS EN RAMPA" REVISION 20230507

Jose Rodriguez <jrodriguez-alc@aviamltd.com>

Dom 07/05/2023 9:00

Para: Aimee Then <athen@aviamltd.com>;Alma Puello <apuello@aviamltd.com>;Angel Mejia <amejia@aviamltd.com>;Carmen Martinez <cmartinez@aviamltd.com>;Cinthia Garcia <cgarcia@aviamltd.com>;Edward Tavarez <etavarez@aviamltd.com>;Fausto Castillo <fcastillo@ccs.com.do>;Francisco Castellanos <fcastellanos@aviamltd.com>;Francisco Constanzo <fconstanzo@aviamltd.com>;Gustavo Martinez <gmartinez@aviamltd.com>;Iris Rehberger <irehberger@aviamltd.com>;Jensy Sarita <jsarita@aviamltd.com>;jgonzalez . <jgonzalez@aag-dr.com>;Jose Guareno <joguareno@aviamltd.com>;Jose Vinas <jvinas@aviamltd.com>;Juan Reynoso <jjreynoso@aviamltd.com>;Julio Baez <jbaez-alc@aviamltd.com>;Lesly Morrobel <lmorrobel@ccs.com.do>;Luis Cabrera <lcabrera@aviamltd.com>;Maizalda Polanco <mpolanco@ccs.com.do>

REVISION: 20230507

Sres.
Favor tomar en cuenta las siguientes diferencias para los vuelos de **JETBLUE**

-NO SE AUTORIZA EL USO DE LA BARRA DEL A320 EN EL TIPO DE AVION A220. SOLAMENTE SE PUEDE REMOLCAR EL A220 CON SU BARRA ESTABLECIDA

-TIEMPOS PARA LA LIMPIEZA SEGUN TIPO DE AVION

Aircraft Type	Turn Type	Cleaning/Search Type	Time Allotted (minutes)
E190	Domestic - Domestic	Clean Only	6
	Inbound Redeye OR INTL In/Outbound @ Domestic	Clean and Search (Together)	14
	International Station	Clean Only	8
		Clean and Search (Together)	8
		Clean then Search (Separate)	11
A220	Domestic - Domestic	Clean Only	8
	Inbound Transcon	Clean Only	9
	Inbound Redeye OR INTL In/Outbound @ Domestic	Clean and Search (Together)	20
	International Station	Clean then Search (Separate)	13
A320, A320M	Domestic - Domestic	Clean Only	9
	Inbound Transcon	Clean Only	12
	Inbound Redeye OR INTL In/Outbound @ Domestic	Clean and Search (Together)	23
	International Station	Clean Only	12
		Clean and Search (Together)	13
		Clean then Search (Separate)	14
A321 Core, A321 NEO	Domestic - Domestic	Clean Only	8
	Inbound Transcon	Clean Only	10
	Inbound Redeye OR INTL In/Outbound @ Domestic	Clean and Search (Together)	15
	International Station	Clean Only	10
		Clean and Search (Together)	11
		Clean then Search (Separate)	16
A321 Mint, A321 Mint NEO, A321 LR	Domestic - Domestic	Clean Only	12
	Inbound Transcon	Clean Only	14
	Inbound Redeye OR INTL In/Outbound @ Domestic	Clean and Search (Together)	23
	ETOPS	Clean and Search (Together)	26
	International Station	Clean and Search (Together)	22
		Clean then Search (Separate)	25

-SE PONEN CALZOS EN LAS ESCALERAS QUE SE COLOCAN AL AVION

-EN EL E190 COMO PROCEDIMIENTO SE PONEN CONOS DOBLES EN FRENTE DE LAS ANTENAS COMO SE MUESTRA EN LA GRAFICA Y UN CONO EXTRA COMO EN LA GRAFICA

-EN EL A320 Y A321 COMO PROCEDIMIENTO SE PONEN CONOS DOBLES EN FRENTE DE LAS ANTENAS COMO SE MUESTRA EN LA GRAFICA

-TENER EN CUENTA EL NUEVO PROCEDIMIENTO DE MALETAS CON TICKETS VERDES PARA PONER EN LA CORREA DE ADUANAS DE PRIMERO SIEMPRE

perience

The First to Carousel Flag Tag

To identify First to Carousel bags, the green flag tag will be attached to each bag tag of each applicable bag.

Airport Operations / Curbside Crewmembers will use the First to Carousel tag:

- For Customers with a Mint seat.
- Mosaic members traveling on JetBlue and any JetBlue Customers they may be traveling with on their itinerary.

The First to Carousel tag will be used at the first point of check-in, this includes JetBlue connections / transfers.

First to Carousel Flag Tag

***Note**: AO Crewmembers will advise the Mint/Mosaic Customers that their checked bags will be among the first bags to be delivered to the carousel.*

-PARA EL PROCEDIMIENTO DE CARGA DE EQUIPAJE (CUANDO HAY MALETAS SOLAMENTE) DEL A321 COMO SIGUE:

1. SE CARGA PRIMERO LA BODEGA NO. 3
2. SE CARGA DE SEGUNDO LA BODEGA NO. 4
3. SE CARGA DE TERCERO LA BODEGA NO. 2
4. SE CARGA DE CUARTO LA BODEGA NO. 1

5. SE CARGA DE ULTIMO LA BODEGA NO. 5

GO A321 Mint Experience

A321 Loading: Baggage Only

To help reduce any potential weight and balance issues and ensure the A321 is loaded in a timely manner for an on-time departure, this process should be followed:

1. Follow the load plan as given by Central Load Planning (CLP).
2. If no load plan is provided for the flight, load the aircraft as follows:
   - For A321 flights with only baggage to load (no cargo), load each cargo bin in the following order:
     1. Begin AFT, load: Bin **3**
     2. Next, load: Bin **4**
     3. Move FWD, load: Bin **2**
     4. Next, load : Bin **1**
     5. Next, if needed, AFT, load: Bin **5**

NOTE!
This loading sequence will help reduce the need for load adjustment in the case that the actual bag count is higher or lower than expected.

-PARA EL PROCEDIMIENTO DE CARGA DE EQUIPAJE Y CARGA (CUANDO HAY CARGA Y MALETAS) DEL A321 COMO SIGUE:

rience

A321 Loading: Baggage and Cargo

- For A321 flights when there is cargo and baggage to load , load each cargo bin in the following order:
  1. Load all cargo in the FWD Bins, starting with Bin **2** then **1** (if needed).
  2. Load baggage in Bin **3** and then Bin **4,** filling each compartment at least 80% full (not to go above the bottom of the MAX LOAD Line).
  3. If needed, and space is available, additional bags can be loaded in Bin **2**.
  4. Load remaining bags in Bin **1** (preferably gate checks).
  5. Utilize Bin **5,** if additional space is needed however Bin **5** should be loaded with a maximum of 550lbs (15 bags only).

Important to Note: If using Bin 5, it should be loaded through the bulk cargo door. Bin webbing must be secured between bins 4 and 5 before loading

-PARA LOS MATERIALES PELIGROSOS. JETBLUE HA SIDO DECLARADA COMO TRANSPORTISTA DE MATERIALES PELIGROSOS LIMITADO

-LA CONFIGURACION DE COMPARTIMIENTOS DE CARGA PARA EL A320 ES EL SIGUIENTE:

A320 FWD Cargo Compartment

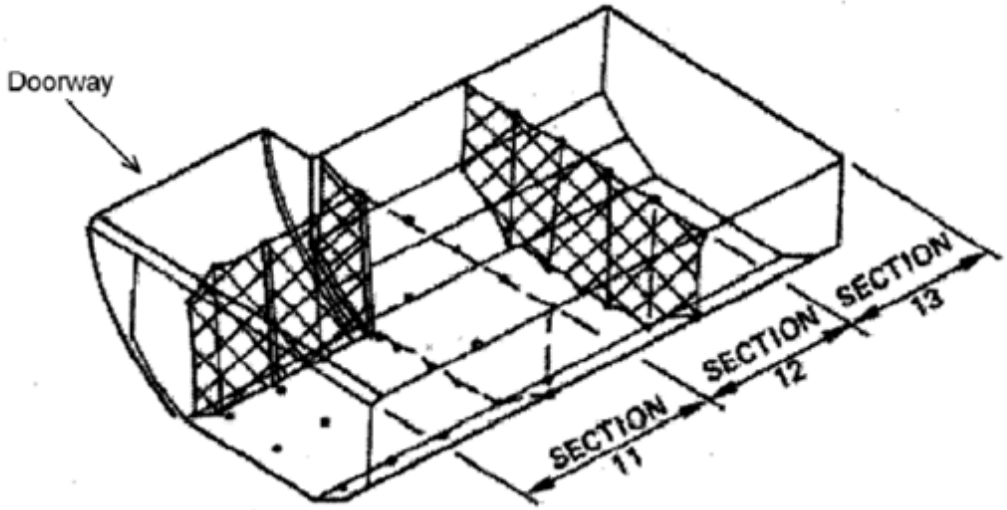

30

A320 AFT Cargo Compartment

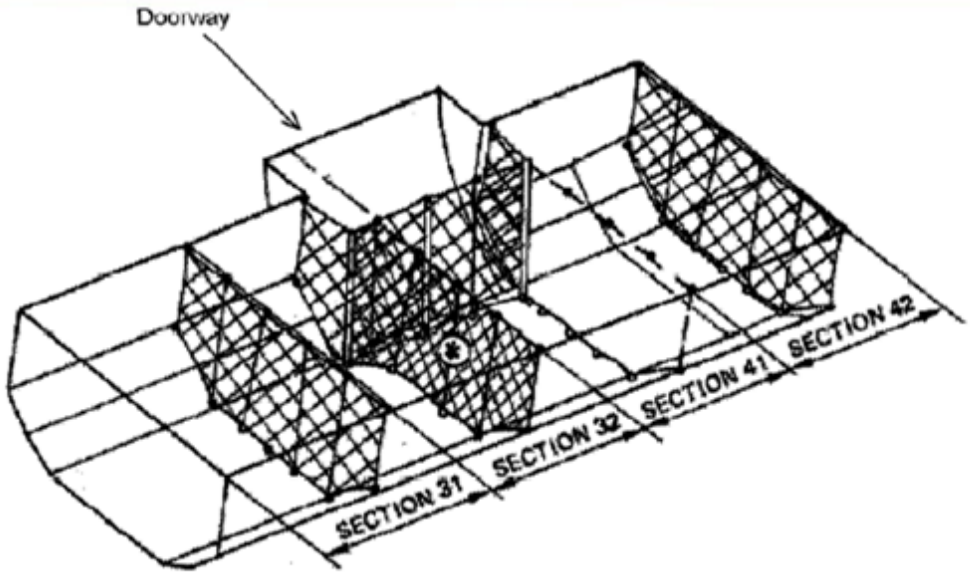

31

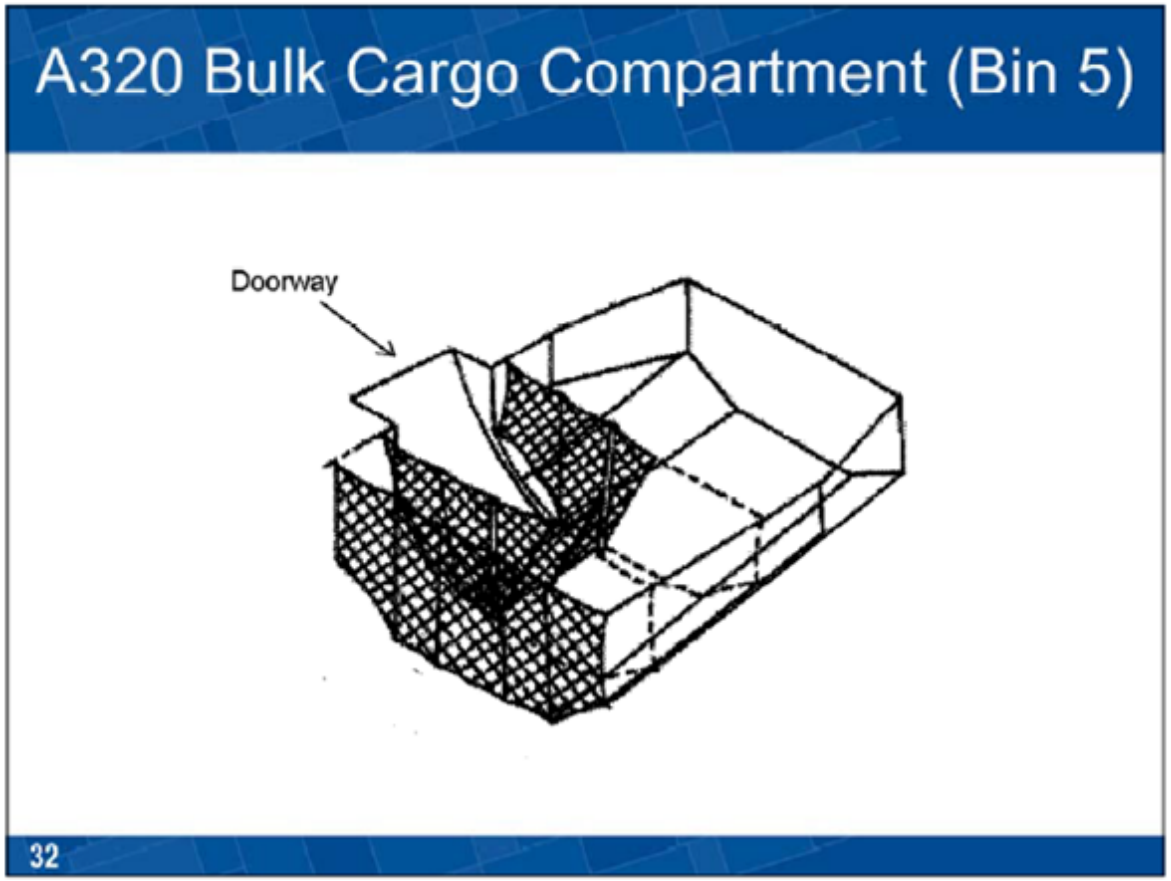

-LA CONFIGURACION DE COMPARTIMIENTOS DE CARGA PARA EL E190 ES EL SIGUIENTE:

E190 - FWD Cargo Compartment

FORWARD COMPARTMENT:

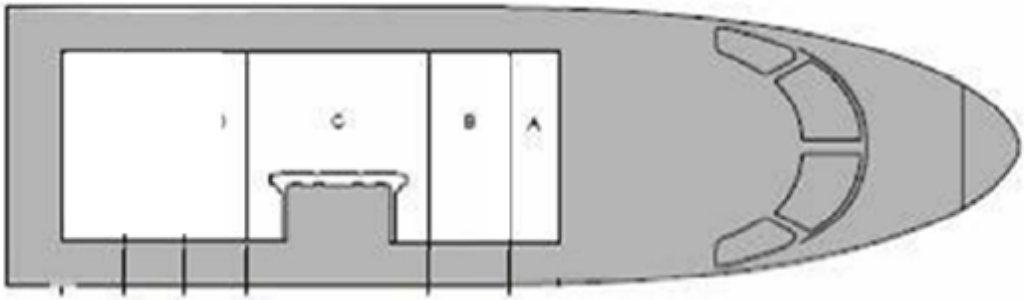

42

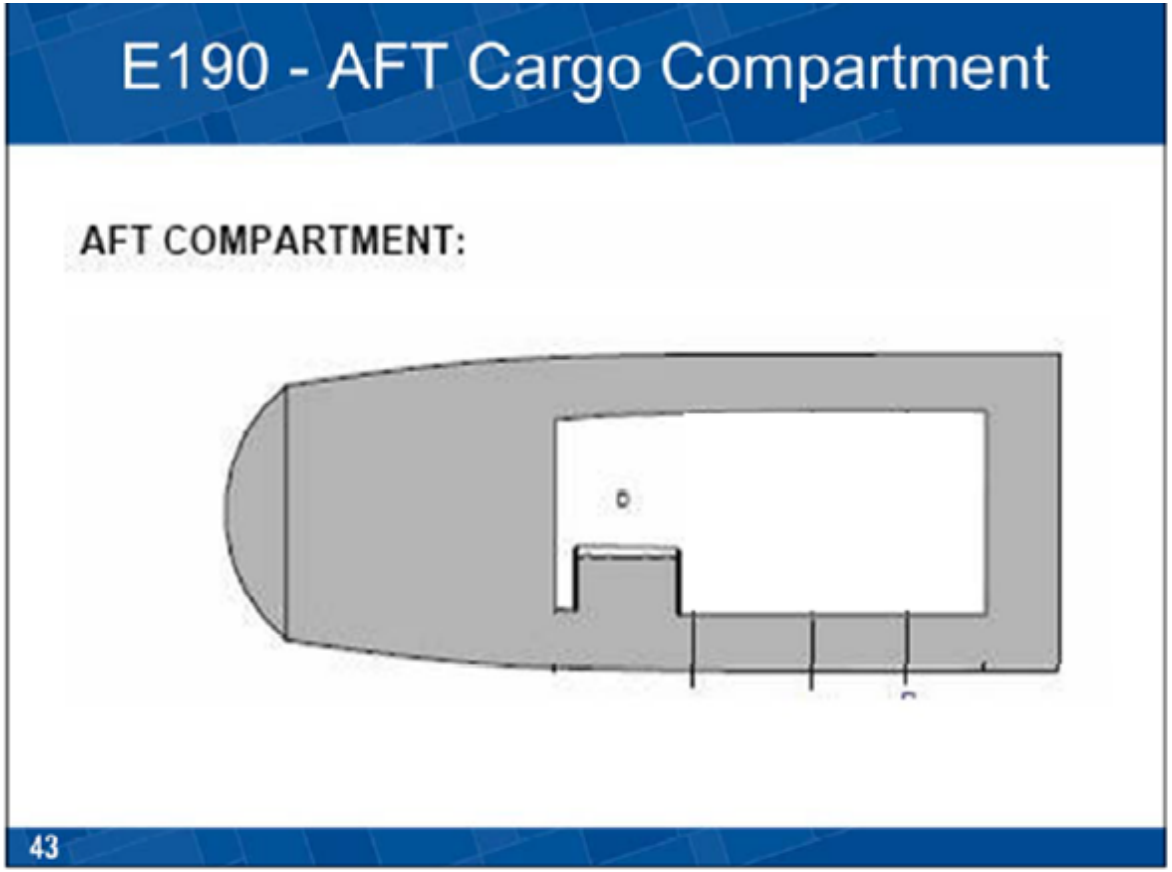

- LOS BANOS: 15 GALONES PARA ENJUAGAR Y 3 GALONES PARA DEJAR TANTO PARA EL A320 COMO PARA EL E190

- CUANDO EL APU ESTA DANADO Y REQUIEREN ENCENDER CON EL ASU, ENCENDERAN PRIMERO EL MOTOR NO. 2 PRIMERO SIEMPRE

- LOS CALZOS SE PONEN IGUAL QUE EL PROCEDIMIENTO NUESTRO

- LOS CONOS SE PONEN COMO EL PROCEDIMIENTO NUESTRO PERO CON UNA DIFERENCIA DEL CONO DETRAS DEL MOTOR DERECHO COMO SIGUE:

- LAS MALETAS DEBERAN ESTAR EN ADUANAS TODAS A LOS 25 MINUTOS DESPUES QUE EL AVION PONE CALZOS

- LOS ARTICULOS DEL GATE SIEMPRE SE PONDRAN EN LA PARTE DELANTERA DEL AVION Y SIEMPRE HAY QUE CONTARLOS

- SEGUN PROCEDIMIENTO DE JETBLUE, LOS MOTORES SOLO SE ENCENDERAN CUANDO TERMINE EL REMOLQUE

- LOS RESTOS HUMANOS EN EL A320 SIEMPRE SE PONDRAN EN LA POSICION 13

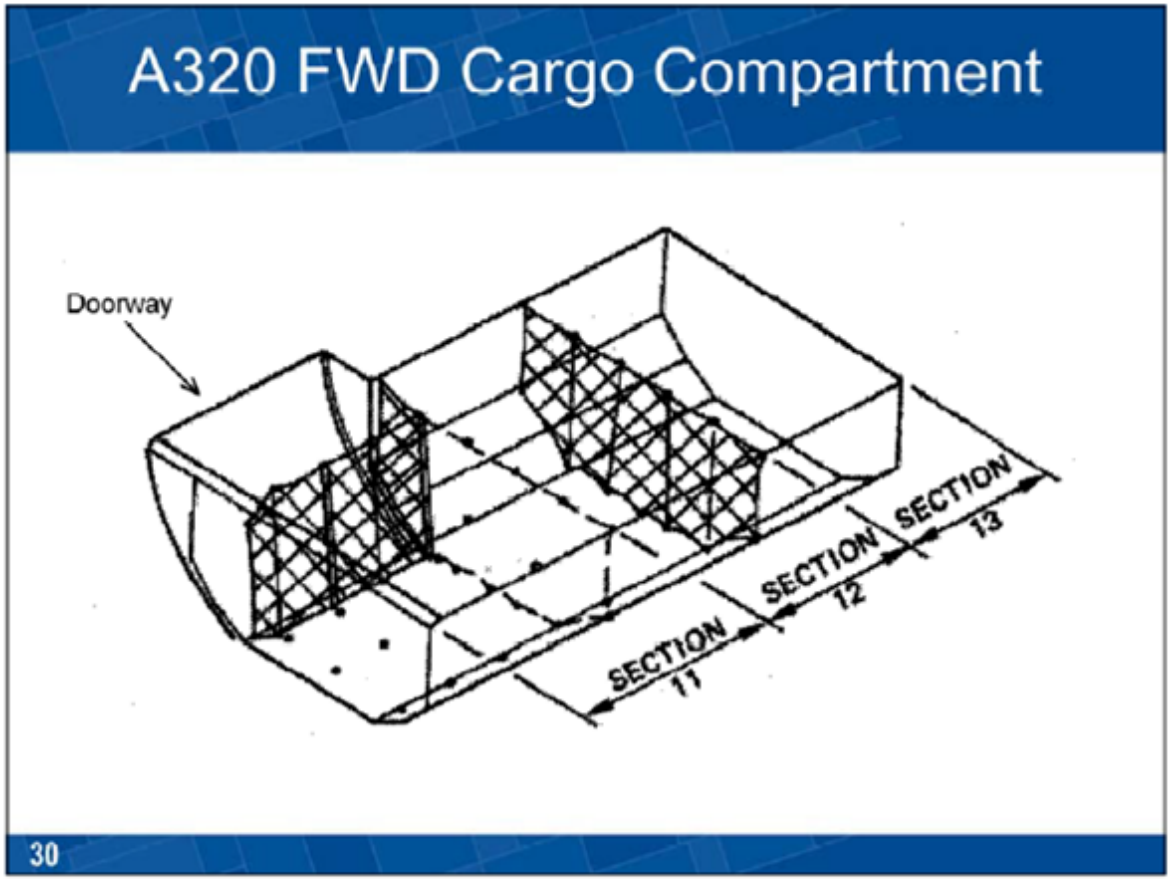

- RECORDAR QUE EN EL E190 NO SE USA PIN BYPASS, CHEQUEAR SIEMPRE LOS BOMBILLOS DE SENALIZACION DE FRENOS FUERA

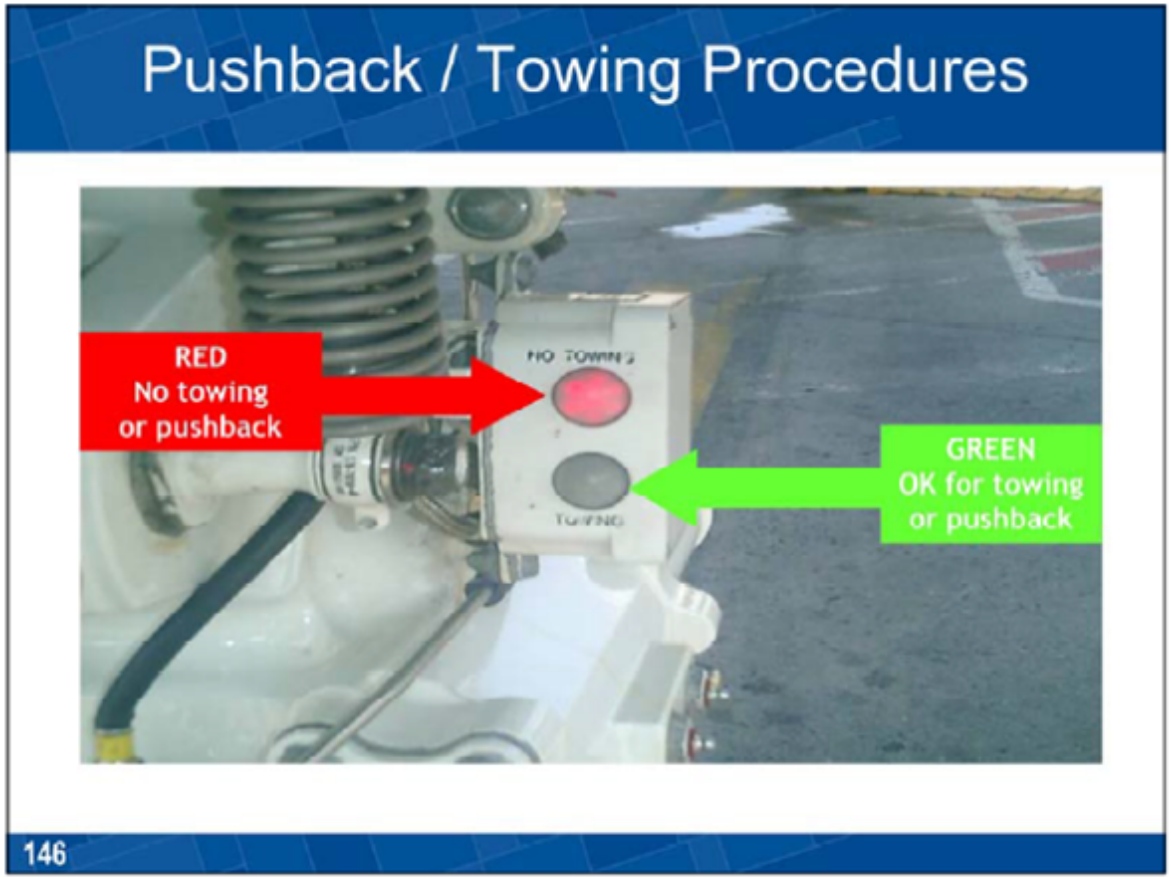

Saludos

AVIAM Ltd.
Your satisfaction is our passion

Jose A. Rodríguez
Gerente De Capacitación
M. 829 928 0937
T. 809 959 0192 ext. 2813
Aeropuerto Intl. de Punta Cana
Jrodriguez-alc@aviamltd.com
Aviamltd.com