Problema 1.

Determine el momento de cada una de las tres fuerzas con respecto al punto *A*. Luego, realícelo respecto al punto *B*.

Exprese el sistema resultante de fuerzas, tanto en el punto *A*, como en el *B*.

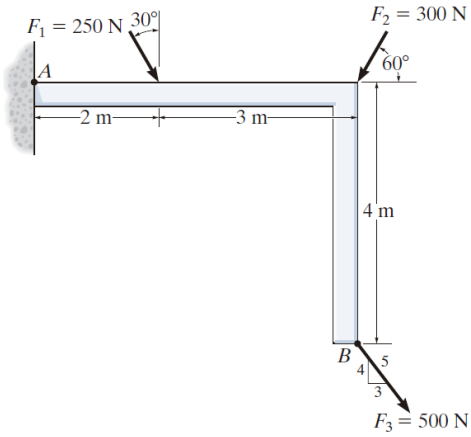

Problema 2.

Si el hombre en *B* ejerce una fuerza de ***P*** de magnitud 30 lb sobre su cuerda, determine la magnitud de la fuerza ***F*** que debe ejercer el hombre en *C* para que el momento resultante de ambas fuerzas con respecto a *A* sea cero.

¿Cuál sería el sistema equivalente en el punto *A*?

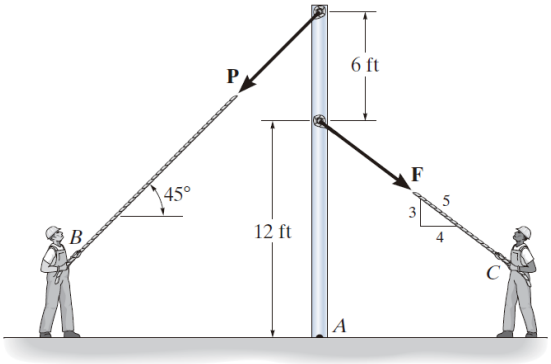

Problema 3.

Para cada figura calcule el sistema equivalente con respecto al punto marcado (*O*, *A y/*o *C*).

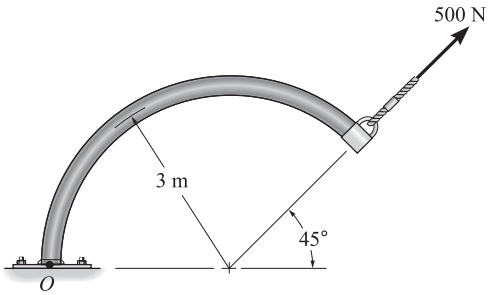

(a)

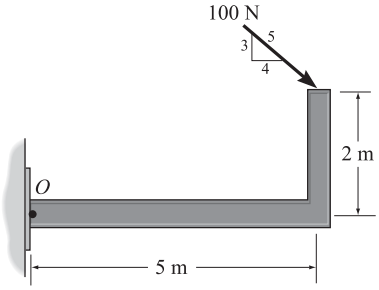

(b)

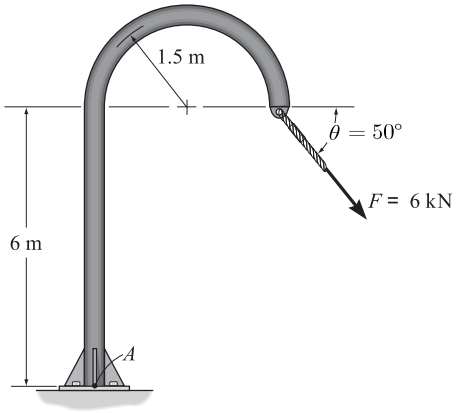

(c)

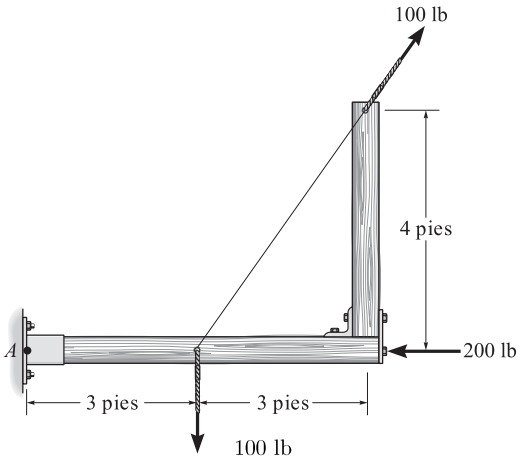

(d)

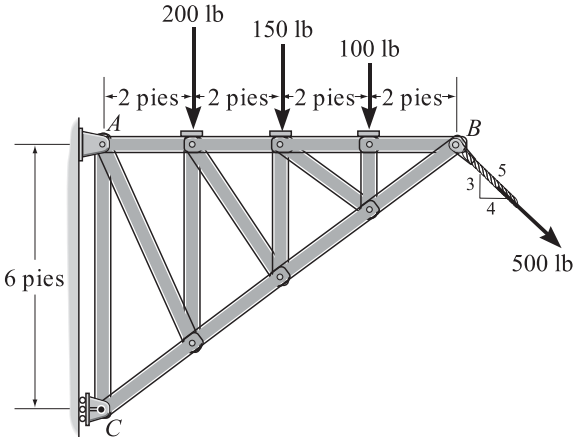

(e)

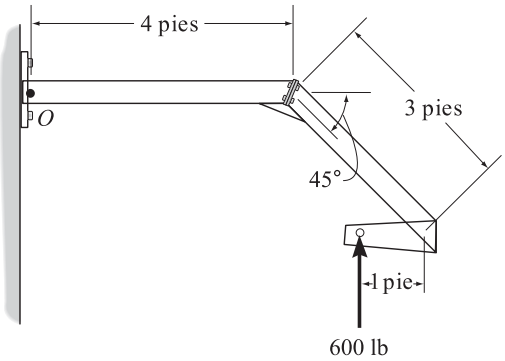

(f)

Comentarios generales:

Los ejercicios fueron extraídos de “Estática, R.C. Hibbeler, 14ed”. Para estudio personal de estos contenidos, puede realizar problemas del capítulo 4 del mismo libro. Note que sólo se contemplan ejercicios en 2D. Se recomienza realizar ejercicios P4-5 (p. 172), o bien los problemas fundamentales (p.173)