00-000.06.10.10.00 СБ

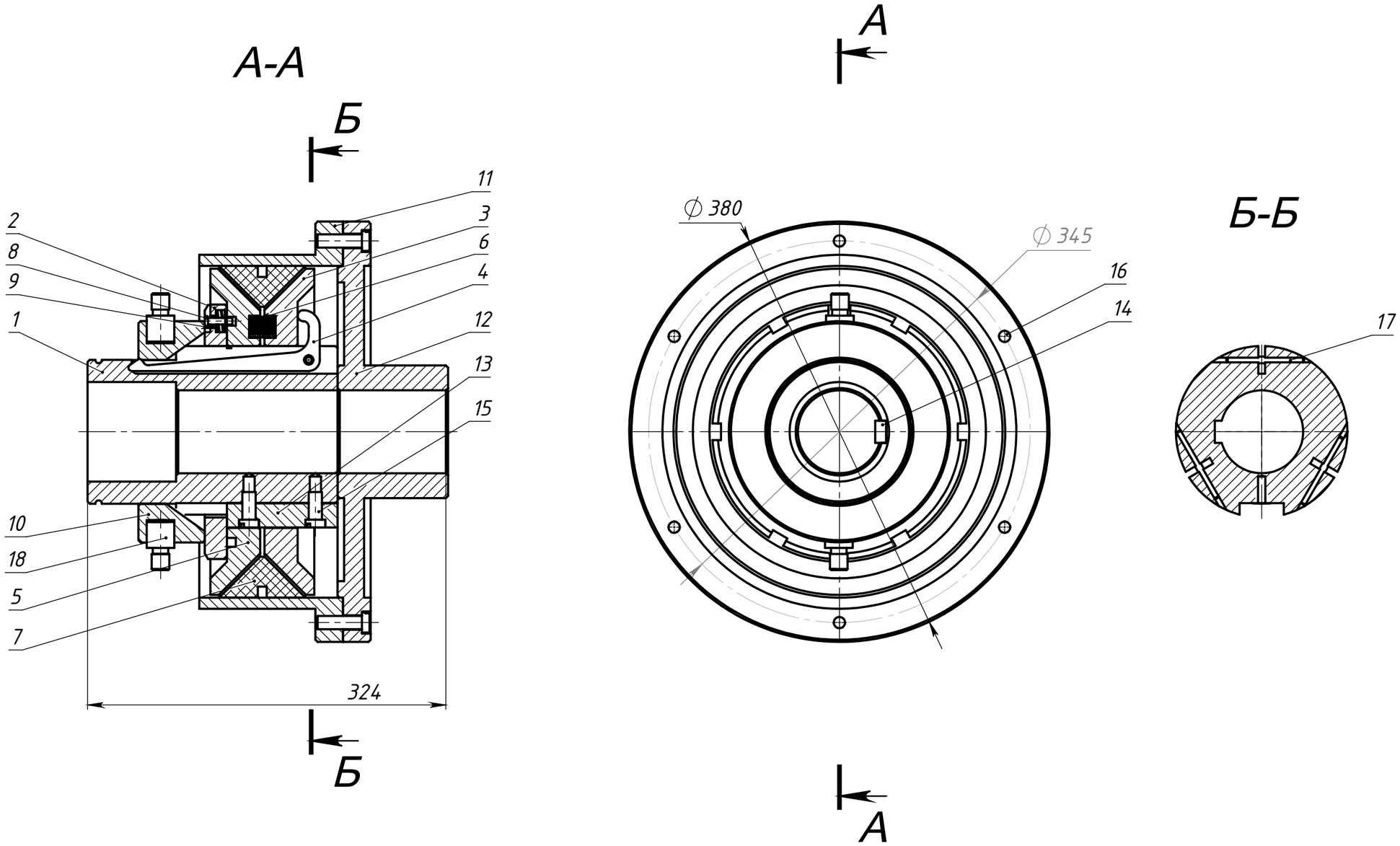

					00-000.06.10.10.00 СБ		
Изм.	Лист	№ докум.	Подп.	Дата	Муфта сцепления фрикционная	Лит.	Масса	Масштаб
Разраб.				26.04.2022			88.98	1:4
Пров.						Лист 1	Листов 3
Т. контр.							
Н. контр.							
Утв.							

Перв. примен.

Справ. №

Подп. и дата

Инв. № дубл.

Взам. инв. №

Подп. и дата

Инв. № подл.

Файл: Сборка муфты

Копировал

Формат А3

Формат	Зона	Поз.	Обозначение	Наименование	Кол.	Примечание
				Детали		
		1	00-000.06.10.10.03	Ступица	1	
		2	00-000.06.1010.09	Гайка	1	
		3	00-000.06.10.10.04	Диск неподвижный	1	
		4	00-000.06.10.10.07	Рычаг	3	
		5	00-000.06.10.10.05	Диск нажимной	1	
		6	00-000.06.10.10.11	Пружина	3	
		7	00-000.06.10.10.08	Колодка	1	
		8	00-000.06.1010.12	Фиксатор	1	
		9	00-000.06.10.10.10	Пружина	1	
		10	00-000.06.10.10.06	Втулка	1	
		11	00-000.06.10.10.02	Обойма	1	
		12	00-000.06.10.10.01	Крышка	1	
				Стандартные изделия		
		13		Шпонка	1	
		14		Шпонка	1	
		15		Винт В.М12х1-8дх40	6	
		16		ГОСТ 1491-80		
		17		Штифт 6х70 ГОСТ	3	
		18		3128-70		
		19		Опора 7034-0290	2	
		20		ГОСТ 13440-68		

Перв. примен.

Справ. №

Подп. и дата

Инв. № дубл.

Взам. инв. №

Подп. и дата

Инв. № подл.

Изм.	Лист	№ докум.	Подп.	Дата
Разраб.				
Пров.				
Т. контр.				
Н. контр.				
Утв.				

00-000.06.10.10.00

Муфта сцепления фрикционная

Лит.	Масса	Масштаб
Лист	Листов	

Файл: Сборка муфты

		21		Винт В.М12х1,25-8gх25 ГОСТ 1491-80	2	

Подп. и дата

Инв. № дубл.

Взам. инв. №

Подп. и дата

Инв. № подл.

Изм.	Лист	№ докум.	Подп.	Дата	00-000.06.10.10.00	Лист 3

Файл: Сборка муфты